brother

GUIDE DE L'UTILISATEUR

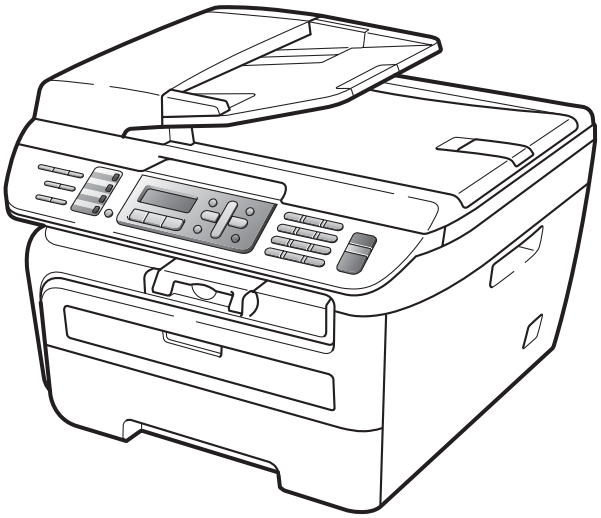

MFC-7320
MFC-7440N
MFC-7840W

Version A
FRE

Si vous devez appeler le service client

Complétez les informations suivantes pour pouvoir vous y référer plus tard :

Numéro de modèle :
MFC-7320, MFC-7440N et MFC-7840W (encerclez votre numéro de modèle)

Numéro de série : [1] _____

Date d'achat :_____

Lieu d'achat :_____

[1] Le numéro de série figure au dos de l'unité. Conservez ce guide de l'utilisateur avec votre reçu comme preuve permanente de votre achat, en cas de vol, d'incendie ou de demande de service de garantie.

Enregistrez votre produit en ligne sous

http://www.brother.com/registration/

En enregistrant votre produit auprès de Brother, vous serez enregistré comme le propriétaire original du produit. Votre enregistrement auprès de Brother :

- peut tenir lieu de pièce justificative de la date d'achat du produit dans l'éventualité où vous perdriez votre reçu d'achat ; et
- peut appuyer une déclaration de dommage auprès de votre assurance en cas de perte d'un produit assuré.

© 2008 Brother Industries, Ltd.

Information d’agrément, compilation et avis de publication

CET EQUIPEMENT EST CONÇU POUR FONCTIONNER AVEC UNE LIGNE RTPC ANALOGIQUE A DEUX FILS EQUIPEE DU CONNECTEUR APPROPRIE.

INFORMATION D’AGREMENT

Brother signale qu'il est possible que ce produit ne fonctionne pas correctement dans un pays autre que celui où il a été acheté, et qu'aucune garantie n'est offerte dans le cas où ce produit serait utilisé sur les lignes de télécommunications publiques d'un autre pays.

Compilation et avis de publication

Ce manuel a été rédigé et publié sous le contrôle de Brother Industries Ltd. Il couvre les dernières descriptions et spécifications du produit.

Le contenu de ce manuel et les spécifications de ce produit peuvent être modifiés sans préavis.

Brother se réserve le droit de modifier, sans préavis, les spécifications et les informations figurant dans ce présent manuel et ne sera pas responsable des préjudices (y compris des préjudices indirects) résultant des informations présentées ici, entre autres, sans pour autant s'y limiter, des erreurs typographiques et d’autres erreurs concernant le manuel.

Déclaration de conformité CE conformément à la directive R & TTE

brother

EC Declaration of Conformity

Manufacturer
Brother Industries Ltd.,
15-1, Naeshiro-cho, Mizuho-ku, Nagoya 467-8561, Japan

Plant
Brother Industries (Vietnam) Ltd.
Phuc Dien Industrial Zone Cam Phuc Commune, Cam giang Dist Hai Duong Province, Vietnam

Herewith declare that:

Products description	: **Facsimile Machine**
Type	: **Group3**
Model Number	: **MFC-7320, MFC-7440N, MFC-7840W**

are in conformity with provisions of the R & TTE Directive (1999/5/EC) and we declare compliance with the following standards :

Harmonized standards applied :

Safety	EN60950-1:2001+A11: 2004
EMC	EN55022: 1998 +A1: 2000 +A2: 2003 Class B
	EN55024: 1998 +A1: 2001 +A2: 2003
	EN61000-3-2: 2006
	EN61000-3-3: 1995 +A1: 2001 +A2 : 2005
Radio	EN301 489-1 V1.6.1
	EN301 489-17 V1.2.1
	EN300 328 V1.7.1

※ Radio applies to MFC-7840W only.

Year in which CE marking was first affixed : 2007

Issued by	: Brother Industries, Ltd.
Date	: 31th January, 2008
Place	: Nagoya, Japan
Signature	:

J. Shiota

Junji Shiota
General Manager
Quality Management Dept.
Printing & Solutions Company

Déclaration de conformité CE conformément à la directive R & TTE

Fabricant

Brother Industries, Ltd.,
15-1, Naeshiro-cho, Mizuho-ku, Nagoya 467-8561, Japon

Usine

Brother Technology (Shenzhen) Ltd.,
Phuc Dien Industrial Zone Cam Phuc Commune, Cam giang Dist Hai Duong Province, Vietnam

Par la présente déclare que :

Caractéristiques de l'appareil	:	Télécopieur
Type	:	Groupe 3
Numéro du modèle	:	MFC-7320, MFC-7440N, MFC-7840W

est conforme aux dispositions de la directive R & TTE (1999/5/CE) et nous déclarons la conformité aux normes suivantes :

Standards harmonisés en vigueur :

Sécurité	EN60950-1 : 2001 +A11 : 2004
EMC	EN55022 : 1998 +A1 : 2000 +A2 : 2003 Classe B EN55024 : 1998 +A1 : 2001 +A2 : 2003 EN61000-3-2 : 2006 EN61000-3-3 : 1995 +A1 : 2001 +A2 : 2005
Radio	EN301 489-1 V1.6.1 EN301 489-17 V1.2.1 EN300 328 V1.7.1

Radio s'applique uniquement à MFC-7840W.

Première année de l'apposition du marquage CE : 2007

Délivré par	:	Brother Industries, Ltd.
Date	:	31 janvier 2008
Lieu	:	Nagoya, Japon

Table des matières

Section I Généralités

1 Informations générales 2

Utilisation de la documentation 2
Symboles et convenances utilisés dans cette documentation 2
Accès au Guide utilisateur Logiciel et au Guide utilisateur Réseau (MFC-7440N et MFC-7840W uniquement) 2
Comment visualiser la documentation 3
Présentation du panneau de commande 6

2 Chargement des documents et du papier 10

Chargement du papier et supports d'impression 10
Chargement du papier dans le bac à papier 10
Chargement du papier dans la fente d'alimentation manuelle 11
Zone non imprimable 14
Papier et autres supports d'impression acceptables 15
Papier et supports d'impression recommandés 15
Type et taille de papier 16
Manipulation et utilisation de papier spécial 17
Chargement des documents 20
Utilisation de l'ADF (Automatic Document Feeder) 20
Utilisation de la vitre du scanner 21

3 Configuration générale 22

Temporisation de mode 22
Réglages du papier 22
Type de papier 22
Format de papier 22
Réglages du volume 23
Volume de la sonnerie 23
Volume du bip sonore 23
Volume du haut-parleur 23
Changement d'heure automatique 24
Fonctions écologiques 24
Economie de toner 24
Durée de veille 24
Contraste LCD 24

4 Fonctions de sécurité 25

Sécurité 25
Verrouillage TX (MFC-7320 et MFC-7440N uniquement) 25
Verrouillage de fonction sécurisé (MFC-7840W uniquement) 26
Verrouillage de réglage 29
Restriction de la numérotation 30
Limitation du clavier de numérotation 30
Restriction monotouche 30
Limitation de la numérotation abrégée 30

Section II Fax

5 Transmission d’un fax 32

Comment transmettre un fax 32
Saisie en mode Fax 32
Envoi d'un fax depuis l'ADF 32
Envoi d’un fax à partir de la vitre du scanner 32
Annulation d’un fax en cours d’exécution 33
Diffusion 33
Annulation d'une diffusion en cours 33
Autres opérations de transmission 34
Transmission de fax au moyen de différents réglages 34
Page de garde électronique 34
Contraste 35
Modification de la résolution d'un fax 36
Multitâche 36
Transmission en temps réel 36
Mode International 37
Fax en différé 37
Transmission par lot en différé 38
Vérification et annulation des travaux en attente 38
Transmission manuelle d’un fax 38
Message Mémoire saturée 38

6 Réception d’un fax 39

Modes de réception 39
Sélection du mode de réception 39
Utilisation des modes de réception 40
Fax uniquement 40
Fax/Tél 40
Manuel 40
Répondeur téléphonique externe 40
Réglage du mode de réception 41
Longueur de sonnerie 41
Durée de sonnerie F/T (mode Fax/Tél uniquement) 41
Détection de Fax 41
Définition de la densité d'impression 42

Opérations de réception supplémentaires 42
Impression d'un fax entrant réduit 42
Réglage du tampon de réception de fax 42
Réception de fax en mémoire 43
Impression d'un fax à partir de la mémoire 43

7 Services et périphériques externes 44

Services de la ligne téléphonique 44
ID d'appelant 44
Réglage du type de ligne téléphonique 45
Connexion à un téléphone répondeur externe 46
Branchements 46
Enregistrement d'un message sortant (OGM) 47
Branchements multilignes (PBX) 47
Téléphones et postes téléphoniques externes 48
Fonctionnement avec des téléphones supplémentaires 48
Pour le mode Fax/Tél uniquement 48
Connexion à un téléphone ou un poste externe 48
Utilisation d'un combiné externe sans fil non-Brother 49
Utilisation des codes à distance 49

8 Numérotation et stockage des numéros 50

Comment composer un numéro 50
Manuelle numérotation 50
Monotouche numérotation 50
Numérotation abrégée 50
Rechercher 50
Recomposition du numéro de fax 51
Enregistrement des numéros 51
Enregistrement d'une pause 51
Stockage des numéros monotouches 51
Stockage de numéros abrégés 52
Modification des numéros monotouches et des numéros abrégés 53
Configuration de groupes de diffusion 53
Combinaison de numéros à composition rapide 54
Fréquences vocales ou impulsions 54

9 Options de fax à distance 55

Réadressage de fax 55
Mémoriser fax 55
Réception de PC Fax 56
Modification des options de fax à distance 57
Désactivation des options de fax à distance 57
Récupération à distance 58
Configuration d'un code d'accès à distance 58
Utilisation de votre code d'accès à distance 58
Récupération des fax 59
Modification du numéro de réadressage de fax 59
Commandes de fax à distance 60

10 Relève 61

Réception par relève 61
Relève protégée 61
Relève en différé 61
Réception par relève séquentielle 62
Transmission par relève 62
Configuration de la transmission par relève 62
Configuration de la transmission par relève avec code sécurisé 63

11 Impression des rapports 64

Rapports de fax 64
Rapport de vérification de transmission 64
Journal des fax 64
Rapports 65
Comment imprimer un rapport 65

Section III Copie

12 Fonction de copie 68

Comment copier 68
Activation du mode Copie 68
Faire une seule copie 68
Création de plusieurs copies 68
Arrêter le processus de copie 68
Options de copie (réglages provisoires) 69
Agrandir ou réduire l'image copiée 69
Utilisation de la touche Options 70
Amélioration de la qualité de la copie 71
Tri des copies avec l'ADF 71
Réglage du contraste 72
Faire des copies N en 1 (disposition) 72
Message Mémoire saturée 73

Section IV Logiciel

13 Fonctions logicielles et réseau (MFC-7440N et MFC-7840W uniquement) 76

Comment lire le guide d'utilisation de format HTML 76
Sous Windows® 76
Sous Macintosh® 77

Section V Annexes

A Sécurité et consignes légales 80

Où placer l'appareil 80
Informations importantes 81
Précautions de sécurité 81
Spécifications de l'IEC60825-1+A2:2001 84
Débranchement d'un périphérique 84
Connexion au réseau local (LAN) (MFC-7440N et MFC-7840W uniquement) 85
Interférence radio 85
Directive européenne 2002/96/EC et EN50419 85
Déclaration de conformité au programme international ENERGY STAR® 86
Consignes de sécurité importantes 86
Marques commerciales 88

B Dépistage des pannes et maintenance périodique 89

Dépistage des pannes 89
En cas de problème avec la machine 89
Améliorer la qualité d'impression 97
Réglage de la détection de la tonalité 102
Interférence de ligne téléphonique 103
Messages d'erreur et de maintenance 104
Transfert des fax ou rapport du journal des fax 109
Bourrages de document 110
Bourrages papier 111
Entretien courant 115
Nettoyage de l'extérieur de l'appareil 116
Nettoyage de la vitre du scanner 117
Nettoyage de la fenêtre du scanner laser 118
Nettoyage du fil corona 119
Nettoyage du tambour 121
Remplacement des consommables 124
Remplacement d'une cartouche de toner 124
Remplacement du tambour 127
Informations à propos de l'appareil 130
Vérification du numéro de série 130
Vérification des compteurs de pages 130
Vérification de la durée de vie restante du module tambour 130
Emballage et transport de l'appareil 131

C Menus et caractéristiques 132

Programmation à l'écran 132
Tableau des menus 132
Autonomie de la mémoire 132
Touches de menu 132
Comment accéder au mode de menu 133
Tableau des menus 134
Saisie de texte 147

D Spécifications 149

Généralités 149
Support d'impression 151
Fax 152
Copie 154
Scan 155
Imprimer 156
Interfaces 156
Configuration minimale requise par le système 157
Consommables 159
Réseau filaire Ethernet (MFC-7440N et MFC-7840W) 160
Réseau Ethernet sans fil (MFC-7840W uniquement) 161
Authentification et chiffrage pour les utilisateurs sans fil uniquement 162
Certification du Wi-Fi Alliance 163
Configuration sans fil avec -un bouton 164

E Glossaire 165

F Index 169

Section I

Généralités

Informations générales	2
Chargement des documents et du papier	10
Configuration générale	22
Fonctions de sécurité	25

1 Informations générales

Utilisation de la documentation

Nous vous remercions d'avoir acheté un appareil Brother. La lecture de la documentation vous permettra de tirer le meilleur de votre appareil.

Symboles et convenances utilisés dans cette documentation

Les symboles et convenances suivants ont été utilisés tout au long de cette documentation.

Caractères gras	Les caractères gras identifient les touches du panneau de commande de l'appareil ou sur l'écran de l'ordinateur.
Caractères en italique	Les caractères en italique mettent l'accent sur un point important ou vous renvoient à un thème connexe.
`Courier New`	La police de caractères Courier New identifie les messages qui apparaissent sur l'écran LCD de l'appareil.

Les avertissements indiquent la procédure à suivre pour éviter de vous blesser.

Les prcautions indiquent les procdures que vous devez suivre ou viter pour ne pas endommager la machine ou d'autres objets.

Les icônes de risque électrique vous alertent à un choc électrique possible.

Les icônes de surface chaude vous indiquent de ne pas toucher les parties de l'appareil qui sont chaudes.

Les icônes de configuration incorrecte vous signalent les périphériques et les opérations incompatibles avec l'appareil.

Les icônes Remarque donnent des astuces utiles.

Accès au Guide utilisateur Logiciel et au Guide utilisateur Réseau (MFC-7440N et MFC-7840W uniquement)

Le Guide utilisateur ne contient pas toutes les informations sur la machine, telles l'utilisation des fonctions avancées de fax, d'impression, de scanner fax PC et réseau (MFC-7440N et MFC-7840W uniquement). Lorsque vous êtes prêt à lire les informations détaillées sur ces opérations, consultez le **Guide utilisateur Logiciel** et le **Guide utilisateur Réseau** (MFC-7440N et MFC-7840W uniquement).

Comment visualiser la documentation

Comment visualiser la documentation (Windows®)

Pour visualiser la documentation à partir du menu **Démarrer**, sélectionnez **Brother**, **MFC-XXXX (**correspond au nom du modèle) dans le groupe de programmes, puis cliquez sur **Guides de l'utilisateur au format HTML**.

Si vous n'avez pas installé le logiciel, vous pouvez trouver la documentation en suivant les instructions données ci-dessous :

1. Allumez votre ordinateur.
   Insérez le CD-ROM de Brother portant la motion Windows® dans votre lecteur de CD-ROM.

2. Si l'écran de sélection des langues apparaît, cliquez sur votre langue.

3. Si l'écran de nom du modèle s'affiche, cliquez sur le nom de votre modèle. Le menu principal du CD-ROM apparaît.

   Si cette fenêtre n'apparaît pas, utilisez l'Explorateur Windows® pour trouver et exécuter le programme setup.exe à partir du répertoire racine du CD-ROM fourni par Brother.

4. Cliquez sur **Documentation**.

5. Cliquez sur la documentation que vous souhaitez lire :

   - Doucments HTML (deux manuels) : **Guide utilisateur - Logiciel** et **Guide utilisateur - Réseau** (MFC-7440N et MFC-7840W uniquement) dans le format HTML.

     Nous recommandons d'utiliser ce format pour visualiser les manuels sur votre ordinateur.

   - Documents PDF (4 manuels) :

     Guide de l'utilisateur pour les opérations autonomes, **Guide utilisateur - Logiciel**, **Guide utilisateur - Réseau** (MFC-7440N et MFC-7840W uniquement) et **Guide d'installation rapide au format PDF**.

     Nous vous recommandons ce format pour imprimer les manuels. Accédez au Brother Solutions Center à partir duquel vous pouvez afficher ou télécharger les documents PDF. (Vous devez disposer d'un accès Internet et d'un logiciel de visualisation de fichiers PDF.)

Comment trouver les instructions de numérisation

Plusieurs façons de numériser des documents existent. Vous pouvez trouver les instructions comme suit :

Guide Utilisateur Logiciel :

- Numérisation d'un document en utilisant le pilote TWAIN au chapitre 2
- Numérisation d'un document à l'aide du pilote WIA (pour Windows® XP/Windows Vista®) dans le chapitre 2
- Utilisation de ControlCenter3 au chapitre 3
- Numérisation en réseau au chapitre 4 (MFC-7440N et MFC-7840W uniquement)

Guides pratiques de ScanSoft™ PaperPort™ 11SE avec OCR

- L'ensemble des guides pratique ScanSoft™ PaperPort™ 11SE avec OCR peut être consulté dans la section d'aide de l'application ScanSoft™ PaperPort™ 11SE.

Comment visualiser la documentation (Macintosh®)

1. Allumez votre Macintosh®. Insérez le CD-ROM de Brother pour Macintosh® dans votre lecteur de CD-ROM.
2. La fenêtre suivante s'affiche.

3. Double-cliquez sur l'icône **Documentation**.
4. Si l'écran de sélection des langues apparaît, double-cliquez sur votre langue.
5. Double-cliquez sur le fichier de la page principale pour afficher le **Guide utilisateur - Logiciel** et le **Guideutilisateur - Réseau** (MFC-7440N et MFC-7840W uniquement) dans le format HTML.
6. Cliquez sur la documentation que vous souhaitez lire.
   - **Guide Utilisateur - Logiciel**
   - **Guide utilisateur - Réseau** (MFC-7440N et MFC-7840W uniquement)

Remarque

Les documents sont également disponibles dans le format PDF (4 manuel) : **Guide de l'utilisateur** pour les opérations autonomes, **Guide utilisateur Logiciel** et **Guide utilisateur Réseau** (MFC-7440N et MFC-7840W uniquement) et le **Guide d'installation rapide**.
Nous vous recommandons le format PDF pour imprimer les manuels.

Double-cliquez sur l'icône **Brother Solutions Center** pour accéder au Brother Solutions Center à partir duquel vous pouvez afficher ou télécharger les documents PDF. (Vous devez disposer d'un accès Internet et d'un logiciel de visualisation de fichiers PDF.)

Comment trouver les instructions de numérisation

Plusieurs façons de numériser des documents existent. Vous pouvez trouver les instructions comme suit :

Guide Utilisateur - Logiciel :

- Numérisation au chapitre 9
- Utilisation de ControlCenter2 au chapitre 10
- Numérisation en réseau au chapitre 11 (MFC-7440N et MFC-7840W uniquement)

Guide de l’utilisateur de Presto!® PageManager® :

- Le guide de l’utilisateur de Presto!® PageManager® peut être visualisé intégralement depuis l'aide de Presto!® PageManager®.

Présentation du panneau de commande

MFC-7320

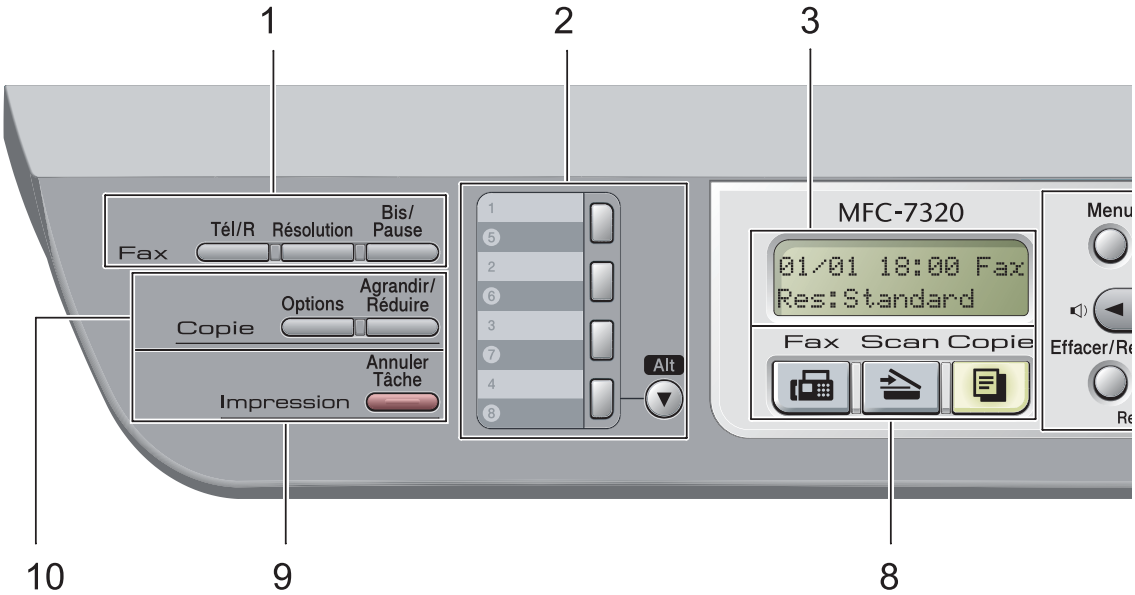

MFC-7440N et **MFC-7840W** ont les mêmes touches.

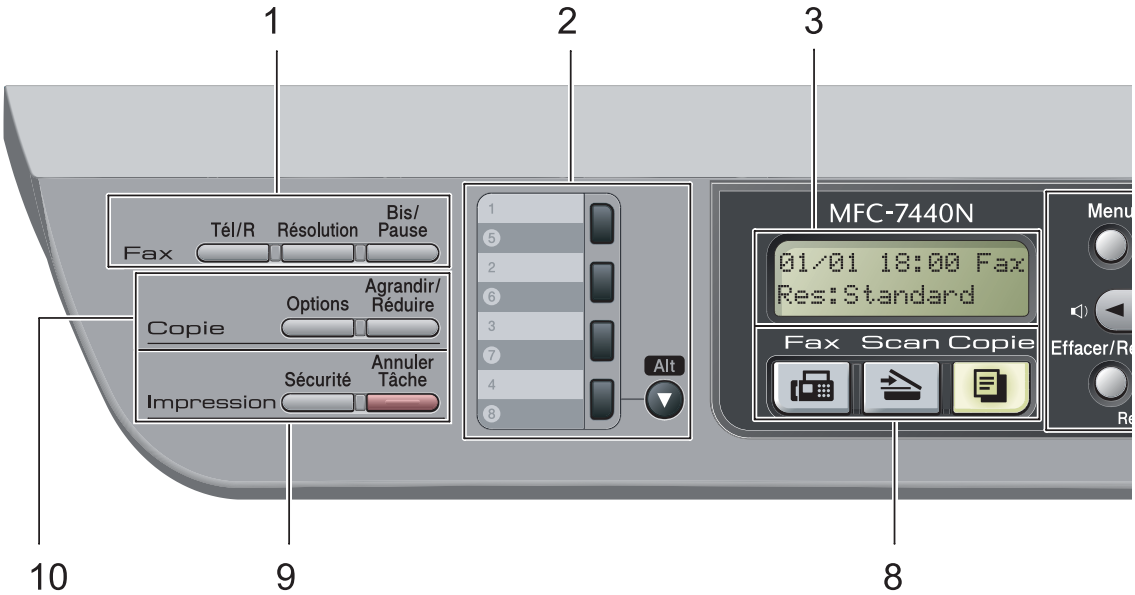

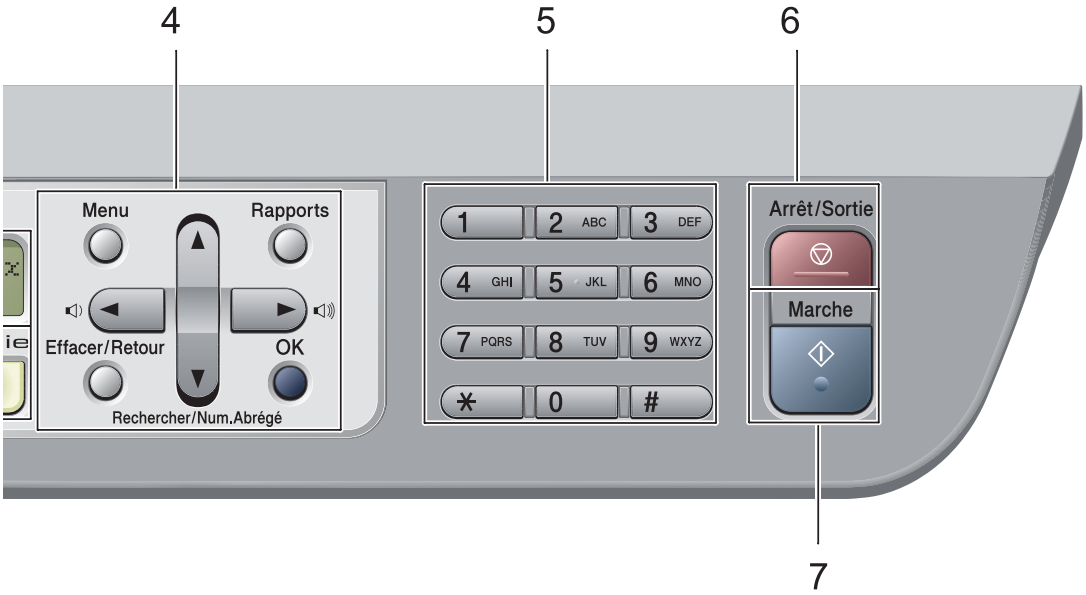
4
5
6
Menu
Rapports
Effacer/Retour
OK
Rechercher/Num.Abrégé
1
2 ABC
3 DEF
4 GHI
5 JKL
6 MNO
7 PQRS
8 TUV
9 WXYZ
*
0
#
Arrêt/Sortie
Marche
7

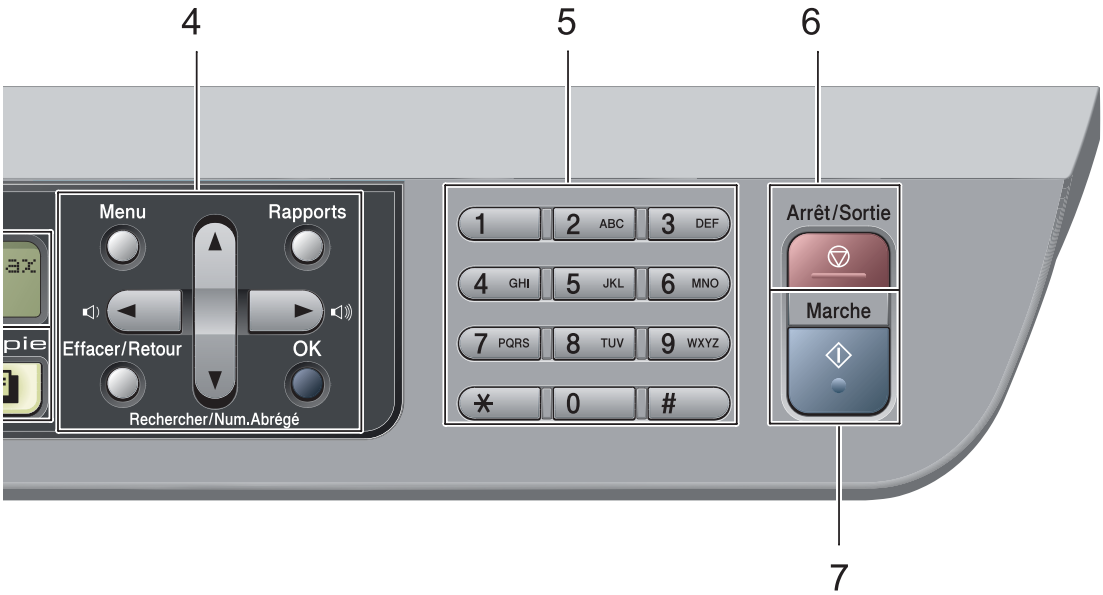
4
5
6
Menu
Rapports
Effacer/Retour
OK
Rechercher/Num.Abrégé
1
2 ABC
3 DEF
4 GHI
5 JKL
6 MNO
7 PQRS
8 TUV
9 WXYZ
*
0
#
Arrêt/Sortie
Marche
7

1 **Touches de fax et de téléphone** :

Tél/R

Cette touche permet d'avoir une conversation téléphonique après avoir décroché un téléphone externe au cours d'une pseudo sonnerie F/T.

Lors du branchement à un autocommutateur privé (PBX), vous pouvez utiliser cette touche pour accéder à une ligne externe, pour rappeler l'opérateur ou pour transférer un appel vers un autre poste.

Résolution

Permet de paramétrer la résolution d'un fax à envoyer.

Bis/Pause

Permet de recomposer le dernier numéro appelé. Elle insère également une pause lors de la programmation de numéros d'appel rapide ou lors de la composition manuelle d'un numéro.

2 **Monotouches**

Ces 4 touches vous donnent un accès instantané aux 8 numéros précédemment enregistrés.

Alt

Permet d'accéder aux numéros monotouches de 5 à 8 quand elles sont enfoncées.

3 **LCD**

Affiche des messages qui vous aident à configurer et à utiliser votre appareil.

4 **Touches de menu :**

Menu

Vous permet d'accéder au Menu pour programmer l'appareil suivant vos réglages.

Effacer/Retour

Efface les données saisies ou vous permet d'annuler le réglage actuel.

OK

Vous permet d'enregistrer vos réglages dans l'appareil.

Touches de volume

◄ ou ►

Appuyez sur ces touches pour parcourir les sélections de menu. Appuyez sur ces touches pour modifier le volume en mode Fax ou Veille.

▲ ou ▼

Appuyez sur ces touches pour faire défiler les menus et les options.

▼ Rechercher/Num. Abrégé

Permet de rechercher des numéros stockés dans la mémoire des numéros. Elle permet de composer les numéros stockés en entrant un numéro à trois chiffres.

Rapports

Impression du rapport de vérification de transmission, de la liste d'aide, de la liste d'index téléphonique, le journal de fax, des paramètres utilisateur, de la configuration réseau* (*MFC-7440N et MFC-7840W uniquement) et du formulaire Oder.

5 **Pavé numérique**

Utilisez ces touches pour composer des numéros de téléphone ou de fax et comme clavier de saisie d'informations dans l'appareil.

La touche ∗ permet de passer provisoirement du mode de numérotation par impulsion au mode de numérotation par tonalité au cours d'un appel téléphonique.

6 **Arrêt/Sortie**

Permet d'arrêter une opération ou de quitter un menu.

7 **Marche**

Permet d'envoyer des fax, de créer des copies ou de numériser.

8 **Touches de mode:**

Fax

Permet de basculer l'appareil en mode Fax.

Scan

Permet de basculer l'appareil en mode Scan. (Pour plus de détails sur la numérisation, voir *le guide utilisateur - logiciel sur le CD-ROM*.)

Copie

Permet de basculer l'appareil en mode Copie.

9 **Touches d'impression:**

Sécurité (MFC-7440N et MFC-7840W uniquement)

Vous pouvez imprimer les données enregistrées en mémoire lors de la saisie de votre mot de passe à quatre chiffres. (Pour plus de détails sur l'utilisation de la touche Sécurité, consultez le *Guide utilisateur - Logiciel sur le CD-ROM*.)

(MFC-7840W uniquement) Lorsque vous utilisez le verrouillage de fonction sécurisé, vous pouvez changer d'utilisateurs réservés en appuyant sur **Alt** et simultanément sur la touche **Sécurité**. (Voir *Verrouillage de fonction sécurisé (MFC-7840W uniquement)* à la page 26.)

Annuler Tâche

Annule un travail d'impression programmé et efface le contenu de la mémoire de l'appareil.

Pour annuler plusieurs travaux d'impression, maintenez la touche enfoncée jusqu'à ce que `Annul. trv. (tt)` s'affiche.

10 Copytouches:

Options

Vous pouvez choisir rapidement des paramètres de copie temporaires.

Agrandir/Réduire

Permet de réduire ou d'agrandir des copies.

2 Chargement des documents et du papier

Chargement du papier et supports d'impression

La machine charge le papier depuis le bac de papier standard ou la fente d'alimentation manuelle.

Lorsque vous placez du papier dans le bac à papier, tenez compte des points suivants :

- si votre application logicielle prend en charge la sélection du format du papier dans le menu d'impression, vous pouvez sélectionner le format par l'intermédiaire du logiciel. Dans le cas contraire, vous pouvez définir le format du papier dans le pilote d'impression au moyen des boutons du panneau de commande.
- Avant d'utiliser du papier perforé (feuilles d'organiseur, par exemple), vous devez déramer la pile pour éviter les bourrages et les défauts d'alimentation.

Chargement du papier dans le bac à papier

Impression sur du papier ordinaire, du papier recyclé ou des transparents depuis le bac à papier

1. Retirez complètement le bac à papier de l'appareil.

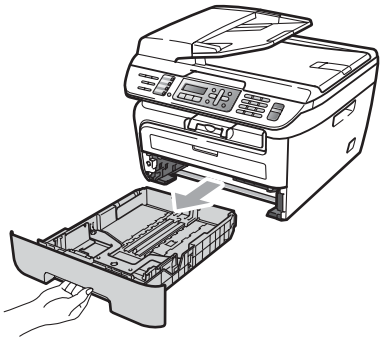

2. Lorsque vous appuyez sur le levier vert de libération du guide papier, faites glisser les guides papier en fonction de la taille du papier. Veillez à ce que les guides soient fermement placés dans les fentes.

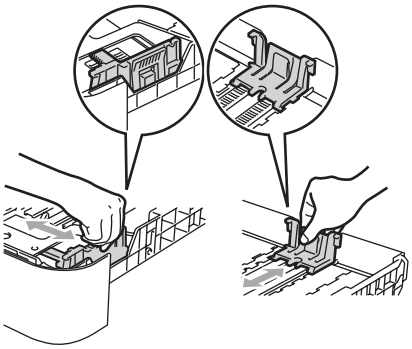

3 Placez le papier dans le bac et assurez-vous que le papier qu'il ne dépasse pas le repère de papier maximum (1). La face à imprimer doit être tournée vers le bas.

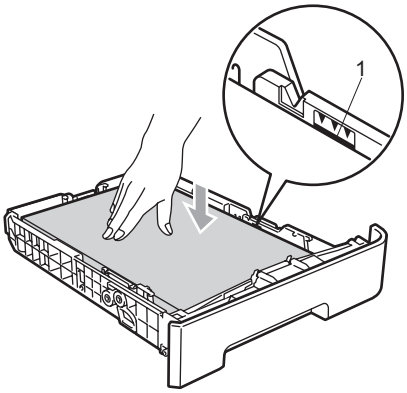

ATTENTION

Faites entrer en contact les guides du papier contre les côtés du papier pour éviter de générer des bourrages papier qui risqueraient d'endommager la machine.

4 Réinstallez fermement le bac à papier dans l'appareil. Vérifiez qu'il est bien inséré dans la machine.

5 Abaissez le volet de soutien (1) pour que le papier ne glisse pas du bac de sortie des documents imprimés face tournée vers le bas.

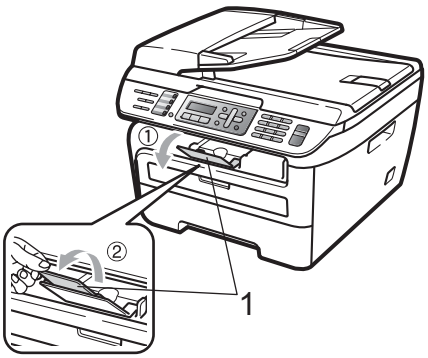

Chargement du papier dans la fente d'alimentation manuelle

Vous ne pouvez charger qu'une seule enveloppe et qu'un seul support d'impression spécial à la fois dans cette fente. Utilisez la fente d'alimentation manuelle pour imprimer ou copier des étiquettes, des enveloppes ou du papier épais.

Impression sur du papier ordinaire, du papier relié, du papier recyclé ou des transparents depuis la fente d'alimentation manuelle

Remarque

L'imprimante active automatiquement le mode d'alimentation manuelle lorsque vous insérez le papier dans la fente d'alimentation manuelle.

1 Relevez le support de soutien (1) pour que le papier ne glisse pas du bac de sortie des documents imprimés face tournée vers le bas, ou retirez chaque page dès que son impression est terminée.

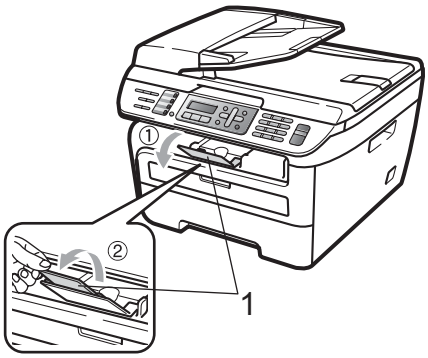

2 Ouvrez le cache de la fente d'alimentation manuelle.

3 Avec les deux mains, faites glisser les guides papier de la fente d'alimentation manuelle en fonction de la largeur du papier.

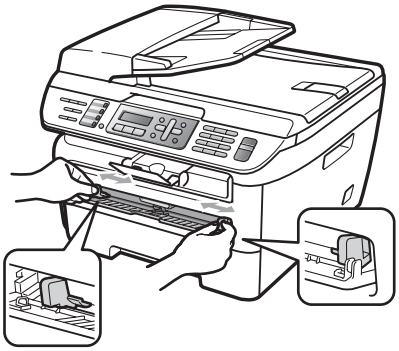

4 A l'aide des deux mains, placez une feuille de papier ou un transparent dans la fente d'alimentation manuelle jusqu'à ce que le bord avant touche le rouleau d'entraînement du papier. Lorsque vous sentez que la machine tire le papier, lâchez-le.

Impression sur du papier épais, relié, des étiquettes et des enveloppes

Lorsque le bac de sortie arrière est abaissé, la machine utilise un chemin de papier droit entre la fente d'alimentation manuelle et l'arrière de la machine. Utilisez cette alimentation papier et cette méthode de sortie pour imprimer sur du papier épais, des étiquettes ou des enveloppes.

Remarque

- Retirez chaque page ou enveloppe imprimée immédiatement pour éviter tout bourrage papier.
- L'imprimante active automatiquement le mode d'alimentation manuelle lorsque vous insérez le papier dans la fente d'alimentation manuelle.

1 Ouvrez la cache arrière (bac de sortie arrière).

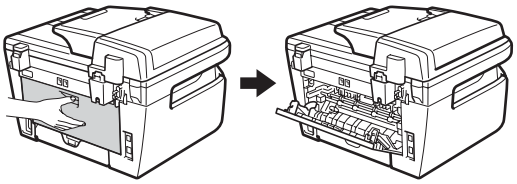

2 Ouvrez le cache de la fente d'alimentation manuelle.

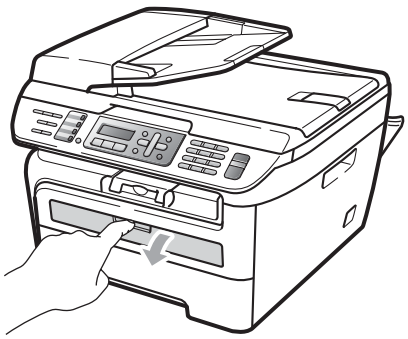

3 Avec les deux mains, faites glisser les guides papier de la fente d'alimentation manuelle en fonction de la largeur du papier.

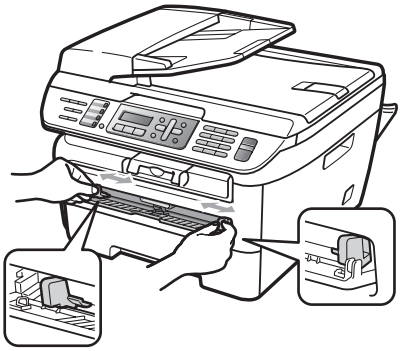

4 Avec les deux mains, placez une feuille de papier ou une enveloppe dans la fente d'alimentation manuelle jusqu'à ce que le bord avant du papier ou de l'enveloppe touche le rouleau d'entraînement du papier. Lorsque vous sentez que la machine tire le papier, lâchez-le.

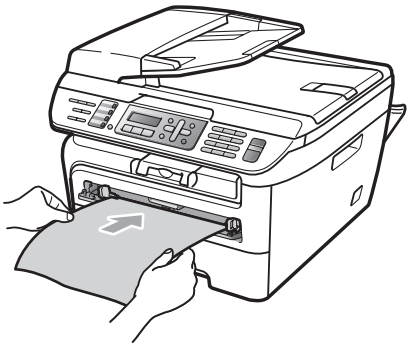

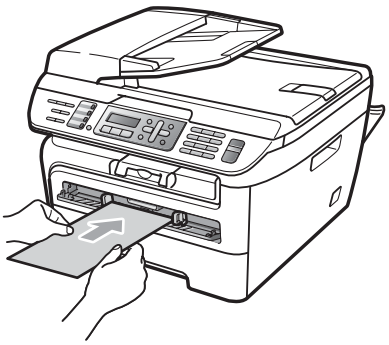

Remarque

- Insérez le papier dans la fente d'alimentation manuelle, face à imprimer tournée vers le haut.
- Vérifiez que la papier ou le support d'impression (voir *Papier et autres supports d'impression acceptables* à la page 15.) est droit et dans la position appropriée dans la fente d'alimentation manuelle. Si tel n'est pas le cas, la papier ou transparent risquent de ne pas être insérés correctement et l'impression risque d'être en biais ou un bourrage peut se produire.
- N'insérez pas plusieurs pages dans la fente d'alimentation manuelle pour ne pas provoquer un bourrage.
- Si vous insérez un support d'impression dans la fente d'alimentation manuelle et que la machine n'est pas prête le support d'impression est éjecté sans être imprimé.
- Pour retirer une petite impression du bac de sortie, relevez la couvercle du scanner avec les deux mains, comme indiqué dans l'illustration.

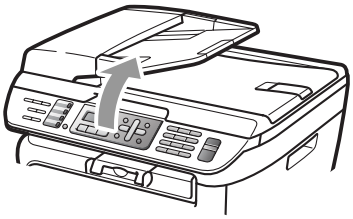

- Vous pouvez toujours utiliser la machine lorsque le couvercle du scanner est relevé. Pour fermer le couvercle du scanner, abaissez-le avec les deux mains.

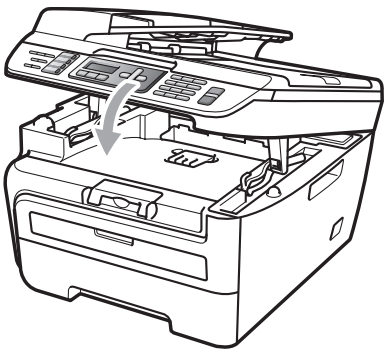

Zone non imprimable

Zone non imprimable pour les fax et les copies

La zone imprimable de votre appareil commence à 3 mm à partir du haut et du bas et de 2 mm à partir des deux côtés du papier.

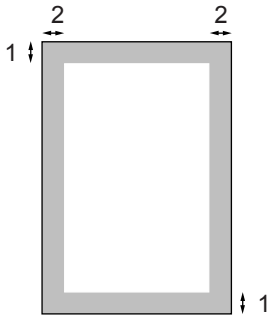

1 3 mm

2 2 mm

Remarque

(Pour les copies) La zone non imprimable, indiquée ci-dessus, s'applique à une seule copie ou une copie 1 en 1 de format A4.

Zone non imprimable lors de l’impression à partir d’un ordinateur

Lorsque vous utilisez le pilote d'impression, la zone imprimable est plus petite que le format du papier, comme indiqué ci-dessous.

Portrait

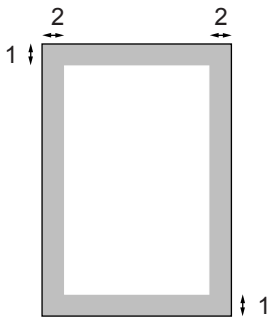

Paysage

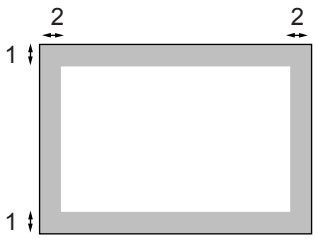

		Pilote d'impression Windows® et pilote d'impression Macintosh®	BRScript Driver for Windows® et Macintosh® (MFC-7840W uniquement)
Portrait	1	4,23 mm	4,23 mm
	2	6,01 mm	4,23 mm
Paysage	1	4,23 mm	4,23 mm
	2	5 mm	4,23 mm

Remarque

La zone non imprimable indiquée ci-dessus s'applique au format de papier A4. La zone non imprimable change selon le format de papier.

Papier et autres supports d'impression acceptables

La qualité d’impression peut varier selon le type de papier utilisé.

Vous pouvez utiliser les types de support suivants : papier ordinaire, liasses, papier recyclé, transparents, étiquettes et enveloppes.

Pour obtenir des résultats optimaux, suivez les instructions ci-dessous :

- Utilisez du papier conçu pour la copie sur papier ordinaire.
- Utilisez du papier dont le grammage est compris entre 75 et 90 g/m^2.
- Utilisez des étiquettes et des transparents conçus pour les imprimantes laser.
- NE placez PAS simultanément différents types de papier dans le bac à papier car cela pourrait engendrer des bourrages de papier ou des défauts d'alimentation.
- Pour imprimer correctement, vous devez choisir le même format de papier dans l'application logicielle et dans le bac.
- Evitez de toucher la surface de papier imprimée juste après l'impression.
- Lorsque vous utilisez des transparents, retirez chaque transparent immédiatement pour éviter les taches ou les bourrages.
- Utilisez du papier sens machine au pH neutre doté d'un taux d’humidité de 5 % environ.

Papier et supports d'impression recommandés

Pour obtenir une qualité d’impression optimale, nous vous conseillons d’utiliser le papier suivant.

Type de papier	Article
Papier Ordinaire	Xerox Premier 80 g/m^2 Xerox Business 80 g/m^2
Papier Recyclé	Xerox Recycled Supreme 80g/m^2
Transparent	3M CG3300
Etiquettes	Etiquettes laser Avery L7163
Enveloppes	Antalis River series (DL)

Type et taille de papier

La machine charge le papier depuis le bac de papier standard installé ou la fente d'alimentation manuelle.

Bac à papier standard

Le bac à papier standard étant universel, vous pouvez utiliser n'importe quel format de papier (type et format de papier simultanément) répertorié dans le tableau figurant dans *Volume de papier dans les bacs à papier* à la page 16. Le bac à papier standard peut contenir jusqu'à 250 feuilles de format lettre/A4 (80 g/m^2). Il est possible de charger le papier jusqu'au repère de papier maximum sur le guide de largeur du papier coulissant.

Fente d'alimentation manuelle

Le fente d'alimentation manuelle accepte une feuille de 76,2 sur 220 mm de large et de 116 et 406,4 mm de long. Vous pouvez utiliser la fente avec du papier spécial, des enveloppes et des étiquettes.

Volume de papier dans les bacs à papier

	Format de papier	Types de papier	Nombre de feuilles
Bac à papier	A4, Lettre, Executive, A5, A6, B5, B6	Papier ordinaire et papier recyclé	jusqu'à 250 [80 g/m^2]
		Transparent	jusqu'à 10
Fente D'alimentation Manuelle	Largeur : 76,2 à 220 mm Longueur : 116 à 406,4 mm	Papier ordinaire, papier recyclé, papier relié, enveloppes, étiquettes et transparents	1

Spécifications de papier recommandées

Les spécifications de papier suivantes sont adaptées à cet appareil.

Grammage de base	75-90 g/m^2
Epaisseur	80-110 µm
Rugosité	Supérieure à 20 sec.
Rigidité	90-150 cm^3/100
Sens des fibres	Sens machine
Résistivité du volume	10e^9-10e^{11} ohm
Résistivité de la surface	10e^9-10e^{12} ohm-cm
Charge	$CaCO_3$ (neutre)
Teneur en cendres	Inférieure à 23 wt%
Brillance	Supérieure à 80 %
Opacité	Supérieure à 85 %

Manipulation et utilisation de papier spécial

L'appareil est conçu pour prendre en charge la plupart des types de papier de xérographie et de qualité supérieure. Certaines variables de papier peuvent, toutefois, avoir une incidence sur la qualité de l'impression ou la fiabilité en termes de manipulation. Avant d'acheter du papier, procédez toujours à quelques essais avec des échantillons pour vous assurer que les performances vous conviennent. Conservez le papier dans son emballage d'origine en veillant à ce que ce dernier soit bien fermé. Conservez le papier à plat, à l'abri de l'humidité, de la lumière directe du soleil et de la chaleur.

Voici quelques consignes importantes à respecter lors du choix du papier :

- N'utilisez pas du papier pour imprimante à jet d'encre afin de ne pas provoquer des bourrages papier ou d'endommager l'imprimante.
- Le papier préimprimé doit utiliser de l'encre pouvant supporter la température de fusion de l'imprimante (200 degrés centigrades).
- Si vous utilisez du papier relié ayant une surface rugueuse ou du papier froissé, la papier peut dégrader les performances.

Types de papier à ne pas utiliser

ATTENTION

Il est possible que certains types de papier n'offrent pas d'excellentes performances, voire qu'ils endommagent l'appareil.

N'UTILISEZ PAS du papier :

- hautement texturé
- extrêmement lisse ou brillante
- recourbé ou voilé

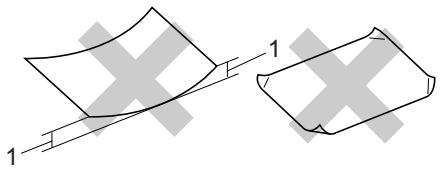

1 2 mm

- couché ou revêtu d'une finition chimique
- abîmé, froissé ou plié
- dont le grammage est supérieur aux spécifications indiquées dans ce guide
- ayant des onglets ou des agrafes
- avec des en-têtes à base de colorants basse température ou thermogravés
- en plusieurs parties ou autocopiant
- dédié à l'impression jet d'encre

Si vous utilisez l'un quelconque des types de papier énumérés ci-dessus, vous risquez d'endommager votre appareil. Veuillez noter que le cas échéant, les dommages occasionnés ne sont pas couverts par la garantie de Brother ou tout autre accord de service.

Enveloppes

La plupart des enveloppes sont compatibles avec votre appareil. Toutefois, vous pouvez rencontrer des problèmes d'introduction et de qualité d'impression suivant la façon dont les enveloppes ont été introduites dans l'appareil. Une enveloppe adaptée doit posséder des bords droits et des plis parfaits. Par ailleurs, son bord d'attaque ne doit pas être plus épais que l'épaisseur de deux feuilles de papier. L'enveloppe doit reposer à plat. Vous ne devez pas utiliser d'enveloppes à soufflets ou minces. Vous devez acheter des enveloppes de qualité auprès d'un fournisseur qui a connaissance du fait que vous souhaitez utiliser les enveloppes dans un appareil laser.

Entrez une seule enveloppe à la fois dans la fente d'alimentation manuelle. Il est recommandé d'effectuer une impression de test sur une enveloppe pour déterminer si vous obtenez les résultats escomptés avant d'imprimer ou d'acheter une grande quantité d'enveloppes.

Vérifiez les éléments suivants:

- Le volet de fermeture des enveloppes doit être dans le sens de la longueur.
- Les volets de fermeture doivent être parfaitement et correctement pliés (une découpe irrégulière ou des enveloppes pliées peuvent provoquer des bourrages de papier).
- Les enveloppes doivent être renforcées par deux couches de papier dans les zones encerclées ci-dessous.

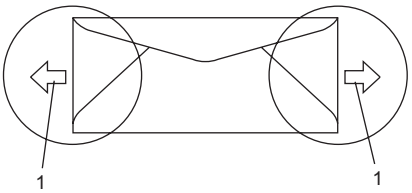

1 Sens d'alimentation

- Les jonctions des enveloppes fermées par le fabricant doivent être correctement collées.
- Nous vous recommandons de ne pas imprimer dans une marge de 15 mm à partir du bord des enveloppes.

Types d'enveloppes à ne pas utiliser

ATTENTION

N'UTILISEZ PAS d'enveloppes :

- abîmées, gondolées, froissées ou de forme inhabituelle
- extrêmement brillantes ou texturées
- avec des trombones, des agrafes ou tout autre système d'attache
- avec des fermetures auto-adhésives
- à soufflets
- mal pliées
- estampées (avec écriture en relief)
- précédemment imprimées au moyen d'un appareil laser
- préimprimées à l’intérieur
- que vous ne pouvez pas parfaitement empiler
- fabriquées en papier dont le grammage est supérieur aux spécifications requises pour l'appareil en matière de grammage
- dont les bords ne sont pas droits ou parfaitement uniformes
- comportant des fenêtres, des trous, des découpes ou des perforations
- dont la surface comporte une bande adhésive comme illustré ci-dessous

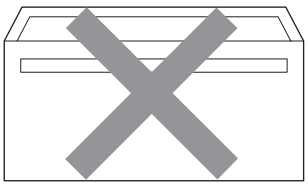

- avec deux volets comme illustré ci-dessous

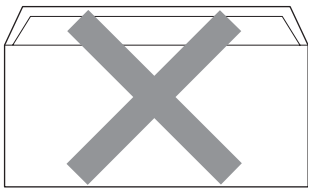

- avec des volets de fermeture pliés à l'achat
- avec des volets de fermeture comme illustré ci-dessous

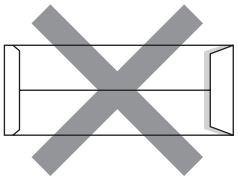

- dont chaque côté est plié comme illustré ci-dessous

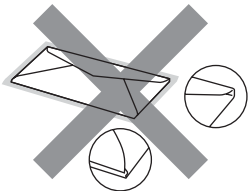

Si vous utilisez l'un quelconque des types d'enveloppes énumérés ci-dessus, vous risquez d'endommager votre appareil. Veuillez noter que le cas échéant, les dommages occasionnés ne sont pas couverts par la garantie de Brother ou tout autre accord de service.

Vous pouvez parfois rencontrer des problèmes d'alimentation du papier à cause de l'épaisseur, du format et de la forme du volet des enveloppes utilisées.

Etiquettes

L'appareil imprime sur la plupart des types d'étiquettes compatibles avec un appareil laser. L'adhésif des étiquettes doit être à base d'acrylique, ce matériau étant plus stable lorsqu'il est soumis aux températures élevées de l'unité de fusion. Les adhésifs ne doivent pas entrer en contact avec les pièces de l'appareil, car l'étiquette pourrait rester collée au module tambour ou aux rouleaux et provoquer des bourrages et des problèmes de qualité d'impression. Aucun adhésif ne doit être exposé entre les étiquettes. Les étiquettes doivent être agencées de manière à couvrir toute la longueur et toute la largeur de la feuille. Si les étiquettes sont espacées entre elles, elles pourraient se décoller engendrant ainsi de sérieux bourrages ou problèmes d'impression.

Toutes les étiquettes utilisées dans cet appareil doivent pouvoir supporter une température de 392 degrés Fahrenheit (200 degrés centigrade) pendant 0,1 secondes.

Le grammage des planches d'étiquettes ne doit pas excéder les spécifications requises mentionnées dans ce guide d'utilisation. Les étiquettes dont le grammage est supérieur aux spécifications peuvent ne pas être alimentées correctement ou endommager votre appareil.

Les étiquettes ne peuvent être insérées qu'à partir de la fente d'alimentation manuelle.

Types d'étiquettes à ne pas utiliser

N'utilisez pas d'étiquettes abîmées, gondolées, froissées ou de forme inhabituelle.

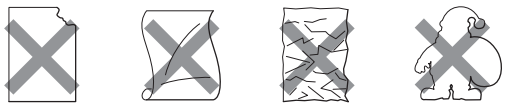

ATTENTION

N'INTRODUISEZ PAS la planche d'étiquettes. Le support ainsi exposé pourrait endommager votre appareil.

Chargement des documents

Utilisation de l'ADF (Automatic Document Feeder)

L'ADF peut contenir jusqu'à 35 pages et les alimenter individuellement. Utilisez du papier standard 80 g/m^2 et n'oubliez pas de le déramer avant de le placer dans l'ADF.

Environnement recommandé

Température : 20 à 30° C Humidité : 50 % - 70% Papier : Xerox Premier 80 g/m^2 ou Xerox Business 80 g/m^2

ATTENTION

NE laissez AUCUN document épais sur la vitre du scanner. Dans le cas contraire, un bourrage pourrait se produire au niveau de l'ADF.

N'utilisez PAS de papier gondolé, froissé, plié, déchiré, agrafé, maintenu par un trombone, collé ou troué.

N'utilisez PAS de carton, de papier journal ou de tissu.

NE TIREZ PAS sur le document pendant son alimentation pour ne pas endommager l'appareil pendant l'utilisation de l'ADF.

Pour numériser des documents non standard, voir *Utilisation de la vitre du scanner* à la page 21.

- Assurez-vous que l'encre des documents est parfaitement sèche.
- Les documents à faxer doivent voir une largeur comprise entre 148 et 215,9 mm et avoir une longueur comprise entre 148 et 355,6 mm et un grammage standard (80 g/m^2).

1. Dépliez le volet du support de sortie de documents de l'ADF (1) et le volet du support de l'ADF (2).

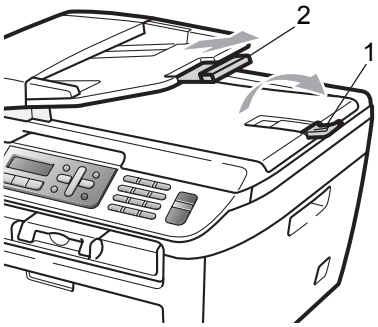

2. Déramez les pages correctement.
3. Insérez le document dans l'ADF, face imprimée vers le haut et bord supérieur en premier, jusqu'à ce qu'il entre en contact avec le rouleau d'alimentation.
4. Réglez les guides papier (1) en fonction de la largeur de votre document.

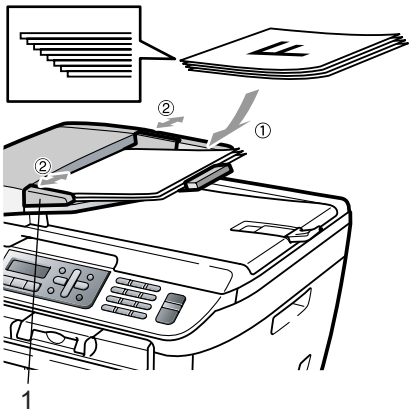

Utilisation de la vitre du scanner

Vous pouvez utiliser la vitre pour faxer, copier ou numériser des pages d'un manuel ou une page individuelle.
Les documents peuvent avoir le format maximal suivant : 215,9 mm de large et 297 mm de long.

Remarque

Pour pouvoir utiliser la vitre du scanner, l'ADF doit être vide.

1. Soulevez le capot document.
2. A l'aide des repères de document situés sur la gauche, centrez le document, face imprimée vers le bas sur la vitre du scanner.

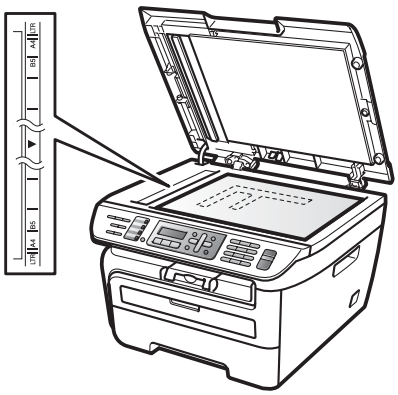

3. Refermez le capot document.

ATTENTION

Si le document est un manuel ou épais, ne rabattez pas violemment le capot et n'appuyez pas dessus.

3 Configuration générale

Temporisation de mode

L'appareil dispose de trois touches de mode sur le panneau de commande : **Fax**, **Scan** et **Copie**.

Vous pouvez régler le délai après lequel l'appareil repasse en mode Fax à la fin de la dernière opération de copie ou de numérisation. Si vous choisissez `Non`, l'appareil reste dans le dernier mode utilisé.

(MFC-7840W uniquement) En outre, ce réglage permet de définir l'heure à laquelle l'appareil bascule de l'utilisateur individuel à l'utilisateur public lors de l'utilisation du verrouillage de fonction sécurisé. (Voir *Changement d'utilisateurs* à la page 28.)

1. Appuyez sur **Menu**, **1**, **1**.
2. Appuyez sur ▲ ou ▼ pour choisir `0 Sec`, `30 Secs`, `1 Min`, `2 Mins`, `5 Mins` ou `Non`.
   Appuyez sur **OK**.
3. Appuyez sur **Arrêt/Sortie**.

Réglages du papier

Type de papier

Configurez l'appareil en fonction du type de papier utilisé afin d'obtenir une impression optimale.

1. Appuyez sur **Menu**, **1**, **2**.
2. Appuyez sur ▲ ou sur ▼ pour choisir `Fin`, `Normal`, `Épais`, `Lourd` `Transparent` ou `Papier recyclé`.
   Appuyez sur **OK**.
3. Appuyez sur **Arrêt/Sortie**.

Format de papier

Vous pouvez utiliser sept formats de papier pour imprimer : A4, Lettre, Executive, A5, A6, B5 et B6 et deux tailles pour l'impression des fax : A4 ou Lettre.

Lorsque vous placez du papier d'un autre format dans le bac, vous devez modifier en conséquence le réglage du format de papier afin que votre appareil adapte le document ou le fax entrant au papier utilisé.

1. Appuyez sur **Menu**, **1**, **3**.
2. Appuyez sur ▲ ou ▼ pour choisir `A4`, `Letter`, `Executive`, `A5`, `A6`, `B5` ou `B6`.
   Appuyez sur **OK**.
3. Appuyez sur **Arrêt/Sortie**.

Remarque

Si vous choisissez `Transparent` comme type de papier (**Menu**, **1**, **2**) vous pouvez choisir uniquement le format `Letter` ou `A4` pour l'étape ❷.

Réglages du volume

Volume de la sonnerie

Vous pouvez sélectionner un volume de sonnerie à partir d'une plage de réglages comprise entre Haut et Non.

En mode Fax, appuyez sur ◄) ou ◄)) pour ajuster le niveau du volume. L'écran LCD indique le réglage actuel et le volume augmente d'un niveau chaque fois que vous appuyez sur la touche. L'appareil conserve le nouveau réglage jusqu'à ce que vous le changiez.

Vous pouvez également modifier le volume de la sonnerie à partir du menu :

1. Appuyez sur **Menu**, **1**, **4**, **1**.
2. Appuyez sur ▲ ou ▼ pour choisir Non, Bas, Moyen ou Haut.
   Appuyez sur **OK**.
3. Appuyez sur **Arrêt/Sortie**.

Volume du bip sonore

Le bipeur étant activé, l'appareil émet un bip sonore quand vous appuyez sur une touche ou faites une erreur, ou après l'envoi ou la réception d'un fax. Vous pouvez sélectionner une plage de niveaux de volume, comprise entre Haut et Non.

1. Appuyez sur **Menu**, **1**, **4**, **2**.
2. Appuyez sur ▲ ou ▼ pour choisir Non, Bas, Moyen ou Haut.
   Appuyez sur **OK**.
3. Appuyez sur **Arrêt/Sortie**.

Volume du haut-parleur

Vous pouvez sélectionner une plage de niveaux de volume du haut-parleur, comprise entre Haut et Non.

1. Appuyez sur **Menu**, **1**, **4**, **3**.
2. Appuyez sur ▲ ou ▼ pour choisir Non, Bas, Moyen ou Haut.
   Appuyez sur **OK**.
3. Appuyez sur **Arrêt/Sortie**.

Changement d'heure automatique

Vous avez la possibilité de configurer l'appareil de sorte qu'il change automatiquement d'heure au passage à l'heure d'été. Il avance d'une heure au printemps et recule d'une heure en Automne.

1. Appuyez sur **Menu 1**, **5**.
2. Appuyez sur ▲ ou sur ▼ pour choisir `Oui` ou `Non`.
   Appuyez sur **OK**.
3. Appuyez sur **Arrêt/Sortie**.

Fonctions écologiques

Economie de toner

Vous pouvez économiser le toner à l'aide de cette fonction. Lorsque vous réglez la fonction d'économie de toner sur `Oui`, l'impression apparaît plus claire. Le réglage par défaut est `Non`.

1. Appuyez sur **Menu**, **1**, **6**, **1**.
2. Appuyez sur ▲ ou sur ▼ pour choisir `Oui` ou `Non`.
   Appuyez sur **OK**.
3. Appuyez sur **Arrêt/Sortie**.

Remarque

Nous vous déconseillons d'utiliser la fonction d'économie de toner pour imprimer des photos ou des images en échelle de gris.

Durée de veille

La fonction Durée de veille permet de réduire la consommation d'énergie en désactivant l'unité de fusion lorsque l'appareil est inactif.

Vous pouvez choisir la durée d'inactivation (comprise entre 00 et 99 minutes) de l'appareil avant qu'il ne passe en mode Veille. Lorsque l'appareil reçoit un fax ou des données d'un ordinateurs ou qu'il réalise une copie, le minuteur est réinitialisé. Le réglage par défaut est 05 minutes.

Lorsque l'appareil est en mode Veille, l'écran LCD affiche `Veille`. Toute impression ou copie réalisée en mode Veille commence après un court laps de temps dédié au préchauffage de l'unité de fusion.

1. Appuyez sur **Menu 1**, **6**, **2**.
2. Entrez le délai d'inactivité de l'appareil avant le passage en mode Veille (00 à 99). Appuyez sur **OK**.
3. Appuyez sur **Arrêt/Sortie**.

Remarque

Pour *désactiver* le mode Veille, appuyez simultanément sur **Marche** et **Options** lors de l'étape ❷. Appuyez sur ▲ ou sur ▼ pour choisir **OK**.

Contraste LCD

Vous pouvez changer le contraste pour rendre l'écran LCD plus clair ou plus foncé.

1. Appuyez sur **Menu**, **1**, **7**.
2. Appuyez sur ▲ pour assombrir l'écran LCD ou sur ▼ pour l'éclaircir.
   Appuyez sur **OK**.
3. Appuyez sur **Arrêt/Sortie**.

4 Fonctions de sécurité

Sécurité

Vous pouvez configurer la machine avec plusieurs niveaux de sécurité en utilisant le verrouillage de réglage et TX Lock (MFC-7320 et MFC-7440N uniquement) ou le verrouillage de fonction sécurisé (MFC-7840W uniquement). Vous ne pourrez pas continuer de planifier l'envoi de fax en différé ou des tâches de réception par relève. Par contre, tous les fax en différé préplanifiés sont envoyés, même si vous activez la fonction de sécurité mémoire ou le verrouillage de fonction sécurisé pour qu'ils ne soient pas perdus.

Verrouillage TX (MFC-7320 et MFC-7440N uniquement)

Le verrouillage TX permet de bloquer les accès non autorisés à la machine. Lorsque le verrouillage TX est actif, les opérations suivantes sont disponibles :

- Réception des fax
- Réadressage de fax
  (si cette fonction est déjà activée)
- Extraction à distance
  (si Mémoriser fax est déjà activé)
- Réception PC Fax
  (si la fonction est déjà activée)

Lorsque le verrouillage TX est activé, les opérations suivantes NE SONT PAS disponibles :

- Envoi de fax
- Copie
- Impression à partir d'un PC
- Numérisation

Remarque

- Pour imprimer les fax en mémoire, désactivez le verrouillage TX.
- Si vous oubliez le mot de passe du verrouillage TX, appelez le votre distributeur Brother.

Configuration du mot de passe

Remarque

Si un mot de passe est déjà configuré, il n'est pas nécessaire de le redéfinir.

1. Appuyez sur **Menu**, **1**, **8**, **1**.
2. Entrez un numéro à quatre chiffres pour le mot de passe en entrant des valeurs comprises entre 0 et 9.
   Appuyez sur **OK**.
3. Si vous entrez le mot de passe pour la première fois, l'écran LCD indique `Vérif.:`.
4. Ressaisissez le bon mot de passe.
   Appuyez sur **OK**.
5. Appuyez sur **Arrêt/Sortie**.

Changement du mot de passe du verrouillage TX

1. Appuyez sur **Menu**, **1**, **8**, **1**.
2. Appuyez sur ▲ ou ▼ pour choisir `Entrer Mot Passe` ou sur **OK**.
3. Saisissez le mot de passe à quatre chiffres enregistré.
   Appuyez sur **OK**.
4. Saisissez quatre chiffres pour le mot de passe.
   Appuyez sur **OK**.
5. Si l'écran LCD affiche `Vérif.:`, entrez de nouveau le nouveau mot de passe.
   Appuyez sur **OK**.
6. Appuyez sur **Arrêt/Sortie**.

Verrouillage de fonction sécurisé (MFC-7840W uniquement)

Le verrouillage de fonction sécurisé permet de contrôler l'accès public à certaines fonctions de l'appareil (Fax Tx, Fax Rx, Copier, Numériser et Imprimer PC [1]). Grâce à cette fonction, les utilisateurs n'ont pas besoin de modifier les réglages par défaut de l'appareil en limitant l'accès aux réglages du menu.

Pour pouvoir activer le verrouillage de fonction sécurisé pour l'utilisateur Public, vous devez désactiver au moins une des fonctions.

Pour pouvoir utiliser les fonctions de sécurité, vous devez entrer préalablement un mot de passe d'administrateur.

L'accès à des opérations restreintes peut être activé en créant un utilisateur restreint. Les utilisateurs restreints doivent entrer un mot de passe utilisateur pour pouvoir utiliser la machine.

Prenez soin de noter votre mot de passe. Si vous oubliez le mot de passe, appelez votre distributeur Brother.

[1] Imprimer comprend l'envoi PC Fax, ainsi que toutes les tâches d'impression.

Remarque

- Vous pouvez configurer jusqu'à 10 utilisateurs individuels et un utilisateur public.
- Lorsque vous configurez un utilisateur public, vous pouvez limiter une ou plusieurs fonctions de l'appareil à tous les utilisateurs qui n'ont pas de mot de passe.
- Seulement les administrateurs peuvent paramétrer des restrictions et effectuer des changements pour chaque utilisateur.
- Lorsque la fonction Imprimer est désactivée, les travaux d'impression PC sont perdues sans notification.
- Lorsque le verrouillage de fonction sécurisé est actif, vous pouvez utiliser uniquement `1.Contraste`, `6. Relevé TX` ou `7.Param. pg` dans le menu Fax.

  Si Fax Tx est désactivé, vous ne pouvez pas utiliser les fonctions du menu Fax.
- La réception par relève n'est activée que si Fax Tx et Fax Rx sont également activés.

Configuration du mot de passe de l'administrateur

La procédure suivante s'applique au mot de passe de l'administrateur. Ce mot de passe permet de configurer des utilisateurs et d'activer ou désactiver le verrouillage de fonction sécurisé. (Voir *Configuration des utilisateurs restreints* à la page 27 et *Activation du verrouillage de fonction sécurisé* à la page 28.)

1. Appuyez sur **Menu**, **1**, **8**, **1**.
2. Entrez un numéro à quatre chiffres pour le mot de passe en entrant des valeurs comprises entre 0 et 9.
   Appuyez sur **OK**.
3. Ressaisissez le mot de passe quand `Vérif.:` s'affiche sur l'écran LCD.
   Appuyez sur **OK**.
4. Appuyez sur **Arrêt/Sortie**.

Modification du mot de passe de l'administrateur

1. Appuyez sur **Menu**, **1**, **8**, **1**.
2. Appuyez sur ▲ ou ▼ pour choisir `Entrer Mot Passe` ou sur **OK**.
3. Saisissez le mot de passe à quatre chiffres enregistré.
   Appuyez sur **OK**.
4. Saisissez quatre chiffres pour le mot de passe.
   Appuyez sur **OK**.
5. Si l'écran LCD affiche `Vérif.:`, entrez de nouveau le nouveau mot de passe.
   Appuyez sur **OK**.
6. Appuyez sur **Arrêt/Sortie**.

Définition de l'utilisateur public

Vous pouvez définir l'utilisateur public. Les utilisateurs publics n'ont pas besoin de saisir de mot de passe.

Remarque

Vous devez désactiver au moins une fonction pour pouvoir activer le verrouillage de fonction sécurisé pour un utilisateur public.

1. Appuyez sur **Menu**, **1**, **8**, **1**.
2. Appuyez sur ▲ ou sur ▼ pour choisir `Config.utilis.`. Appuyez sur **OK**.
3. Saisissez le mot de passe de l'administrateur. Appuyez sur **OK**.
4. Appuyez sur ▲ ou sur ▼ pour choisir `Public`. Appuyez sur **OK**.
5. Appuyez sur ▲ ou ▼ pour choisir `activée` ou `désact.` pour `Tx fax`. Appuyez sur **OK**.
   Après avoir configuré Fax Tx, répétez cette étape pour `Rx fax`, `Copie`, `Numér.` et `Imp.PC`.
   Appuyez sur **OK**.

Remarque

Vous pouvez configurer `Imp.PC` uniquement pour l'utilisateur public. Si vous désactivez `Imp.PC` pour les utilisateurs public, vous désactivez la fonction également `Imp.PC` pour tous les utilisateurs restreints.

6. Appuyez sur **Arrêt/Sortie**.

Configuration des utilisateurs restreints

Vous pouvez configurer des utilisateurs avec des restrictions et un mot de passe.

1. Appuyez sur **Menu**, **1**, **8**, **1**.
2. Appuyez sur ▲ ou sur ▼ pour choisir `Config.utilis.`. Appuyez sur **OK**.
3. Saisissez le mot de passe de l'administrateur. Appuyez sur **OK**.
4. Appuyez sur ▲ ou ▼ pour choisir `Utilisateur01`. Appuyez sur **OK**.
5. Utilisez les touches numériques pour saisir le nom de l'utilisateur. (Voir *Saisie de texte* à la page 147.) Appuyez sur **OK**.
6. Saisissez un mot de passe- à quatre chiffres pour l'utilisateur. Appuyez sur **OK**.
7. Appuyez sur ▲ ou ▼ pour choisir `activée` ou `désact.` pour `Tx fax`. Appuyez sur **OK**.
   Après avoir configuré Fax Tx, répétez cette étape pour `Rx fax`, `Copie` et `Numér.`.
   Appuyez sur **OK**.
8. Répétez les étapes ❹ à ❼ pour entrer chaque utilisateur supplémentaire et chaque mot de passe.
9. Appuyez sur **Arrêt/Sortie**.

Remarque

Vous ne pouvez pas utiliser le même mot de passe comme mot de passe d'un autre utilisateur.

Activer/désactiver le verrouillage de fonction sécurisé

Si vous entrez un mot de passe erroné lorsque vous suivez la procédure ci-après, `Erreur m.passe` s'affiche sur l'écran LCD. Ressaisissez le bon mot de passe.

Activation du verrouillage de fonction sécurisé

1. Appuyez sur **Menu**, **1**, **8**, **1**.
2. Appuyez sur ▲ ou sur ▼ pour choisir `Verr.OFF→ON`. Appuyez sur **OK**.
3. Saisissez votre mot de passe administrateur à quatre chiffres. Appuyez sur **OK**.

Désactivation du verrouillage de fonction sécurisé

1. Appuyez sur **Menu**, **1**, **8**, **1**.
2. Appuyez sur ▲ ou sur ▼ pour choisir `Verr.ON→OFF`. Appuyez sur **OK**.
3. Saisissez votre mot de passe administrateur à quatre chiffres. Appuyez sur **OK**.

Changement d'utilisateurs

Ce réglage permet à un utilisateur restreint de se connecter à la machine lorsque le verrouillage de fonction sécurisé est activé.

Remarque

Une fois qu'un utilisateur restreint a terminé d'utiliser l'appareil, ce dernier revient en configuration publique passé le délai configuré sous Temporisation de mode (**Menu**, **1**, **1**). (Voir *Temporisation de mode* à la page 22. En outre, vous pouvez fermer la session d'un utilisateur individuel en appuyant sur la touche de mode allumée.)

1. Maintenez la touche **Alt** enfoncée lorsque vous appuyez sur **Sécurité**.

```
Modif.utilis.
NIP:xxxx
```

2. Saisissez votre mot de passe à quatre chiffres. Appuyez sur **OK**.

Lorsque le mode Copier est désactivé :

1. Appuyez sur la touche **Copie** .

```
Refus d'accès
```

2. Saisissez votre mot de passe à quatre chiffres.
   Appuyez sur **OK**.

Lorsque le mode Scan est désactivé :

1. Appuyez sur la touche **Scan** .

```
Refus d'accès
```

2. Saisissez votre mot de passe à quatre chiffres.
   Appuyez sur **OK**.

Verrouillage de réglage

La fonction Verrouillage de réglage vous permet de configurer un mot de passe empêchant d'autres personnes de modifier accidentellement les paramètres de votre appareil.

Prenez soin de noter votre mot de passe. Si vous oubliez le mot de passe, appelez votre distributeur Brother.

Lorsque le verrouillage de réglage est défini sur `Oui`, vous ne pouvez pas modifier les paramètres suivants sans mot de passe :

- Date/Heure
- ID Station
- Paramètres de composition rapide
- Temporisation du mode
- Type de papier
- Format du papier
- Volume
- Changement d'heure automatique
- Ecologie
- Contraste LCD
- Verrouillage de réglage
- Restriction de numérotation
- Verrouillage TX
  (MFC-7320 et MFC-7440N uniquement)

Configuration du mot de passe

1. Appuyez sur **Menu**, **1**, **8**, **2**.
2. Entrez un numro quatre chiffres pour le mot de passe en entrant des valeurs comprises entre 0 et 9.
   Appuyez sur **OK**.
3. Ressaisissez votre mot de passe quand `Vérif.:` s'affiche sur l'écran LCD.
   Appuyez sur **OK**.
4. Appuyez sur **Arrêt/Sortie**.

Modification du mot de passe du verrouillage de réglage

1. Appuyez sur **Menu**, **1**, **8**, **2**.
2. Appuyez sur ▲ ou sur ▼ pour choisir `Entrer Mot Passe`.
   Appuyez sur **OK**.
3. Saisissez votre mot de passe à quatre chiffres.
   Appuyez sur **OK**.
4. Saisissez quatre chiffres pour le nouveau mot de passe.
   Appuyez sur **OK**.
5. Ressaisissez votre mot de passe quand `Vérif.:` s'affiche sur l'écran LCD.
   Appuyez sur **OK**.
6. Appuyez sur **Arrêt/Sortie**.

Activation/désactivation du verrouillage de réglage

Si vous entrez un mot de passe erroné lorsque vous suivez la procédure ci-après, `Erreur m.passe` s'affiche sur l'écran LCD. Ressaisissez le bon mot de passe.

Activation du verrouillage de réglage

1. Appuyez sur **Menu**, **1**, **8**, **2**.
2. Appuyez sur ▲ ou sur ▼ pour choisir `Oui`.
   Appuyez sur **OK**.
3. Saisissez votre mot de passe à quatre chiffres.
   Appuyez sur **OK**.
4. Appuyez sur **Arrêt/Sortie**.

Désactivation du verrouillage de réglage

1. Appuyez sur **Menu**, **1**, **8**, **2**.
2. Saisissez votre mot de passe à quatre chiffres. Appuyez deux fois sur **OK**.
3. Appuyez sur **Arrêt/Sortie**.

Restriction de la numérotation

Cette fonction empêche les utilisateurs d'envoyer des fax ou d'appeler un numéro erroné par erreur. Vous pouvez configurer la machine pour limiter la numérotation sur le pavé de touches, la numérotation monotouche ou la numérotation abrégée.

Si vous choisissez `Désactivé`, la machine ne limite pas la méthode de numérotation.
Si vous choisissez `Entrez # 2X`, la machine demande d'entrer de nouveau le numéro, et si vous rentrez ensuite le même numéro correctement, la machine lance la numérotation. Si vous rentrez un numéro erroné, l'écran LCD affiche un message d'erreur.
Si vous choisissez `Activé`, la machine limite l'envoi des fax et les appels sortants de la méthode de numérotation.

Limitation du clavier de numérotation

1. Appuyez sur **Menu**, **2**, **6**, **1**.
2. Appuyez sur ▲ ou ▼ pour choisir `Désactivé`, `Entrez # 2X` ou `Activé`.
   Appuyez sur **OK**.
3. Appuyez sur **Arrêt/Sortie**.

Restriction monotouche

1. Appuyez sur **Menu**, **2**, **6**, **2**.
2. Appuyez sur ▲ ou ▼ pour choisir `Désactivé`, `Entrez # 2X` ou `Activé`.
   Appuyez sur **OK**.
3. Appuyez sur **Arrêt/Sortie**.

Limitation de la numérotation abrégée

1. Appuyez sur **Menu**, **2**, **6**, **3**.
2. Appuyez sur ▲ ou ▼ pour choisir `Désactivé`, `Entrez # 2X` ou `Activé`.
   Appuyez sur **OK**.
3. Appuyez sur **Arrêt/Sortie**.

Remarque

- Le paramètre `Entrez # 2X` ne fonctionne pas si vous utilisez un téléphone externe avant d'entrer le numéro. La machine ne demande pas de rentrer le numéro.
- La machine ne peut pas limiter la numérotation depuis la touche **Bis/Pause**.
- Si vous avez choisi `Activé` ou `Entrez # 2X`, vous ne pouvez pas utiliser la fonction de diffusion et vous ne pouvez pas combiner les numéros rapides pour la numérotation.

Section II

Fax

Transmission d’un fax	32
Réception d’un fax	39
Services et périphériques externes	44
Numérotation et stockage des numéros	50
Options de fax à distance	55
Relève	61
Impression des rapports	64

5 Transmission d’un fax

Comment transmettre un fax

Saisie en mode Fax

Pour passer en mode Fax, appuyez sur (**Fax**) ; la touche s’allume en vert.

Envoi d'un fax depuis l'ADF

La façon la plus facile pour envoyer vos fax est d’utiliser l’ADF. Pour annuler un fax en cours d’exécution, appuyez sur **Arrêt/Sortie**.

1. Vérifiez que vous êtes en mode Fax.
2. Insérez votre document *face imprimée vers le haut* dans l’ADF.
3. Composez le numéro de fax. (Voir *Comment composer un numéro* à la page 50.)
4. Appuyez sur **Marche**.
   L'appareil numérise les pages en mémoire et envoie le document.

Remarque

Si le message `Mémoire saturée` s'affiche pendant la numérisation d'un document en mémoire, appuyez sur **Arrêt/Sortie** pour annuler ou sur **Marche** pour envoyer les pages numérisées.

Envoi d’un fax à partir de la vitre du scanner

Vous pouvez utiliser la vitre du scanner pour faxer des pages d’un livre ou une seule page à la fois. Les documents peuvent avoir le format Lettre ou A4. Appuyez sur **Arrêt/Sortie** pour annuler un fax en cours d'exécution.

1. Vérifiez que vous êtes en mode Fax.
2. Placez votre document *face vers le bas* sur la vitre du scanner.
3. Composez le numéro de fax. (Voir *Comment composer un numéro* à la page 50.)
4. Appuyez sur **Marche**.
   La machine numérise la première page.
5. Une fois que l’appareil a numérisé la page, l’écran LCD vous invite à choisir l'une des options ci-dessous :

   ```
   Page suivante?
   1.Oui 2.Non
   ```

   - Appuyez sur **1** pour envoyer une autre page. Allez à l'étape ❻.
   - Appuyez sur **2** ou sur **Marche** pour envoyer le document. Allez à l'étape ❼.
6. Placez la page suivante sur la vitre du scanner, puis appuyez sur **OK**. Répétez les étapes ❺ et ❻ pour chacune des autres pages.

   ```
   Placez page suiv
   Après app.sur OK
   ```
7. Votre appareil transmet automatiquement le fax.

Remarque

Lors de l’envoi d'un fax de multiples pages à partir de la vitre du scanner, configurez la transmission en temps réel sur `Non`. (Voir *Transmission en temps réel* à la page 36.)

Annulation d'un fax en cours d'exécution

Appuyez sur **Arrêt/Sortie** pour annuler le fax. Si vous appuyez sur **Arrêt/Sortie** pendant que la machine compose d'un numéro ou envoie, l'écran LCD indique `1.Annul  2.Quit.` , appuyez sur **1** pour annuler le fax.

Diffusion

La diffusion permet d'envoyer le même fax à plusieurs numéros de fax. Vous pouvez inclure des numéros de groupes, de monotouches et de numérotation rapide et jusqu'à 50 numéros composés manuellement dans une même diffusion.

Vous pouvez diffuser des fax à un nombre maximum de 258 numéros différents. Ce nombre varie en fonction du nombre de groupes, codes d'accès ou numéros de carte de crédit que vous avez enregistrés et en fonction du nombre de fax différés ou enregistrés en mémoire.

Remarque

Utilisez la touche **Rechercher/Num. Abrégé** pour faciliter la sélection des numéros.

1. Vérifiez que vous êtes en mode Fax.
2. Chargez votre document.
3. Entrez un numéro.
   Appuyez sur **OK**.
   Vous pouvez utiliser un numéro monotouche, un numéro abrégé, un numéro de groupe ou un numéro saisi manuellement à l'aide du pavé numérique. (Voir *Comment composer un numéro* à la page 50.)
4. Répétez l'étape ❸ jusqu'à ce que vous ayez entré tous les numéros de fax concernés par la diffusion.
5. Appuyez sur **Marche**.

Une fois la diffusion achevée, l'appareil imprime un rapport de diffusion vous permettant de connaître les résultats de l'opération.

Annulation d'une diffusion en cours

Pendant une diffusion, vous pouvez annuler le fax en cours d'envoi ou l'intégralité de la tâche de diffusion.

1. Appuyez sur **Menu**, **2**, **7**.
   L'écran LCD affiche le fax appelé (par exemple, `#001 0123456789`) et le numéro de travail de diffusion (par exemple, `Diffusion#001`).
2. Appuyez sur ▲ ou sur ▼ pour sélectionner le numéro de travail à annuler.
   Appuyez sur **OK**.
3. Appuyez sur **1** pour supprimer le numéro de travail ou sur **2** pour quitter.
   Si vous choisissez de n'annuler uniquement le fax envoyé à l'étape ❷, l'appareil vous demande si vous souhaitez annuler la diffusion. Appuyez sur **1** pour supprimer complètement la tâche de diffusion ou sur **2** pour quitter.
4. Appuyez sur **Arrêt/Sortie**.

Autres opérations de transmission

Transmission de fax au moyen de différents réglages

Avant de transmettre un fax, vous pouvez changer les combinaisons de ces réglage suivantes : contraste, résolution, mode International, horloge pour fax différé, transmission par relève, transmission en temps réel ou configuration de page de garde.

1. Vérifiez que vous êtes en mode Fax .
   Après chaque acceptation de réglage, l'écran LCD vous demande si vous souhaitez entrer d'autres paramètres.

   ```
   Suivant
   1.Oui 2.Non
   ```

2. Exécutez l'une des actions suivantes :
   - Pour choisir des paramètres supplémentaires, appuyez sur **1**. L'écran LCD revient au menu `Param. TX.` pour vous permettre de sélectionner un autre réglage.
   - Une fois le choix des réglages terminé, appuyez sur **2** et passez à l'étape suivante pour l'envoi de votre fax.

Page de garde électronique

Cette fonction *ne fonctionne pas* si vous n'avez pas programmé votre ID de station. (Voir *le guide d'installation rapide*.)

Vous pouvez transmettre automatiquement une page de garde avec chaque fax. Votre page de garde comprend votre ID de station, un commentaire et le nom (ou le numéro) enregistré dans la mémoire des numéros monotouches ou abrégés.

En choisissant `Fax suivant:Oui` vous pouvez également indiquer le nombre de pages sur la page de garde.

Vous pouvez sélectionner l'un des commentaires préconfigurés suivants.

`1.Notes:Non`

`2.Appelez SVP`

`3.Urgent`

`4.Confidentiel`

Au lieu d'utiliser l'un des commentaires préconfigurés, vous pouvez saisir deux messages personnels de votre choix, comprenant jusqu'à 27 caractères. Utilisez le tableau page 147 pour plus d'informations sur la saisie des caractères.

(Voir *Composer vos propres commentaires* à la page 34.)

`5.`(défini par l'utilisateur)

`6.`(défini par l'utilisateur)

Composer vos propres commentaires

Vous pouvez définir jusqu'à deux commentaires personnels.

1. Vérifiez que vous êtes en mode Fax .
2. Appuyez sur **Menu**, **2**, **2**, **8**.
3. Appuyez sur ▲ ou sur ▼ afin de choisir `5` ou `6` pour enregistrer votre propre commentaire.
   Appuyez sur **OK**.
4. Entrez votre propre commentaire à l'aide du pavé numérique.
   Appuyez sur **OK**.

Servez-vous du tableau page 147 pour plus d'informations sur la saisie des caractères.

Envoi d'une page de garde pour le fax suivant

Si vous souhaitez juste envoyer une page de garde pour le fax suivant, votre appareil vous demande de saisir le nombre de pages envoyées afin de l'imprimer sur la page de garde.

1. Vérifiez que vous êtes en mode Fax.
2. Chargez votre document.
3. Appuyez sur **Menu**, **2**, **2**, **7**.
4. Appuyez sur ▲ ou sur ▼ pour choisir `Fax suivant:Oui` (ou `Fax suivant:Non`).
   Appuyez sur **OK**.
5. Appuyez sur ▲ ou sur ▼ pour choisir un commentaire.
   Appuyez sur **OK**.
6. Saisissez deux chiffres pour indiquer le nombre de pages que vous envoyez.
   Appuyez sur **OK**.
   Par exemple, entrez **0**, **2** pour 2 pages ou **0**, **0** pour laisser le nombre de page vide. En cas d'erreur, appuyez sur ◀ ou **Effacer/Retour** pour revenir en arrière et entrez à nouveau le nombre de pages.

Envoi d'une page de garde pour tous les fax

Vous pouvez programmer l'appareil pour envoyer une page de garde chaque fois que vous transmettez un fax.

1. Vérifiez que vous êtes en mode Fax.
2. Appuyez sur **Menu**, **2**, **2**, **7**.
3. Appuyez sur ▲ ou sur ▼ pour choisir `Oui` (ou `Non`).
   Appuyez sur **OK**.
4. Appuyez sur ▲ ou sur ▼ pour choisir un commentaire.
   Appuyez sur **OK**.

Utilisation d'une page de garde imprimée

Si vous voulez utiliser une page de garde imprimée sur laquelle vous pourrez écrire manuellement, vous pouvez imprimer un exemplaire de la page et le joindre à votre fax.

1. Vérifiez que vous êtes en mode Fax.
2. Appuyez sur **Menu**, **2**, **2**, **7**.
3. Appuyez sur ▲ ou sur ▼ pour choisir `Imp. exemple`.
   Appuyez sur **OK**.
4. Appuyez sur **Marche**.
5. Après l'impression d'une copie de la page de garde, appuyez sur **Arrêt/Sortie**.

Contraste

Pour la plupart des documents, le réglage par défaut de `Auto` offre des résultats optimaux. Il choisit automatiquement le contraste adapté à votre document.

Si votre document est très clair ou très foncé, vous pouvez régler le contraste pour améliorer la qualité du fax.

Sélectionnez `Foncé` pour éclaircir le document faxé.

Sélectionnez `Clair` pour assombrir le document faxé.

1. Vérifiez que vous êtes en mode Fax.
2. Chargez votre document.
3. Appuyez sur **Menu**, **2**, **2**, **1**.
4. Appuyez sur ▲ ou ▼ pour choisir `Auto`, `Clair` ou `Foncé`.
   Appuyez sur **OK**.

Remarque

Même si vous choisissez `Clair` ou `Foncé`, l'appareil transmet le fax à l'aide du réglage `Auto` si vous définissez la résolution du fax sur `Photo`.

Modification de la résolution d'un fax

Vous pouvez améliorer la qualité d'un fax en modifiant la résolution. Vous pouvez changer la résolution du fax suivant *ou* de tous les fax.

Pour changer la résolution du fax *suivant*

1. Vérifiez que vous êtes en mode Fax.
2. Chargez votre document.
3. Appuyez sur **Résolution**, puis sur ▲ ou ▼ pour sélectionner la résolution. Appuyez sur **OK**.

Pour changer la résolution de fax par défaut

1. Vérifiez que vous êtes en mode Fax.
2. Appuyez sur **Menu**, **2**, **2**, **2**.
3. Appuyez sur ▲ ou sur ▼ pour sélectionner la résolution souhaitée. Appuyez sur **OK**.

Remarque

Vous pouvez choisir quatre paramètres de résolution différents.

`Standard` :
Convient à la plupart des documents dactylographiés.

`Fin`:
Convient aux petits caractères. La transmission est légèrement plus lente que dans la résolution standard.

`Sup.fin` :
Convient aux petits caractères ou aux dessins. La transmission est légèrement plus lente que dans la résolution fine.

`Photo` :
A utiliser quand le document présente différents niveaux de gris ou s'il s'agit d'une photographie. Ce réglage possède la transmission la plus lente.

Multitâche

Vous pouvez composer un numéro et lancer la numérisation du fax en mémoire, même si la machine envoie depuis la mémoire, reçoit des fax ou imprime des données PC. L'écran LCD affiche le nouveau numéro de travail.

Le nombre de pages que vous pouvez numériser et enregistrer dans la mémoire varie en fonction de la quantité de données qu'elles contiennent.

Remarque

Si le message `Mémoire saturée` s'affiche pendant la numérisation de la première page d'un fax, appuyez sur **Arrêt/Sortie** pour annuler la numérisation. Si le message `Mémoire saturée` s'affiche lors de la numérisation d'une page suivante, vous pouvez soit appuyer sur **Marche** pour envoyer les pages déjà numérisées, soit appuyer sur **Arrêt/Sortie** pour annuler l'opération.

Transmission en temps réel

Lorsque vous transmettez un fax, l'appareil numérise les documents dans la mémoire avant de les transmettre. Dès que la ligne téléphonique est libre, l'appareil compose le numéro et lance la transmission.

En cas de saturation de la mémoire, l'appareil transmet le document en temps réel (même si `Tx Immédiat` est réglé sur `Non`).

Il se peut que vous souhaitiez envoyer un document important immédiatement sans passer par une transmission depuis la mémoire. Vous pouvez régler `Tx Immédiat` sur `Oui` pour tous les documents ou `Fax suivant:Oui` pour le prochain fax uniquement.

Remarque

En mode Transmission en temps réel, la fonction de recomposition automatique ne fonctionne pas si vous utilisez la vitre du scanner.

Transmission en temps réel de tous les fax

1. Vérifiez que vous êtes en mode Fax.
2. Appuyez sur **Menu**, **2**, **2**, **5**.
3. Appuyez sur ▲ ou sur ▼ pour choisir `Oui`.
   Appuyez sur **OK**.

Transmission en temps réel du fax suivant uniquement

1. Vérifiez que vous êtes en mode Fax.
2. Appuyez sur **Menu**, **2**, **2**, **5**.
3. Appuyez sur ▲ ou sur ▼ pour choisir `Fax suivant:Oui`.
   Appuyez sur **OK**.

Non transmission en temps réel du fax suivant uniquement

1. Vérifiez que vous êtes en mode Fax.
2. Appuyez sur **Menu**, **2**, **2**, **5**.
3. Appuyez sur ▲ ou sur ▼ pour choisir `Fax suivant:Non`.
   Appuyez sur **OK**.

Mode International

Si vous avez des difficultés pour envoyer un fax à l'étranger du fait de perturbations sur la ligne téléphonique par exemple, l'activation du mode International peut vous aider.

Ce réglage est temporaire et n'est activé que pour le fax suivant.

1. Vérifiez que vous êtes en mode Fax.
2. Chargez votre document.
3. Appuyez sur **Menu**, **2**, **2**, **9**.
4. Appuyez sur ▲ ou sur ▼ pour choisir `Oui` ou `Non`.
   Appuyez sur **OK**.

Fax en différé

Vous pouvez enregistrer dans la mémoire jusqu'à 50 fax à transmettre dans un délai de vingt quatre heures.

1. Vérifiez que vous êtes en mode Fax.
2. Chargez votre document.
3. Appuyez sur **Menu**, **2**, **2**, **3**.
4. Entrez l'heure à laquelle vous souhaitez transmettre le fax (format 24 heures).
   (Par exemple, entrez 19:45 pour sept heures quarante-cinq de l'après-midi)
   Appuyez sur **OK**.

Remarque

Le nombre de pages que vous pouvez numériser et enregistrer dans la mémoire varie en fonction de la quantité de données imprimées sur chaque page.

Transmission par lot en différé

Avant d'envoyer les fax en différé, votre appareil vous permet de gagner du temps en triant tous les fax en mémoire par destination et par heure programmée.

Tous les fax en différé programmés pour être transmis à la même heure à un même numéro de fax sont ainsi envoyés en une seule transmission pour gagner du temps.

1. Vérifiez que vous êtes en mode Fax.
2. Appuyez sur **Menu**, **2**, **2**, **4**.
3. Appuyez sur ▲ ou sur ▼ pour choisir `Oui` ou `Non`.
   Appuyez sur **OK**.
4. Appuyez sur **Arrêt/Sortie**.

Vérification et annulation des travaux en attente

Vérifiez quelles sont les tâches en attente d'envoi dans la mémoire. En l'absence de tâches, `En Attente` s'affiche sur l'écran LCD. Vous pouvez annuler un fax enregistré en mémoire et en attente de transmission.

1. Appuyez sur **Menu**, **2**, **7**.
   Le nombre de tâches restantes à envoyer s'affiche.
2. Exécutez l'une des actions suivantes :
   - Appuyez sur ▲ ou sur ▼ pour faire défiler les tâches en attente, sur **OK** pour sélectionner une tâche, puis sur **1** pour l'annuler.
   - Appuyez sur **2** pour quitter sans annuler.
3. Lorsque vous avez terminé, appuyez sur **Arrêt/Sortie**.

Transmission manuelle d'un fax

Transmission manuelle

La transmission manuelle vous permet d'entendre la tonalité de numérotation, la sonnerie et la tonalité de fax lors de l'envoi d'un fax.

1. Vérifiez que vous êtes en mode Fax.
2. Chargez votre document.
3. Décrochez le combiné d'un téléphone externe et attendez la tonalité.
4. Composez le numéro de fax que vous souhaitez appeler.
5. Lorsque vous entendez la tonalité de fax, appuyez sur **Marche**.
   - Si vous utilisez la vitre du scanner, appuyez sur **1** pour envoyer un fax.
6. Si vous avez décroché le combiné d'un téléphone externe, raccrochez.

Message Mémoire saturée

Si le message `Mémoire saturée` s'affiche pendant la numérisation de la première page d'un fax, appuyez sur **Arrêt/Sortie** pour annuler le fax.

Si le message `Mémoire saturée` s'affiche lors de la numérisation d'une page suivante, vous pouvez soit appuyer sur **Marche** pour envoyer les pages déjà numérisées, soit appuyer sur **Arrêt/Sortie** pour annuler l'opération.

Remarque

Si le message `Mémoire saturée` s'affiche lors de la transmission du fax et si vous ne souhaitez pas supprimer les fax enregistrés pour vider la mémoire, vous pouvez envoyer le fax en temps réel. (Voir *Transmission en temps réel* à la page 36.)

6 Réception d’un fax

Modes de réception

Vous devez sélectionner un mode de réception en fonction des appareils externes reliés à votre ligne et des services téléphoniques que vous avez souscrits. Consultez les schémas suivants pour sélectionner le mode approprié. (Pour plus d'informations sur les modes de réception, voir *Utilisation des modes de réception* à la page 40.)

Sélection du mode de réception

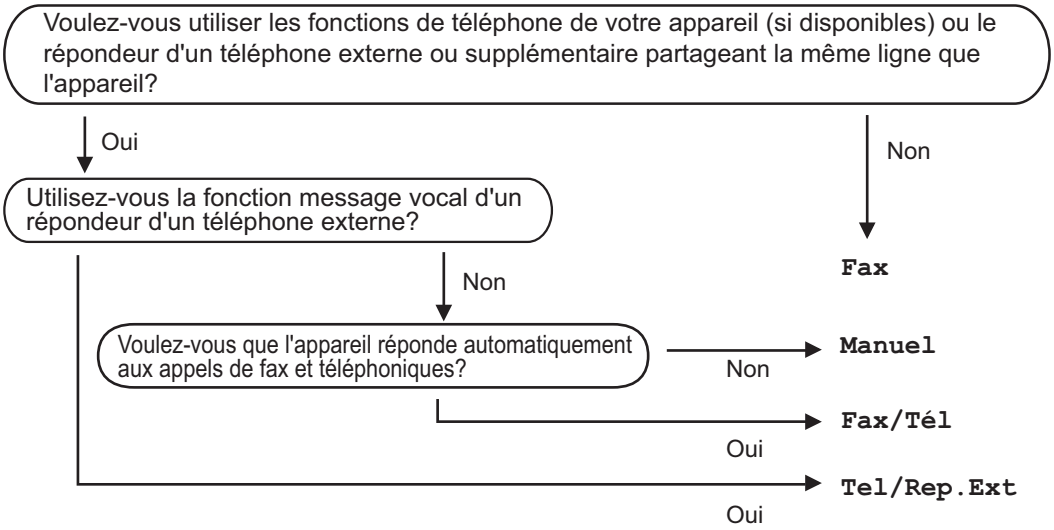

Suivez les instructions ci-après pour configurer le mode de réception.

1. Appuyez sur **Menu**, **0**, **1**.
2. Appuyez sur ▲ ou ▼ pour sélectionner le mode de réception.
   Appuyez sur **OK**.
3. Appuyez sur **Arrêt/Sortie**.

Le mode de réception actuel s'affiche sur l'écran LCD.

Utilisation des modes de réception

Certains modes de réception répondent automatiquement (`Fax` et `Fax/Tél`). Si vous voulez changer la longueur de sonnerie avant d'utiliser ces modes, (Voir *Longueur de sonnerie* à la page 41.)

Fax uniquement

Le mode `Fax` répond automatiquement à tous les appels en tant que fax.

Fax/Tél

Le mode `Fax/Tél` vous permet de gérer automatiquement les appels entrants, en différenciant les appels de fax et les appels vocaux et en les traitant comme suit :

- Les fax sont reçus automatiquement.
- Les appels vocaux déclenchent la sonnerie F/T vous indiquant de décrocher. La sonnerie F/T est une double sonnerie rapide émise par votre appareil.

(Voir également *Durée de sonnerie F/T (mode Fax/Tél uniquement)* à la page 41 et *Longueur de sonnerie* à la page 41.)

Manuel

Le mode `Manuel` désactive toutes les fonctions de réponse automatique.

Pour recevoir un fax en mode Manuel, appuyez sur **Marche** ou quand vous entendez les tonalités de fax (bips courts répétés). Vous pouvez également utiliser la fonction Détection de fax pour recevoir des fax en décrochant un combiné situé sur la même ligne que la machine.

(Voir également *Détection de Fax* à la page 41.)

Répondeur téléphonique externe

Le mode `Tel/Rep.Ext` permet à un répondeur externe de gérer tous vos appels entrants. Les appels entrants sont traités de l'une des façons suivantes :

- Les fax sont reçus automatiquement.
- Les appelants vocaux peuvent enregistrer un message sur le répondeur externe.

(Pour plus d'informations, voir *Connexion à un téléphone répondeur externe* à la page 46.)

Réglage du mode de réception

Longueur de sonnerie

La longueur de sonnerie détermine le nombre de sonneries émises par l'appareil avant qu'il ne prenne l'appel en modes `Fax` et `Fax/Tél`.

Si des téléphones externes ou des postes sont reliés à la même ligne que l'appareil, choisissez le nombre de sonneries maximum. (Voir *Fonctionnement avec des téléphones supplémentaires* à la page 48 et *Détection de Fax* à la page 41.)

1. Vérifiez que vous êtes en mode Fax.
2. Appuyez sur **Menu**, **2**, **1**, **1**.
3. Appuyez sur ▲ ou ▼ pour choisir ce nombre de sonneries.
   Appuyez sur **OK**.
4. Appuyez sur **Arrêt/Sortie**.

Durée de sonnerie F/T (mode Fax/Tél uniquement)

Quand une personne appelle votre appareil, vous et le correspondant entendez la sonnerie normale du téléphone. Le nombre de sonneries est défini par le réglage de la longueur de sonnerie.

Si l'appel est un fax, votre appareil est en mesure de le recevoir. Par contre, s'il s'agit d'un appel vocal, l'appareil laisse retentir la sonnerie F/T (double sonnerie rapide) conformément à la durée de sonnerie FT/T que vous avez paramétrée. Si vous entendez la sonnerie F/T, cela signifie que vous recevez un appel vocal.

Comme la sonnerie F/T est émise par l'appareil, les postes téléphoniques et les téléphones externes *ne sonnent pas*, mais vous pouvez tout de même répondre à l'appel sur n'importe quel téléphone. (Pour plus d'informations, voir *Utilisation des codes à distance* à la page 49.)

1. Vérifiez que vous êtes en mode Fax.
2. Appuyez sur **Menu**, **2**, **1**, **2**.
3. Appuyez sur ▲ ou sur ▼ pour sélectionner le nombre de sonneries que doit émettre l'appareil pour vous signaler que vous avez un appel vocal (20, 30, 40 ou 70 secondes).
   Appuyez sur **OK**.
4. Appuyez sur **Arrêt/Sortie**.

Détection de Fax

L'activation du mode Détection de Fax `Oui` permet à l'appareil de recevoir les appels fax automatiquement lorsque vous décrochez le combiné d'un téléphone sur la même ligne que l'appareil.

Lorsque le message `Réception` s'affiche sur l'écran LCD ou que vous entendez des 'tonalités' dans le combiné que vous utilisez, replacez le combiné sur la machine pour recevoir le fax.

Si cette fonction est réglée sur `Oui` tandis que votre appareil ne prend aucun appel de fax lorsque vous soulevez le combiné d'un téléphone poste ou d'un téléphone externe, composez ∗**51** sur le poste téléphonique ou le téléphone externe. (Voir *Fonctionnement avec des téléphones supplémentaires* à la page 48.)

Remarque

- Vous devez activer le paramètre des codes à distance pour pouvoir utiliser le code d'activation à distance ∗51. (Voir *Utilisation des codes à distance* à la page 49.)
- Si vous utilisez un modem ou si vous envoyez des fax interceptés par votre appareil à partir d'un ordinateur partageant la même ligne, réglez le mode `Détection fax` sur `Non`.

1. Vérifiez que vous êtes en mode Fax.
2. Appuyez sur **Menu**, **2**, **1**, **3**.

3 Appuyez sur ▲ ou sur ▼ pour choisir Oui ou Non.
Appuyez sur **OK**.

4 Appuyez sur **Arrêt/Sortie**.

Définition de la densité d'impression

Vous pouvez rectifier la densité d'impression de manière à éclaircir ou foncer les pages imprimées.

1 Vérifiez que vous êtes en mode Fax.

2 Appuyez sur **Menu**, **2**, **1**, **7**.

3 Appuyez sur ▲ pour foncer l'impression ou appuyez sur ▼ pour éclaircir l'impression.
Appuyez sur **OK**.

4 Appuyez sur **Arrêt/Sortie**.

Opérations de réception supplémentaires

Impression d'un fax entrant réduit

Si vous choisissez Oui, l'appareil réduit automatiquement chaque page d'un fax entrant pour que celui-ci puisse tenir sur une feuille de format A4, ou Lettre.

L'appareil calcule le taux de réduction en se servant du format de page du fax et de votre réglage du format de papier (**Menu**, **1**, **3**).

1 Vérifiez que vous êtes en mode Fax.

2 Appuyez sur **Menu**, **2**, **1**, **5**.

3 Appuyez sur ▲ ou sur ▼ pour choisir Oui ou Non.
Appuyez sur **OK**.

4 Appuyez sur **Arrêt/Sortie**.

Réglage du tampon de réception de fax

Vous pouvez configurer l'appareil de sorte qu'il imprime la date et l'heure de réception au centre dans la partie supérieure de chaque page de fax reçue.

1 Vérifiez que vous êtes en mode Fax.

2 Appuyez sur **Menu**, **2**, **1**, **9**.

3 Appuyez sur ▲ ou sur ▼ pour choisir Activé ou Désactivé.
Appuyez sur **OK**.

4 Appuyez sur **Arrêt/Sortie**.

Remarque

Assurez-vous que la date et l'heure actuelles ont été réglées dans l'appareil.

Réception de fax en mémoire

Dès qu'il n'y a plus de papier dans le bac à papier pendant la réception d'un fax, le message `Pas de papier` s'affiche sur l'écran LCD et vous invite à rajouter du papier dans le bac à papier. (Voir *Chargement du papier et supports d'impression* à la page 10.) Si vous ne pouvez pas charger du papier dans le bac à papier, la situation se présente comme suit :

Si `Récep. en mém.` est réglé sur `Oui` :

L’appareil continue de recevoir le fax et les pages restantes sont enregistrées en mémoire si la mémoire n’est pas saturée. Les autres fax entrants sont également enregistrés en mémoire jusqu’à ce que celle-ci soit saturée. Lorsque la mémoire est saturée, l’appareil cesse automatiquement de répondre aux appels. Pour imprimer les fax, placez du papier dans le bac à papier.

Si `Récep. en mém.` est réglé sur `Non` :

L’appareil continue de recevoir le fax et les pages restantes sont enregistrées en mémoire si la mémoire n’est pas saturée. L’appareil cesse automatiquement de répondre aux appels jusqu’à ce que du papier soit placé dans le bac à papier. Pour imprimer les fax que vous avez reçus, rajoutez du papier dans le bac à papier.

1. Vérifiez que vous êtes en mode Fax.
2. Appuyez sur **Menu**, **2**, **1**, **6**.
3. Utilisez ▲ ou ▼ pour choisir `Oui` ou `Non`. Appuyez sur **OK**.
4. Appuyez sur **Arrêt/Sortie**.

Impression d’un fax à partir de la mémoire

Si vous utilisez la fonction Mémoriser fax (**Menu**, **2**, **5**, **1**), vous pouvez tout de même imprimer un fax à partir de la mémoire lorsque vous vous trouvez devant l’appareil. Voir *Mémoriser fax* à la page 55.

1. Appuyez sur **Menu**, **2**, **5**, **3**.
2. Appuyez sur **Marche**.
3. Appuyez sur **Arrêt/Sortie**.

7 Services et périphériques externes

Services de la ligne téléphonique

ID d'appelant

La fonction ID d'appelant permet d'utiliser le service d'abonné ID de l'appelant proposé par de nombreux opérateurs téléphoniques. Contactez votre opérateur pour plus d'informations. Ce service affiche le numéro de téléphone ou le nom s'il est disponible du correspondant lorsque le numéro sonne.

Après quelques sonneries, l'écran LCD affiche le numéro de téléphone du correspondant (et le nom s'il est disponible). Lorsque vous répondez à l'appel, les informations disparaissent de l'écran LCD, mais les informations d'appel sont stockées dans la mémoire des ID d'appelant.

- Le numéro (ou du nom) s'affichent sur l' écran LCD.
- Le message `ID inconnue` signifie que l'appel est en dehors de votre zone du service ID d'appelant.
- Le message `ID Refusé` signifie que l'appelant a intentionnellement bloqué la transmission des informations.

Vous pouvez imprimer les informations d'ID d'appelant reçues sur la machine. (Voir *Affichage de la liste des ID des appelants* à la page 45.)

Remarque

- Le service ID d'appelant varie en fonction des opérateurs téléphoniques. Contactez votre opérateur téléphonique pour connaître le type de service disponible dans votre région.
- La fonction peut ne pas être disponible dans certains pays.

Activation de l'ID de l'appelant

Si l'affichage de l'ID de l'appelant est activé sur la ligne, cette fonction doit être fixée sur `Oui` pour pouvoir afficher le numéro de téléphone du correspondant sur l'écran LCD lorsque le téléphone sonne.

1. Appuyez sur **Menu**, **2**, **0**, **2**.
2. Appuyez sur ▲ ou ▼ pour choisir `Oui` (ou `Non`).
   Appuyez sur **OK**.
3. Appuyez sur **Arrêt/Sortie**.

Affichage de la liste des ID des appelants

La machine stocke les informations des trente derniers appels dans la liste des ID des appelants. Vous pouvez afficher ou imprimer cette liste. Lorsque la machine reçoit le -trente-et-unième appel, cet appel remplace les informations du premier appel.

1. Appuyez sur **Menu**, **2**, **0**, **2**.
2. Appuyez sur ▲ ou ▼ pour choisir `Afficher#`.
   Appuyez sur **OK**.
   L'ID de l'appelant du dernier appel s'affiche. Si aucun ID n'est stocké, le bipeur retentit et `Pas ID appelant` s'affiche.
3. Appuyez sur ▲ ou ▼ pour parcourir la mémoire d'ID d'appelant pour choisir l'ID d'appelant à afficher, puis appuyez sur **OK**.
   L'écran LCD indique le numéro de l'appelant et la date et l'heure de l'appel.
4. Lorsque vous avez terminé, appuyez sur **Arrêt/Sortie**.

Affichage de la liste des ID des appelants

1. Appuyez sur **Menu**, **2**, **0**, **2**.
2. Appuyez sur ▲ ou ▼ pour choisir `Imp. rapport`.
   Appuyez sur **OK**.
   Si aucun ID d'appelant n'est stocké, le bipeur retentit et `Pas ID appelant` s'affiche sur l'écran LCD.
3. Appuyez sur **Marche**.
4. Lorsque vous avez terminé, appuyez sur **Arrêt/Sortie**.

Réglage du type de ligne téléphonique

Si vous connecter l'appareil à un autocommutateur privé (PBX) ou une ligne RNIS pour envoyer ou recevoir des fax, vous devez changer le type de ligne téléphonique en procédant comme suit. Si vous utilisez une ligne dotée d'un autocommutateur privé, vous pouvez également paramétrer votre appareil pour toujours accéder ou non à une ligne extérieure.

1. Appuyez sur **Menu**, **0**, **6**.
2. Appuyez sur ▲ ou ▼ pour choisir `PBX`, `ISDN` (ou `Normale`).
   Appuyez sur **OK**.
3. Exécutez l'une des actions suivantes :
   - Si vous choisissez `ISDN` ou `Normale`, allez à l'étape ❼.
   - Si vous choisissez `PBX`, allez à ❹.
4. Exécutez l'une des actions suivantes :
   - Si vous voulez changer le numéro de préfixe actuel, appuyez sur **1** et allez à ❺.
   - Si vous ne voulez pas changer le numéro de préfixe actuel, appuyez sur **2** et allez à ❼.
5. Entrez le préfixe (jusqu'à 5 chiffres) à l'aide du pavé numérique.
   Appuyez sur **OK**.

Remarque

- Vous pouvez utiliser les chiffres 0 à 9, #, ∗ et !.

  (Appuyez sur **Tél/R** pour afficher "!".)

  Vous ne pouvez pas utiliser ! avec d'autres numéros ou caractères.

  Si votre système téléphonique nécessite un rappel de type pause minuté, appuyez sur **Tél/R** pour entrer la pause.
- Si le mode de composition par impulsion est actif, # et ∗ ne sont pas disponibles.

6. Appuyez sur ▲ ou ▼ pour choisir `Activé` ou `Toujours`.
   Appuyez sur **OK**.

Remarque

- Si vous choisissez `Activé`, appuyez sur **Tél/R** ("!" s'affiche) pour accéder à la ligne extérieure.
- Si vous choisissez `Toujours`, vous pouvez accéder à une ligne extérieure sans appuyer sur **Tél/R**.

7. Appuyez sur **Arrêt/Sortie**.

PBX et TRANSFERT

L'appareil est initialement réglé sur `Normale`, ce qui vous permet de le relier à une ligne RTPC (réseau téléphonique public commuté) standard. Toutefois, de nombreux bureaux utilisent un système téléphonique central ou un autocommutateur privé (PBX). Votre appareil peut être branché sur la plupart des types de PBX. La fonction de rappel de l'appareil ne prend en charge que les rappels de type pause minutée (TBR). Le TBR fonctionne avec la plupart des systèmes PBX et vous permet d'avoir accès à une ligne extérieure ou de transférer un appel vers un autre poste. La fonction est active quand vous appuyez sur la touche **Tél/R**.

Connexion à un téléphone répondeur externe

Vous pouvez connecter un répondeur externe (REP) sur la même ligne que votre appareil. Lorsque le répondeur répond à un appel, votre appareil va “écouter” les tonalités CNG (appel de fax) envoyées par un télécopieur transmetteur. S’il peut les interpréter, il prend l’appel et reçoit le fax. Dans le cas contraire, il laisse votre REP prendre un message vocal et `Téléphone` s'affiche à l'écran.

Le REP externe doit répondre aux appels dans un délai maximum de quatre sonneries (la configuration recommandée est de deux sonneries). Tant que le REP externe n'a pas répondu à l'appel, l'appareil ne peut pas interpréter les tonalités CNG. Les tonalités CNG émises par l’appareil transmetteur ne durent huit à dix secondes. Nous ne recommandons pas l’utilisation de la fonction d’économiseur de taxe sur votre répondeur externe si quatre sonneries lui sont nécessaires pour s'activer.

Remarque

Si vous avez des problèmes lors de la réception de fax, réduisez la longueur des sonneries sur votre REP externe.

Branchements

Le REP externe doit être branché comme illustré ci-après.

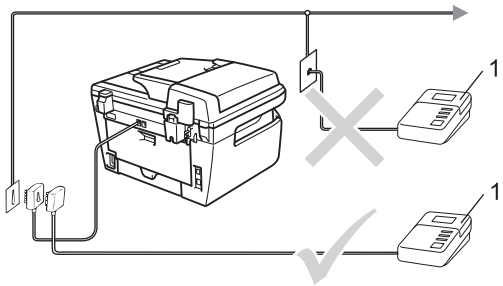

1 REP

1. Réglez le nombre de sonneries du répondeur externe sur une ou deux sonneries. (La configuration de la longueur de sonnerie de l’appareil n'est pas prise en compte.)
2. Enregistrez le message sortant sur votre répondeur externe.
3. Mettez le REP en mode de réponse aux appels.
4. Réglez le mode de réception sur `Tel/Rep.Ext`. (Voir *Sélection du mode de réception* à la page 39.)

Enregistrement d'un message sortant (OGM)

1. Enregistrez 5 secondes de silence au début de votre message. Ceci permet à votre appareil d'interpréter les tonalités de fax.
2. Assurez-vous que le message ne dépasse pas 20 secondes.
3. Terminez votre message annonce de 20 secondes en indiquant votre code d'activation à distance pour les correspondants qui envoient des fax manuellement. Par exemple, "Après le bip, laissez un message ou envoyer un fax en appuyant sur ∗**51** et sur Démarrer".

Remarque

- Vous devez activer le paramètre des codes à distance pour pouvoir utiliser le code d'activation à distance ∗51. (Voir *Utilisation des codes à distance* à la page 49.)
- Nous vous recommandons de commencer votre message sortant (OGM) par un blanc de 5 secondes parce que l'appareil ne peut pas détecter la tonalité de fax en présence de voix fortes. Vous pouvez, si vous le préférez, ne pas enregistrer ce blanc mais si votre appareil ne reçoit pas de fax, réenregistrez le message sortant en commençant par ce blanc.

Branchements multilignes (PBX)

Nous vous conseillons de demander à la société qui a installé votre PBX de brancher votre appareil. Si vous disposez d'un système multiligne, nous vous conseillons de demander à l'installateur de connecter l'unité à la dernière ligne du système pour éviter que l'appareil ne s'enclenche chaque fois que le système reçoit des appels téléphoniques. Si tous les appels entrants sont pris en charge par un standardiste, il est conseillé de régler le mode de réception sur `Manuel`.

Nous ne pouvons pas garantir le bon fonctionnement de votre appareil dans toutes les circonstances s'il est relié à un PBX. Si vous rencontrez des problèmes lors de l'envoi ou de la réception de fax, prenez d'abord contact avec la société en charge de votre PBX.

Téléphones et postes téléphoniques externes

Remarque

Vous devez activer le paramètre Codes à distance pour pouvoir utiliser le code d'activation à distance ∗51 et le code de désactivation à distance 51. (Voir *Utilisation des codes à distance* à la page 49.)

Fonctionnement avec des téléphones supplémentaires

Si vous répondez à un appel de fax sur un poste téléphonique ou un téléphone externe connecté au connecteur jack EXT du correctement relié au connecteur approprié de l'appareil, vous pouvez faire basculer l'appel sur votre appareil en utilisant le code d'activation à distance. Dès que vous composez le code d'activation à distance ∗**51**, l'appareil commence à recevoir le fax.

Si vous répondez à un appel et que personne n’est en ligne :

Il s’agit sans doute d’un fax que vous devez recevoir manuellement.

Appuyez sur ∗**51** et attendez la tonalité stridente ou l'affichage du message `Réception` sur l’écran LCD de l’appareil, puis raccrochez.

Remarque

Vous pouvez également utiliser la fonction de détection de fax pour faire basculer l’appel sur votre machine. (Voir *Détection de Fax* à la page 41.)

Pour le mode Fax/Tél uniquement

Lorsque la machine est en mode Fax/Tél, il utilise la durée de sonnerie F/T (pseudo/double sonnerie) pour vous signaler la présence d’un appel vocal.

Décrochez le combiné du téléphone externe, puis appuyez sur **Tél/R** pour répondre à l’appel.

Si vous êtes près d’un poste téléphonique, vous devez décrocher le combiné pendant la sonnerie F/T, puis appuyer sur **#51** entre les pseudo-sonneries doubles. Si personne ne vous répond ou si quelqu'un veut vous envoyer un fax, basculez l'appel sur la machine en appuyant sur ∗**51**.

Connexion à un téléphone ou un poste externe

Vous pouvez brancher un téléphone distinct directement sur votre appareil comme indiqué sur le schéma ci-dessous.

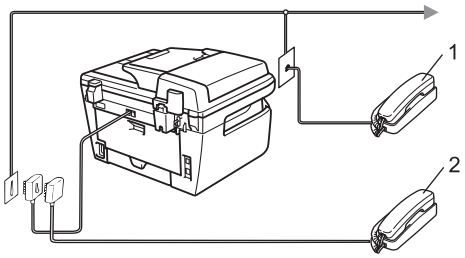

1 Téléphone supplémentaire

Lorsque vous utilisez un téléphone externe, le message `Téléphone` s'affiche sur l'écran LCD.

Utilisation d'un combiné externe sans fil non-Brother

Si votre téléphone sans fil non-Brother est raccordé au cordon téléphonique du téléphone (voir page 48) et que vous vous déplacez avec le téléphone sans fil, il est plus simple de répondre aux appels pendant la sonnerie.

Si la machine répond en premier, vous devez vous rendre à la machine et appuyez sur **Tél/R** pour transférer l'appel vers le téléphone sans fil.

Utilisation des codes à distance

Code d'activation distance

Si vous répondez à un appel de fax sur un poste ou un téléphone externe, vous pouvez indiquer à la machine de recevoir l'appel en entrant le code d'activation à distance ∗**51**. Attendez les sons stridents, puis raccrochez le combiné. (Voir *Détection de Fax* à la page 41.) Le correspondant doit appuyer sur Démarrer pour envoyer le fax.

Code de désactivation à distance

Si vous recevez un appel vocal alors que l'appareil se trouve en mode F/T, ce dernier émet la (double)-sonnerie F/T après la sonnerie initiale. Si vous répondez à l'appel sur un poste téléphonique, vous pouvez désactiver la sonnerie F/T en appuyant sur **#51** (n'oubliez pas d'appuyer sur *entre* les sonneries).

Activation des codes à distance

Vous devez activer le paramètre Codes à distance pour pouvoir utiliser le code d'activation à distance et le code de désactivation à distance.

1. Vérifiez que vous êtes en mode Fax.
2. Appuyez sur **Menu 2**, **1**, **4**.
3. Appuyez sur ▲ ou sur ▼ pour choisir `Oui`.
4. Si vous ne voulez pas changer le code d'activation à distance, appuyez sur **OK**.
5. Si vous ne voulez pas changer le code de désactivation à distance, appuyez sur **OK**.
6. Appuyez sur **Arrêt/Sortie**.

Modification des codes à distance

Le code d'activation à distance prédéfini est ∗**51**. Le code de désactivation à distance prédéfini estt **#51**. Si votre communication est constamment coupée lorsque vous interrogez votre répondeur externe, essayez de remplacer les codes d'interrogation à distance à- trois chiffres, par exemple, **###** et **555**.

1. Vérifiez que vous êtes en mode Fax.
2. Appuyez sur **Menu 2**, **1**, **4**.
3. Appuyez sur ▲ ou ▼ pour choisir `Oui` (ou `Non`).
   Appuyez sur **OK**.
4. Si vous avez choisi `Oui` à l'étape ❸, saisissez le nouveau code d'activation à distance.
   Appuyez sur **OK**.
5. Entrez le nouveau code de désactivation à distance.
   Appuyez sur **OK**.
6. Appuyez sur **Arrêt/Sortie**.

8 Numérotation et stockage des numéros

Comment composer un numéro

Vous pouvez composer un numéro de l'une des manières suivantes.

Manuelle numérotation

Utilisez le pavé numérique pour saisir tous les chiffres du numéro de téléphone ou de fax.

Monotouche numérotation

Appuyez sur la monotouche sous laquelle le numéro à appeler est enregistré. (Voir *Stockage des numéros monotouches* à la page 51.)

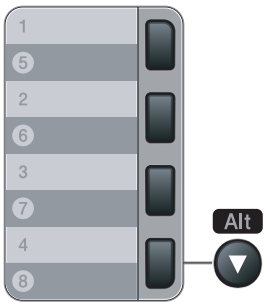

Pour composer les numéros monotouches de 5 à 8, appuyez simultanément sur la touche **Alt** et sur la monotouche.

Numérotation abrégée

Appuyez sur **Rechercher/Num. Abrégé**, puis sur le numéro abrégé à trois chiffres. (Voir *Stockage de numéros abrégés* à la page 52.)

Remarque

Si le message `Non assigné` s'affiche sur l'écran LCD lorsque vous saisissez un numéro monotouche ou abrégé, cela signifie que ce numéro n'est pas assigné.

Rechercher

Vous pouvez rechercher dans l'ordre alphabétique les noms enregistrés dans la mémoire des numéros monotouches et dans celle des numéros abrégés. (Voir *Stockage des numéros monotouches* à la page 51 et *Stockage de numéros abrégés* à la page 52.)

1. Appuyez sur **Rechercher/Num. Abrégé**.
2. Appuyez sur ▼.
3. Appuyez sur la touche du pavé numérique pour saisir la première lettre du nom. (Consultez le tableau à la *Saisie de texte* à la page 147 pour saisir plus facilement les lettres.)
   Appuyez sur **OK**.
4. Appuyez sur ▲ ou sur ▼ pour faire défiler les noms et retrouver celui que vous recherchez.
   Appuyez sur **OK**.
5. Appuyez sur **Marche**.

Remarque

- Si à l'étape ❸xx, vous n'indiquez aucune lettre et appuyez sur **OK**, tous les noms enregistrés s'affichent. Appuyez sur ▲ ou sur ▼ pour faire défiler les noms et retrouver celui que vous recherchez.
- Si `Aucun contact` s'affiche sur l'écran LCD lorsque vous entrez la première lettre du nom, cela signifie qu'aucun nom commençant par lettre n'est enregistré.

Recomposition du numéro de fax

Lors de l'envoi automatique d'un fax, l'appareil recompose automatiquement le numéro jusqu'à trois fois, à cinq minutes d'intervalle, si la ligne est occupée.

Si vous envoyez un fax manuellement et que la ligne est occupée, appuyez sur **Bis/Pause**, attendez la réponse de l'autre fax récepteur, puis appuyez sur **Marche** pour réessayer. Si vous souhaitez rappeler le dernier numéro composé, vous pouvez gagner du temps en appuyant sur **Bis/Pause** et **Marche**.

Bis/Pause ne fonctionne que si vous avez composé le numéro à partir du panneau de commande.

Enregistrement des numéros

Vous pouvez configurer votre appareil pour exécuter les types suivants de numérotation simple : monotouche, numéro abrégé et groupe de diffusion de fax. Vous pouvez également spécifier la résolution par défaut de chaque numéro monotouche et abrégé. Lorsque vous composez un numéro à composition rapide, le nom (si vous en avez enregistré un) ou le numéro s'affiche sur l'écran LCD. Vous pouvez également enregistrer un profil de numérisation avec le numéro de fax.

Même en cas de coupure de courant, les numéros à composition rapide enregistrés dans la mémoire sont conservés.

Un profil de numérisation consiste en la résolution et les autres paramètres de numérisation que vous choisissez lorsque vous enregistrez un numéro.

Enregistrement d'une pause

Appuyez sur **Bis/Pause** pour insérer une pause de 3,5 secondes entre les numéros. Vous pouvez appuyer autant de fois que nécessaire sur **Bis/Pause** pour augmenter la durée de la pause.

Stockage des numéros monotouches

Votre appareil dispose de 4 monotouches vous permettant d'enregistrer 8 numéros de fax ou de téléphone pour les automatiquement. Pour avoir accès aux numéros 5 à 8, appuyez simultanément sur la touche **Alt** et sur la monotouche.

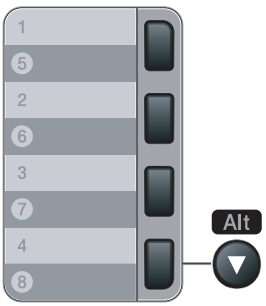

1. Appuyez sur **Menu**, **2**, **3**, **1**.
2. Appuyez sur la monotouche sous laquelle vous souhaitez enregistrer un numéro.
3. Entrez le numéro (20 chiffres max.). Appuyez sur **OK**.
4. Exécutez l'une des actions suivantes :
   - Saisissez le nom à l'aide du pavé numérique (15 caractères max.). Appuyez sur **OK**.
   - Appuyez sur **OK** pour enregistrer le numéro sans l'associer à un nom.
5. Exécutez l'une des actions suivantes :
   - Pour enregistrer une résolution de fax avec le numéro, appuyez sur ▲ ou ▼ pour choisir `stand.`, `fin`, `s.fin` ou `photo`. Appuyez sur **OK**.
   - Appuyez sur **OK** si vous ne souhaitez pas modifier la résolution par défaut.
6. Exécutez l'une des actions suivantes :
   - Pour enregistrer un autre numéro monotouche, allez à ❷.
   - Pour terminer l'enregistrement des numéros monotouches, appuyez sur **Arrêt/Sortie**.

Stockage de numéros abrégés

Vous pouvez enregistrer les numéros fréquemment utilisés sous des numéros abrégés. De cette manière, il vous suffit pour les composer d'appuyer sur quelques touches (**Rechercher/Num. Abrégé**, le numéro à trois chiffres et **Marche**). L'appareil peut enregistrer 200 numéros abrégés (de 001 à 200).

1. Appuyez sur **Menu**, **2**, **3**, **2**.
2. Servez-vous du pavé numérique pour entrer un numéro abrégé à trois- chiffres (001-200). Appuyez sur **OK**.
3. Entrez le numéro (20 chiffres max.). Appuyez sur **OK**
4. Exécutez l'une des actions suivantes :
   - Saisissez le nom à l'aide du pavé numérique (15 caractères max.). Appuyez sur **OK**.
   - Appuyez sur **OK** pour enregistrer le numéro sans l'associer à un nom.
5. Exécutez l'une des actions suivantes :
   - Pour enregistrer une résolution de fax avec le numéro, appuyez sur ▲ ou ▼ pour choisir `stand.`, `fin`, `s.fin` ou `photo`. Appuyez sur **OK**.
   - Appuyez sur **OK** si vous ne souhaitez pas modifier la résolution par défaut.
6. Exécutez l'une des actions suivantes :
   - Pour enregistrer un autre numéro abrégé, allez à l'étape ❷.
   - Pour terminer l'enregistrement des numéros abrégés, appuyez sur **Arrêt/Sortie**.

Remarque

Lorsque vous faites une diffusion et que vous avez sauvegardé un profil de numérisation avec le numéro, le profil de numérisation du numéro monotouche, abrégé ou de groupe que vous avez sélectionné en premier est appliqué à la diffusion.

Modification des numéros monotouches et des numéros abrégés

Si vous essayez de remplacer un numéro monotouche ou abrégé existant, le nom ou le numéro déjà enregistré s'affiche sur l'écran LCD. Si la machine contient un travail planifié ou si vous avez défini un numéro de renvoi de fax, un message vous demande si vous voulez changer le numéro.

1. Exécutez l'une des actions suivantes :
   - Pour modifier le numéro enregistré, appuyez sur **1**.
   - Pour quitter sans apporter de modifications, appuyez sur **2**.

```
#005:MIKE
1.Changez 2.Quit
```

2. Entrez un nouveau numéro ou caractère. Appuyez sur **OK**.
3. Appuyez sur ◀ ou sur ▶ pour placer le curseur sous le caractère à modifier, puis appuyez sur **Effacer/Retour** pour l'effacer. Répétez l'opération pour chaque caractère à effacer.

Configuration de groupes de diffusion

Si vous envoyez fréquemment le même fax à plusieurs numéros de fax, vous pouvez configurer un groupe.

Les groupes sont enregistrés sous une monotouche ou un numéro abrégé. Chaque groupe utilise une monotouche ou un emplacement de numéro abrégé. Vous pouvez ainsi envoyer le même fax à tous les numéros enregistrés dans un groupe en appuyant simplement sur une monotouche ou en saisissant un numéro abrégé, puis en appuyant sur **Marche**.

Avant d'ajouter des numéros à un groupe, vous devez les enregistrer sous un numéro monotouche ou abrégé. Vous pouvez programmer jusqu'à 8 petits groupes ou assigner jusqu'à 207 numéros à un grand groupe.

1. Appuyez sur **Menu**, **2**, **3**, **3**.
2. Choisissez un emplacement vide où vous souhaitez enregistrer le groupe en procédant de l'une des manières suivantes :
   - Appuyez sur une monotouche.
   - Appuyez sur **Rechercher/Num. Abrégé**, puis entrez l'emplacement de numéro abrégé à trois chiffres.

     Appuyez sur **OK**.
3. Utilisez le pavé numérique pour saisir le numéro du groupe (de 01 à 08). Appuyez sur **OK**.
4. Pour ajouter des numéros monotouches ou des numéros abrégés, procédez comme suit :
   - Pour les numéros monotouches, appuyez sur les monotouches les unes après les autres.
   - Pour les numéros abrégés, appuyez sur **Rechercher/Num. Abrégé**, puis entrez l'emplacement de numéro abrégé à trois chiffres.

   L'écran LCD affiche les numéros sélectionnés en faisant précéder les numéros monotouches du symbole ∗ et les numéros abrégés du symbole # (par exemple ∗006, #009).
5. Appuyez sur **OK** lorsque vous avez terminé d'ajouter des numéros.
6. Exécutez l'une des actions suivantes :
   - Saisissez le nom à l'aide du pavé numérique (15 caractères max.). Consultez le tableau à la *Saisie de texte* à la page 147 pour saisir plus facilement les lettres.

     Appuyez sur **OK**.
   - Appuyez sur **OK** pour enregistrer le groupe sans l'associer à un nom.
7. Exécutez l'une des actions suivantes :
   - Pour enregistrer une résolution de fax avec le numéro, appuyez sur ▲ ou ▼ pour choisir `stand.`, `fin`, `s.fin` ou `photo`.
     Appuyez sur **OK**.
   - Appuyez sur **OK** si vous ne souhaitez pas modifier la résolution par défaut.

8 Exécutez l'une des actions suivantes :

- Pour enregistrer un autre groupe de diffusion, appuyez sur **OK**. Allez à l'étape ❷.
- Pour terminer l'enregistrement de groupes de diffusion, appuyez sur **Arrêt/Sortie.**

Combinaison de numéros à composition rapide

Vous pouvez combiner plusieurs numéros à composition rapide lors de la numérotation. Cette fonction peut s'avérer utile lorsque vous devez composer un code d'accès pour un appel longue distance à tarif réduit.

Vous avez, par exemple, enregistré '555' sous le numéro abrégé 003 et '7000' sous le numéro abrégé 002. Vous pouvez combiner ces deux numéros pour composer le '555-7000' en appuyant sur les touches suivantes :

Appuyez sur **Rechercher/Num. Abrégé**, **003**. Appuyez sur **Rechercher/Num. Abrégé**, **002** et **Marche**.

Vous pouvez ajouter les numéros manuellement au moyen du pavé numérique :

Appuyez sur **Rechercher/Num. Abrégé**, **003**, **7001** (sur le pavé numérique), puis sur **Marche** .

Vous composez le numéro '555-7001'. Vous pouvez également ajouter une pause en appuyant sur la touche **Bis/Pause**.

Fréquences vocales ou impulsions

Si vous passez par un service de numérotation par impulsions et que vous devez envoyer des signaux à fréquences vocales (pour les services bancaires téléphoniques, par exemple), procédez comme suit. Si vous utilisez un téléphone à touches, cette fonction est inutile pour envoyer des signaux à fréquences vocales.

1 Décrochez le combiné du téléphone externe.

2 Appuyez sur * sur le panneau de commande de l'appareil. Tous les chiffres composés transmettent des signaux à fréquences vocales. Quand vous raccrochez, l'appareil rebascule sur la numérotation par impulsions.

9 Options de fax à distance

Les options de fax à distance vous permettent de recevoir des fax quand vous n'êtes pas à proximité de l'appareil.

Vous ne pouvez utiliser *qu'une seule* option de fax à distance à la fois.

Réadressage de fax

La fonction de réadressage de fax vous permet de retransmettre automatiquement les fax que vous avez reçus vers un autre télécopieur. Si vous sélectionnez l'option d'impression de sauvegarde active, l'appareil imprime également le fax.

1. Appuyez sur **Menu**, **2**, **5**, **1**.
2. Appuyez sur ▲ ou sur ▼ pour choisir `Réadressage fax`.
   Appuyez sur **OK**.
   L'écran LCD vous invite à saisir le numéro de fax auquel vous souhaitez transférer les fax.
3. Entrez le numéro de réadressage à trois chiffres (20 chiffres maximum).
   Appuyez sur **OK**.
4. Appuyez sur ▲ ou sur ▼ pour choisir `Activé` ou `Désactivé`.
   Appuyez sur **OK**.

   ```
   Imp.sauvegarde
   Activé
   ```
5. Appuyez sur **Arrêt/Sortie**.

Remarque

Si vous sélectionnez l'option d'impression de sauvegarde active, l'appareil imprime également le fax sur pour que vous en conserviez une copie. Il s'agit d'une fonction de sécurité en cas de coupure de courant avant l'envoi du fax ou d'un problème au niveau du télécopieur récepteur. Le MFC-7840W peut stocker les fax pendant 4 jours en cas de coupure électrique. Les fax stockés dans la mémoire du MFC-7320 ou du MFC-7440N seront supprimés.

Mémoriser fax

La fonction Mémoriser fax vous permet de sauvegarder les fax reçus dans la mémoire de l'appareil. Vous pouvez récupérer les fax enregistrés d'un fax installé dans un autre endroit à l'aide des commandes de récupération à distance. Voir *Récupération des fax* à la page 59. Votre appareil imprime automatiquement une copie du fax enregistré.

1. Appuyez sur **Menu**, **2**, **5**, **1**.
2. Appuyez sur ▲ ou sur ▼ pour choisir `Mémoriser fax`.
   Appuyez sur **OK**.
3. Appuyez sur **Arrêt/Sortie**.

Réception de PC Fax

Si vous activer la fonction de réception de fax PC, la machine stocke les fax reçus en mémoire et les envoie automatiquement au PC. Vous pouvez utiliser votre PC pour afficher et enregistrer ces fax.

Même si vous avez éteint le PC (la nuit ou le week-end, par exemple), la machine reçoit et stocke les fax dans sa mémoire. L'écran LCD indique le nombre de fax stockés reçus, par exemple `Mess. fax PC:001`
Lorsque vous démarrez le PC et que le logiciel de réception de fax PC est actif, la machine transfère les fax vers le PC automatiquement.

Pour transférer les fax reçus vers votre PC, vous devez disposer du logiciel de réception PC sur votre PC. (*Pour plus d'informations, voir Réception de fax PC dans le Guide utilisateur - Logiciel sur le CD-ROM.*)

1. Appuyez sur **Menu**, **2**, **5**, **1**.
2. Appuyez sur ▲ ou sur ▼ pour choisir `Récept. PC-FAX`.
   Appuyez sur **OK**.
3. Appuyez sur ▲ ou ▼ pour choisir `<USB>` ou le nom de votre ordinateur si l'appareil est connecté en réseau* (* MFC-7440N et MFC-7840W uniquement).

   ```
   Sélect. ▲▼ ou OK
   <USB>
   ```

   Appuyez sur **OK**.
4. Appuyez sur ▲ ou sur ▼ pour choisir `Activé` ou `Désactivé`.

   ```
   Imp.sauvegarde
   Désactivé
   ```

   Appuyez sur **OK**.
5. Appuyez sur **Arrêt/Sortie**.

Remarque

- Pour pouvoir configurer la réception de fax PC, vous devez installer le logiciel MFL-Pro Suite sur votre PC. Vrifiez que le PC est connect et sous tension. *(Pour plus d'informations, voir Réception PC-FAX dans le Guide utilisateur - Logiciel sur le CD-ROM.)*
- Si votre appareil rencontre un problème et ne peut pas imprimer les fax enregistrés en mémoire, vous pouvez utiliser ce réglage pour transférer les fax vers votre ordinateur. (Pour plus de détails, voir *Messages d'erreur et de maintenance* à la page 104.)
- Si vous sélectionnez l'option d'impression de sauvegarde active, l'appareil imprime également le fax pour que vous en conserviez une copie. Il s'agit d'une fonction de sécurité dans le cas où surviendrait une coupure de courant avant l'envoi du fax ou un problème au niveau du télécopieur récepteur. Le MFC-7840W peut stocker les fax pendant 4 jours en cas de coupure électrique. Les fax stockés dans la mémoire du MFC-7320 ou du MFC-7440N seront supprimés.
- La réception de fax PC n'est pas prise en charge sous Mac OS. (Voir *Réception de fax PC* dans le Guide utilisateur - Logiciel sur le CD-ROM.)

Modification des options de fax à distance

Si des fax reçus sont laissés dans la mémoire de la machine lorsque vous activez une autre option de fax à distance, le message suivant s'affiche sur l'écran LCD :

```
Eff. tous doc.?
1.Oui 2.Non
```

ou

```
Imprim.tous fax?
1.Oui 2.Non
```

- Si vous appuyez sur **1**, les fax présents en mémoire sont effacés ou imprimés avant la modification du réglage. Toute copie de sauvegarde ayant déjà été imprimée, ne peut plus être imprimée.
- Si vous appuyez sur **2**, les fax présents en mémoire ne sont ni effacés ni imprimés et la configuration reste inchangée.

Si des fax reçus sont laissés dans la mémoire de la machine lorsque vous passez d'une option de fax à distance `Réadressage fax` depuis une autre option de fax à distance (`Réadressage fax` ou `Mémoriser fax`, le message suivant s'affiche sur l'écran LCD :

```
Envoy. fax à PC?
1.Oui 2.Non
```

- Si vous appuyez sur **1**, les fax en mémoire sont envoyés au PC avant la modification du paramétrage.
- Si vous appuyez sur **2**, les fax présents en mémoire ne sont ni effacés ni transférés vers votre ordinateur et la configuration reste inchangée.

Remarque

Si vous sélectionnez l'option d'impression de sauvegarde active, la machine imprime également le fax sur pour que vous en conserviez une copie. Il s'agit d'une fonction de sécurité en cas de coupure de courant avant l'envoi du fax ou d'un problème au niveau du télécopieur récepteur. Le MFC-7840W peut stocker les fax pendant quatre jours en cas de coupure électrique. Les fax stockés dans la mémoire du MFC-7320 ou du MFC-7440N seront supprimés.

Désactivation des options de fax à distance

1. Appuyez sur **Menu**, **2**, **5**, **1**.
2. Appuyez sur ▲ ou sur ▼ pour choisir `Non`. Appuyez sur **OK**.

Remarque

Si des fax reçus se trouvent toujours dans la mémoire de la machine, des options sont disponibles sur l'écran LCD. (Voir *Modification des options de fax à distance* à la page 57.)

3. Appuyez sur **Arrêt/Sortie**.

Récupération à distance

La fonction de récupération à distance vous permet de récupérer les fax enregistrés en mémoire lorsque vous n'êtes pas à proximité de l'appareil. Vous pouvez interroger la machine depuis n'importe quel téléphone ou fax à fréquences vocales en utilisant le code d'accès à distance pour récupérer vos messages.

Configuration d'un code d'accès à distance

Le code d'accès à distance vous permet d'accéder aux fonctions de récupération à distance lorsque vous n'êtes pas à proximité de votre appareil. Pour pouvoir utiliser l'accès à distance et les fonctions de récupération à distance, vous devez configurer votre propre code. Le code par défaut est un code inactif : – – –✳.

1. Appuyez sur **Menu**, **2**, **5**, **2**.
2. Tapez un code à trois chiffres en utilisant les chiffres **0** – **9**, ✳ ou **#**. Appuyez sur **OK**.
3. Appuyez sur **Arrêt/Sortie**.

Remarque

N'utilisez pas le code de réception de fax à distance (✳**51**) ou le code de désactivation à distance (**#51**). (Voir *Modification des codes à distance* à la page 49.)

Vous pouvez changer votre code à tout moment. Si vous souhaitez désactiver votre code, appuyez sur **Effacer/Retour** et **OK** à l'étape ❷ pour restaurer le réglage par défaut – – –✳.

Utilisation de votre code d'accès à distance

1. Composez votre numéro de fax sur un téléphone ou un autre télécopieur à touches.
2. Lorsque la machine répond, entrez immédiatement votre code d'accès à distance.
3. L'appareil signale avoir reçu des messages :
   - *Aucun bip*

     Aucun message reçu.
   - *1 bip long*

     Fax reçu.
4. L'appareil émet deux bips courts pour vous inviter à saisir une commande. Si vous n'entrez pas la commande dans un délai de 30 secondes, la machine raccroche. Si vous saisissez une commande non valide, l'appareil émet trois bips.
5. Appuyez sur **9 0** pour réinitialiser l'appareil une fois l'interrogation terminée.
6. Raccrochez.

Remarque

Si l'appareil est réglé en mode `Manuel`, vous pouvez toujours accéder aux fonctions de récupération à distance. Composez le numéro de fax normalement et laissez sonner l'appareil. Après 2 minutes, vous entendrez un bip long qui vous indique de saisir le code d'accès à distance. Vous disposez de 30 secondes pour saisir le code.

Récupération des fax

1. Composez votre numéro de fax sur un téléphone ou un autre télécopieur à touches.
2. Dès que la machine répond à l'appel, saisissez immédiatement votre code d'accès à distance (3 chiffres suivis de ∗). Un bip long vous signale que vous avez reçu des messages.
3. Lorsque vous entendez deux bips courts, tapez **9 6 2** sur le pavé numérique.
4. Attendez le bip long, et, à l'aide du pavé numérique, composez le numéro du télécopieur distant auquel vous souhaitez envoyer vos fax, puis tapez **##** (20 chiffres max.).
5. Dès que la machine émet un bip, raccrochez. La machine appelle l'autre télécopieur qui imprime alors vos fax.

Remarque

Vous pouvez insérer une pause dans un numéro de fax à l'aide de la touche #.

Modification du numéro de réadressage de fax

Vous pouvez modifier le numéro de réadressage de fax par défaut à partir d'un autre téléphone ou télécopieur à touches.

1. Composez votre numéro de fax sur un téléphone ou un autre télécopieur à touches.
2. Dès que votre appareil répond à l'appel, saisissez votre code d'accès à distance (3 chiffres suivis par ∗). Un bip long vous signale que vous avez reçu des messages.
3. Lorsque vous entendez deux bips courts, tapez **9 5 4** sur le pavé numérique.
4. Attendez le bip long, puis à l'aide du pavé numérique, tapez le nouveau numéro du télécopieur distant auquel vous souhaitez envoyer vos fax, puis tapez **##** (20 chiffres max.).
5. Appuyez sur **9 0** pour réinitialiser l'appareil une fois l'interrogation terminée.
6. Dès que l'appareil émet un bip, raccrochez.

Remarque

Vous pouvez insérer une pause dans un numéro de fax à l'aide de la touche #.

Commandes de fax à distance

Suivez les commandes ci-dessous pour accéder aux fonctions quand vous n'êtes pas à proximité de votre appareil. Lorsque vous appelez la machine et que vous saisissez votre code d'accès à distance (3 chiffres suivis de ∗), la machine émet deux bips courts pour vous demander d'entrer une commande à distance.

Commandes à distance		Détails de l'opération
95	**Modifiez les réglages de réadressage de fax ou de stockage des fax**	
	1 OFF	Vous pouvez choisir `Non` après avoir récupéré ou effacé tous vos messages.
	2 Réadressage de fax	Un bip long signifie la validation de la modification. Si vous entendez trois bips courts, le changement est impossible, car les conditions n'ont pas été respectées (par exemple, l'enregistrement d'un numéro de réadressage de fax). Vous pouvez enregistrer le nombre maximum de sonneries. (Voir *Modification du numéro de réadressage de fax* à la page 59.) Une fois le numéro enregistré, la fonction Réadressage de fax sera activée.
	4 Numéro de réadressage de fax	
	6 Mémoriser fax	
96	**Récupérez un fax**	
	2 Extraire tous les fax	Tapez le numéro d'un télécopieur distant chargé de recevoir les fax mémorisés. (Voir *Récupération des fax* à la page 59.)
	3 Effacer les fax de la mémoire	Si vous entendez un bip long, les fax ont été effacés de la mémoire.
97	**Vérifiez l'état de réception.**	
	1 Fax	Vous pouvez vérifier si votre appareil a reçu des fax. Le cas échéant, vous entendez un bip long. Sinon, vous entendez trois bips courts.
98	**Modifiez le mode de réception**	
	1 REP externe	Si vous entendez un bip long, votre modification a été acceptée.
	2 Fax/Tél	
	3 Fax uniquement	
90	**Sortie**	Appuyez sur **9 0** pour quitter le mode de récupération à distance. Attendez le bip long, puis raccrochez le combiné.

10 Relève

La relève vous permet de programmer votre appareil pour que d'autres correspondants puissent recevoir les fax que vous leur envoyez, mais dans ce cas ils payent la communication. Elle vous permet aussi d'appeler le télécopieur d'un autre correspondant pour récupérer un fax. Dans ce cas, c'est vous qui payez la communication. Pour que la fonction de relève fonctionne, elle doit être configurée sur les deux appareils. Certains télécopieurs ne prennent pas en charge la relève.

Réception par relève

La réception par relève vous permet d'appeler un autre télécopieur pour récupérer un fax.

1. Vérifiez que vous êtes en mode Fax.
2. Appuyez sur **Menu**, **2**, **1**, **8**.
3. Appuyez sur ▲ ou sur ▼ pour choisir `Standard`. Appuyez sur **OK**.
4. Tapez le numéro de fax que vous appelez en relève. Appuyez sur **Marche**.

Relève protégée

La relève protégée vous permet de contrôler qui a accès aux documents lorsque l'appareil est réglé pour une opération de relève. La fonction de relève protégée ne fonctionne qu'avec des télécopieurs Brother. Si vous voulez recevoir un fax d'un appareil Brother sécurisé, il vous faut saisir le code sécurisé.

1. Vérifiez que vous êtes en mode Fax.
2. Appuyez sur **Menu**, **2**, **1**, **8**.
3. Appuyez sur ▲ ou sur ▼ pour choisir `Protégé`.
   Appuyez sur **OK**.
4. Tapez le code sécurisé à quatre chiffres.
   Appuyez sur **OK**.
   Il s'agit du code sécurisé du télécopieur que vous appelez en relève.
5. Tapez le numéro de fax que vous appelez en relève.
6. Appuyez sur **Marche**.

Relève en différé

La fonction Relève en différé permet de programmer l'appareil pour commencer la réception par relève en différé. Vous ne pouvez programmer qu'*une* seule opération de relève en différé.

1. Vérifiez que vous êtes en mode Fax.
2. Appuyez sur **Menu**, **2**, **1**, **8**.
3. Appuyez sur ▲ ou sur ▼ pour choisir `Envoi différé`.
   Appuyez sur **OK**.
4. Saisissez l'heure (dans le format 24 heures) du début de la relève.
   Appuyez sur **OK**.
   Exemple : tapez 21:45 pour neuf heures quarante-cinq du soir.
5. Tapez le numéro de fax que vous appelez en relève. Appuyez sur **Marche**.
   L'appareil effectue l'appel de relève à l'heure que vous avez programmée.

Réception par relève séquentielle

Avec la réception par relève séquentielle, vous pouvez demander des documents auprès de plusieurs télécopieurs en une seule opération.

1. Vérifiez que vous êtes en mode Fax.
2. Appuyez sur **Menu**, **2**, **1**, **8**.
3. Appuyez sur ▲ ou ▼ pour choisir `Standard`, `Protégé` ou `Envoi différé`.
   Appuyez sur **OK**.
4. Choisissez l'une des options ci-dessous.
   - Si vous choisissez `Standard`, allez à ❺.
   - Si vous choisissez `Protégé`, entrez un numéro à quatre chiffres, appuyez sur **OK**, puis allez à l'étape ❺.
   - Si vous choisissez `Envoi différé`, tapez l'heure (dans le format 24 heures) du début de la relève, appuyez sur **OK**, puis allez à l'étape ❺.
5. Spécifiez les télécopieurs de destination à interroger au moyen d'une monotouche, d'un numéro abrégé, de la fonction Rechercher, d'un numéro de groupe ou du pavé numérique. Vous devez appuyer sur **OK** entre chaque emplacement.
6. Appuyez sur **Marche**.
   La machine appelle chaque numéro ou groupe l'un après l'autre pour un document.

Appuyez sur **Arrêt/Sortie** lorsque la machine compose pour annuler la relève.

Pour annuler toutes les tâches de réception par relève séquentielle, appuyez sur **Menu**, **2**, **7**. (Voir *Vérification et annulation des travaux en attente* à la page 38.)

Transmission par relève

La transmission par relève vous permet de configurer votre appareil pour qu'il attende l'appel d'un autre télécopieur qui pourra ainsi récupérer un document.

Configuration de la transmission par relève

1. Vérifiez que vous êtes en mode Fax.
2. Chargez votre document.
3. Appuyez sur **Menu**, **2**, **2**, **6**.
4. Appuyez sur ▲ ou ▼ pour choisir `Standard`.
   Appuyez sur **OK**.
5. Appuyez sur **2** pour choisir `2.Non` si vous ne souhaitez pas entrer d'autres paramètres lorsque l'écran LCD affiche le message suivant :

   ```
   Suivant
   1.Oui 2.Non
   ```

6. Appuyez sur **Marche**.
7. Si vous utilisez la vitre du scanner, l'écran LCD vous invite à choisir une des options ci-dessous :

   ```
   Page suivante?
   1.Oui 2.Non
   ```

   - Appuyez sur **1** pour envoyer une autre page. Allez à l'étape ❽.
   - Appuyez sur **2** ou sur **Marche** pour envoyer le document.
8. Placez la page suivante sur la vitre du scanner, puis appuyez sur **OK**. Répétez les étapes ❼ et ❽ pour chacune des autres pages.
   Votre appareil transmet automatiquement le fax.

Remarque

Le document sera mémorisé et pourra être récupéré depuis un autre télécopieur jusqu'à la suppression du fax de la mémoire.

Pour supprimer le fax de la mémoire, appuyez sur **Menu**, **2**, **7**. (Voir *Vérification et annulation des travaux en attente* à la page 38.)

Configuration de la transmission par relève avec code sécurisé

La relève protégée vous permet de contrôler qui a accès aux documents lorsque l'appareil est réglé pour une opération de relève. La fonction de relève protégée ne fonctionne qu'avec des télécopieurs Brother. Si une autre personne veut récupérer un fax dans votre appareil, elle devra d'abord saisir le code sécurisé.

1. Vérifiez que vous êtes en mode Fax.
2. Chargez votre document.
3. Appuyez sur **Menu**, **2**, **2**, **6**.
4. Appuyez sur ▲ ou sur ▼ pour choisir `Protégé`.
   Appuyez sur **OK**.
5. Saisissez un numéro à quatre chiffres.
   Appuyez sur **OK**.
6. Appuyez sur **2** pour choisir `2.Non` si vous ne souhaitez pas entrer d'autres paramètres lorsque l'écran LCD affiche le message suivant :

   ```
   Suivant
   1.Oui 2.Non
   ```

7. Appuyez sur **Marche**.
8. Si vous utilisez la vitre du scanner, l'écran LCD vous invite à choisir une des options ci-dessous :

   ```
   Page suivante?
   1.Oui 2.Non
   ```

   - Appuyez sur **1** pour envoyer une autre page.

     Allez à l'étape ❾.
   - Appuyez sur **2** ou sur **Marche** pour envoyer le document.
9. Placez la page suivante sur la vitre du scanner, puis appuyez sur **OK**. Répétez les étapes ❽ et ❾ pour chacune des autres pages.

   ```
   Placez page suiv
   Après app.sur OK
   ```

   Votre appareil transmet automatiquement le fax.

11 Impression des rapports

Rapports de fax

Certains rapports de fax (vérification des transmission et journal des fax) peuvent être imprimés automatiquement et manuellement.

Rapport de vérification de transmission

Vous pouvez vous servir du rapport de transmission pour prouver que vous avez envoyé un fax. Ce rapport indique l'heure et la date de la transmission, ainsi que le résultat de la transmission (indiqué par "OK"). Si vous choisissez `Oui` ou `Oui+Image`, le rapport sera imprimé par chaque fax que vous envoyez.

Si vous envoyez de nombreux fax au même endroit, peut-être que les numéros de tâches ne suffiront pas pour savoir quel fax doit être transmis. Sélectionnez `Oui+Image` ou `Non+Image` pour imprimer une partie de la première page du fax sur le rapport comme pense-bête.

Si le rapport de vérification est configuré sur `Non` ou `Non+Image`, il s'imprime *seulement* dans le cas d'une erreur de transmission.

1. Appuyez sur **Menu**, **2**, **4**, **1**.
2. Appuyez sur ▲ ou ▼ pour choisir `Oui`, `Oui+Image`, `Non` ou `Non+Image`.
   Appuyez sur **OK**.
3. Appuyez sur **Arrêt/Sortie**.

Journal des fax

Vous pouvez régler l'appareil de sorte qu'il imprime un journal des fax (rapport d'activité) selon des intervalles spécifiques (tous les 50 fax ; toutes les 6, 12 ou 24 heures, tous les 2 ou 7 jours). Le paramètre par défaut est `Tous les 50 fax`. Cela signifie que votre appareil imprime le journal quand il a stocké 50 tâches.

Si vous réglez l'intervalle sur `Non`, vous pouvez toujours imprimer le rapport en suivant les étapes décrites dans la page suivante.

1. Appuyez sur **Menu**, **2**, **4**, **2**.
2. Appuyez sur ▲ ou ▼ pour choisir un intervalle.
   Appuyez sur **OK**.
   Si vous choisissez 7 jours, vous êtes invité à choisir le jour qui marquera le début du décompte des 7 jours.
3. Saisissez l'heure de début d'impression dans le format 24 heures.
   Appuyez sur **OK**.
   Par exemple, tapez 19:45 pour sept heures quarante-cinq de l'après-midi.
4. Appuyez sur **Arrêt/Sortie**.

Si vous sélectionnez 6, 12, 24 heures, ou encore 2 ou 7 jours, l'appareil imprimera le rapport à l'heure programmée et supprimera toutes les tâches enregistrées dans sa mémoire. L'appareil imprimera le journal plus tôt, puis supprimera toutes les tâches enregistrées dans sa mémoire en cas de saturation de la mémoire (200 tâches mémorisées) avant l'heure sélectionnée.

Si vous souhaitez imprimer un rapport supplémentaire avant l'heure sélectionnée, vous pouvez le faire manuellement sans effacer les tâches enregistrées dans la mémoire.

Rapports

Les rapports suivants sont disponibles :

1 `Rapp. Trans.`

Affiche le rapport de vérification de transmission à l'issue des derniers 200 fax sortants et imprime le dernier rapport.

2 `Aide`

Imprime une liste des fonctions utilisées ordinairement pour vous aider à programmer votre appareil.

3 `Liste ind. tel`

Imprime la liste numérique ou alphabétique des noms et des numéros enregistrés dans la mémoire des numéros abrégés et dans celle des numéros monotouches.

4 `Journal Fax`

Imprime la liste d'informations sur vos derniers 200 fax entrants et sortants. (TX : transmission) (RX : réception)

5 `Config.Util`

Imprime une liste de vos configurations actuelles.

6 `Config Réseau`
(MFC-7440N et MFC-7840W uniquement)
Liste les paramètres réseau.

7 `Bon Commande`

Vous pouvez imprimer un bon de commande d'accessoires que vous remplirez et enverrez à votre revendeur Brother.

Comment imprimer un rapport

1. Appuyez sur **Rapports**.
2. Exécutez l'une des actions suivantes :
   - Appuyez sur ▲ ou ▼ afin de sélectionner le rapport souhaité.

     Appuyez sur **OK**.
   - Entrez le numéro du rapport que vous souhaitez imprimer. Par exemple, appuyez sur **2** pour imprimer la liste d'aide.
3. Appuyez sur **Arrêt/Sortie**.

Section III

Copie

Fonction de copie 68

12 Fonction de copie

Comment copier

Activation du mode Copie

Appuyez sur (**Copie**) pour activer le mode Copie.

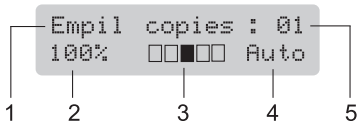

1 **Empilage/Tri**
2 **Rapport de copie et disposition des copies**
3 **Contraste**
4 **Qualité**
5 **Nombre de copies**

Faire une seule copie

1. Vérifiez que vous êtes en mode Copie.
2. Chargez votre document.
3. Appuyez sur **Marche**.

Création de plusieurs copies

1. Vérifiez que vous êtes en mode Copie.
2. Chargez votre document.
3. Utilisez le pavé numérique pour entrer le nombre de copies (jusqu'à 99).
4. Appuyez sur **Marche**.

Remarque

Pour trier vos copies, voir *Tri des copies avec l'ADF* à la page 71.

Arrêter le processus de copie

Lorsque vous avez terminé, appuyez sur **Arrêt/Sortie**.

Options de copie (réglages provisoires)

Quand vous voulez changer rapidement les réglages de copie temporairement pour la copie suivante, utilisez les touches **Copie**. Vous pouvez utiliser différentes combinaisons.

La machine restaure les paramètres par défaut dans un délai d'une minute après la copie si vous n'avez pas défini un délai de 30 secondes ou inférieur pour la temporisation du mode. (Voir *Temporisation de mode* à la page 22.)

Agrandir ou réduire l'image copiée

Vous pouvez sélectionner les taux d'agrandissement ou de réduction suivants :

Appuyez sur	
	100%*
	97% LTR→A4
	94% A4→LTR
	91% Full Page
	85% LTR→EXE
	83%
	78%
	70% A4→A5
	50%
	Manuel(25-400%)
	Auto
	200%
	141% A5→A4
	104% EXE→LTR

*Le paramètre défini en usine est indiqué en gras avec un astérisque.

Lorsque le mode Auto est actif, la machine calcule le rapport de réduction le mieux adapté au format du papier dans le bac à papier. (Voir *Format de papier* à la page 22.) Le paramètre Auto est disponible uniquement lorsque vous utilisez l'ADF.

`Manuel(25-400%)` permet d'entrer un taux compris entre `25 %` et `400 %`.

Pour agrandir ou réduire la copie suivante, suivez les instructions données ci-dessous :

1. Vérifiez que vous êtes en mode Copie.
2. Chargez votre document.
3. Utilisez le pavé numérique pour entrer le nombre de copies (jusqu'à 99).
4. Appuyez sur **Agrandir/Réduire**.
5. Exécutez l'une des actions suivantes :
   - Appuyez sur ▲ ou ▼ pour sélectionner le taux d'agrandissement ou de réduction souhaité.

     Appuyez sur **OK**.
   - Appuyez sur ▲ ou sur ▼ pour choisir `Manuel(25-400%)`.

     Appuyez sur **OK**.

     Utilisez le pavé numérique pour saisir un taux d'agrandissement ou de réduction compris entre `25%` et `400%`. (Par exemple, appuyez sur **5 3** pour saisir `53%`.)

     Appuyez sur **OK**.
6. Appuyez sur **Marche**.

Remarque

Les options de disposition 2 en 1 (P), 2 en 1 (L), 4 en 1 (P), 4 en 1 (L) *ne sont pas* disponibles avec Agrand./Réduc.

Utilisation de la touche Options

Utilisez la touche **Options** pour définir rapidement et provisoirement les réglages de copie suivants pour la réaliser la prochaine copie.

Appuyez sur	Sélection des menus	Options	Page
Options	Appuyez sur ▲ ou ▼, puis appuyez sur **OK**	Appuyez sur ▲ ou ▼, puis appuyez sur **OK**	
	Qualité	**Auto*** Texte Photo	71
	Empil./Trier (apparaît lorsque le document se trouve dans l'ADF)	**Empil*** Trier	71
	Contraste	▼ -□□□□■+ ▲ ▼ -□□□■□+ ▲ ▼ **-□□■□□+ ▲*** ▼ -□■□□□+ ▲ ▼ -■□□□□+ ▲	72
	Mise en page	**Non(1 en 1)*** 2 en 1 (P) 2 en 1 (L) 4 en 1 (P) 4 en 1 (L)	72

Les réglages du fabricant sont affichés en caractères gras avec un astérisque.

Amélioration de la qualité de la copie

Vous pouvez choisir parmi une gamme de réglages de la qualité. Le réglage par défaut est `Auto`.

- `Auto`

  Le mode Auto est recommandé pour les impressions normales. Convient aux documents contenant à la fois du texte et des photos.

- `Texte`

  Convient aux documents ne contenant que du texte.

- `Photo`

  Convient à la copie de photos.

Pour changer *provisoirement* le réglage de qualité, suivez la procédure ci-dessous :

1. Vérifiez que vous êtes en mode Copie.
2. Chargez votre document.
3. Utilisez le pavé numérique pour entrer le nombre de copies (jusqu'à 99).
4. Appuyez sur **Options**.
   Appuyez sur ▲ ou ▲ pour choisir `Qualité`.
   Appuyez sur **OK**.
5. Appuyez sur ▲ ou ▼ pour choisir `Auto` `Texte` ou `Photo`.
   Appuyez sur **OK**.
6. Appuyez sur **Marche**.

Pour changer le réglage *par défaut*, suivez la procédure ci-dessous :

1. Appuyez sur **Menu**, **3**, **1**.
2. Appuyez sur ▲ ou sur ▼ pour choisir la qualité de copie.
   Appuyez sur **OK**.
3. Appuyez sur **Arrêt/Sortie**.

Tri des copies avec l'ADF

Vous pouvez trier plusieurs copies. Les pages seront empilées dans l'ordre 1 2 3, 1 2 3, 1 2 3, etc.

1. Vérifiez que vous êtes en mode Copie.
2. Placez votre document dans l'ADF.
3. Utilisez le pavé numérique pour entrer le nombre de copies (jusqu'à 99).
4. Appuyez sur **Options** et ▲ ou ▼ pour choisir `Empil./Trier`.
   Appuyez sur **OK**.
5. Appuyez sur ▲ ou ▼ pour choisir `Trier` ou sur **OK**.
6. Appuyez sur **Marche**.

Réglage du contraste

Contraste

Ajustez le contraste pour rendre une image plus nette et plus vive.

Pour changer *provisoirement* le réglage du contraste, suivez la procédure ci-dessous :

1. Vérifiez que vous êtes en mode Copie.
2. Chargez votre document.
3. Utilisez le pavé numérique pour entrer le nombre de copies (jusqu'à 99).
4. Appuyez sur **Options**.
   Appuyez sur ▲ ou sur ▼ pour choisir `Contraste`. Appuyez sur **OK**.
5. Appuyez sur ▲ ou sur ▼ pour augmenter ou diminuer le contraste.
   Appuyez sur **OK**.
6. Appuyez sur **Marche**.

Pour changer le réglage *par défaut*, suivez la procédure ci-dessous :

1. Appuyez sur **Menu**, **3**, **2**.
2. Appuyez sur ▲ ou sur ▼ pour augmenter ou diminuer le contraste.
   Appuyez sur **OK**.
3. Appuyez sur **Arrêt/Sortie**.

Faire des copies N en 1 (disposition)

Vous pouvez réduire la quantité de papier utilisée pour faire des copies au moyen de la fonction de copie N en 1. Cette fonction vous permet de copier deux ou quatre pages sur une seule page et d'économiser ainsi du papier.

Important

- Assurez-vous que le format du papier est réglé sur `Letter` ou `A4`.
- (`P`) signifie Portrait et (`L`) Paysage.
- Vous ne pouvez pas utiliser Agrand./Réduc. avec la fonction N en 1.

1. Vérifiez que vous êtes en mode Copie.
2. Chargez votre document.
3. Utilisez le pavé numérique pour entrer le nombre de copies (jusqu'à 99).
4. Appuyez sur **Options**.
5. Appuyez sur ▲ ou sur ▼ pour choisir `Mise en page`. Appuyez sur **OK**.
6. Appuyez sur ▲ ou ▼ pour choisir `2 en 1 (P)`, `2 en 1 (L)`, `4 en 1 (P)`, `4 en 1 (L)` ou `Non(1 en 1)`.
   Appuyez sur **OK**.
7. Appuyez sur **Marche** pour numériser la page.
   Si vous placez le document dans l'ADF, l'appareil numérise les pages et commence l'impression.
   Si vous utilisez la vitre du scanner, allez à ❽.
8. Une fois que l'appareil a numérisé la page, appuyez sur **1** pour numériser la page suivante.

```
Page suivante?
1.Oui 2.Non
```

9 Placez la page suivante sur la vitre du scanner.
Appuyez sur **OK**.
Répétez ❽ et ❾ pour chaque page de la disposition.

10 Une fois toutes les pages numérisées, appuyez sur **2** à l'étape ❽ pour terminer.

Si vous copiez depuis l'ADF :

Insérez votre document face vers le haut dans la direction indiquée ci-dessous :

■ **2 en 1 (P)**

■ **2 en 1 (L)**

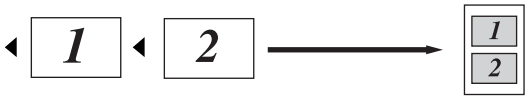

■ **4 en 1 (P)**

■ **4 en 1 (L)**

Si vous copiez depuis la vitre du scanner :

Insérez votre document face vers le bas dans la direction indiquée ci-dessous :

■ **2 en 1 (P)**

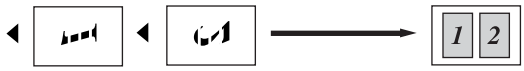

■ **2 en 1 (L)**

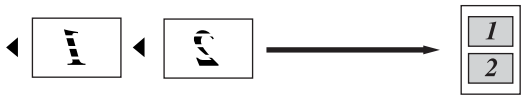

■ **4 en 1 (P)**

■ **4 en 1 (L)**

Message Mémoire saturée

En cas de saturation de la mémoire pendant un travail de copie, le message qui s'affiche sur l'écran LCD vous permettra de passer à l'étape suivante.

Si le message `Mémoire saturée` s'affiche lors de la numérisation d'une page, vous pouvez soit appuyer sur **Marche** pour envoyer les pages déjà numérisées, soit appuyer sur **Arrêt/Sortie** pour annuler l'opération.

Pour libérer de la mémoire, vous pouvez exécuter les actions suivantes :

- Imprimez les fax présents dans la mémoire. (Voir *Impression d'un fax à partir de la mémoire* à la page 43.)
- Vous pouvez désactiver le stockage des fax. (Voir *Désactivation des options de fax à distance* à la page 57.)

Remarque

Si le message `Mémoire saturée` s'affiche, vous pourrez réaliser des copies si vous imprimez au préalable les fax entrants présents dans la mémoire afin de libérer complètement la mémoire.

Section IV

Logiciel

Fonctions logicielles et réseau (MFC-7440N et MFC-7840W uniquement) 76

13 Fonctions logicielles et réseau (MFC-7440N et MFC-7840W uniquement)

Le guide de l'utilisateur présent sur le CD-ROM comprend le **Guide utilisateur - Logiciel** et le **Guide utilisateur - Réseau** (MFC-7440N et MFC-7840W uniquement) des fonctions disponibles lors du raccordement à un ordinateur (par exemple, l'impression et la numérisation). Ces guides sont associés à des liens faciles d'emploi, qui, lorsque vous cliquez dessus, vous permettent d'accéder à une section particulière.

Vous trouverez de plus amples informations sur les fonctionnalités suivantes :

- Impression
- Numérisation
- ControlCenter3 (pour Windows®)
- ControlCenter2 (pour Macintosh®)
- Configuration à distance
- Envoi d'un fax à partir de votre ordinateur
- Fax réseau (MFC-7440N et MFC-7840W uniquement)
- Impression réseau (MFC-7440N et MFC-7840W uniquement)
- Numérisation réseau (MFC-7440N et MFC-7840W uniquement)
- Utilisateurs dans un réseau sans fil (MFC-7840W uniquement)

Remarque

Voir *Accès au Guide utilisateur Logiciel et au Guide utilisateur Réseau (MFC-7440N et MFC-7840W uniquement)* à la page 2.

Comment lire le guide d'utilisation de format HTML

Voici une procédure rapide pour consulter le guide d'utilisation de format HTML.

Sous Windows®

Remarque

Si vous n'avez pas installé le logiciel, voir *Chapitre 1*.

1. Dans le menu **Démarrer**, pointez sur **Brother**, **MFC-XXXX** dans le groupe de programmes, puis cliquez sur **Guides d'utilisation au format HTML**.
2. Cliquez sur le guide de votre choix (**GUIDE UTILISATEUR - LOGICIEL**, **GUIDE UTILISATEUR - RÉSEAU** (MFC-7440N et MFC-7840W uniquement)) dans le premier menu.

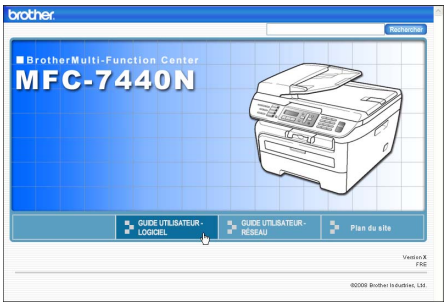

3 Cliquez sur l'en-tête à consulter dans la liste située à gauche de la fenêtre.

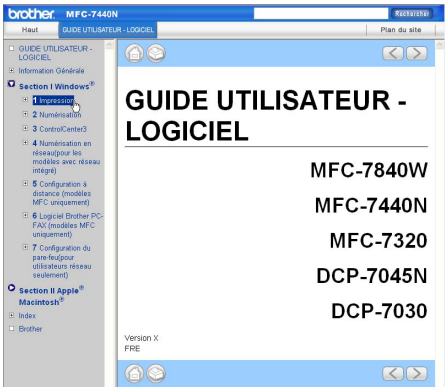

Sous Macintosh®

1 Assurez-vous que votre Macintosh® est sous tension. Insérez le CD-ROM de Brother dans le lecteur.

2 Double-cliquez sur l'icône **Documentation**.

3 Double-cliquez sur le dossier de la langue, puis sur le fichier de la page principale.

4 Cliquez sur le manuel approprié (**GUIDE UTILISATEUR - LOGICIEL** ou **GUIDE UTILISATEUR - RÉSEAU** (MFC-7440N et MFC-7840W uniquement)) dans le menu supérieur, puis cliquez sur l'en-tête à consulter dans la liste située dans la partie gauche de la fenêtre.

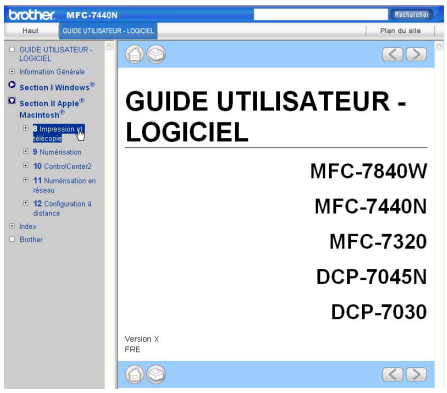

Section V

Annexes

Sécurité et consignes légales 80

Dépistage des pannes et maintenance périodique 89

Menus et caractéristiques 132

Spécifications 149

Glossaire 165

A Sécurité et consignes légales

Où placer l’appareil

Placez la machine sur une surface plane stable non soumise à des vibrations. Placez l’appareil à proximité d’une prise téléphonique et d’une prise électrique standard mise à la terre. Choisissez un endroit où la température se situe entre 10 et 32,5 °C et l'humidité entre 20 et 80 % (sans condensation).

- Assurez-vous que les câbles reliés à l'appareil ne présentent aucun risque (trébuchement, etc.).
- Evitez de poser l'appareil sur la moquette.
- Eloignez l'appareil de tout dispositif de chauffage, des climatiseurs, de l’eau, des produits chimiques et des réfrigérateurs.
- N’exposez pas l’appareil à la lumière directe du soleil, à une chaleur intense, à l’humidité ou à la poussière.
- Ne branchez pas l'appareil sur des prises de courant contrôlées par des interrupteurs muraux ou des minuteries automatiques, ou sur le même circuit que des équipements lourds ou susceptibles de provoquer une coupure de courant.
- Evitez les sources d’interférence, comme les haut-parleurs ou les supports de téléphones sans fil.

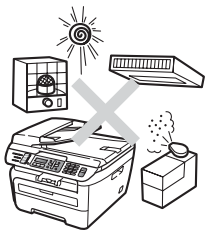

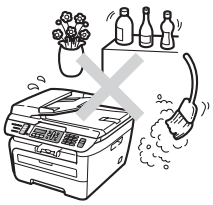

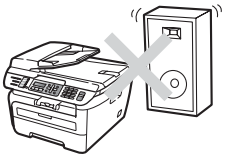

Informations importantes

Précautions de sécurité

Lisez ces instructions avant de tenter toute opération de maintenance et conservez-les pour pouvoir vous y reporter ultérieurement. Lorsque vous utilisez votre matériel téléphonique, suivez les consignes élémentaires de sécurité afin de minimiser les risques d'incendie, d'électrocution ou de blessures corporelles.

- N'UTILISEZ PAS ce produit à proximité de l'eau, ou dans un environnement humide.
- Evitez d'utiliser ce produit pendant un orage à cause du risque d'électrocution induit par la foudre.
- NOUS VOUS DECONSEILLONS d'utiliser une rallonge.
- N'installez jamais de fils téléphoniques pendant un orage. N'installez jamais de prise murale téléphonique dans un endroit humide.
- Si des câbles sont endommagés, débranchez l'appareil et contactez votre revendeur Brother.
- NE PLACEZ RIEN sur l'appareil et ne bloquez pas les orifices de ventilation.
- Ce produit ne doit être raccordé qu'à une source d'alimentation CA reliée à la terre dont la plage de puissance nominale est conforme aux indications correspondantes figurant sur l'étiquette. NE LE RACCORDEZ PAS à une source d'alimentation CC, ni à un inverseur. En cas de doute, contactez un électricien agréé.
- NE JETEZ PAS les piles au feu. Elles pourraient exploser. Renseignez-vous sur la réglementation locale en vigueur en matière d'élimination des déchets.

AVERTISSEMENT

Avant de nettoyer l'intérieur de l'appareil, débranchez le cordon de ligne téléphonique et le cordon d'alimentation de la prise de courant.

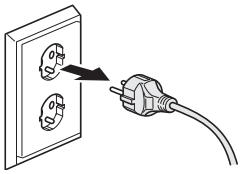

NE manipulez PAS la prise les mains mouillées. Vous risqueriez de vous électrocuter.

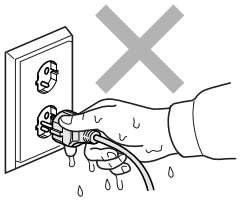

Vérifiez toujours que la prise est complètement insérée.

Après utilisation, certaines pièces internes de l'appareil sont extrêmement chaudes. Lorsque vous ouvrez le capot avant ou arrière de l'appareil, NE TOUCHEZ PAS les parties ombrées sur l'illustration.

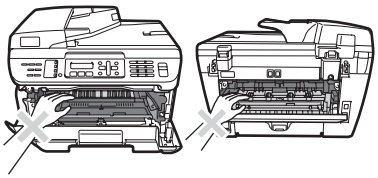

Pour éviter toute blessure corporelle, prenez soin de ne pas placer les mains sur le bord de l'appareil sous le capot document comme illustré.

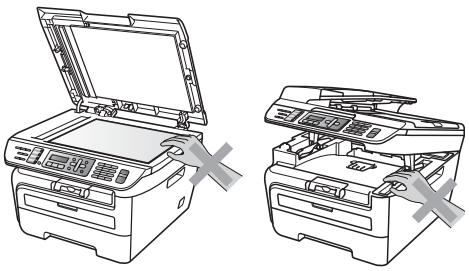

Pour éviter toute blessure corporelle, NE PLACEZ PAS les doigts aux endroits illustrés.

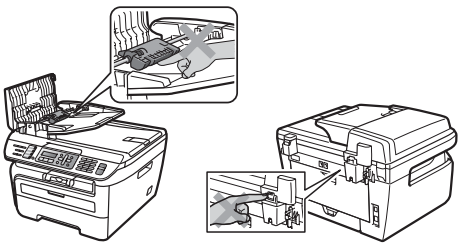

Si du toner s'est répandu, NE LE NETTOYEZ PAS avec un aspirateur. La poussière du toner pourrait prendre feu dans l’aspirateur et provoquer un incendie. Nettoyez soigneusement la poussière du toner avec un chiffon sec non pelucheux et débarrassez-vous en conformément aux réglementations locales.

Lorsque vous déplacez l'appareil, utilisez les poignées fournies. Assurez-vous au préalable que tous les câbles ont été débranchés.

N’UTILISEZ PAS des substances inflammables, des solvents/liquides orgraniques ou en vaporisateur contenant de l'alcool/amoniaque pour nettoyer l'intérieur ou l'extérieur de l'appareil. Il pourrait en résulter un incendie ou une électrocution. Voir *Entretien courant* à la page 115 pour plus d'informations sur le nettoyage de l'appareil.

Des sacs en plastique sont utilisés pour emballer la machine. Pour éviter tout risque d'étouffement, ne laissez pas ces sacs à la portée des bébés et des enfants.

Remarque

L’unité de fusion porte une étiquette d’avertissement. Vous NE DEVEZ NI enlever NI endommager l’étiquette.

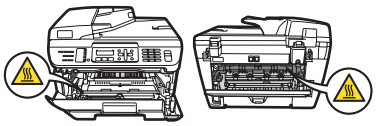

Spécifications de l'IEC60825-1+A2:2001

Cet appareil est un produit laser de classe 1 comme il est défini dans les spécifications de l'IEC60825-1+A2:2001. L'étiquette illustrée ci-dessous est apposée sur l'appareil dans les pays qui l'exigent.

Cet appareil est équipé d'une diode laser de classe 3B qui émet un rayonnement laser invisible dans le scanner. Le scanner ne doit jamais être ouvert, et ce quelles que soient les circonstances.

Rayons laser internes

Longueur d'onde : 780 - 800 nm

Sortie : 10 mW max.

Classe laser : classe 3B

AVERTISSEMENT

L'utilisation de commandes, de réglages ou de procédures autres que ceux spécifiés dans ce manuel risque d'entraîner une exposition dangereuse aux rayons.

Débranchement d'un périphérique

Ce produit doit être installé près d'une prise électrique aisément accessible. En cas d'urgence, vous devez débrancher le cordon d'alimentation de la prise électrique pour couper complètement le courant.

Connexion au réseau local (LAN) (MFC-7440N et MFC-7840W uniquement)

ATTENTION

NE RELIEZ PAS cet appareil à un réseau local (LAN) soumis à des surtensions.

Interférence radio

Ce produit est conforme aux dispositions de la directive EN55022 (Publication CISPR 22)/Classe B. Lors du branchement de l'appareil sur un ordinateur, veillez à utiliser les câbles d'interface suivants.

Un câble USB qui ne doit pas faire plus de 2 mètres de long.

Directive européenne 2002/96/EC et EN50419

Union Européenne seulement

Cet équipement porte le symbole de recyclage représenté ci-dessus. Cela signifie, qu'en fin de vie, cet équipement ne doit pas être jeté avec vos déchets domestiques. Vous devez le déposer dans un point de collecte approprié. Ce geste préservera l'environnement. (Union européenne uniquement)

Déclaration de conformité au programme international ENERGY STAR®

Le programme international ENERGY STAR® a pour vocation de promouvoir le développement et la vulgarisation des matériels de bureau à faible consommation d'énergie.

En tant que partenaire ENERGY STAR®, Brother Industries, Ltd. déclare que ce modèle répond aux directives d'économie d'énergie ENERGY STAR®.

Consignes de sécurité importantes

1 Lisez toutes ces instructions.

2 Conservez-les pour pouvoir vous y reporter ultérieurement.

3 Respectez toutes les consignes et tous les avertissements figurant sur le produit.

4 Débranchez ce produit de la prise murale avant de nettoyer l'intérieur de l'appareil. N'utilisez pas de produits nettoyants liquides ou en aérosol. Utilisez un chiffon humide pour le nettoyer.

5 NE PLACEZ PAS le produit sur un chariot, un socle ou une table instables. Le produit risquerait de tomber ce qui pourrait l'endommager.

6 Des fentes et des ouvertures situées à l'arrière ou au fond du boîtier permettent l'aération de l'appareil. Pour assurer le bon fonctionnement du produit et pour le protéger contre toute surchauffe, veillez ne jamais obstruer ou couvrir ces ouvertures. Ces ouvertures ne doivent jamais être obstruées par le positionnement de l'appareil sur un lit, un canapé, un tapis ou toute autre surface similaire. Ne placez jamais ce produit sur ou à proximité d'un radiateur ou d'un appareil de chauffage. Ce produit ne doit jamais être placé dans une installation intégrée dont l'aération n'est pas adéquate.

7 Ce produit ne doit être raccordé qu'à une source d'alimentation CA dont la puissance nominale correspond aux indications figurant sur l'étiquette. NE LE RACCORDEZ PAS à une source d'alimentation CC ou un inverseur. En cas de doute, contactez un électricien agréé.

8 Ce produit est équipé d'une fiche de terre dotée de 3 fils. Il est recommandé de n'utiliser qu'une prise d'alimentation reliée à la terre. Il s'agit d'une fonction de sécurité. Si vous ne pouvez pas insérer la fiche dans la prise de courant, appelez votre électricien pour qu'il remplace votre prise obsolète. Vous DEVEZ systématiquement relier l'appareil à la terre.

9 Utilisez uniquement le cordon d'alimentation fourni avec cet appareil.

10 EVITEZ de placer des objets sur le cordon d'alimentation. N'INSTALLEZ PAS ce produit dans un endroit où des personnes pourraient marcher sur le cordon.

11 Le cordon électrique, y compris les rallonges, ne doivent pas dépasser 5 mètres.

N'UTILISEZ PAS le même circuit électrique avec d'autres appareils, tels qu'un système de conditionnement de l'air, un copieur, un déchiqueteur ou autre. Si vous devez utiliser l'imprimante avec ces appareils, il est recommandé d'utiliser un filtre bruit haute férquence.

Utilisez un régulateur de tension si la source électrique n'est pas stable.

12 NE PLACEZ PAS d'objet devant l'appareil pour ne pas bloquer la réception des fax. NE POSEZ RIEN dans le chemin des fax reçus.

13 Attendez que les pages soient entièrement sorties avant de les retirer de l'appareil.

14 Débranchez ce produit de la prise de courant et faites appel aux techniciens agréés de Brother dans les cas suivants :

- Lorsque le cordon d'alimentation est endommagé ou effiloché.
- Si du liquide s'est répandu dans le produit.
- Si le produit a été exposé à la pluie ou à l'eau.
- Si le produit ne fonctionne pas normalement lorsque les instructions d'utilisation sont respectées. Ne procédez qu'aux réglages présentés dans les instructions d'utilisation. Un mauvais réglage des autres commandes risque d'endommager l'appareil et imposera fréquemment un travail fastidieux au technicien agréé pour que le produit puisse à nouveau fonctionner normalement.
- Si le produit est tombé ou son boîtier endommagé.
- Si l'appareil présente des performances nettement différentes, indiquant la nécessité d'une maintenance.

15 Pour protéger votre produit contre les surtensions, nous recommandons l'utilisation d'un dispositif de protection contre les surtensions.

16 Pour réduire le risque d'incendie, d'électrocution ou de blessures corporelles, prenez note des points suivants :

- N'UTILISEZ PAS ce produit à proximité d'appareils utilisant de l'eau, près d'une piscine ou dans une cave humide.
- N'UTILISEZ PAS l'appareil pendant un orage (risque d'électrocution) ni le téléphone pour signaler une fuite de gaz si vous êtes à proximité de cette dernière.

Marques commerciales

Le logo de Brother est une marque déposée de Brother Industries, Ltd.

Brother est une marque déposée de Brother Industries, Ltd.

Multi-Function Link est une marque déposée de Brother International Corporation.

Windows Vista est une marque déposée ou commerciale de Microsoft Corporation aux Etats-Unis et dans d'autres pays.

Microsoft, Windows et Windows Server sont des marques déposées de Microsoft Corporation aux Etats-Unis et dans d'autres pays.

Macintosh et TrueType sont des marques déposées d'Apple Inc.

PostScript est une marque déposée et PostScript 3 est une marque commerciale d'Adobe Systems Incorporated.

Nuance, le logo de Nuance, PaperPort et ScanSoft sont des marques commerciales ou déposées de Nuance Communications, Inc. ou de ses filiales aux Etats-Unis et/ou dans d'autres pays.

Presto! PageManager est une marque déposée de NewSoft Technology Corporation.

BROADCOM, SecureEasySetup et le logo de SecureEasySetup sont des marques commerciales ou déposées de Broadcom Corporation aux États-Unis et/ou dans d'autres pays.

AOSS est une marque commerciale de Buffalo Inc.

Wi-Fi, WPA et WPA2 sont des marques déposées et Wi-Fi Protected Setup est une marque commerciale de Wi-Fi Alliance.

Java et la totalité des marques commerciales et des logos basés sur Java sont des marques commerciales ou déposées de Sun Microsystems, Inc. aux Etats-Unis et dans d'autres pays.

Chaque société dont le titre logiciel est mentionné dans ce manuel dispose d'un accord de licence logiciel spécifique pour ses programmes privés.

Tous les autres noms de marques et de produits mentionnés dans le guide utilisateur sont des marques déposées de leurs sociétés respectives.

B Dépistage des pannes et maintenance périodique

Dépistage des pannes

Si vous pensez que votre appareil présente un problème, consultez le tableau ci-dessous et suivez les conseils de dépistages des pannes.

Vous po111uvez résoudre la plupart des problèmes vous-même. Si vous avez besoin d'aide, consultez les questions fréquemment posées et les astuces de dépannage les plus récentes du Brother Solutions Center. Visitez le site http://solutions.brother.com/.

En cas de problème avec la machine

Si vous pensez que vos fax présentent une anomalie, faites-en d'abord une copie. Si la copie vous donne satisfaction, le problème ne vient sans doute pas de votre appareil. Consultez le tableau ci-dessous pour obtenir des conseils en matière de dépistage des pannes.

Impression ou réception de fax

Problèmes	Suggestions
■ Impression condensée ■ Stries horizontales ■ Les parties inférieures et supérieures des caractères sont coupées ■ Lignes manquantes	Ceci provient généralement d'une connexion téléphonique de mauvaise qualité. Si votre copie semble bonne, la connexion était probablement de mauvaise qualité, présentant des parasites ou des interférences sur la ligne téléphonique. Demandez à votre correspondant de retransmettre le fax.
Mauvaise qualité d'impression	Voir *Améliorer la qualité d'impression* à la page 97.
Stries verticales noires lors de la réception	Le fil corona de l'impression est peut être sale. Nettoyez le fils corona. (Voir *Nettoyage du fil corona* à la page 119.)
	Le scanner de votre correspondant est peut-être sale. Demandez à votre correspondant de faire une copie pour savoir si le problème provient de son télécopieur émetteur. Essayez de recevoir un fax provenant d'un autre télécopieur.
	Si l'incident persiste, appelez votre distributeur Brother.
Les fax reçus sont des documents coupés ou vierges.	Si les fax reçus sont divisés et imprimés sur deux pages ou si vous recevez une page blanche supplémentaire, il est probable que le réglage du format du papier ne corresponde pas au papier que vous utilisez. (Voir *Format de papier* à la page 22.)
	Activez la fonction de réduction automatique. (Voir *Impression d'un fax entrant réduit* à la page 42.)

Ligne téléphonique ou connexions

Problèmes	Suggestions
La numérotation ne fonctionne pas.	Vérifiez la présence d'une tonalité.
	Modifiez le réglage `Tonal/Impuls.`. (Voir *le guide d'installation rapide*.)
	Vérifiez toutes les connexions du cordon de la ligne.
	Vérifiez que l'appareil est branché et allumé.
	Si un téléphone est connecté à la machine, envoyez un fax manuellement en décrochant téléphone externe et en composant le numéro. Attendez d'entendre la tonalité de réception de fax avant d'appuyer sur **Marche**.

Ligne téléphonique ou connexions (Suite)

Problèmes	Suggestions
L'appareil ne répond pas aux appels.	Assurez-vous que le mode de réception de l'appareil est correctement programmé. (Voir *Réception d'un fax* à la page 39.) Vérifiez la présence d'une tonalité. Si possible, appelez votre appareil pour déterminer s'il répond. S'il ne répond toujours pas, vérifiez le branchement du cordon de la ligne téléphonique. Si vous n'entendez pas de sonnerie quand vous appelez l'appareil, contactez votre opérateur téléphonique pour faire vérifier la ligne.

Envoi de fax

Problèmes	Suggestions
Mauvaise qualité de transmission.	Essayez de basculer la résolution sur `Fin` ou `Sup.fin`. Faites une copie pour vérifier le fonctionnement du scanner de votre appareil. Si la qualité de la copie est médiocre, nettoyez le scanner. (Voir *Nettoyage de la vitre du scanner* à la page 117.)
Le rapport de vérification des transmissions indique RESULTAT : ERREUR'.	La ligne est probablement soumise à des parasites ou des interférences provisoires. Ressayez d'envoyer le fax. Si vous envoyez un message de PC FAX et que le rapport de vérification de transmission indique 'RESULTAT : ERREUR', il est possible que l'appareil manque de mémoire. Pour libérer de la mémoire supplémentaire, vous pouvez désactiver la fonction Mémoriser fax (voir *Désactivation des options de fax à distance* à la page 57), imprimer les fax enregistrés en mémoire (voir *Impression d'un fax à partir de la mémoire* à la page 43) ou annuler un fax différé ou une tâche de relève (voir *Vérification et annulation des travaux en attente* à la page 38). Si le problème persiste, demandez à votre compagnie de téléphone de vérifier votre ligne téléphonique.
	Si vous obtenez souvent des erreurs de transmission en raison d'interférences possibles sur la ligne téléphonique, essayez de basculer le réglage de compatibilité sur `Base(pour VoIP)` (pour MFC-7840W, `Normale` ou `Base(pour VoIP)`). (Voir *Interférence de ligne téléphonique* à la page 103.)
Stries verticales noires lors de la transmission.	Les stries verticales sur les fax que vous envoyez résultent généralement de la saleté ou du fluide correcteur figurant sur la bande de la vitre. (Voir *Nettoyage de la vitre du scanner* à la page 117.)

Gestion des appels entrants

Problèmes	Suggestions
L'appareil 'entend' une voix comme s'il s'agissait d'une tonalité (CNG).	Si la fonction Détection fax est activée, votre appareil est plus sensible aux sons. Il peut, à tort, interpréter certaines voix ou de la musique sur la ligne comme s'il s'agissait d'un appel provenant d'un télécopieur émetteur et répondre avec une tonalité de réception de fax. Désactivez l'appareil en appuyant sur **Arrêt/Sortie**. Essayez d'éviter ce problème en désactivant la fonction Détection fax. (Voir *Détection de Fax* à la page 41.)
Transfert d'un appel de fax à l'appareil.	Si vous avez pris l'appel sur un téléphone externe ou supplémentaire, composez votre code d'action à distance (par défaut ∗51).

Gestion des appels entrants (Suite)

Problèmes	Suggestions
Services spécifiques sur une seule ligne.	Si vous bénéficiez de services téléphoniques spécifiques (ex. mise en attente, mise en attente/ID appelant, ID appelant, , messagerie vocale, répondeur, système d'alarme ou autre service personnalisé) sur une seule ligne téléphonique avec votre appareil, il peut en résulter un problème de transmission ou de réception des fax. **Par exemple,** si vous vous êtes abonné à la Mise en attente ou à un autre service personnalisé et que le signal correspondant arrive par la ligne pendant que votre appareil transmet ou reçoit un fax, ce signal peut provisoirement interrompre ou perturber les fax. La fonction ECM de Brother devrait permettre de surmonter ce problème. Ce problème est lié à l'industrie des systèmes téléphoniques et est commun à tous les dispositifs qui transmettent et reçoivent des informations sur une seule ligne partagée utilisant des services personnalisés. S'il est essentiel pour votre entreprise d'éviter la moindre interruption, nous recommandons l'installation d'une ligne séparée sans service personnalisé.

Problèmes d'accès aux menus

Problèmes	Suggestions
L'appareil émet un bip quand vous essayez d'accéder aux menus Configuration de la réception et Configuration de la transmission.	Si la touche **Fax** n'est pas allumée, appuyez dessus pour activer le mode Fax. Les réglages Configuration de la réception (**Menu**, **2**, **1**) et Configuration de la transmission (**Menu**, **2**, **2**) ne sont disponibles que lorsque l'appareil est en mode Fax.

Problèmes de qualité des copies

Problèmes	Suggestions
Une strie verticale noire apparaît sur les copies.	Les stries verticales noires sur les copies résultent généralement de la saleté ou du fluide correcteur figurant sur la bande de la vitre ou encore de l'encrassement des fils corona dédiés à l'impression. (Voir *Nettoyage de la vitre du scanner* à la page 117 et *Nettoyage du fil corona* à la page 119.)

Problèmes liés à l’impression

Problèmes	Suggestions
Pas d’impression.	■ Vérifiez que l’appareil est branché et que l'interrupteur d'alimentation est sur la position Marche. ■ Vérifiez que les cartouches de toner et le tambour sont correctement installés. (Voir *Remplacement du tambour* à la page 127.) ■ Vérifiez la connexion du câble d’interface sur l’appareil et votre ordinateur. (Voir *le guide d'installation rapide*.) ■ Vérifiez que le pilote d’imprimante adéquat a été installé et sélectionné. ■ Regardez si l'écran LCD affiche un message d'erreur. (Voir *Messages d'erreur et de maintenance* à la page 104.) ■ Vérifiez que la machine est en ligne: (Pour Windows Vista®) Cliquez sur le bouton **Démarrer**, **Panneau de configuration**, **Matériel et audio** et **Imprimantes**. Cliquez avec le bouton droit de la souris sur **Imprimante Brother MFC-XXXX**. Assurez-vous que la case **Utiliser l'imprimante hors connexion** n'est pas cochée. (Pour Windows® XP et Windows Server® 2003) Cliquez sur le bouton **Démarrer** et sélectionnez **Imprimantes et télécopieurs**. Cliquez avec le bouton droit de la souris sur **Imprimante Brother MFC-XXXX**. Assurez-vous que la case **Utiliser l'imprimante hors connexion** n'est pas cochée. (Pour Windows® 2000) Cliquez sur le bouton **Démarrer** et choisissez **Paramètres** et **Imprimantes**. Cliquez avec le bouton droit de la souris sur **Imprimante Brother MFC-XXXX**. Assurez-vous que la case **Utiliser l'imprimante hors connexion** n'est pas cochée.
L’appareil imprime alors que vous ne vous y attendez pas ou imprime n'importe quoi.	■ Retirez le bac à papier et attendez que l'appareil cesse d'imprimer. Mettez ensuite l'appareil hors tension et débranchez-le de la prise d'alimentation pendant plusieurs minutes. (Le MFC-7840W peut être désactivé pendant 4 jours maximum sans perdre les fax enregistrés dans sa mémoire.) ■ Vérifiez que les paramètres de votre application sont réglés pour fonctionner avec votre appareil.
L’appareil imprime les deux premières pages correctement puis sur certaines pages, il manque du texte.	■ Vérifiez que les paramètres de votre application sont réglés pour fonctionner avec votre appareil. ■ Votre ordinateur ne reconnaît pas le signal intégral du tampon d'entrée de l’appareil. Assurez-vous que le câble d’interface est correctement connecté. (Voir *le guide d'installation rapide*.)
Les en-têtes ou les bas de page du document sont visibles à l’écran, mais ils n’apparaissent pas sur le document imprimé.	La page comporte une zone non imprimable située en haut et en bas de la feuille. Ajustez les marges supérieures et inférieures de votre document pour en tenir compte.

Problèmes liés à la numérisation

Problèmes	Suggestions
Des erreurs TWAIN s’affichent pendant la numérisation.	Assurez-vous que le pilote TWAIN de Brother est sélectionné comme source primaire. Dans PaperPort™ 11SE, cliquez sur **Fichier**, **Numériser ou** et sélectionnez le **pilote TWAIN de Brother**.
OCR ne fonctionne pas	Essayez d'augmenter la résolution de numérisation.

Problèmes liés à la numérisation (Suite)

Problèmes	Suggestions
La numérisation réseau ne fonctionne pas. (MFC-7440N et MFC-7840W uniquement)	Voir *Problèmes de réseau (MFC-7440N et MFC-7840W uniquement)* à la page 94.

Problèmes liés au logiciel

Problèmes	Suggestions
Impossible d'installer le logiciel ou d'imprimer.	Exécutez le programme de **réparation MFL-Pro Suite** présent sur le CD-ROM. Ce programme sert à réparer et à réinstaller le logiciel.
Impossible d'effectuer une impression du type '2 en 1' ou '4 en 1'.	Vérifiez que le format de papier sélectionné est identique dans l'application et dans le pilote d'imprimante.
L'appareil n'imprime pas à partir d'Adobe Illustrator.	Essayez de réduire la résolution d'impression. (Voir l'*Onglet Elémentaire dans le guide utilisateur - logiciel sur le CD-ROM*.)

Problèmes de manipulation du papier

Problèmes	Suggestions
L'appareil ne charge pas de papier. Le message `Pas de papier` ou un message de bourrage de papier s'affiche sur l'écran LCD.	■ S'il n'y a pas de papier, chargez une nouvelle pile de papier dans le bac à papier. ■ S'il y a du papier dans le bac à papier, vérifiez qu'il est bien droit. Si le papier est ondulé, redressez-le. Il est parfois utile de sortir le papier et de renverser la pile avant de le remettre dans le bac à papier. ■ Réduisez la quantité de papier dans le bac à papier puis essayez à nouveau. ■ Si un message de bourrage de papier s'affiche sur l'écran LCD et si le problème persiste, voir *Bourrages papier* à la page 111.
Comment imprimer sur des enveloppes ?	Vous pouvez charger des enveloppes à partir de la fente d'alimentation manuelle. Votre application doit être configurée pour prendre en charge l'impression des enveloppes que vous utilisez. Le réglage du format s'exécute dans le menu Configuration de page ou Configuration document de votre application. (Pour plus d'informations, voir le manuel de votre application.)
Quel papier utiliser ?	Vous pouvez utiliser du papier ordinaire, du papier recyclé, des transparentes et des étiquettes conçues pour les appareils laser. (Pour plus de détails, voir *Papier et autres supports d'impression acceptables* à la page 15.)
Présence d'un bourrage de papier.	(Voir *Bourrages papier* à la page 111.)

Problèmes de qualité d'impression

Problèmes	Suggestions
Les pages imprimées sont gondolées.	■ Ce problème peut provenir d'un papier mince ou épais de qualité inférieure ou du non-respect des recommandations en matière d'impression sur un côté précis du papier. Essayez de retourner la pile de papier dans le bac à papier. ■ Veillez à choisir le type de papier correspondant au type de support utilisé. (Voir *Papier et autres supports d'impression acceptables* à la page 15.)
Les pages imprimées sont souillées.	Il se peut que le réglage du type de papier ne corresponde pas au type de support que vous utilisez ou le support d'impression est peut-être trop épais ou présente une surface rugueuse. (Voir *Papier et autres supports d'impression acceptables* à la page 15 et l'*Onglet Elémentaire dans le guide utilisateur - logiciel sur le CD-ROM*.)

Problèmes de qualité d'impression (Suite)

Problèmes	Suggestions
Les pages imprimées sont trop claires.	■ Si ce problème se produit lors de la réalisation de copies ou l'impression de fax reçus, désactivez le mode Economie de toner dans le menu de l'appareil. (Voir *Economie de toner* à la page 24.) ■ Désactivez le mode Economie de toner dans l'onglet Avancé du pilote d'imprimante. (Voir l'*Onglet Elémentaire dans le guide utilisateur - logiciel sur le CD-ROM*.)

Problèmes de réseau (MFC-7440N et MFC-7840W uniquement)

Problèmes	Suggestions
Impossible d'imprimer sur un réseau câblé.	En cas de problèmes de réseau, voir *le Guide utilisateur - Réseau sur le CD-ROM* pour de plus amples informations. Assurez-vous que votre appareil est sous tension, en ligne et en mode Prêt. Imprimez la liste des configurations réseau pour connaître les paramètres de réseau actuels. (Voir *Comment imprimer un rapport* à la page 65.) Raccordez le câble LAN au concentrateur pour vérifier que le câblage et les connexions réseau sont corrects. Si possible, essayez de connecter l'appareil sur un port différent de votre concentrateur au moyen d'un autre câble. Si les connexions sont correctes, le voyant vert supérieur du panneau arrière de l'appareil s'allume.

Problèmes de réseau (MFC-7440N et MFC-7840W uniquement) (Suite)

Problèmes	Suggestions
La fonction de numérisation réseau ne fonctionne pas. La fonction de réception PC Fax du réseau ne fonctionne pas. La fonction d'impression réseau ne fonctionne pas.	(Pour Windows® uniquement) Le pare-feu de votre PC est peut-être configuré pour refuser la connexion réseau requise. Suivez les instructions ci-dessous pour configurer le pare-feu Windows®. Si vous utilisez un autre pare-feu personnel, consultez le guide de l'utilisateur de votre logiciel ou contactez le fabricant du logiciel. **Sous Windows® XP SP2 :** 1 Cliquez sur le bouton **Démarrer**, **Panneau de configuration**, **Connexions réseau et Internet**, puis **Pare-feu Windows**. Assurez-vous que l'option **Pare-feu Windows** dans l'onglet **Général** est activée. 2 Cliquez sur l'onglet **Avancé** et le bouton **Paramètres...** de **Paramètres de connexion réseau**. 3 Cliquez sur le bouton **Ajouter**. 4 Pour ajouter le port 54925 de numérisation réseau, indiquez les informations suivantes : 1. Dans **Description du service**, entrez une description, par exemple “Scanner Brother”. 2. Dans **Nom ou adresse IP (par exemple 192.168.0.12) de l'ordinateur hôte de ce service sur votre réseau**, entrez “Hôte local”. 3. Dans **Numéro du port externe de ce service**, entrez “54925”. 4. Dans **Numéro du port interne de ce service**, entrez “54925”. 5. Assurez-vous que **UDP** est sélectionné. 6. Cliquez sur **OK**. 5 Cliquez sur le bouton **Ajouter**. 6 Pour ajouter le port 54926 de PC Fax réseau, indiquez les informations suivantes : 1. Dans **Description du service**, entrez une description, par exemple “PC Fax Brother”. 2. Dans **Nom ou adresse IP (par exemple 192.168.0.12) de l'ordinateur hôte de ce service sur votre réseau**, entrez “Hôte local”. 3. Dans **Numéro du port externe de ce service**, entrez “54926”. 4. Dans **Numéro du port interne de ce service**, entrez “54926”. 5. Assurez-vous que **UDP** est sélectionné. 6. Cliquez sur **OK**. 7 Si vous rencontrez toujours des problèmes de connexion réseau, cliquez sur le bouton **Ajouter**. 8 Pour ajouter le port 137 à la numérisation réseau, à l'impression réseau et à la réception de PC Fax réseau, indiquez les informations suivantes : 1. Dans **Description du service**, entrez une description, par exemple “Réception de PC Fax Brother”. 2. Dans **Nom ou adresse IP (par exemple 192.168.0.12) de l'ordinateur hôte de ce service sur votre réseau**, entrez “Hôte local”. 3. Dans **Numéro du port externe de ce service**, entrez “137”. 4. Dans **Numéro du port interne de ce service**, entrez “137”. 5. Assurez-vous que **UDP** est sélectionné. 6. Cliquez sur **OK**. 9 Assurez-vous que le nouveau réglage est ajouté et coché, puis cliquez sur **OK**.

Problèmes de réseau (MFC-7440N et MFC-7840W uniquement) (Suite)

Problèmes	Suggestions
La fonction de numérisation réseau ne fonctionne pas. La fonction de réception PC Fax du réseau ne fonctionne pas. La fonction d'impression réseau ne fonctionne pas. (suite)	**Sous Windows Vista® :** 1 Cliquez sur le bouton **Démarrer**, **Panneau de configuration**, **Réseau et Internet**, **Pare-feu de Windows**, puis **Modifier les paramètres**. 2 Lorsque l'écran **Contrôle de compte d'utilisateur** s'affiche, procédez comme suit. ■ Si vous disposez de droits d'administration, cliquez sur **Continuer**. ■ Si vous ne disposez de droits administrateur, entrez le mot de passe administrateur et cliquez sur **OK**. 3 Assurez-vous que l'option **Pare-feu Windows** dans l'onglet **Général** est activée. 4 Cliquez sur l'onglet **Exceptions**. 5 Cliquez sur le bouton **Ajouter un port**. 6 Pour ajouter le port 54925 de numérisation réseau, indiquez les informations suivantes : 1. Dans **Nom**, entrez une description. (par exemple “Brother Scanner”) 2. Dans **Numéro du port**, entrez “54925”. 3. Assurez-vous que **UDP** est sélectionné. Cliquez ensuite sur **OK**. 7 Cliquez sur le bouton **Ajouter un port**. 8 Pour ajouter le port 54926 de PC Fax réseau, indiquez les informations suivantes : 1. Dans **Nom**, entrez une description. (par exemple “Brother PC Fax”) 2. Dans **Numéro du port**, entrez “54926”. 3. Assurez-vous que **UDP** est sélectionné. Cliquez ensuite sur **OK**. 9 Assurez-vous que le nouveau réglage est ajouté et coché, puis cliquez sur **Appliquer**. 10 Si vous rencontrez toujours des problèmes de connexion réseau au niveau de la numérisation ou de l'impression réseau, sélectionnez la case **Partage de fichiers et d'imprimantes** dans l'onglet **Exceptions**, puis cliquez sur **Appliquer**.
Votre ordinateur ne détecte pas votre appareil.	**Sous Windows®**, le réglage du pare-feu sur votre ordinateur peut refuser la connexion réseau requise. Pour de plus amples détails, voir les instructions ci-dessus. **Sous Macintosh® :** resélectionnez votre appareil dans l'application Device Selector située dans **Macintosh HD/Library/Printers/Brother/Utilities/DeviceSelector** ou à partir du menu contextuel Model de ControlCenter2.

Améliorer la qualité d'impression

Exemples d'impression de mauvaise qualité	Recommandation
 Traits de couleur en travers de la page	■ Veillez à utiliser du papier conforme à nos spécifications. Ce problème peut provenir d'un papier rugueux ou d'un support d'impression épais. (Voir *Papier et autres supports d'impression acceptables* à la page 15.) ■ Veillez à choisir le type de support approprié dans le pilote d'imprimante ou dans le réglage du menu Type de papier de l'appareil. (Voir *Papier et autres supports d'impression acceptables* à la page 15 et l'*onglet Elémentaire dans le Guide utilisateur - Logiciel sur le CD-ROM*.) ■ Le problème peut disparaître tout seul. Imprimez plusieurs pages pour résoudre le problème, notamment si la machine n'a pas été utilisée pendant un certain temps. ■ Le tambour est peut-être abîmé. Utilisez un nouveau tambour. (Voir *Remplacement du tambour* à la page 127.)
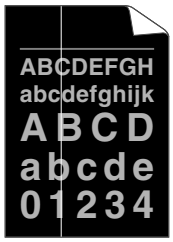 **Traits de couleur en travers de la page**	■ Nettoyez la fenêtre du scanner laser avec un chiffon doux. (Voir *Nettoyage de la fenêtre du scanner laser* à la page 118.) ■ Vérifiez qu'une feuille déchirée ne se trouve pas dans la machine et couvre la fenêtre du scanner. ■ La cartouche de toner est peut-être endommagée. Installez une nouvelle cartouche de toner. (Voir *Remplacement d'une cartouche de toner* à la page 124.) ■ Le tambour est peut-être abîmé. Utilisez un nouveau tambour. (Voir *Remplacement du tambour* à la page 127.)
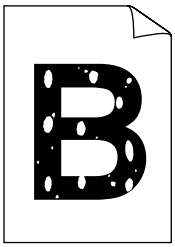 **Impression faible**	■ Veillez à utiliser du papier conforme à nos spécifications. (Voir *Papier et autres supports d'impression acceptables* à la page 15.) ■ Choisissez le mode **Papier épais** dans le pilote d'imprimante, choisissez `Épais` dans le menu de Type de papier de l'appareil ou utilisez du papier plus mince. (Voir *Type de papier* à la page 22 et l'*Onglet Elémentaire dans le guide utilisateur - logiciel sur le CD-ROM*.) ■ Vérifiez l'environnement de l'appareil. Des conditions, comme une humidité élevée, peuvent entraîner une impression faible. (Voir *Où placer l'appareil* à la page 80.) ■ Le tambour est peut-être abîmé. Utilisez un nouveau tambour. (Voir *Remplacement du tambour* à la page 127.)

Exemples d'impression de mauvaise qualité	Recommandation
 Gris arrière-plan	■ Veillez à utiliser du papier conforme à nos spécifications. (Voir *Papier et autres supports d'impression acceptables* à la page 15.) ■ Vérifiez l'environnement de l'appareil. Des températures élevées et une forte humidité peuvent augmenter la quantité de fond grisé. (Voir *Où placer l'appareil* à la page 80.) ■ La cartouche de toner est peut-être endommagée. Installez une nouvelle cartouche de toner. (Voir *Remplacement d'une cartouche de toner* à la page 124.) ■ Le tambour est peut-être abîmé. Utilisez un nouveau tambour. (Voir *Remplacement du tambour* à la page 127.)
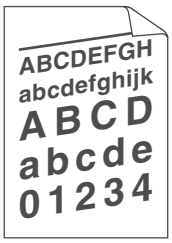 **Page de travers**	■ Assurez-vous que le papier ou un autre support d'impression est correctement chargé dans le bac à papier et que les guides ne sont ni trop prêt ni trop loin de la pile de la papier. ■ Réglez les guide-papiers correctement. (Voir *Chargement du papier dans le bac à papier* à la page 10.) ■ Le bac à papier ne doit pas être trop plein. ■ Si vous utilisez la fente d'alimentation manuelle, voir *Chargement du papier dans la fente d'alimentation manuelle* à la page 11. ■ Vérifiez le type de papier et sa qualité. (Voir *Papier et autres supports d'impression acceptables* à la page 15.)
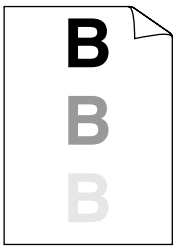 **Image fantôme**	■ Veillez à utiliser du papier conforme à nos spécifications. Le problème peut provenir d'un papier rugueux ou épais. (Voir *Papier et autres supports d'impression acceptables* à la page 15.) ■ Veillez à choisir le type de support correct dans le pilote d'imprimante ou dans le réglage du menu Type de papier de l'appareil. (Voir *Papier et autres supports d'impression acceptables* à la page 15 et l'*Onglet Elémentaire dans le guide utilisateur - logiciel sur le CD-ROM*.) ■ Le tambour est peut-être abîmé. Utilisez un nouveau tambour. (Voir *Remplacement du tambour* à la page 127.) ■ L'unité de fusion est peut-être sale. Appelez le votre distributeur Brother pour la maintenance.
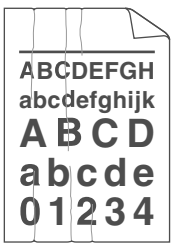 **Froissements**	■ Vérifiez le type de papier et sa qualité. (Voir *Papier et autres supports d'impression acceptables* à la page 15.) ■ Assurez-vous que le papier est correctement chargé. (Voir *Chargement du papier dans le bac à papier* à la page 10.) ■ Renversez la pile de papier dans le bac ou faites tourner le papier de 180° dans le bac à papier.

Exemples d'impression de mauvaise qualité	Recommandation
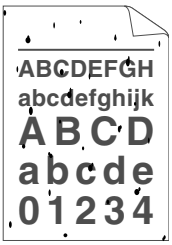 **Fixage médiocre**	■ Choisissez le mode d'**amélioration de la fixation du toner** du pilote d'imprimante. (Voir *Options de périphérique (pour Windows®) ou Paramètres d'impression (pour Macintosh®) dans le Guide utilisateur - Logiciel sur le CD-ROM*.) Si vous imprimez quelques pages, remplacez le paramètre du pilote d'imprimante dans **Type de support** par une valeur permettant d'utiliser du papier plus fin.
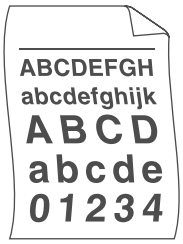 **Papier qui gondole ou ondule**	■ Vérifiez le type de papier et sa qualité. Les températures élevées et l'humidité élevée font gondoler le papier. ■ Si vous n'utilisez pas souvent l'appareil, il est possible que le papier soit resté trop longtemps dans le bac à papier. Retournez la pile de papier dans le bac à papier. En outre, déramez la pile de papier, puis faites tourner le papier sur 180 ° dans le bac à papier.
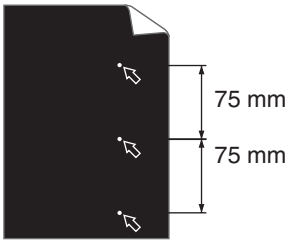 **Taches blanches sur du texte noir et des graphiques à des intervalles de 75 mm** 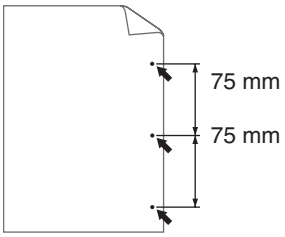 **Points noirs à intervalles de 75 mm**	■ Faites dix copies d'une feuille de papier blanche. (Voir *Création de plusieurs copies* à la page 68.) Si le problème persiste, il se peut qu'une étiquette soit collée sur la surface du tambour OPC. Nettoyez le tambour. (Voir *Nettoyage du tambour* à la page 121.) ■ Le tambour est peut-être abîmé. Utilisez un nouveau tambour. (Voir *Remplacement du tambour* à la page 127.)

Exemples d'impression de mauvaise qualité	Recommandation
 Impression pâle	■ Vérifiez l'environnement de l'appareil. L'humidité, une haute température, etc. ,peuvent provoquer cette situation. (Voir *Où placer l'appareil* à la page 80.) ■ Si l'ensemble de la page est pâle, il se peut que le mode d'économie de toner soit activé. Désactivez le mode `Économie toner`dans les paramètres du menu de la machine ou le mode **Economie de toner** dans les **propriétés** d'imprimante du pilote d'imprimante. (Voir *Economie de toner* à la page 24ou l'*onglet Avancé dans le Guide utilisateur - Logiciel sur le CD-ROM*.) ■ Nettoyez la vitre du scanner et le fil corona du tambour. (Voir *Nettoyage de la fenêtre du scanner laser* à la page 118 et *Nettoyage du fil corona* à la page 119.) ■ La cartouche de toner est peut-être endommagée. Installez une nouvelle cartouche de toner. (Voir *Remplacement d'une cartouche de toner* à la page 124.) ■ Le tambour est peut-être abîmé. Utilisez un nouveau tambour. (Voir *Remplacement du tambour* à la page 127.)
 Taches de toner	■ Veillez à utiliser du papier conforme à nos spécifications. Le problème peut provenir d'un papier rugueux. (Voir *Papier et autres supports d'impression acceptables* à la page 15.) ■ Nettoyez le fil corona principal et le tambour. (Voir *Nettoyage du fil corona* à la page 119 et *Nettoyage du tambour* à la page 121.) ■ Le tambour est peut-être abîmé. Utilisez un nouveau tambour. (Voir *Remplacement du tambour* à la page 127.) ■ L'unité de fusion est peut-être sale. Appelez le votre distributeur Brother pour la maintenance.
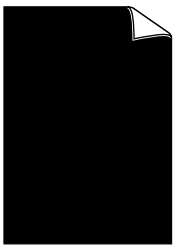 **Tout noir**	■ Nettoyez le fil corona dans l'unité du tambour en faisant glisser l'onglet vert. N'oubliez pas de ramener l'onglet sur sa position d'origine (▲). (Voir *Nettoyage du fil corona* à la page 119.) ■ Le tambour est peut-être abîmé. Utilisez un nouveau tambour. (Voir *Remplacement du tambour* à la page 127.) ■ L'unité de fusion est peut-être sale. Appelez le votre distributeur Brother pour la maintenance.

Exemples d'impression de mauvaise qualité	Recommandation
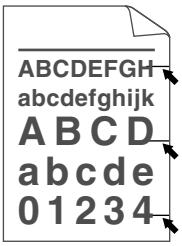 **Marques de toner noir sur la page**	■ Veillez à utiliser du papier conforme à nos spécifications. (Voir *Papier et autres supports d'impression acceptables* à la page 15.) ■ Si vous utilisez des planches d'étiquettes pour imprimantes laser, la colle des planches peut parfois se déposer sur la surface du tambour OPC. Nettoyez le tambour. (Voir *Nettoyage du tambour* à la page 121.) ■ N'utilisez pas du papier agrafé ou avec des trombones afin de ne pas rayer la surface du tambour. ■ Si vous exposez 'unité de tambour directement aux rayons du soleil ou à la lumière de de la pièce, vous risquez de l'endommager. ■ La cartouche de toner est peut-être endommagée. Installez une nouvelle cartouche de toner. (Voir *Remplacement d'une cartouche de toner* à la page 124.) ■ Le tambour est peut-être abîmé. Utilisez un nouveau tambour. (Voir *Remplacement du tambour* à la page 127.)
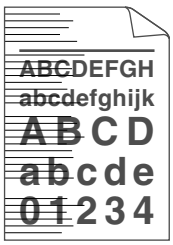 **Ligne en travers de la page**	■ Nettoyez la fenêtre du scanner et le fil corona dans l'unité du tambour. (Voir *Nettoyage de la fenêtre du scanner laser* à la page 118 et *Nettoyage du fil corona* à la page 119.) ■ Le tambour est peut-être abîmé. Utilisez un nouveau tambour. (Voir *Remplacement du tambour* à la page 127.)
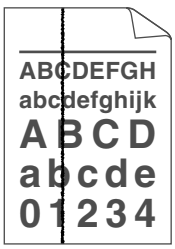 **Lignes noires en bas de la pageLes pages** **Imprimées comportent des taches en bas de la page**	■ Nettoyez le fil corona dans l'unité du tambour en faisant glisser l'onglet vert. N'oubliez pas de ramener l'onglet sur sa position d'origine (▲). (Voir *Nettoyage du fil corona* à la page 119.) ■ La cartouche de toner est peut-être endommagée. Installez une nouvelle cartouche de toner. (Voir *Remplacement d'une cartouche de toner* à la page 124.) ■ Le tambour est peut-être abîmé. Utilisez un nouveau tambour. (Voir *Remplacement du tambour* à la page 127.) ■ L'unité de fusion est peut-être sale. Appelez le votre distributeur Brother pour la maintenance.

Exemples d'impression de mauvaise qualité	Recommandation
 mise en évidence	■ Choisissez le mode **Réduire l'ondulation du papier** dans le pilote d'imprimante si vous n'utilisez pas le papier que nous recommandons. (Voir *Options de périphérique (pour Windows®) ou Paramètres d'impression (pour Macintosh®) dans le Guide utilisateur - Logiciel sur le CD-ROM*.) ■ Retournez le papier dans le bac à papier et imprimez de nouveau. (Sauf papier à en-tête) ■ Soulevez le support de papier du bac de sortie. 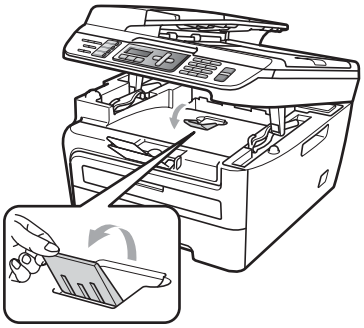 ■ Remplacez le papier dans le magasin papier par du papier que vous venez de déballer. ■ Veillez à utiliser du papier recommandé pour la machine. (Voir *Papier et autres supports d'impression acceptables* à la page 15.)

Réglage de la détection de la tonalité

Lorsque vous envoyez un fax automatiquement, par défaut, la machine attend pendant un délai fixe avant de composer le numéro. En basculant le réglage de la tonalité sur `Détection`, vous pouvez forcer votre appareil à composer le numéro dès qu'il détecte une tonalité. Ce réglage permet un gain de temps considérable lorsque vous envoyez un fax à différents numéros. Si vous modifiez le réglage et rencontrez des problèmes de numérotation, vous devez restaurer le réglage par défaut (`Aucune détect.`).

1. Appuyez sur **Menu**, **0**, **5**.
2. Appuyez sur ▲ ou sur ▼ pour choisir `Détection` ou `Aucune détect.`. Appuyez sur **OK**.
3. Appuyez sur **Arrêt/Sortie**.

Interférence de ligne téléphonique

Si vous rencontrez des problèmes lors de l'envoi ou de la réception d'un fax à cause d'interférences possibles sur la ligne téléphonique, nous vous conseillons de régler l'égalisation pour réduire la vitesse de modem pour les opérations de fax.

1. Appuyez sur **Menu**, **2**, **0**, **1**.
2. Appuyez sur ▲ ou ▼ pour choisir `Base(pour VoIP)` ou `Normale` ou `Elevée` (MFC-7840W).
   - `Base(pour VoIP)` descend la vitesse du modem à 9 600 bps et désactive le mode de correction des erreurs (ECM).

     Ligne téléphonique standard : si vous rencontrez régulièrement des interférences sur votre ligne téléphonique standard, essayez ce réglage.

     Voix sur IP : les prestataires de services de voix sur IP proposent la prise en charge des fax par le biais de divers standards. Si vous rencontrez fréquemment des erreurs de transmission de fax, essayez ce réglage.
   - `Normale` règle le débit de modem sur 14400 bps.
   - `Elevée` règle le débit de modem sur 33600 bps. (MFC-7840W uniquement)

   Appuyez sur **OK**.
3. Appuyez sur **Arrêt/Sortie**.

Remarque

Lorsque vous remplacez la compatibilité par `Base(pour VoIP)`, la fonction ECM n'est pas disponible.

B

Messages d'erreur et de maintenance

Comme sur tout produit bureautique sophistiqué, des erreurs peuvent se produite et il peut être nécessaire de remplacer les consommables. Dans ce cas, la machine identifie l'erreur ou l'opération de maintenance routinière et affiche le message approprié. Les messages d'erreur et de maintenance les plus fréquents sont répertoriés ci-dessous.

Vous pouvez corriger ou exécuter vous-même la plupart des erreurs et des opérations de maintenance. Si vous avez besoin d'aide, consultez les questions courantes et les conseils de dépannage dans le Brother Solutions Center.

Visitez le site http://solutions.brother.com/.

Message d'erreur	Cause	Action
Erreur cartouche	La cartouche de toner n'est pas installée correctement.	Retirez le tambour, retirez la cartouche de toner comme indiqué sur l'écran LCD et replacez-la dans le tambour.
Fin tamb proche	Le tambour arrive en fin de vie.	Utilisez le tambour jusqu'à ce qu'un problème de qualité d'impression apparaisse, puis remplacez le tambour par un neuf. (Voir *Remplacement du tambour* à la page 127.)
Conflit taille	Le format de papier dans le bac est incorrect.	Chargez du papier de format approprié dans le bac et définissez le “format de papier” (**Menu, 1, 3** (Voir *Format de papier* au chapitre 3)).
Erreur com.	Une ligne téléphonique de mauvaise qualité a provoqué une erreur de communication.	Essayez de renvoyer le fax ou essayer de connecter la machine à une autre ligne téléphonique. Si le problème persiste, appelez la compagnie de téléphone pour faire vérifier votre ligne.
Erreur connexion	Vous avez essayé de récupérer un document d'un télécopieur qui n'est pas en mode d'attente de relève.	Vérifiez la configuration de la relève de l'autre télécopieur.

Message d'erreur	Cause	Action
Refroidissement Attendre SVP	La température du tambour ou de la cartouche de toner est trop chaude. L'appareil interrompt sa tâche d'impression en cours et bascule en mode de refroidissement. Lors de la phase de refroidissement, vous entendez le ventilateur de refroidissement et les messages Refroidissement et Attendre SVP s'affichent sur l'écran LCD.	Vérifiez que le ventilateur fonctionne (vous devez l'entendre) et que la sortie d'air n'est pas obstruée. Si le ventilateur tourne, dégagez la sortie d'air et laissez l'appareil se reposer pendant plusieurs minutes. Si le ventilateur ne tourne pas, procédez de l'une des manières suivantes : (MFC-7320 et MFC-7440N uniquement) Voir *Transfert des fax ou rapport du journal des fax* à la page 109 avant de connecter la machine pour ne pas perdre des messages importantes. Déconnectez ensuite la machine du secteur pendant plusieurs et reconnectez-la. (MFC-7840W uniquement) Déconnectez la machine du secteur pendant quelques minutes et reconnectez-la. (La machine peut être mise hors tension pendant 4 jours maximum sans perdre les fax enregistrés dans sa mémoire.) Voir *Transfert des fax ou rapport du journal des fax* à la page 109.)
Capot ouvert Fermer le capot avant.	Le capot avant n'est pas entièrement fermé.	Fermez le capot avant de l'appareil.
Capot ouvert Fermer le capot du fixateur.	Le capot de l'unité de fusion n'est pas entièrement fermé.	Fermez le capot de l'unité de fusion de l'appareil.
Capot ouvert Assurez-vous qu'il n'y a pas de papier coincé dans l'appareil, fermez le capot arrière puis appuyez sur Marche.	La capot de l'unité de fusion n'est pas complètement fermé ou du papier était coincé à l'arrière de la machine lorsque vous l'avez mise sous tension.	Vérifiez que du papier n'est pas coincé à l'arrière de la machine, fermez le capot de la station de fusion et appuyez sur **Marche**.
Déconnecté	L'appel a été interrompu par votre correspondant ou son télécopieur.	Essayez à nouveau de transmettre ou de recevoir.
Vérif. document	Le document n'a pas été correctement inséré ou alimenté, ou le document numérisé par le biais de l'ADF était trop long.	Voir *Bourrages de document* à la page 110 ou *Utilisation de l'ADF (Automatic Document Feeder)* à la page 20.

Message d’erreur	Cause	Action
Erreur tambour	Le fils corona sur le tambour doit être nettoyé.	Nettoyez le fil corona sur le tambour. (Voir *Nettoyage du fil corona* à la page 119.)
	Le module tambour est usé.	Remplacez le module tambour. (Voir *Remplacement du tambour* à la page 127.)
Erreur de fusion	La température de l’unité de fusion n'atteint pas une température spécifiée dans un temps spécifié.	Procédez de l'une des manières suivantes : ■ (MFC-7320 et MFC-7440N uniquement) Les fax qui se trouvent toujours dans la mémoire sont perdus à la mise hors tension de la machine. Voir *Transfert des fax ou rapport du journal des fax* à la page 109 avant de déconnecter la manchine afin de ne pas perdre les messages importants. Mettez ensuite l'interrupteur sur la position Arrêt, attendez quelques secondes, puis remettez-le sur la position Marche. Maintenez la machine sous tension pendant 15 minutes. ■ (MFC-7840W uniquement) Mettez l'interrupteur sur la position Arrêt, attendez quelques secondes, puis remettez-le sur la position Marche. Laissez la machine sous tension pendant 15 minutes. La machine peut conserver les fax en mémoire pendant quatre jours lorsqu'elle est hors tension. (Voir *Transfert des fax ou rapport du journal des fax* à la page 109.)
	L’unité de fusion est trop chaude.	
Init.imposs. XX	L’appareil présente un problème mécanique.	Exécutez l'une des actions suivantes : ■ (MFC-7320 et MFC-7440N uniquement) Voir *Transfert des fax ou rapport du journal des fax* à la page 109 avant de connecter la machine pour ne pas perdre des messages importantes. Déconnectez ensuite la machine du secteur pendant plusieurs et reconnectez-la. ■ (MFC-7840W uniquement) Déconnectez la machine du secteur pendant quelques minutes et reconnectez-la. (La machine peut être mise hors tension pendant 4 jours maximum sans perdre les fax enregistrés dans sa mémoire.) Voir *Transfert des fax ou rapport du journal des fax* à la page 109.)
Bourrage arr.	Du papier est coincé à l’arrière de l’appareil.	(Voir *Bourrages papier* à la page 111.)

Message d'erreur	Cause	Action
Bourrage interne	Le papier est coincé à l'intérieur de l'appareil.	(Voir *Bourrages papier* à la page 111.)
Bourrage bac	Le papier est coincé dans le bac à papier de l'appareil.	(Voir *Bourrages papier* à la page 111.)
Pas de papier	L'appareil n'a plus de papier ou le papier est mal chargé dans le bac à papier.	Exécutez l'une des actions suivantes : ■ Chargez du papier dans le magasin d'alimentation du papier et appuyez sur Marche. ■ Retirez le papier et rechargez-le, puis appuyez sur Marche.
Pas Rép/Occupé	Le numéro que vous avez composé ne répond pas ou est occupé.	Vérifiez le numéro et ressayez.
Non assigné	Vous avez essayé d'accéder à une monotouche ou à un numéro abrégé non programmé.	Configurez le numéro monotouche ou abrégé. (Voir *Stockage des numéros monotouches* à la page 51 et *Stockage de numéros abrégés* à la page 52.)
Mémoire saturée	La mémoire de l'appareil est saturée.	**Transmission de fax ou opération de copie en cours** Exécutez l'une des actions suivantes : ■ Appuyez sur **Marche** pour envoyer ou copier les pages numérisées. ■ Appuyez sur **Arrêt/Sortie** et attendez la fin des autres opérations et recommencez. ■ Supprimez les données de la mémoire. (Voir le *Message Mémoire saturée* à la page 38 ou page 73.) **Opération d'impression en cours** Exécutez l'une des actions suivantes : ■ Réduisez la résolution d'impression. (Voir l'*Onglet Elémentaire dans le guide utilisateur - logiciel sur le CD-ROM*.) ■ Supprimez les fax de la mémoire. (Voir *Message Mémoire saturée* à la page 73.)

B

Message d'erreur	Cause	Action
`Impr.imposs. XX`	L'appareil présente un problème mécanique.	Exécutez l'une des actions suivantes : ■ (MFC-7320 et MFC-7440N uniquement) Voir *Transfert des fax ou rapport du journal des fax* à la page 109 avant de connecter la machine pour ne pas perdre des messages importantes. Déconnectez ensuite la machine du secteur pendant plusieurs et reconnectez-la. ■ (MFC-7840W uniquement) Déconnectez la machine du secteur pendant quelques minutes et reconnectez-la. (La machine peut être mise hors tension pendant 4 jours maximum sans perdre les fax enregistrés dans sa mémoire.) Voir *Transfert des fax ou rapport du journal des fax* à la page 109.)
`Numér.imposs. XX`	L'appareil présente un problème mécanique.	Exécutez l'une des actions suivantes : ■ (MFC-7320 et MFC-7440N uniquement) Voir *Transfert des fax ou rapport du journal des fax* à la page 109 avant de connecter la machine pour ne pas perdre des messages importantes. Déconnectez ensuite la machine du secteur pendant plusieurs et reconnectez-la. ■ (MFC-7840W uniquement) Déconnectez la machine du secteur pendant quelques minutes et reconnectez-la. (La machine peut être mise hors tension pendant 4 jours maximum sans perdre les fax enregistrés dans sa mémoire.) Voir *Transfert des fax ou rapport du journal des fax* à la page 109.)
`Fin de vie toner`	Le module tambour et cartouche de toner n'est peut-être pas installés correctement, ou la cartouche de toner est épuisée et l'impression est impossible.	Exécutez l'une des actions suivantes : ■ Réinstallez le module cartouche de toner et tambour. ■ Remplacez la cartouche de toner vide par une cartouche neuve. (Voir *Remplacement d'une cartouche de toner* à la page 124.)
`Toner bas`	Si l'écran LCD affiche `Toner bas`, vous pouvez toujours imprimer, mais l'appareil vous indique que la cartouche arrive en fin de vie et qu'elle sera bientôt et qu'elle devra être remplacée.	Commandez une nouvelle cartouche de toner maintenant.

Transfert des fax ou rapport du journal des fax

Si l'écran LCD indique :

- `Init.imposs. XX`
- `Impr.imposs. XX`
- `Numér.imposs. XX`

il est recommandé de transférer les fax vers un autre télécopieur ou vers votre PC. (Voir le *Transfert de fax à un autre télécopieur* à la page 109 ou *Transfert de fax vers votre ordinateur* à la page 109.)

Vous pouvez également transférer le rapport du journal des fax pour déterminer si des fax doivent être transférés. (Voir *Transfert du rapport du journal de fax vers un autre télécopieur* à la page 109.)

Remarque

Si un message d'erreur s'affiche sur l'écran LCD après le transfert des fax, déconnectez la machine du secteur pendant quelques minutes et reconnectez-la.

Transfert de fax à un autre télécopieur

Si vous n'avez pas configuré votre ID station, vous ne pouvez pas activer le mode de transfert de fax. (Voir *Définition de votre ID de station dans le guide d'installation rapide*.)

1. Appuyez sur **Menu**, **9**, **0**, **1**.
2. Exécutez l'une des actions suivantes :
   - Si le message `Aucunes données` s'affiche sur l'écran LCD, aucun fax n'est resté dans la mémoire de l'appareil.
     Appuyez sur **Arrêt/Sortie**.
   - Saisissez le numéro de fax auquel vous voulez envoyer les fax.
3. Appuyez sur **Marche**.

Transfert de fax vers votre ordinateur

Vous pouvez transférer les fax de la mémoire de votre appareil vers votre ordinateur.

1. Assurez-vous d'avoir installé **MFL-Pro Suite** sur votre ordinateur, puis activez **Réception PC-FAX** sur l'ordinateur. (Pour plus de détails sur la réception de PC Fax, voir *Réception de PC-FAX dans le guide utilisateur - logiciel figurant sur le CD-ROM*.)
2. Assurez-vous d'avoir configuré `Récept. PC-FAX` sur l'appareil. (Voir *Réception de PC Fax* à la page 56.)
   Si la mémoire de la machine contient des fax lorsque vous configurez la fonction de réception de fax PC, un message demande si vous voulez transférer les fax vers votre PC.
3. Exécutez l'une des actions suivantes :
   - Pour envoyer tous les fax à votre ordinateur, appuyez sur **1**. Un message va vous demander si vous voulez une impression de sauvegarde.
   - Pour quitter et laisser les fax dans la mémoire, appuyez sur **2**.
4. Appuyez sur **Arrêt/Sortie**.

Transfert du rapport du journal de fax vers un autre télécopieur

Si vous n'avez pas configuré votre ID station, vous ne pouvez pas activer le mode de transfert de fax. (Voir *Définition de votre ID de station dans le guide d'installation rapide*.)

1. Appuyez sur **Menu**, **9**, **0**, **2**.
2. Entrez le numéro du fax de destination du rapport du journal de fax.
3. Appuyez sur **Marche**.

Bourrages de document

Si le document est coincé, suivez les étapes ci-dessous.

Remarque

Après avoir supprimé le bourrage papier, vérifiez que des morceaux de papier ne restent pas dans la machine afin qu'ils ne provoquent pas un autre bourrage.

Le document est coincé dans la partie supérieure de l'ADF

1. Retirez de l'ADF tout papier qui n'est pas coincé.
2. Ouvrez le capot de l'ADF.
3. Retirez le document coincé en tirant vers la gauche.

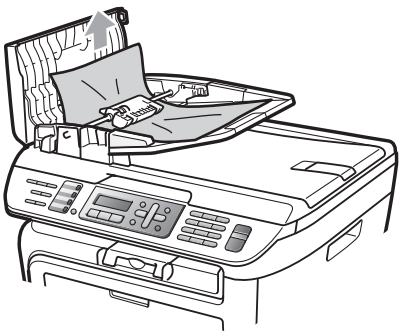

4. Fermez le capot de l'ADF.
5. Appuyez sur **Arrêt/Sortie**.

Le document est coincé sous le capot document

1. Retirez de l'ADF tout papier qui n'est pas coincé.
2. Soulevez le capot document.
3. Retirez le document coincé en tirant vers la droite.

4. Refermez le capot document.
5. Appuyez sur **Arrêt/Sortie**.

Le document est coincé au niveau du bac de sortie

1. Retirez le document coincé en tirant vers la droite.

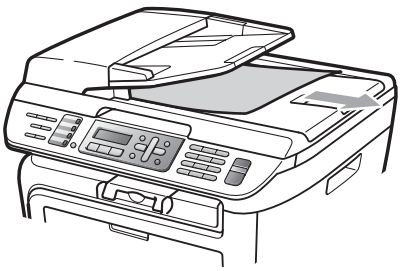

2. Appuyez sur **Arrêt/Sortie**.

Bourrages papier

Pour éliminer un bourrage de papier, procédez comme suit.

Remarque

- Vérifiez que vous avez installé une cartouche d'encre et une unité de tambour dans la machine. Si vous n'avez pas installé une unité de tambour ou l'avez mal installée, cette situation peut provoquer un bourrage papier dans la machine Brother.
- Si le message d'erreur reste affiché, ouvrez et fermez fermement le capot avant et le capot de l'unité de fusion pour réinitialiser la machine.

AVERTISSEMENT

TEMPÉRATURE ÉLEVÉE

Après utilisation, certaines pièces internes de l'appareil sont extrêmement chaudes. Pour éviter toute blessure lorsque vous ouvrez le capot avant ou arrière (bac de sortie arrière) de l'appareil, NE TOUCHEZ PAS les parties ombrées sur l'illustration.

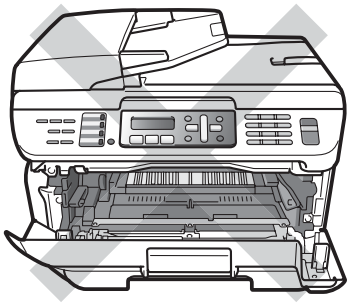

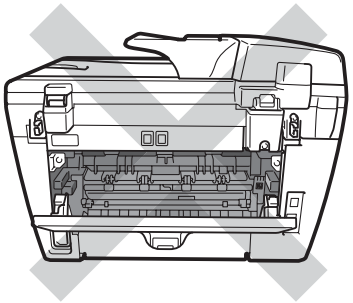

ATTENTION

Pour éviter à l'électricité statique d'endommager la machine, NE TOUCHEZ PAS aux électrodes illustrées ci-après.

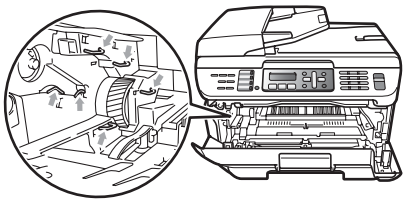

Le papier est coincé dans l'appareil.

1. Ouvrez le couvercle avant.

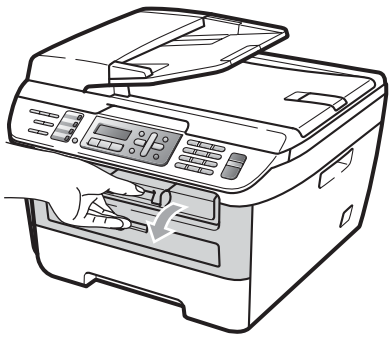

B

2 Sortez doucement le module tambour et cartouche de toner. Le papier sera extrait avec le module cartouche de toner et tambour.

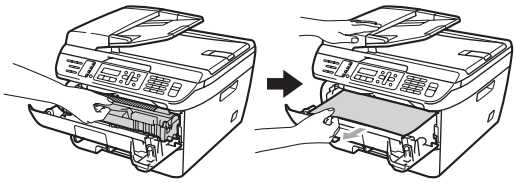

ATTENTION

Nous vous recommandons de poser le module du tambour et de la cartouche de toner usagée sur une surface plane et propre protégée par une nappe en papier au cas où le toner viendrait à couler ou à se renverser.

3 Si vous ne pouvez pas retirer le module tambour et cartouche de toner aisément, ne forcez pas. Dans ce cas.

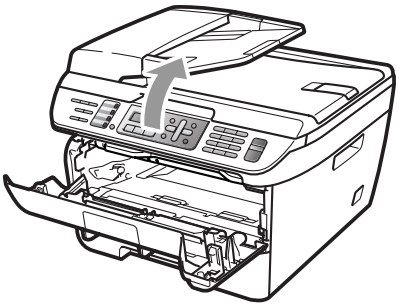

Relevez la couvercle du scanner en et utilisez les deux mains pour tirer avec précaution le papier coincé par l'ouverture du bac de sortie.

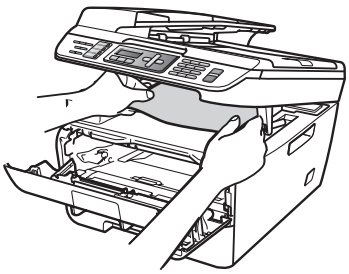

4 Fermez le capot du scanner.

5 Si vous ne parvenez pas à retirer le papier par l'ouverture du bac de sortie, sortez complètement le bac à papier.

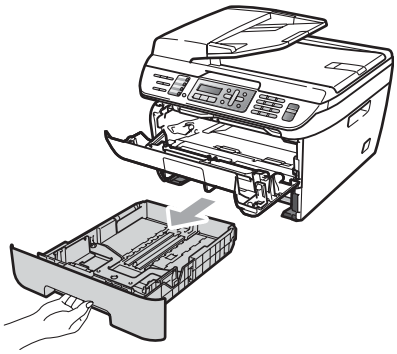

6 Tirez le papier coincé par l'ouverture du bac à papier.

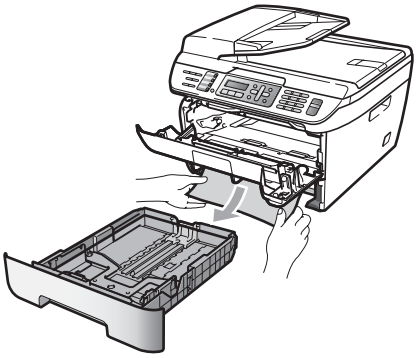

7 Remettez le module tambour et cartouche de toner dans l’appareil.

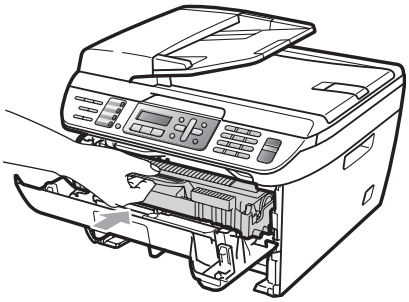

8 Replacer le bac à papier dans la machine.

9 Ouvrez le capot avant.

Le papier est coincé à l'arrière de l'appareil

1 Ouvrez le couvercle avant.

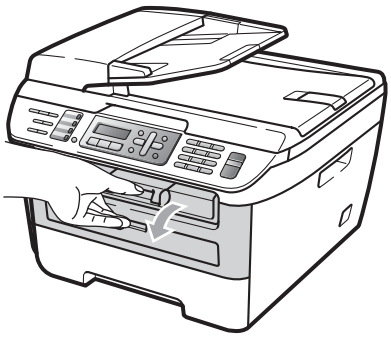

2 Sortez doucement le module tambour et cartouche de toner.

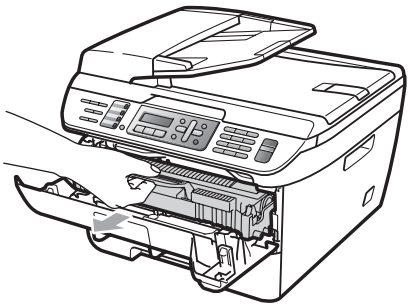

ATTENTION

Nous vous recommandons de poser le module tambour et cartouche de toner usagée sur une surface plane et propre protégée par une nappe en papier au cas où le toner viendrait à couler ou à se renverser.

3 Ouvrez la cache arrière (bac de sortie arrière).

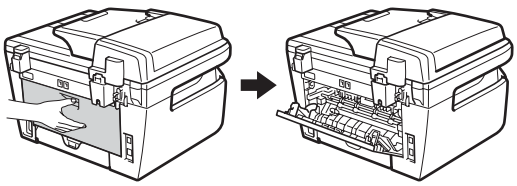

4 Tirez les onglets vers vous pour ouvrir le capot de l'unité de fusion (1).

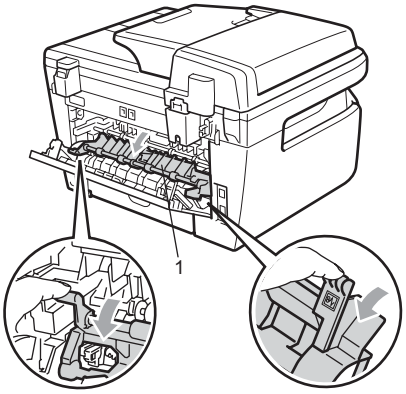

5 Tirez le papier coincé par l'ouverture de l'unité de fusion.

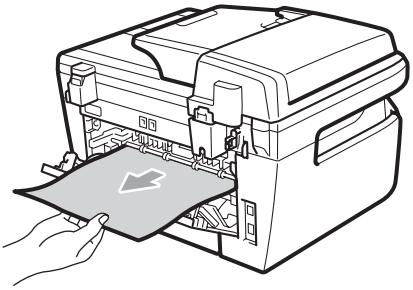

6 Ouvrez la cache arrière (bac de sortie arrière).

7 Remettez le module tambour et cartouche de toner dans l'appareil.

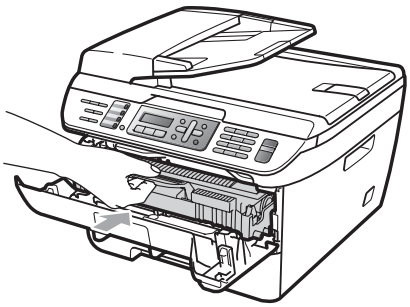

8 Ouvrez le capot avant.

B

Le papier est coincé dans le module tambour et cartouche de toner

1 Ouvrez le couvercle avant.

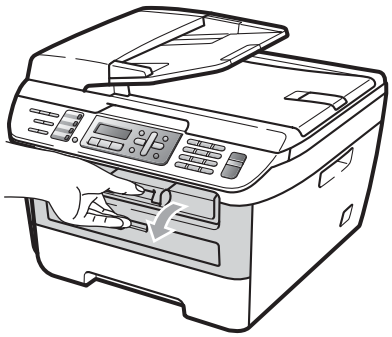

2 Sortez doucement le module tambour et cartouche de toner.

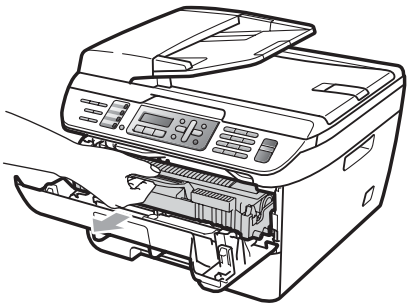

ATTENTION

Nous vous recommandons de poser le module tambour et cartouche de toner usagée sur une surface plane et propre protégée par une nappe en papier au cas où le toner viendrait à couler ou à se renverser.

3 Abaissez le levier de verrouillage vert et sortez la cartouche de toner de l'unité du tambour.

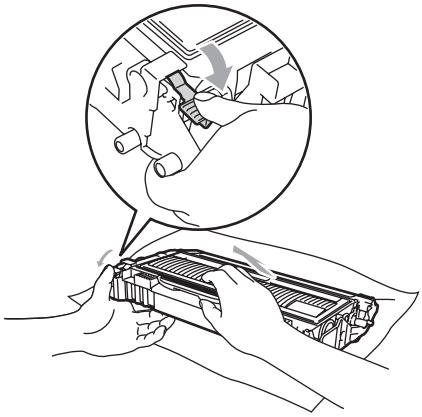

ATTENTION

Manipulez la cartouche de toner avec précaution. Si du toner se répand sur vos mains ou vos vêtements, essuyez-le ou nettoyez-le immédiatement à l'eau froide.

Pour éviter les problèmes d'impression, NE touchez PAS aux parties ombrées indiquées dans les illustrations ci-dessous.

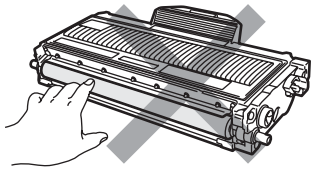

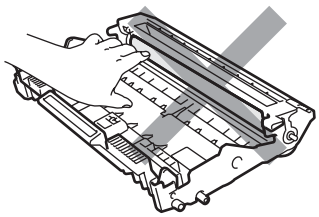

4 Retirez le papier éventuellement coincé dans l'unité du tambour.

5 Replacez la cartouche de toner dans l'unité du tambour jusqu'à ce qu'elle se mette en place en émettant un clic. Si vous l'installez correctement, le levier de verrouillage vert se relève automatiquement.

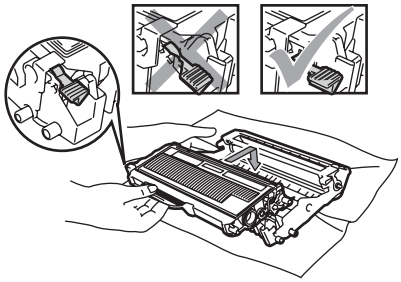

6 Remettez le module tambour et cartouche de toner dans l'appareil.

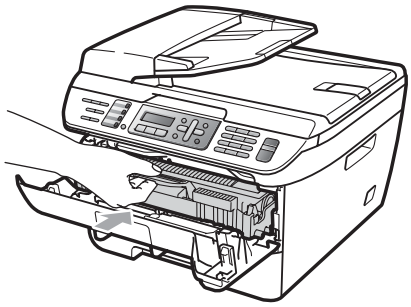

7 Ouvrez le capot avant.

Entretien courant

AVERTISSEMENT

Utilisez des détergents neutres.

N'UTILISEZ PAS des substances inflammables, des solvents/liquides orgraniques ou en vaporisateur contenant de l'alcool/amoniaque pour nettoyer l'intérieur ou l'extérieur de l'appareil. Il pourrait en résulter un incendie ou une électrocution. Pour plus d'infomations, voir *Consignes de sécurité importantes* à la page 86.

ATTENTION

Le tambour contient du toner, il est donc impératif de le manipuler avec soin. Si du toner se répand sur vos mains ou vos vêtements, essuyez-le ou nettoyez-le immédiatement à l'eau froide.

Nettoyage de l'extérieur de l’appareil

1. Mettez la machine hors tension. Débranchez le cordon de ligne téléphonique, puis le cordon d’alimentation électrique de la prise électrique.

2. Retirez complètement le bac à papier de l'appareil.

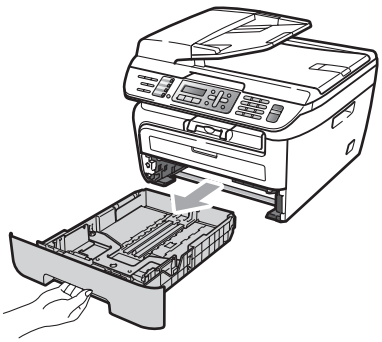

3. Essuyez l’extérieur de l’appareil avec un chiffon doux pour enlever la poussière.

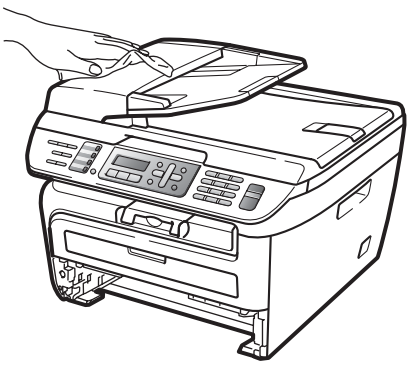

4. Retirez le papier qui se trouve dans le bac à papier.

5. Essuyez l’extérieur et l'extérieur du bac à papier avec un chiffon doux pour enlever la poussière.

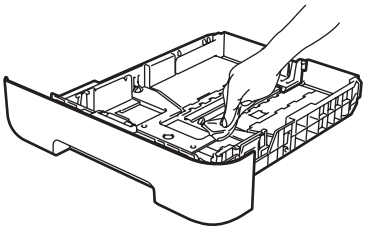

6. Rechargez le papier et remettez fermement le bac à papier dans l’appareil.

7. Rebranchez le cordon d'alimentation de l'appareil dans la prise électrique, puis reconnectez tous les câbles et le cordon téléphonique. Mettez l'appareil sous tension.

Nettoyage de la vitre du scanner

1. Mettez la machine hors tension. Débranchez le cordon de ligne téléphonique, puis tous les câbles et débranchez le cordon d'alimentation électrique de la prise électrique.

2. Soulevez le capot document (1). Nettoyez la surface en plastique blanc (2) et la vitre du scanner (3) située audessous avec un chiffon doux non pelucheux imbibé d'eau.

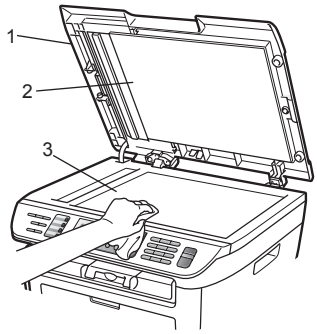

3. Dans l'ADF, nettoyez la barre blanche (1) et la bande de vitre du scanner (2) située au-dessous à l'aide d'un chiffon non pelucheux imbibé d'eau.

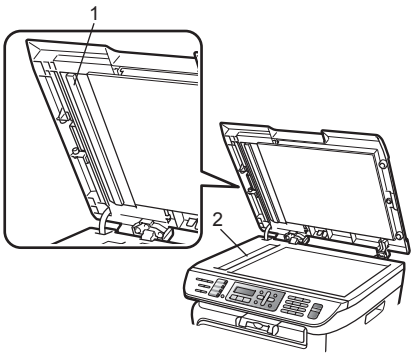

4. Rebranchez le cordon d'alimentation de l'appareil dans la prise électrique, puis reconnectez tous les câbles et le cordon téléphonique. Mettez l'appareil sous tension.

Remarque

Outre le nettoyage de la vitre du scanner et de la bande de vitre avec un chiffon doux non pelucheux imbibé d'eau, passez le bout du doigt sur la vitre pour déterminer si quelque chose y est collé. Si vous sentez la présence de saleté ou de débris, nettoyez la vitre à nouveau en vous concentrant sur cette zone. Vous devrez peut-être répéter le processus de nettoyage trois ou quatre fois. Pour effectuer un test, réalisez une copie après chaque nettoyage.

Nettoyage de la fenêtre du scanner laser

AVERTISSEMENT

Utilisez des détergents neutres.

N’UTILISEZ PAS des substances inflammables, des solvents/liquides orgraniques ou en vaporisateur contenant de l'alcool/amoniaque pour nettoyer l'intérieur ou l'extérieur de l'appareil. Il pourrait en résulter un incendie ou une électrocution. Pour plus d'infomations, voir *Consignes de sécurité importantes* à la page 86.

ATTENTION

NE TOUCHEZ PAS à la fenêtre du scanner laser avec les doigts.

1. Avant de nettoyer l'intérieur de la machine, débranchez la machine. Débranchez le cordon téléphonique, puis le cordon d'alimentation électrique de la prise électrique.

2. Ouvrez le capot avant et sortez doucement le module tambour et cartouche d'encre.

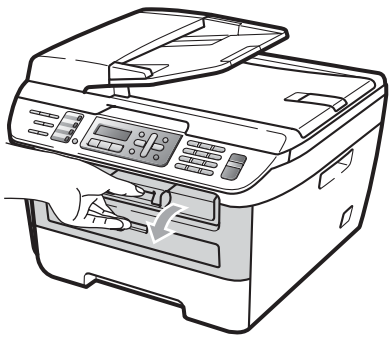

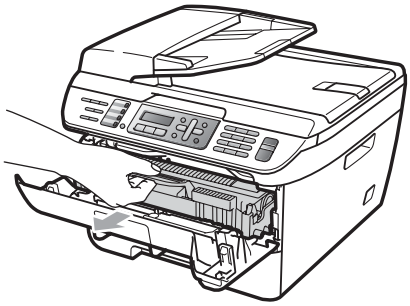

AVERTISSEMENT

TEMPÉRATURE ÉLEVÉE

Après utilisation, certaines pièces internes de l’appareil sont extrêmement chaudes. Pour éviter toute blessure lorsque vous ouvrez le capot avant ou arrière (bac de sortie arrière) de l’appareil, NE TOUCHEZ PAS les parties ombrées sur l’illustration.

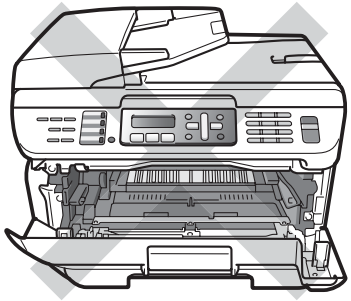

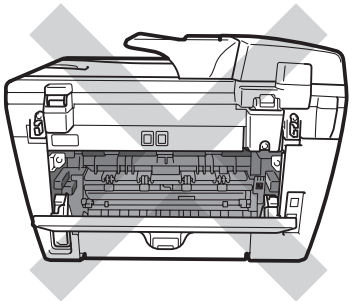

ATTENTION

Pour éviter à l'électricité statique d'endommager la machine, NE TOUCHEZ PAS aux électrodes illustrées ci-après.

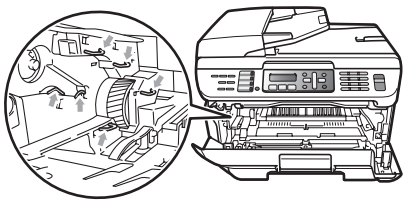

Nous vous recommandons de poser le tambour sur une surface plane et propre protégée d'une nappe en papier au cas où le toner viendrait à couler ou se renverser.

3 Essuyez la fenêtre du scanner laser avec un chiffon doux, sec et non pelucheux.

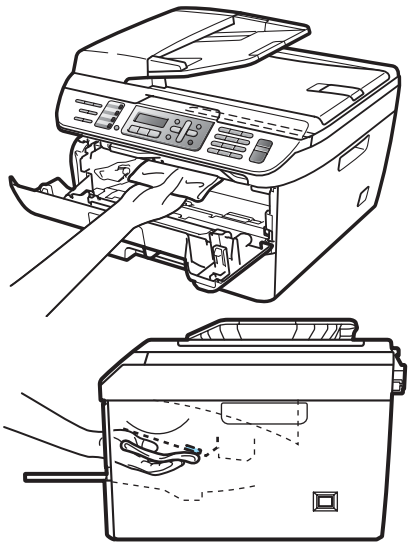

4 Remettez le module tambour et cartouche de toner dans l'appareil.

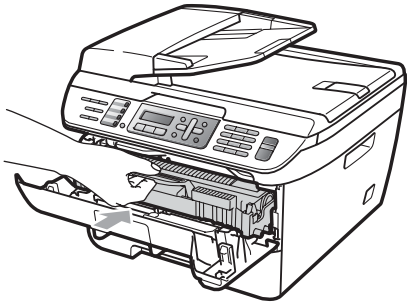

5 Ouvrez le capot avant.

6 Rebranchez le cordon d'alimentation de l'appareil dans la prise électrique, puis reconnectez le cordon téléphonique. Mettez la machine sous tension.

Nettoyage du fil corona

Si vous rencontrez un problème de qualité d'impression, nettoyez le fil corona comme suit :

1 Mettez la machine hors tension. Débranchez le cordon de ligne téléphonique, puis le cordon d'alimentation électrique de la prise électrique.

2 Ouvrez le couvercle avant.

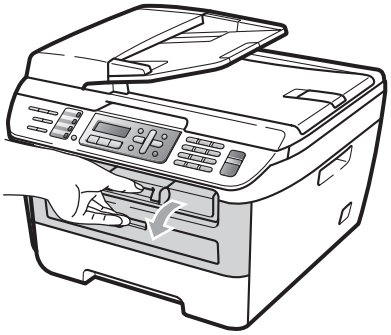

B

3 Sortez doucement le module tambour et cartouche de toner.

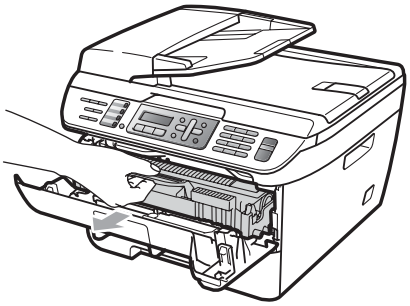

ATTENTION

Nous vous recommandons de poser le module tambour et cartouche de toner usagée sur une surface plane et propre protégée par une nappe en papier au cas où le toner viendrait à couler ou à se renverser.

Manipulez la cartouche de toner avec précaution. Si du toner se répand sur vos mains ou vos vêtements, essuyez-le ou nettoyez-le immédiatement à l'eau froide.

Pour éviter à l'électricité statique d'endommager la machine, NE TOUCHEZ PAS aux électrodes illustrées ci-après.

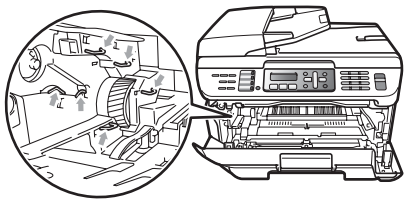

4 Nettoyez le fil corona à l'intérieur du tambour en faisant coulisser doucement plusieurs fois la languette verte de la gauche vers la droite et de la droite vers la gauche plusieurs fois.

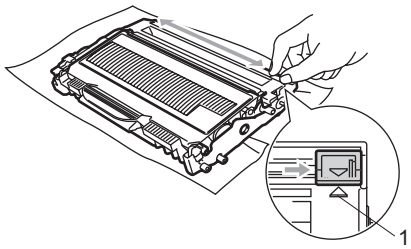

ATTENTION

N'oubliez pas de ramener la languette vertes dans sa position d'origine (▲) (1). Dans le cas contraire, les pages imprimées pourraient présenter une bande verticale.

5 Remettez le module tambour et cartouche de toner dans la machine.

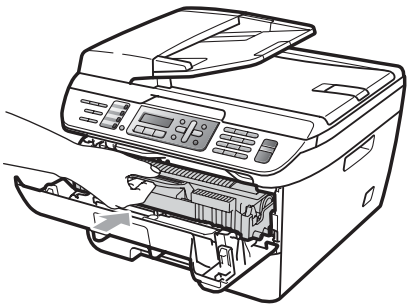

6 Ouvrez le capot avant.

7 Rebranchez le cordon d'alimentation de l'appareil dans la prise électrique, puis reconnectez tous les câbles et le cordon téléphonique. Mettez l'appareil sous tension.

ATTENTION

Pour éviter les problèmes d'impression, NE touchez PAS aux parties ombrées indiquées dans les illustrations ci-dessous.

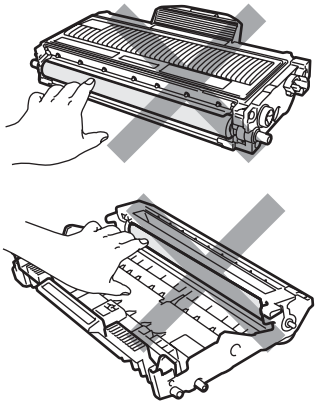

Nettoyage du tambour

Si vous rencontrez un problème de qualité d'impression, nettoyez le tambour comme suit :

1 Mettez la machine hors tension. Débranchez le cordon de ligne téléphonique, puis le cordon d'alimentation de la prise électrique Mettez la machine sous tension.

2 Ouvrez le couvercle avant.

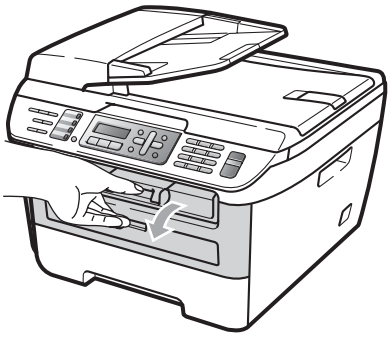

3 Sortez doucement le module unité de tambour et cartouche de toner.

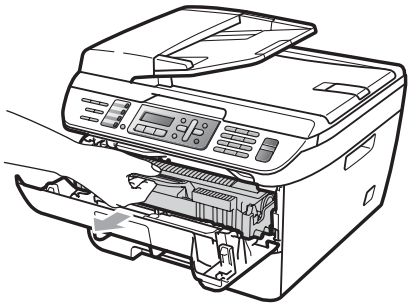

ATTENTION

Nous vous recommandons de poser le tambour et les cartouche de toner usagée sur une surface plane et propre protégée d'une nappe en papier au cas où le toner viendrait à couler ou à se renverser.

B

Pour éviter à l'électricité statique d'endommager la machine, NE TOUCHEZ PAS aux électrodes illustrées ci-après.

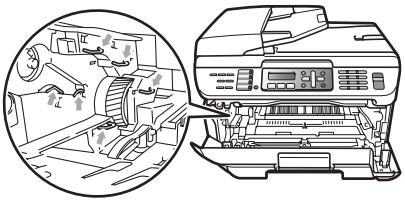

4 Abaissez le levier de verrouillage vert et sortez la cartouche de toner de l'unité du tambour.

ATTENTION

Manipulez la cartouche de toner avec précaution. Si du toner se répand sur vos mains ou vos vêtements, essuyez-le ou nettoyez-le immédiatement à l'eau froide.

Pour éviter les problèmes d'impression, NE touchez PAS aux parties ombrées indiquées dans les illustrations ci-dessous.

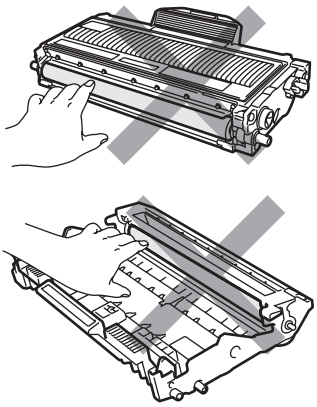

5 Placez l'échantillon imprimé devant le tambour et recherchez l'emplacement exact de l'impression qui laisse à désirer.

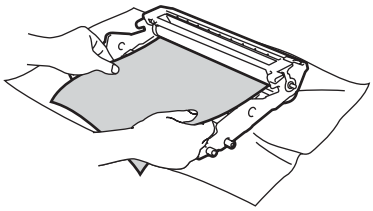

6 Faites tourner le tambour à la main tout en examinant la surface du tambour OPC drum (1).

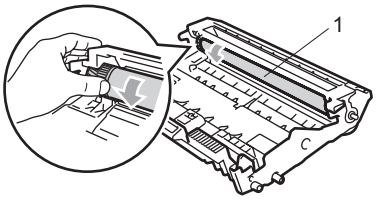

7 Après avoir trouvé sur le tambour la trace correspondant à l'échantillon imprimé, nettoyez délicatement la surface du tambour OPC avec un morceau de coton pour retirer la poussière ou la colle.

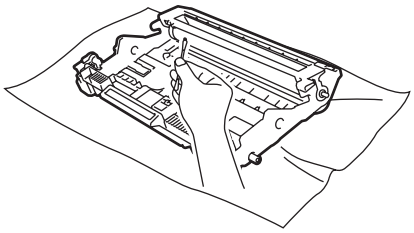

ATTENTION

Le tambour étant photosensible, NE LE TOUCHEZ PAS avec les doigts.

NE NETTOYEZ PAS la surface su tambour photosensible avec un objet pointu.

NE FROTTEZ PAS ou N'ESSUYEZ PAS, car un tel mouvement risquerait d’endommager le tambour.

8 Replacez la cartouche de toner dans l'unité du tambour jusqu'à ce qu'elle se mette en place en émettant un clic. Si vous l'installez correctement, le levier de verrouillage vert se relève automatiquement.

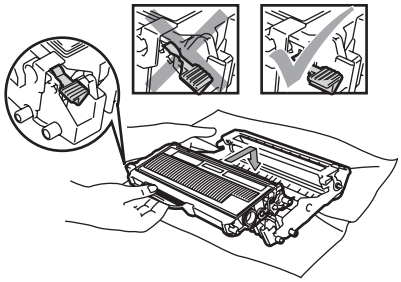

9 Remettez le module tambour et cartouche de toner dans l’appareil.

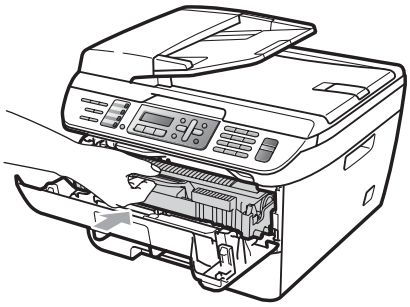

10 Ouvrez le capot avant.

11 Rebranchez le cordon d'alimentation de l'appareil dans la prise électrique, puis reconnectez tous les câbles et le cordon téléphonique. Mettez l'appareil sous tension.

Remplacement des consommables

Vous devez remplacer les consommables lorsque la machine indique qu'ils ont atteint leur durée de vie.

Cartouches d'encre	Tambour
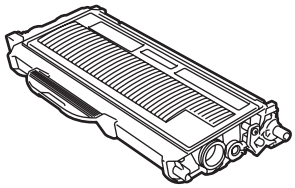	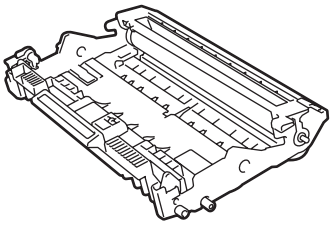
Référence : TN-2110, TN-2120	Référence : DR-2100

Remarque

- Eliminez les consommables usagés conformément aux réglementations locales. (Voir *Directive européenne 2002/96/EC et EN50419* à la page 85.) Si vous avez des questions, consultez votre municipalité pour plus d'informations sur l'élimination de déchets. Veillez à emballer correctement les consommables de sorte que leur contenu ne coule pas.
- Nous vous recommandons de placer les consommables usagés sur un feuille de papier pour prévenir tout écoulement accidentellement de leur contenu à l'intérieur.
- Si vous utilisez un autre type de papier que le papier recommandé, ceci risque de réduire la durée de vie des consommables et des pièces de l'appareil.

Remplacement d'une cartouche de toner

Les cartouches longue durée peuvent imprimer 2600 pages [1] environ et les cartouches de toner standard, 1500 pages [1] environ. Le nombre de page varie en fonction du type moyen de document (à savoir, lettre standard, graphique détaillé).
Lorsque le niveau d'une cartouche de toner baisse, le message `Toner bas` s'affiche sur l'écran LCD.

[1] Le rendement approximatif de la cartouche est conforme à ISO/IEC 19752.

Remarque

Il est judicieux de disposer en réserve d'une cartouche de toner neuve lorsque l'avertissement `Toner bas` apparaît.

AVERTISSEMENT

TEMPÉRATURE ÉLEVÉE

Après utilisation, certaines pièces internes de l'appareil sont extrêmement chaudes. Pour éviter toute blessure lorsque vous ouvrez le capot avant ou arrière (bac de sortie arrière) de l'appareil, NE TOUCHEZ PAS les parties ombrées sur l'illustration.

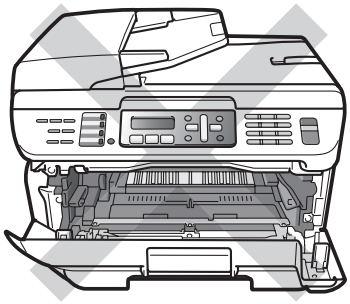

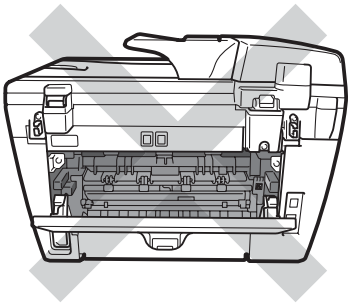

1 Ouvrez le couvercle avant.

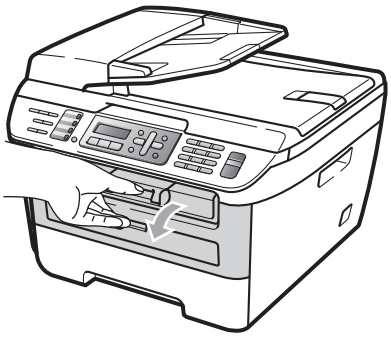

2 Sortez doucement le module tambour et cartouche de toner.

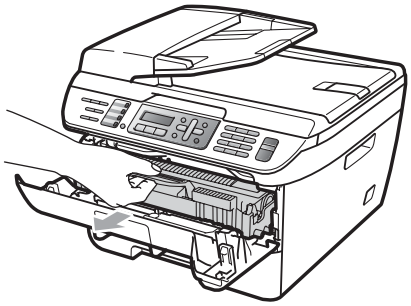

ATTENTION

Nous vous recommandons de poser le tambour et les cartouche de toner usagée sur une surface plane et propre protégée d'une nappe en papier au cas où le toner viendrait à couler ou à se renverser.

Pour éviter à l'électricité statique d'endommager la machine, NE TOUCHEZ PAS aux électrodes illustrées ci-après.

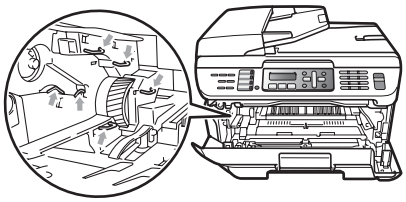

3 Abaissez le levier de verrouillage vert et sortez la cartouche de toner usagée de l'unité du tambour.

AVERTISSEMENT

NE JETEZ PAS la cartouche de toner au feu. Elles pourraient exploser et provoquer des blessures corporelles.

ATTENTION

Manipulez la cartouche de toner avec précaution. Si du toner se répand sur vos mains ou vos vêtements, essuyez-le ou nettoyez-le immédiatement à l'eau froide.

Pour éviter les problèmes d'impression, NE TOUCHEZ PAS aux parties ombrées illustrées.

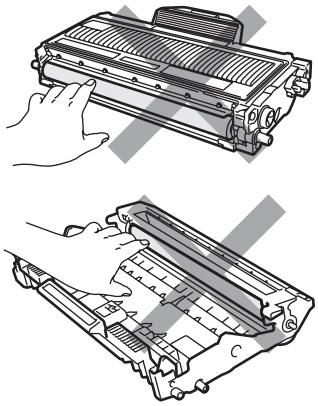

Les machines Brother sont compatibles avec un toner ayant des spécifications spécifiques et fonctionnent de manière optimale avec des cartouches de toner Brother d'origine (TN-2110/TN-2120). Brother ne peut pas garantir ces performances optimales si du toner ou des cartouches de toner de spécifications différentes sont utilisées. Par conséquent, Brother déconseille d'utiliser des cartouches autres que les cartouches Brother authentiques avec cette machine, et de remplir les cartouches vides avec du toner provenant d'autres sources. Si le tambour ou d'autres pièces de cet appareil sont endommagés suite à l'utilisation d'un toner ou de cartouches de toner ne correspondant pas à des produits Brother d'origine, du fait de l'incompatibilité de ces produits avec votre appareil, les réparations nécessaires ne seront pas couvertes par la garantie.

Déballez la cartouche de toner juste avant de la placer dans la machine. Si une cartouche de toner reste déballée pendant une période prolongée, la durée de vie du toner en sera réduite.

Remarque

Assurez-vous de bien emballer la cartouche de toner usagée dans un sac adapté afin que la poudre de toner ne se déverse pas hors de la cartouche.

4 Déballez la nouvelle cartouche de toner. Tenez la cartouche avec les deux mains et secouez-la doucement cinq ou six fois latéralement pour répartir uniformément le toner à l'intérieur de la cartouche.

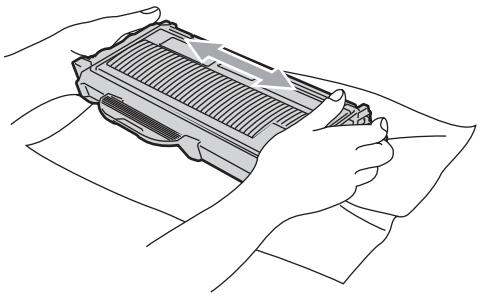

5 Retirez la protection.

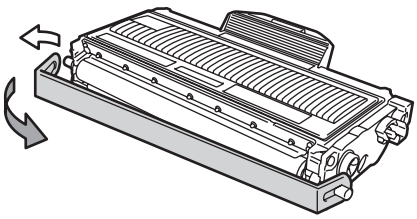

6 Replacez la cartouche de toner fermement dans l'unité du tambour jusqu'à ce qu'elle se mettre en place en émettant un clic. Si vous l'installez correctement, le levier de verrouillage vert se relève automatiquement.

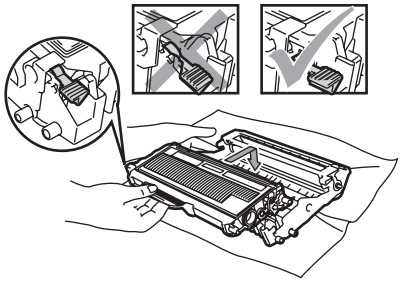

ATTENTION

Vérifiez que vous installez correctement la cartouche de toner, car sinon elle peut quitter le tambour.

7 Nettoyez le fil corona du tambour en faisant coulisser doucement plusieurs fois la languette verte de la gauche vers la droite et de la droite vers la gauche plusieurs fois.

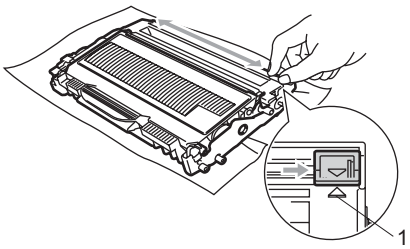

ATTENTION

N'oubliez pas de ramener la languette vertes dans sa position d'origine (▲) (1). Dans le cas contraire, les pages imprimées pourraient présenter une bande verticale.

8 Remettez le module tambour et cartouche de toner dans l'appareil.

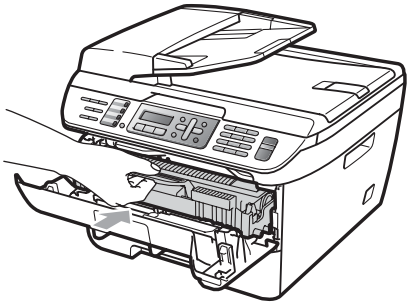

9 Ouvrez le capot avant.

ATTENTION

NE METTEZ PAS la machine hors tension ou n'ouvrez pas le capot avant tant que l'écran LCD n'est pas en veille.

Remplacement du tambour

L'appareil utilise un tambour pour créer imprimer les images sur du papier. Si l'écran LCD indique `Fin tamb proche`, le tambour est proche de sa durée de vie et vous devez en acheter un nouveau.
Même si l'écran LCD indique `Fin tamb proche`, vous pouvez continuer d'imprimer sans remplacer le tambour pendant un moment. Toutefois, en cas de détérioration visible de la qualité de l'impression (même avant l'affichage du message `Fin tamb proche`), vous devez remplacer le tambour. Nettoyez l'appareil quand vous remplacez le tambour. (Voir *Nettoyage de la fenêtre du scanner laser* à la page 118.)

ATTENTION

Lorsque vous retirez le tambour, manipulez-le avec précaution car il peut contenir du toner. Si du toner se répand sur vos mains ou vos vêtements, essuyez-le ou nettoyez-le immédiatement à l'eau froide.

Remarque

Le tambour est un consommable qu'il est nécessaire de remplacer régulièrement. De nombreux facteurs permettent de déterminer la durée de vie du tambour : par exemple, la température ambiante, le taux d'humidité, le type de papier et la quantité de toner utilisée en fonction du nombre de pages par tâche d'impression. La durée de vie estimée d'un tambour est d'environ 12000 pages [1]. Le nombre actuel de pages imprimées par le tambour peut être considérablement inférieur à ces estimations. N'ayant aucun contrôle sur les nombreux facteurs qui déterminent la durée de vie réelle du tambour, nous ne pouvons pas garantir un nombre minimum de pages imprimées par le tambour.

[1] La durée du tambour est approximative et peut varier en fonction de l'utilisation.

AVERTISSEMENT

TEMPÉRATURE ÉLEVÉE

Après utilisation, certaines pièces internes de l'appareil sont extrêmement chaudes. Pour éviter toute blessure lorsque vous ouvrez le capot avant ou arrière (bac de sortie arrière) de l'appareil, NE TOUCHEZ PAS les parties ombrées sur l'illustration.

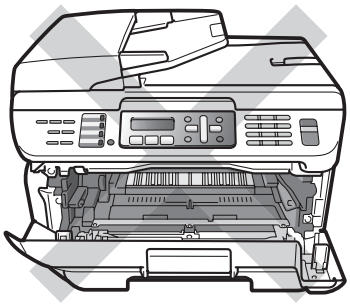

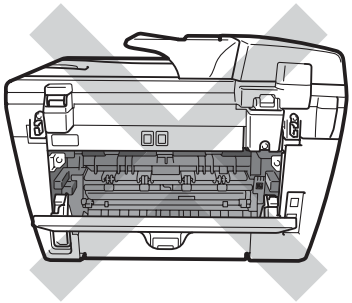

1. Ouvrez le couvercle avant.

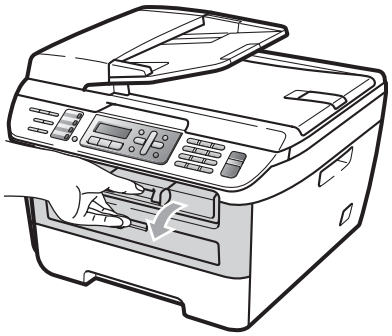

2. Sortez doucement le module tambour et cartouche de toner.

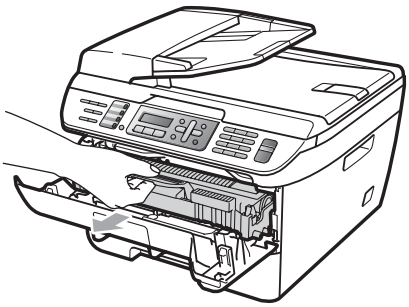

ATTENTION

Nous vous recommandons de poser le module tambour/cartouche de toner usagé sur une surface plane et propre protégée par une nappe en papier ou autre afin de ne pas tacher la surface au cas où le toner viendrait à couler ou à se renverser.

Pour éviter à l'électricité statique d'endommager la machine, NE TOUCHEZ PAS aux électrodes illustrées ci-après.

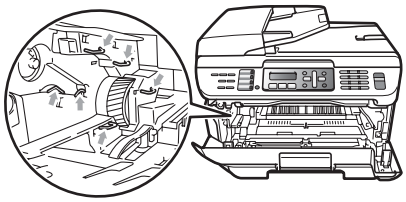

3 Abaissez le levier de verrouillage vert et sortez la cartouche de toner de l'unité du tambour.

ATTENTION

Pour éviter les problèmes d'impression, NE TOUCHEZ PAS aux parties ombrées illustrées.

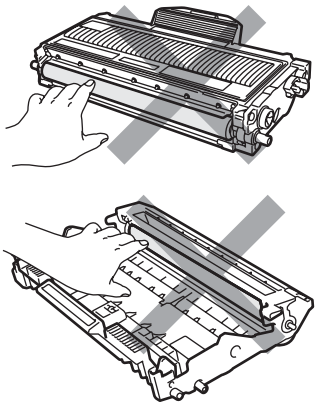

Ne déballez pas le module tambour si vous n'êtes pas prêt à l'installer immédiatement dans la machine.

Remarque

Veillez à placer le module tambour dans un sac étanche pour que la poudre de toner ne se répande pas.

4 Déballez le nouveau tambour.

5 Placez la cartouche de toner fermement dans l'unité du tambour jusqu'à ce qu'elle se mettre en place en émettant un clic. Si vous l'installez correctement, le levier de verrouillage vert se relève automatiquement.

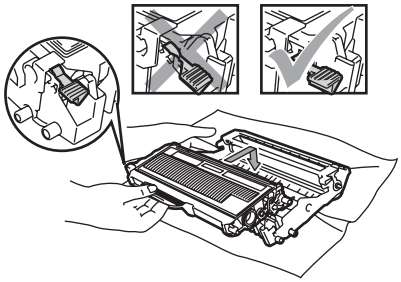

ATTENTION

Vérifiez que vous installez correctement la cartouche de toner, car sinon elle peut quitter le tambour.

6 Nettoyez le fil corona du tambour en faisant coulisser doucement plusieurs fois la languette verte de la gauche vers la droite et de la droite vers la gauche plusieurs fois.

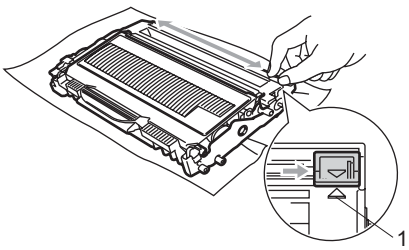

B

ATTENTION

N'oubliez pas de ramener la languette vertes dans sa position d'origine (▲) (1). Dans le cas contraire, les pages imprimées pourraient présenter une bande verticale.

7 Remettez le nouveau tambour et cartouche de toner dans l'appareil.

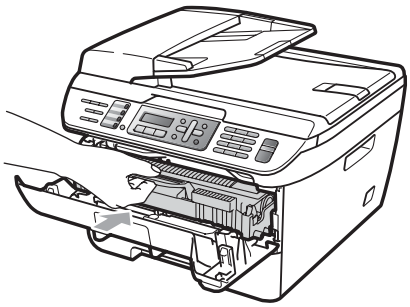

8 Appuyez sur **Effacer/Retour**.
Pour confirmez que vous installez un nouveau tambour, appuyez sur **1**.

9 Lorsque l'écran LCD indique `Confirmé`, fermez le capot avant.

Informations à propos de l'appareil

Vérification du numéro de série

Vous pouvez afficher le numéro de série de votre appareil sur l'écran LCD.

1 (Pour MFC-7320)
Appuyez sur **Menu**, **4**, **1**.
(Pour MFC-7440N)
Appuyez sur **Menu**, **5**, **1**.
(Pour MFC-7840W)
Appuyez sur **Menu**, **6**, **1**.

2 Appuyez sur **Arrêt/Sortie**.

Vérification des compteurs de pages

Vous pouvez consulter les compteurs des copies, des pages imprimées, des rapports, des listes, des fax ou du total récapitulatif.

1 (Pour MFC-7320)
Appuyez sur **Menu**, **4**, **2**.
(Pour MFC-7440N)
Appuyez sur **Menu**, **5**, **2**.
(Pour MFC-7840W)
Appuyez sur **Menu**, **6**, **2**.

2 Appuyez sur ▲ ou ▼ pour choisir `Total`, `Fax/Liste`, `Copie` ou `.Impr.`
Vous pouvez voir le nombre de pages gnres par la machine.

3 Appuyez sur **Arrêt/Sortie**.

Vérification de la durée de vie restante du module tambour

Vous pouvez afficher la durée de vie du tambour de la machine sur l'écran LCD.

1 (Pour MFC-7320)
Appuyez sur **Menu**, **4**, **3**.
(Pour MFC-7440N)
Appuyez sur **Menu**, **5**, **3**.
(Pour MFC-7840W)
Appuyez sur **Menu**, **6**, **3**.

2 Appuyez sur **OK**.
Vous pouvez voir le pourcentage de vie restante du tambour.

3 Appuyez sur **Arrêt/Sortie**.

Emballage et transport de l’appareil

ATTENTION

Veillez à laisser refroidir suffisamment la machine en la laissant déconnectée du secteur pendant 30 minutes au moins avant de l'emballer.

Lorsque vous transportez l’appareil, veillez à utiliser son emballage d’origine. Si vous n'emballez pas correctement la machine, vous risquez de rendre nulle la garantie.

1. Mettez la machine hors tension.
2. Débranchez la machine de la prise téléphonique murale.
3. Débranchez tous les câbles et le cordon électrique CA de la machine.
4. Ouvrez le couvercle avant.
5. Retirez le module tambour et cartouche de toner. Laissez la cartouche de toner dans le tambour.
6. Placez le module tambour et cartouche de toner dans le sac en plastique et scellez le sac.
7. Ouvrez le capot avant.
8. Enveloppez la machine dans un sac en plastique et placez-la dans le carton d'origine avec le matériel d'emballage d'origine.
9. Emballez le module tambour et cartouche de toner, le cordon CA et les matériels d'impression dans le carton d'origine comme indiqué ci-dessous :

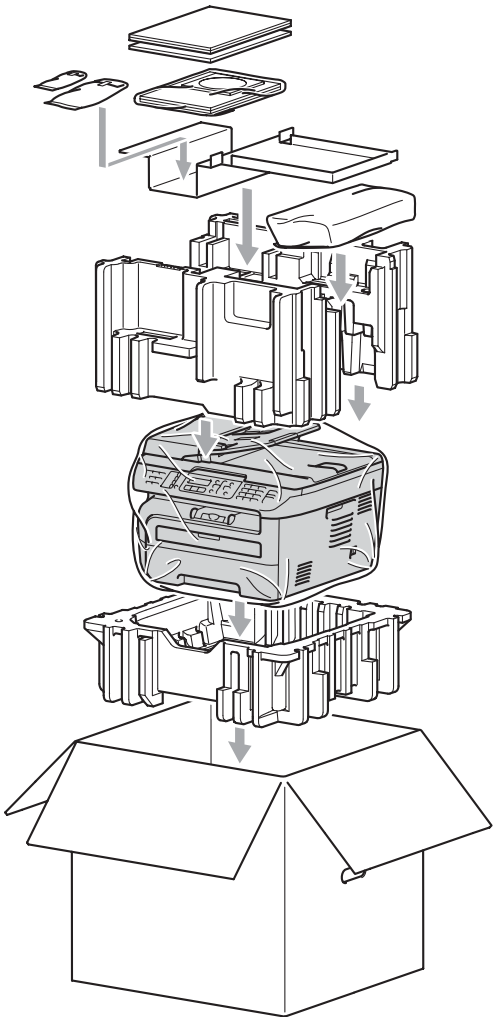

10. Fermez le carton et scotchez-le.

C Menus et caractéristiques

Programmation à l'écran

Votre appareil a été conçu pour faciliter son utilisation. L'écran LCD permet la programmation à l'écran grâce aux touches de menu.

Nous avons créé des instructions pas-à-pas qui s'affichent pour vous aider à programmer votre appareil. Il vous suffit donc de suivre ces instructions qui vous guident dans le choix des menus et des options de programmation.

Tableau des menus

Vous pouvez programmer votre appareil à l'aide du *Tableau des menus* à la page 134. Ces pages répertorient les sélections et les options de menu.

Appuyez sur **Menu**, puis tapez les numéros des menus pour programmer votre appareil.

Par exemple, pour régler `Bip sonore` sur `Bas` :

1. Appuyez sur **Menu**, **1**, **4**, **2**.
2. Appuyez sur ▲ ou sur ▼ pour choisir `Bas`.
3. Appuyez sur **OK**.

Autonomie de la mémoire

Vos configurations de menu sont enregistrées de manière permanente. En cas de panne de courant elles *ne sont pas* perdues. Par contre, les réglages provisoires (comme le contraste ou le mode International) *sont perdus*. Le MFC-7840W peut stocker la date et l'heure sur quatre jours.

Touches de menu

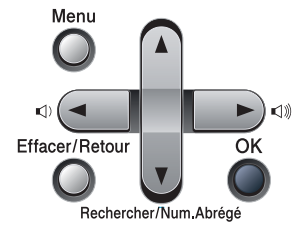

Menu	Permet d'accéder au menu.
OK	Permet de passer au niveau du menu suivant. Permet d'accepter une option.
Effacer/Retour	Permet par un appui répété de quitter le menu. Permet de revenir au niveau du menu précédent.
▲ ▼	Permet de parcourir le niveau du menu en cours.
◄ ►	Permet de revenir au niveau du menu précédent ou de passer au niveau du menu suivant.
Arrêt/Sortie	Permet de quitter le menu.

Comment accéder au mode de menu

1. Appuyez sur **Menu**.
2. Choisissez une option.
   - Appuyez sur **1** pour afficher le menu Param. général.
   - Appuyez sur **2** pour afficher le menu Fax.
   - Appuyez sur **3** pour afficher le menu Copie.
   - (MFC-7320 uniquement)

     Appuyez sur **4** pour afficher le menu Info appareil.
   - (MFC-7440N uniquement)

     Appuyez sur **4** pour afficher le menu LAN.

     Appuyez sur **5** pour afficher le menu Info. appareil.
   - (MFC-7840W uniquement)

     Appuyez sur **4** pour afficher le menu Imprimante.

     Appuyez sur **5** pour afficher le menu LAN.

     Appuyez sur **6** pour afficher le menu Info. appareil.
   - Appuyez sur **9** pour afficher le menu Maintenance. [1]
   - Appuyez sur **0** pour revenir à la Configuration initiale.

   [1] Apparaît uniquement lorsqu'un message d'erreur apparaît sur l'écran LCD.

   Vous pouvez faire défiler chaque menu en appuyant sur ▲ ou sur ▼ dans la direction désirée.
3. Appuyez sur **OK** lorsque l'option souhaitée s'affiche sur l'écran LCD. L'écran LCD affiche ensuite le niveau de menu suivant.
4. Appuyez sur ▲ ou sur ▼ pour accéder à la sélection de menu suivante.
5. Appuyez sur **OK**.
   Quand vous avez terminé le réglage d'une option, le message `Confirmé` s'affiche sur l'écran LCD.
6. Appuyez sur **Arrêt/Sortie** pour quitter le mode Menu.

Tableau des menus

Les réglages du fabricant sont affichés en caractères gras avec un astérisque.

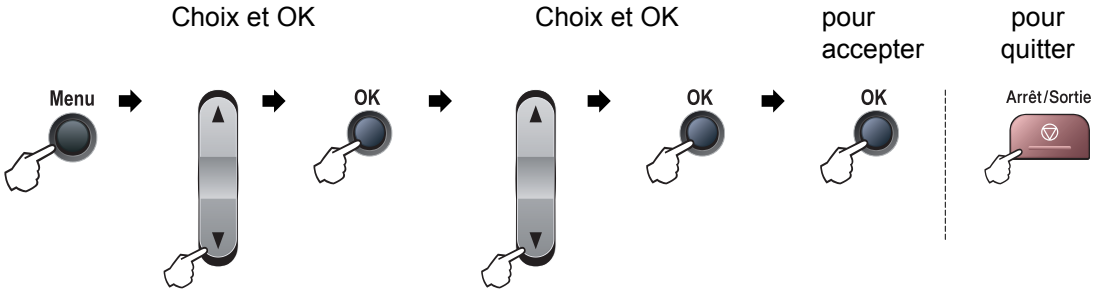

Menu principal	Sous-menu	Sélection des menus	Options	Descriptions	Page
1.Param. général	1.Mode Chrono.	—	0 Sec 30 Secs 1 Min **2 Mins*** 5 Mins Non	Permet de définir l'heure à laquelle l'appareil repasse en mode Fax et de définir l'heure à laquelle l'appareil bascule de l'utilisateur individuel à l'utilisateur public lors de l'utilisation du Verrouillage de fonction sécurisé.	22 28
	2.Type papier	—	Fin **Normal*** Épais Lourd Transparent Papier recyclé	Permet d'identifier le type de papier présent dans le bac à papier.	22
	3.Format papier	—	**A4*** Letter Executive A5 A6 B5 B6	Permet d'identifier le format de papier dans le bac à papier.	22

Les réglages du fabricant sont affichés en caractères gras avec un astérisque.

Menu principal	Sous-menu	Sélection des menus	Options	Descriptions	Page
1.Param. général (suite)	4.Volume	1.Sonnerie	Non Bas **Moyen*** Haut	Permet de régler le volume de la sonnerie.	23
		2.Bip sonore	Non Bas **Moyen*** Haut	Permet de régler le volume du bip sonore.	23
		3.Haut parleur	Non Bas **Moyen*** Haut	Permet de régler le volume du haut-parleur.	23
	5.Heure été auto	—	**Oui*** Non	Permet de changer automatiquement d'heure.	24
	6.Ecologie	1.Économie toner	Oui **Non***	Permet d'augmenter le rendement d'impression de la cartouche de toner.	24
		2.Tps Veille	(00-99) **05Min***	Permet d'économiser l'énergie.	24
	7.Contraste LCD	—	▼ -□□□■+ ▲ ▼ -□□□■□+ ▲ ▼ **-□□■□□+ ▲*** ▼ -□■□□□+ ▲ ▼ -■□□□□+ ▲	Règle le contraste de l'écran LCD.	24
	8.Sécurité	1.Verr. TX (MFC-7320 et MFC-7440N uniquement)	—	Bloque la plupart des opérations sauf la réception de fax.	29
		1.Verr.de fonct. (MFC-7840W uniquement)	—	Permet de limiter l'opération sélectionnée de l'appareil à 10 utilisateurs individuels au maximum ainsi qu'à tous les utilisateurs publics non autorisés.	26
		2.Verr. réglage	—	Interdit à tout utilisateur non autorisé de changer les paramètres actuels de l'appareil.	29
2.Fax	1.Param.RC. (Mode Fax uniquement)	1.Long. sonnerie	(03-05) **03***	Permet de régler le nombre de sonneries avant que l'appareil ne prenne l'appel en mode Fax uniquement ou Fax/Tél.	41

Les réglages du fabricant sont affichés en caractères gras avec un astérisque.

Menu principal	Sous-menu	Sélection des menus	Options	Descriptions	Page
2.Fax (suite)	**1.Param.RC.** (suite)	**2.Durée son. F/T**	20 Secs **30 Secs*** 40 Secs 70 Secs	Permet de régler la durée de la pseudo-sonnerie double en mode Fax/Tél.	41
		3.Détection fax	**Oui*** Non	Permet de recevoir des fax sans avoir à appuyer sur **Marche**.	41
		4.Code distance	Oui (*51, #51) **Non***	Permet de répondre à tous les appels sur un poste téléphonique ou externe et d'utiliser des codes pour activer ou désactiver l'appareil. Vous pouvez personnaliser ces codes.	49
		5.Réduction auto	**Oui*** Non	Permet de réduire la taille des fax entrants.	42
		6.Récep. en mém.	**Oui*** Non	Permet de mémoriser automatiquement tous les fax entrants en cas de rupture de papier.	46
		7.Densité toner	▼ -□□□□■+ ▲ ▼ -□□□■□+ ▲ ▼ **-□□■□□+ ▲*** ▼ -□■□□□+ ▲ ▼ -■□□□□+ ▲	Permet d'assombrir ou d'éclaircir l'impression.	42
		8.Relève RC	**Standard*** Protégé Envoi différé	Permet de régler votre appareil pour appeler un autre télécopieur afin de récupérer un fax.	61
		9.Tampon Rx fax	Activé **Désactivé***	Permet d'imprimer l'heure et la date de réception dans la partie supérieure des fax reçus.	42
	2.Param. TX. (Mode Fax uniquement)	**1.Contraste**	**Auto*** Clair Foncé	Permet de modifier le niveau de luminosité ou d'assombrissement d'un fax que vous transmettez.	35
		2.Résolution fax	**Standard*** Fin Sup.fin Photo	Permet de régler la résolution par défaut des fax sortants.	36
		3.Envoi différé	—	Permet de régler l'heure (dans le format 24 heures) à laquelle les fax différés sont transmis.	37

Les réglages du fabricant sont affichés en caractères gras avec un astérisque.

Menu principal	Sous-menu	Sélection des menus	Options	Descriptions	Page
2.Fax (suite)	2.Param. TX. (suite)	4.TX différé	Oui **Non***	Permet de combiner tous les fax en différé envoyés au même numéro de fax à la même heure de la journée en une seule transmission.	38
		5.Tx Immédiat	Fax suivant:Oui Fax suivant:Non Oui **Non***	Permet d'envoyer un fax sans utiliser la mémoire.	36
		6.Relevé TX	**Standard*** Protégé	Permet de régler l'appareil de sorte qu'un autre télécopieur puisse l'interroger et récupérer des fax.	62
		7.Param. pg	Fax suivant:Oui Fax suivant:Non Oui **Non*** Imp. exemple	Permet d'envoyer automatiquement une page de garde que vous avez programmée.	34
		8.Note PageGarde	—	Permet de configurer vos propres commentaires pour la page de garde de fax.	34
		9.Mode internat.	Oui **Non***	Si vous avez des problèmes pour envoyer des fax à l'étranger, activez cette option.	37
	3.Entr. abrégées	1.Num.monotouche	—	Permet d'enregistrer 8 numéros monotouches afin que vous puissiez composer des numéros simplement en appuyant sur une touche (et sur **Marche**).	51
		2.Num.abregé	—	Permet d'enregistrer jusqu'à 200 numéros abrégés afin que vous puissiez composer simplement en appuyant sur quelques touches (et sur **Marche**).	52
		3.Groupement	—	Permet de définir 8 numéros de groupe pour la diffusion.	53
	4.Param. Rapport	1.Rap. transmis.	Oui Oui+Image **Non*** Non+Image	Définit la configuration initiale du rapport de vérification des transmissions.	64

Les réglages du fabricant sont affichés en caractères gras avec un astérisque.

Menu principal	Sous-menu	Sélection des menus	Options	Descriptions	Page
2.Fax (suite)	**4.Param. Rapport** (suite)	**2.Périod.journal**	Non **Tous les 50 fax*** Toutes les 6 h Toutes les 12 h Toutes les 24 h Tous les 2 j Tous les 7 j	Permet de régler l'intervalle entre chaque impression automatique du journal des fax.	64
	5.Options dist.	**1.Réadr/enrgst** (Impression de sauvegarde)	**Non*** Réadressage fax Mémoriser fax Récept. PC-FAX	Permet de régler l'appareil pour réadresser des fax, enregistrer des fax entrants dans la mémoire (pour que vous puissiez les récupérer lorsque vous n'êtes pas à côté de la machine) ou envoyer des fax à votre ordinateur. Si vous avez sélectionné Réadressage de fax ou Réception de PC Fax, vous pouvez activer la fonction de sécurité d'impression de sauvegarde.	55
		2.Accès distance	---*	Permet de programmer votre propre code de récupération à distance.	58
		3.Imprime doc.	—	Permet d'imprimer les fax entrants enregistrés dans la mémoire.	43
	6.Compos. restr.	**1.Pavé numérique**	**Désactivé*** Entrez # 2X Activé	Vous pouvez configurer la machine pour limiter la numérotation lorsque vous utilisez le pavé numérique.	30
		2.Num.monotouche	**Désactivé*** Entrez # 2X Activé	Vous pouvez configurer la machine pour limiter la numérotation des numéros monotouches.	30
		3.Num.abregé	**Désactivé*** Entrez # 2X Activé	Vous pouvez configurer la machine pour limiter la numérotation des numéros abrégés.	30
	7.Jobs EnAttente	—	—	Permet de vérifier les tâches présentes dans la mémoire et d'annuler les tâches sélectionnées.	38

Les réglages du fabricant sont affichés en caractères gras avec un astérisque.

Menu principal	Sous-menu	Sélection des menus	Options	Descriptions	Page
2.Fax (suite)	**0.Divers**	**1.Compatibilité**	Elevée [1] (MFC-7840W uniquement) **Normale*** Base(pour VoIP) [1] Réglage en usine du MFC-7840W	Permet de régler l'égalisation concernant les problèmes de transmission. Les prestataires de services de voix sur IP proposent la prise en charge des fax par le biais de divers standards. Si vous rencontrez fréquemment des erreurs de transmission de fax, sélectionnez Base(pour VoIP).	103
		2.ID appelant	**Oui*** Non Afficher# Imp. rapport	Affiche ou imprime la liste des 30 derniers ID d'appelant stockés dans la mémoire.	44
3.Copie	**1.Qualité**	—	**Auto*** Texte Photo	Vous pouvez sélectionner la résolution de copie en fonction du type de document.	71
	2.Contraste	—	▼ -□□□■+ ▲ ▼ -□□■□+ ▲ ▼ **-□■□□+ ▲*** ▼ -■□□□+ ▲ ▼ -■□□□+ ▲	Permet de régler le contraste des copies.	72
4.Imprimante (MFC-7840W uniquement)	**1.Emulation**	—	**Auto*** HP LaserJet BR-Script 3	Permet de choisir le mode d'émulation.	*Consultez le guide utilisateur-logiciel présent sur le CD-ROM.*
	2.Options impr.	**1.Polices res.**	—	Permet d'imprimer la liste des polices de caractères internes de l'appareil.	
		2.Configuration	—	Permet d'imprimer la liste des réglages d'impression de l'appareil.	
		3.Test imp.	—	Permet d'imprimer une page de test.	
	3.Réinit.impr.	1.Init. 2.Quit.	—	Restaure les paramètres par défaut définis en usine de l'imprimante.	

Les réglages du fabricant sont affichés en caractères gras avec un astérisque.

Menu principal	Sous-menu	Sélection des menus		Options	Descriptions	Page
4.Réseau (MFC-7440N uniquement)	**1.TCP/IP**	**1.Méthode BOOT**	—	**Auto*** Statique RARP BOOTP DHCP	Permet de choisir la méthode BOOT qui convient le mieux à vos besoins.	*Consultez le guide utilisateur - réseau présent sur le CD-ROM.*
		2.Adresse IP	—	[000-255]. [000-255]. [000-255]. [000-255]	Saisissez l'adresse IP.	
		3.Masq.SS. réseau	—	[000-255]. [000-255]. [000-255]. [000-255]	Saisissez le masque de sous-réseau.	
		4.Passerelle	—	[000-255]. [000-255]. [000-255]. [000-255]	Saisissez l'adresse de passerelle.	
		5.Nom du nœud	—	BRN XXXXXXXXXXXX	Saisissez le nom de nœud.	
		6.Config.WINS	—	**Auto*** Statique	Choisissez le mode de configuration WINS.	
		7.Serveur WINS	—	(Primaire) 000.000.000.000 (Secondaire) 000.000.000.000	Permet de spécifier l'adresse IP du serveur WINS primaire ou secondaire.	
		8.Serveur DNS	—	(Primaire) 000.000.000.000 (Secondaire) 000.000.000.000	Permet de spécifier l'adresse IP du serveur DNS primaire ou secondaire.	
		9.APIPA	—	**Oui*** Non	Permet d'attribuer automatiquement l'adresse IP à partir d'une gamme d'adresses locales-liaison.	

Les réglages du fabricant sont affichés en caractères gras avec un astérisque.

Menu principal	Sous-menu	Sélection des menus		Options	Descriptions	Page
4.Réseau (MFC-7440N uniquement) (suite)	**1.TCP/IP** (suite)	**0.IPv6**	—	Activé **Désactivé***	Permet d'activer ou de désactiver le protocole IPv6. Si vous voulez utiliser le protocole IPv6, visitez le site http://solutions.brother.com/ pour de plus amples informations.	*Consultez le guide utilisateur - réseau présent sur le CD-ROM.*
	2.Ethernet	—	—	**Auto*** 100B-FD 100B-HD 10B-FD 10B-HD	Permet de choisir le mode de liaison Ethernet.	
	3.Numér. vers FTP	—	**Couleur 150 ppp*** Couleur 300 ppp Couleur 600 ppp Gris 100 ppp Gris 200 ppp Gris 300 ppp N&B 200 ppp N&B 200x100 ppp	(Si vous avez choisi l'option de couleur) **PDF*** JPEG (Si vous avez choisi l'option de couleur) **PDF*** TIFF	Permet de choisir le format de fichier utilisé pour envoyer les données numérisées via FTP.	
	0.Réinit .d'usine	**1.Init.**	—	1.Oui 2.Non	Permet de restaurer tous les paramètres réseau usine par défaut.	
		2.Quit.	—	—		

Les réglages du fabricant sont affichés en caractères gras avec un astérisque.

Menu principal	Sous-menu	Sélection des menus		Options	Descriptions	Page
5.Réseau (MFC-7840W uniquement)	**1.Câblé**	**1.TCP/IP**	**1.Méthode BOOT**	**Auto*** Statique RARP BOOTP DHCP	Permet de choisir la méthode BOOT qui convient le mieux à vos besoins.	*Consultez le guide utilisateur - réseau présent sur le CD-ROM.*
			2.Adresse IP	[000-255]. [000-255]. [000-255]. [000-255]	Saisissez l'adresse IP.	
			3.Masq.SS.réseau	[000-255]. [000-255]. [000-255]. [000-255]	Saisissez le masque de sous-réseau.	
			4.Passerelle	[000-255]. [000-255]. [000-255]. [000-255]	Saisissez l'adresse de passerelle.	
			5.Nom du nœud	BRN XXXXXXXXXXXX	Saisissez le nom de nœud.	
			6.Config.WINS	**Auto*** Statique	Choisissez le mode de configuration WINS.	
			7.Serveur WINS	(Primaire) 000.000.000.000 (Secondaire) 000.000.000.000	Permet de spécifier l'adresse IP du serveur WINS primaire ou secondaire.	
			8.Serveur DNS	(Primaire) 000.000.000.000 (Secondaire) 000.000.000.000	Permet de spécifier l'adresse IP du serveur DNS primaire ou secondaire.	
			9.APIPA	**Oui*** Non	Permet d'attribuer automatiquement l'adresse IP à partir d'une gamme d'adresses locales-liaison.	
			0.IPv6	Activé **Désactivé***	Permet d'activer ou de désactiver le protocole IPv6. Si vous voulez utiliser le protocole IPv6, visitez le site http://solutions.brother.com/ pour de plus amples informations.	

Les réglages du fabricant sont affichés en caractères gras avec un astérisque.

Menu principal	Sous-menu	Sélection des menus		Options	Descriptions	Page
5.Réseau (MFC-7840W uniquement)	**1.Câblé** (suite)	**2.Ethernet**	—	**Auto*** 100B-FD 100B-HD 10B-FD 10B-HD	Permet de choisir le mode de liaison Ethernet.	*Consultez le guide utilisateur - réseau présent sur le CD-ROM.*
		3.Cfg.par défaut	**1.Init.** **2.Quit.**	—	Permet de rétablir tous les paramètres réseau câblé usine par défaut.	
		4.Activer câblé	—	**Activé*** Désactivé	Permet d'activer ou de désactiver manuellement le réseau local sans fil.	
	2.WLAN	**1.TCP/IP**	**1.Méthode BOOT**	**Auto*** Statique RARP BOOTP DHCP	Permet de choisir la méthode BOOT qui convient le mieux à vos besoins.	
			2.Adresse IP	[000-255]. [000-255]. [000-255]. [000-255]	Saisissez l'adresse IP.	
			3.Masq.SS.réseau	[000-255]. [000-255]. [000-255]. [000-255]	Saisissez le masque de sous-réseau.	
			4.Passerelle	[000-255]. [000-255]. [000-255]. [000-255]	Saisissez l'adresse de passerelle.	
			5.Nom du nœud	BRW XXXXXXXXXXXX	Saisissez le nom de nœud.	
			6.Config.WINS	**Auto*** Statique	Choisissez le mode de configuration WINS.	
			7.Serveur WINS	(Primaire) 000.000.000.000 (Secondaire) 000.000.000.000	Permet de spécifier l'adresse IP du serveur WINS primaire ou secondaire.	

Les réglages du fabricant sont affichés en caractères gras avec un astérisque.

Menu principal	Sous-menu	Sélection des menus		Options	Descriptions	Page
5.Réseau (MFC-7840W uniquement) (suite)	**2.WLAN** (suite)	**1.TCP/IP** (suite)	**8.Serveur DNS**	(Primaire) 000.000.000.000 (Secondaire) 000.000.000.000	Permet de spécifier l'adresse IP du serveur DNS primaire ou secondaire.	*Consultez le guide utilisateur - réseau présent sur le CD-ROM.*
			9.APIPA	**Oui*** Non	Permet d'attribuer automatiquement l'adresse IP à partir d'une gamme d'adresses locales-liaison.	
			0.IPv6	Activé **Désactivé***	Permet d'activer ou de désactiver le protocole IPv6. Si vous voulez utiliser le protocole IPv6, visitez le site http://solutions.brother.com/ pour de plus amples informations.	
		2.Assis. config.	1.On 2.Off	—	Vous pouvez configurer votre serveur d'impression.	
		3.SES/WPS/AOSS	1.On 2.Off	—	Vous pouvez configurer aisément les paramètres de votre réseau sans fil en utilisant la méthode d'envoi à l'aide d'un bouton.	
		4.WPS avec PIN	1.On 2.Off	—	Vous pouvez configurer aisément les paramètres de votre réseau sans fil en utilisant WPS avec un code PIN.	
		5.Etat WLAN	**1.Etat**	Activé(11b) Activé(11g) LAN câblé activé WLAN désactivé Connexion NR	Vous pouvez afficher l'état actuel du réseau sans fil.	
			2.Signal [1]	Fort Moyen Faible Sans	Vous pouvez afficher la puissance actuelle du signal du réseau sans fil.	
			3.SSID [1]	—	Vous pouvez afficher le SSID actuel.	
			4.Mode de commu. [1]	Ad-hoc Infrastructure	Vous pouvez afficher le mode de communication actuel.	

Les réglages du fabricant sont affichés en caractères gras avec un astérisque.

[1] Ce paramètre apparaît uniquement lorsque WLAN est activé.

Menu principal	Sous-menu	Sélection des menus		Options	Descriptions	Page
5.Réseau (MFC-7840W uniquement) (suite)	**2.WLAN** (suite)	**6.Cfg.par défaut**	**1.Init.** **2.Quit.**	—	Permet de rétablir la configuration réseau sans fil usine par défaut.	*Consultez le guide utilisateur - réseau présent sur le CD-ROM.*
		7.WLAN activé	—	Activé **Désactivé***	Permet d'activer ou de désactiver manuellement le réseau local sans fil.	
	3.Numér.vers FTP	—	**Couleur 150 ppp*** Couleur 300 ppp Couleur 600 ppp Gris 100 ppp Gris 200 ppp Gris 300 ppp N&B 200 ppp N&B 200x100 ppp	(Si vous avez choisi l'option de couleur) **PDF*** JPEG (Si vous avez choisi l'option Noir et blanc) **PDF*** TIFF	Permet de choisir le format de fichier utilisé pour envoyer les données numérisées via FTP.	
	0.Réinit. d'usine	**1.Init.**	—	1.Oui 2.Non	Permet de rétablir tous les paramètres réseau usine par défaut.	
		2.Quit.	—	—		

Les réglages du fabricant sont affichés en caractères gras avec un astérisque.

Menu principal	Sous-menu	Sélection des menus	Options	Descriptions	Page
4.Info. appareil (MFC-7320) 5.Info. appareil (MFC-7440N) 6.Info. appareil (MFC-7840W)	1.No. de série	—	—	Vous pouvez vérifier le numéro de série de votre appareil.	130
	2.Compteur page	—	Total Fax/Liste Copie Impr.	Vous pouvez vérifier le nombre total de pages que l'appareil a imprimé depuis sa mise en service.	130
	3.Vie tambour	—	—	Vous pouvez vérifier le pourcentage de durée de vie restante d'un tambour.	130
0.Param. système	1.Mode réponse	—	**Fax*** Fax/Tél Tel/Rep.Ext Manuel	Permet de choisir le mode de réception qui convient le mieux à vos besoins.	39
	2.Date & heure	—	—	Permet de programmer la date et l'heure sur l'écran LCD et sur les en-têtes des fax que vous envoyez.	*Voir le guide d'installation rapide.*
	3.ID station	—	Fax: Tel: Nom:	Permet de configurer le nom et le numéro de fax à faire figurer sur chaque page transmise par fax.	
	4.Tonal/Impuls.	—	**Tonal.*** Impuls.	Permet de choisir le mode de numérotation.	
	5.Tonalité	—	Détection Aucune détect.	Vous pouvez raccourcir la pause de détection de la tonalité.	102
	6.Param. ligne	—	**Normale*** PBX ISDN	Permet de sélectionner le type de ligne téléphonique.	45

Les réglages du fabricant sont affichés en caractères gras avec un astérisque.

Saisie de texte

Il vous faudra sans doute taper des caractères de texte lors du paramétrage de certaines sélections du menu, comme, par exemple, l'ID Station. Des lettres sont préimprimées sur les touches du pavé numérique. Les touches **0**, **#** et ✳ *ne sont pas* associées à des caractères alphabétiques, car elles sont réservées à des fonctions spéciales.

Pour accéder aux caractères ci-dessous, appuyez sur la touche numérique concernée autant de fois que nécessaire.

Appuyez sur la touche de numérotation rapide le nombre de fois indiqué dans ce tableau de référence pour accéder au caractère approprié.

Appuyez sur la touche	une fois	deux fois	trois fois	quatre fois	cinq fois	six fois	sept fois	huit fois	neuf fois
1	@	.	/	1	@	.	/	1	@
2	a	b	c	A	B	C	2	a	b
3	d	e	f	D	E	F	3	d	e
4	g	h	i	G	H	I	4	g	h
5	j	k	l	J	K	L	5	j	k
6	m	n	o	M	N	O	6	m	n
7	p	q	r	s	P	Q	R	S	7
8	t	u	v	T	U	V	8	t	u
9	w	x	y	z	W	X	Y	Z	9

Pour les options de menu qui n'autorisent pas la sélection de caractère minuscule, utilisez ce tableau de référence :

Appuyez sur la touche	une fois	deux fois	trois fois	quatre fois	cinq fois
2	A	B	C	2	A
3	D	E	F	3	D
4	G	H	I	4	G
5	J	K	L	5	J
6	M	N	O	6	M
7	P	Q	R	S	7
8	T	U	V	8	T
9	W	X	Y	Z	9

Insertion d’espaces

Pour insérer un espace dans un numéro de fax, appuyez une fois sur ▶ entre les chiffres. Pour insérer un espace dans un nom, appuyez deux fois sur ▶ entre les caractères.

Corrections

Si vous avez saisi une lettre par erreur et souhaitez la modifier, appuyez sur ◀ afin de déplacer le curseur sous le premier caractère erroné, puis appuyez sur **Effacer/Retour**.

Lettres répétées

Si vous devez taper un caractère assigné à la même touche que le caractère précédent, appuyez sur ▶ pour déplacer le curseur vers la droite avant d'appuyer sur la touche en question.

Caractères spéciaux et symboles

Appuyez sur ∗, **#** ou sur **0**, puis sur ◀ ou sur ▶ pour déplacer le curseur sur le symbole ou le caractère souhaité. Appuyez sur **OK** pour le sélectionner. Les symboles et les caractères ci-dessous s'affichent en fonction de la sélection de menu.

Appuyez sur ∗	pour	(espace) ! " # $ % & ' ( ) ∗ + , - . / €
Appuyez sur **#**	pour	: ; < = > ? @ [ ] ˆ _ ¥ ~ ‘ | { }
Appuyez sur **0**	pour	Ä Ë Ö Ü À Ç È É 0

D Spécifications

Généralités

Type d'imprimante	Laser	
Méthode d'impression	Electrophotographie par numérisation par faisceau laser à semi-conducteur	
Capacité de la mémoire	16 Mo (MFC-7320)	
	32 Mo (MFC-7440N et MFC-7840W)	
Ecran LCD (affichage à cristaux liquides)	16 caractères × 2 lignes	
Source d'alimentation	220 - 240 V 50/60 Hz	
Consommation électrique	Pointe :	1056 W
	Copie :	Moyenn 320 W [1] (MFC-7320)
	Veille :	Moyenn 9 W (MFC-7440N) Moyenn 10 W (MFC-7840W) Moyenne 12 W
	Attente :	Moyenne 75 W

[1] Lors de la création d'une copie avec une seule feuille

Dimensions

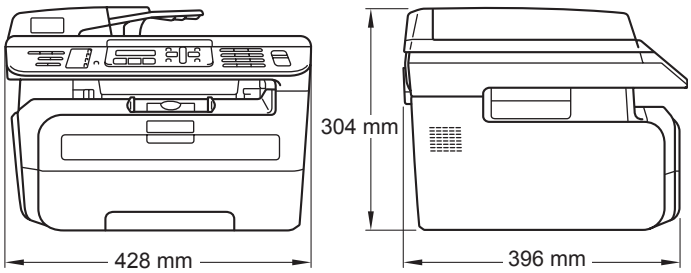

Poids Sans le tambour/toner : 10 Kg

Niveau de bruit	Puissance sonore	
	Fonctionnement (copie) :	LWAd = Bell 6,2
	Attente :	LWAd = Bell 4,4

	Pression sonore	
	Fonctionnement (copie) :	LpAm = dBA 53
	Attente :	LpAm = dBA 32
Température	Fonctionnement :	10 à 32,5°C
	Stockage :	5 à 35°C
Humidité	Fonctionnement :	20% à 80% (sans condensation)
	Stockage :	10% à 90% (sans condensation)
ADF (chargeur automatique de documents)	Jusqu'à 35 pages (en quinconce) (80 g/m^2)	
	Environnement recommandé pour des résultats optimaux :	
	Température :	20 à 30°C
	Humidité :	50% - 70%
	Papier :	Xerox Premier 80 g/m^2 ou Xerox Business 80 g/m^2
Bac à papier	250 feuilles (80 g/m^2)	

Support d’impression

Entrée papier	**Bac à papier**	
	■ Type de papier :	Papier ordinaire, transparents [1] et papier recyclé
	■ Format du papier :	Lettre, A4, B5(ISO), A5, B6, A6 et Executive
	■ Grammage du papier :	60 à 105 g/m^2
	■ Capacité maximale du bac à papier :	250 feuilles de 80 g/m^2 papier ordinaire
	Fente d'alimentation manuelle	
	■ Type de papier :	Papier ordinaire, papier recyclé, transparents, papier relié, enveloppes et étiquettes
	■ Format du papier :	Largeur : 76,2 à 220 mm Longueur : 116 à 406,4 mm
	■ Grammage du papier :	60 à 163 g/m^2
	■ Capacité maximum de la fente d'alimentation manuelle :	Une feuille

[1] Pour les transparents et les étiquettes, il est recommandé de retirer les pages imprimées du bac de sortie immédiatement pour éviter de tacher les documents.

Sortie papier	Jusqu’à 100 feuilles (sortie face imprimée vers le bas dans le bac de sortie papier)

Fax

Compatibilité	ITU-T Groupe 3	
Système d'encodage	MH/MR/MMR (MFC-7320 et MFC-7440N)	
	MH/MR/MMR/JBIG (MFC-7840W)	
Débit modem	Repli automatique :	14400 bps (MFC-7320 et MFC-7440N)
		33600 bps (MFC-7840W)
Taille des documents	Largeur ADF :	148 à 215,9 mm
	Longueur ADF :	148 à 355,6 mm
	Largeur de la vitre du scanner :	Max. 215,9 mm
	Longueur de la vitre du scanner :	Max. 297 mm
Largeur de numérisation	Max. 208 mm	
Largeur d'impression	Max. 208 mm	
Echelle de gris	256 niveaux	
Types de relève	Standard, Sécurisé, Minuteur, Séquentiel	
Réglage du contraste	Automatique/Clair/Foncé (réglage manuel)	
Résolution	Horizontale :	8 points/mm
	Verticale	
	■ Standard :	3,85 ligne/mm
	■ Fin :	7,7 ligne/mm
	■ Photo :	7,7 ligne/mm
	■ Superfin :	15,4 ligne/mm

Composition monotouche	8 (4 × 2)
Numérotation abrégée	200 postes
Groupes	8 max.
Diffusion	258 postes
Recomposition automatique	3 fois à 5 minutes d'intervalle
Longueur de sonnerie	3, 4 ou 5 sonneries
Source de communication	Réseau téléphonique commuté public
Transmission depuis la mémoire	Jusqu'à 500 [1]/400 [2] pages (MFC-7320 et MFC-7440N)
	Jusqu'à 600 [3] /500 [4] pages (MFC-7840W)
Réception sans papier	Jusqu'à 500 [1]/400 [2] pages (MFC-7320 et MFC-7440N)
	Jusqu'à 600 [3] /500 [4] pages (MFC-7840W)

[1] ‘Pages’ fait référence au ‘tableau standard Brother’ (lettre commerciale typique, résolution standard, code MMR). Les spécifications et la documentation imprimée peuvent faire l'objet de changement sans préavis.

[2] ‘Pages’ fait référence au ‘tableau d’essais ITU-T nº 1’ (lettre commerciale typique, résolution standard, code MMR). Les spécifications et la documentation imprimée peuvent faire l'objet de changement sans préavis.

[3] ‘Pages’ fait référence au ‘tableau 1 standard Brother’ (lettre commerciale typique, résolution standard, code JBIG). Les spécifications et la documentation imprimée peuvent faire l'objet de changement sans préavis.

[4] ‘Pages’ fait référence au ‘tableau d’essais ITU-T nº 1’ (lettre commerciale typique, résolution standard, code JBIG). Les spécifications et la documentation imprimée peuvent faire l'objet de changement sans préavis.

Copie

Couleur/Monochrome	Monochrome	
Taille des documents	Largeur ADF :	148 à 215,9 mm
	Longueur ADF :	148 à 355,6 mm
	Largeur de la vitre du scanner :	Max. 215,9 mm
	Longueur de la vitre du scanner :	Max. 297 mm
	Largeur de copie :	Max. 210 mm
Copies multiples	Empile ou trie jusqu'à 99 pages	
Réduction/Agrandissement	25% à 400% (par incréments de 1%)	
Résolution	Jusqu'à 600 × 600 ppp	
Temps d'attente de la première copie	Moins de 15 secondes [1] (à partir du mode PRET)	

[1] Le délai de sortie de la première copie peut varier en fonction du délai de chauffage de la lampe du scanner.

Scan

Couleur/Monochrome	Oui	
Compatibilité TWAIN	Oui (Windows® 2000 Professional/XP/ XP Professional x64 Edition/Windows Vista®)	
	Mac OS® X 10.2.4 ou version supérieure	
Compatibilité WIA	Oui (Windows® XP/Windows Vista®)	
Couleur Palette	Couleur couleur	
Résolution	Jusqu'à 19200 × 19200 ppp (interpolée) [1]	
	Jusqu'à 600 × 2400 ppp (optique) [1](depuis la vitre du scanner)	
	Jusqu'à 600 × 600 ppp (optique) [1](depuis l'ADF)	
Taille des documents	Largeur ADF :	148,0 à 215,9 mm
	Longueur ADF :	148,0 à 355,6 mm
	Largeur de la vitre du scanner :	Max. 215,9 mm
	Longueur de la vitre du scanner :	Max. 297 mm
Largeur de numérisation	Max. 210 mm	
Echelle de gris	256 niveaux	

[1] Résolution de numérisation maximale 1200 × 1200 ppp avec le pilote WIA sous Windows® XP/Windows Vista® (possibilité de choisir une résolution atteignant 19200 × 19200 ppp avec l'utilitaire de numérisation de Brother)

Imprimer

Emulations (MFC-7840W uniquement)	PCL6, BR-Script3 (PostScript®3)
Pilote d'imprimante	Pilote hôte pour Windows® 2000 Professionnel/ XP/XP Professionnel x64 Edition/ Windows Vista®/ (MFC-7320 et MFC-7440N uniquement) Windows Server® 2003 (impression uniquement via le réseau) (MFC-7840W uniquement) BR-Script3 (fichier PPD file) pour Windows® 2000 Professionnel Pilote d'imprimante Macintosh® pour Mac OS® X 10.2.4 ou version supérieure (MFC-7840W uniquement) BR-Script3 (fichier PPD) for Mac OS® X 10.2.4 ou version supérieur
Résolution	HQ1200 (2 400 × 600 ppp), 600, 300 ppp
Vitesse d'impression	18 pages/minute (A4) [1] (MFC-7320) 22 pages/minute (A4) [1](MFC-7440N et MFC-7840W)
Temps d'attente de la première impression	Moins de 10 secondes. (à partir de l'état Prêt et du bac standard)

[1] La vitesse d'impression peut varier en fonction du type de document à imprimer.

Interfaces

USB	Utilisez un câble d'interface USB 2.0 ne mesurant pas plus de 2 m. [1] [2]
Câble LAN (MFC-7440N et MFC-7840W)	Utilisez un câble UTP Ethernet de catégorie 5 minimum.
Wireless LAN (MFC-7840W)	Votre appareil prend en charge la communication sans fil IEEE 802.11b/g avec votre LAN sans fil à l'aide du mode Infrastructure ou d'une connexion poste à poste sans fil en mode Ad-hoc.

[1] La machine dispose d'une interface haut débit USB 2.0. L'appareil peut également être raccordé à un ordinateur muni d'une interface USB 1.1.

[2] Les ports USB des autres fournisseurs ne sont pas pris en charge.

Configuration minimale requise par le système

Configuration minimale du système et fonctions logicielles prises en charge								
Plate-forme de l'ordinateur et version du système d'exploitation		**Fonctions de logiciel PC mises en charge**	**Interface PC**	**Vitesse minimale du processeur**	**Mémoire vive minimale**	**Mémoire vive recommandée**	**Espace disque pour l'installation**	
							pour les pilotes	**pour les applications**
Système d'exploitation Windows®	Windows® 2000 Professionnel [4]	Impression, PC Fax, numérisation	USB, 10/100 Base Tx (Ethernet), Wireless 802.11 b/g (MFC-7840W uniquement)	Intel® Pentium II® ou équivalent	64 Mo	256 Mo	150 Mo	310 Mo
	Windows® XP Edition familiale [2 4] Windows® XP Professionnel [2 4]				128 Mo			
	Windows® XP Professionnel x64 [2]			Processeur 64 bits (Intel®64 ou AMD64) pris en charge	256 Mo	512 Mo		
	Windows Vista® [2]			Processeur Intel® Pentium® 4 ou équivalent 64 bits (Intel®64 ou AMD64) pris en charge	512 Mo	1 Go	500 Mo	500 Mo
	Windows Server® 2003 (impression uniquement via le réseau)	Impression	10/100 Base Tx (Ethernet), Wireless 802.11 b/g (MFC-7840W uniquement)	Intel® Pentium® III ou équivalent	256 Mo	512 Mo	50 Mo	N/D
	Windows Server® 2003 x64 Edition (impression uniquement via le réseau)			Processeur 64 bits (Intel®64 ou AMD64) pris en charge				

D

Système d'exploitation Macintosh®	Mac OS®X 10.2.4 - 10.4.3	Impression, Envoi PC Fax, Numérisation	USB [3], 10/100 Base Tx (Ethernet), Wireless 802.11 b/g (MFC-7840W uniquement)	PowerPC G4/G5, PowerPC G3 350 MHz	128 Mo	256 Mo	80 Mo	400 Mo
	Mac OS® X 10.4.4 ou version supérieure			Processeur PowerPCG4/G5, Intel®Core™	512 Mo	1 Go		

1 Microsoft® Internet Explorer 5.5 ou version supérieure.

2 Pour WIA, résolution 1200 x 1200. L'utilitaire de numérisation Brother permet d'optimiser la résolution jusqu'à à 19 200 x 19 200 ppp.

3 Les ports USB des autres fournisseurs ne sont pas pris en charge.

4 PaperPort™ 11SE prend en charge Microsoft® SP4 ou supérieur pour Windows® 2000 et SP2 ou supérieur pour XP.

Consommables

Durée de vie de cartouche de toner	Cartouche de toner standard :	
	TN-2110:	Environ 1 500 pages (A4) [1]
	Cartouche de toner longue durée :	
	TN-2120:	Environ 2 600 pages (A4) [1]
Tambour	**DR-2100**:	Environ 12 000 pages (A4) [2]

[1] Le rendement approximatif de la cartouche est conforme à ISO/IEC 19752.

[2] La durée du tambour est approximative et peut varier en fonction de l'utilisation.

Réseau filaire Ethernet (MFC-7440N et MFC-7840W)

Nom du modèle de la carte réseau	NC-6600h (MFC-7440N)	
LAN	Vous pouvez connecter la machine à un réseau pour utiliser les fonctionnalités d'impression réseau, de numérisation réseau, PC-Fax et de configuration à distance. [1] [2]	
Prise en charge pour	Windows® 2000 Professionnel, Windows® XP,	
	Windows® XP Professionnel x64, Windows Vista®, Windows Server® 2003 et Windows Server® 2003 x64 Edition [2]	
	Mac OS® X 10.2.4 ou version supérieure [3]	
Protocoles	TCP/IP pour IPv4 :	ARP, RARP, BOOTP, DHCP, APIPA (Auto IP), nom de résolution WINS/NetBIOS, résolveur DNS, mDNS, LPR/LPD, Custom Raw Port/Port9100, IPP, FTP server, POP avant SMTP, SMTP AUTH, TELNET, SNMPv1, HTTP Server, FTP Client, TFTP Client and Server, SMTP Client, APOP, répondeur LLMNR, ICMP, Web Services
	TCP/IP pour IPv6 :	(Désactivés par défaut) NDP, RA, résolveur DNS, mDNS, LPR/LPD, Custom Raw Port/Port9100, IPP, FTP Server, POP avant SMTP, SMTP AUTH, TELNET, SNMPv1, HTTP Server, FTP Client, TFTP Client and Server, SMTP Client, APOP, LLMNR responder, ICMPv6, Web Services
	Autres :	Répondeur LLTD
Type de réseau	Réseau Ethernet 10/100 BASE-TX Auto Negociation (LAN câblé)	
Utilitaires de gestion [4]	BRAdmin Light pour Windows® 2000 Professionnel, Windows® XP, Windows® XP Professionnel x64, Windows Vista®, Windows Server® 2003, Windows Server® 2003 x64 Edition et Mac OS® X 10.2.4 ou version ultérieure	
	BRAdmin Professional pour Windows® 2000 Professionnel, Windows® XP, Windows® XP Professionnel x64, Windows Vista®, Windows Server® 2003 et Windows Server® 2003 x64 Edition	
	Web BRAdmin pour Windows® 2000 Professionnel, Windows® XP, Windows® XP Professionnel x64 Edition, Windows Vista®, Windows Server® 2003 et Windows Server® 2003 x64 Edition® Ordinateurs clients avec navigateur Web prenant en charge Java™.	

1 Transmission PC Fax pour Mac®

2 Impression uniquement pour Windows Server® 2003

3 Mac OS® X 10.2.4 ou une version plus récente (mDNS)

4 BRAdmin Professional et Web BRAdmin sont téléchargeables depuis le site http://solutions.brother.com/.

Réseau Ethernet sans fil (MFC-7840W uniquement)

Nom du modèle de la carte réseau	NC-7400w	
LAN	Vous pouvez connecter votre appareil à un réseau pour utiliser les fonctionnalités suivantes : impression réseau, une numérisation réseau, PC-Fax et configuration à distance. [1] [2]	
Prise en charge pour	Windows® 2000 Professionnel, Windows® XP,	
	Windows® XP Professionnel x64, Windows Vista®, Windows Server® 2003 et Windows Server® 2003 x64 Edition	
	Mac OS® X 10.2.4 ou version supérieure [3]	
Protocoles	TCP/IP pour IPv4 :	ARP, RARP, BOOTP, DHCP, APIPA (Auto IP), nom de résolution WINS/NetBIOS, résolveur DNS, mDNS, LPR/LPD, Custom Raw Port/Port9100, IPP, FTP server, POP avant SMTP, SMTP AUTH, TELNET, SNMPv1, HTTP Server, FTP Client, TFTP Client and Server, SMTP Client, APOP, répondeur LLMNR, ICMP, Web Services
	TCP/IP pour IPv6 :	(Désactivés par défaut) NDP, RA, résolveur DNS, mDNS, LPR/LPD, Custom Raw Port/Port9100, IPP, FTP Server, POP avant SMTP, SMTP AUTH, TELNET, SNMPv1, HTTP Server, FTP Client, TFTP Client and Server, SMTP Client, APOP, LLMNR responder, ICMPv6, Web Services
	Autres :	Répondeur LLTD
Type de réseau	IEEE 802.11 b/g (LAN sans fil)	
Utilitaires de gestion [4]	BRAdmin Light pour Windows® 2000 Professionnel, Windows® XP, Windows® XP Professionnel x64 Edition, Windows Vista®, Windows Server® 2003, Windows Server® 2003 x64 Edition et Mac OS® X 10.2.4 ou version ultérieure	
	BRAdmin Professional pour Windows® 2000 Professionnel, Windows® XP, Windows® XP Professionnel x64, Windows Vista®, Windows Server® 2003 et Windows Server® 2003 x64 Edition	
	Web BRAdmin pour Windows® 2000 Professionnel, Windows® XP, Windows® XP Professionnel x64 Edition, Windows Vista®, Windows Server® 2003 et Windows Server® 2003 x64 Edition	
	Ordinateurs clients avec navigateur Web prenant en charge Java™.	

1 Transmission PC Fax pour Mac®

2 Impression uniquement avec Windows Server® 2003

3 Mac OS® X 10.2.4 ou une version plus récente (mDNS)

4 BRAdmin Professional et Web BRAdmin sont téléchargeables depuis le site http://solutions.brother.com/.

Authentification et chiffrage pour les utilisateurs sans fil uniquement

Méthode d’authentification

La machine Brother prend en charge les méthodes suivantes :

- Système ouvert

  Les périphériques sans fil peuvent accéder au réseau sans authentification.

- Clé partagée

  Une clé secrète prédéterminée est partagée par tous les périphériques ayant accès au réseau sans fil. La machin Brother utilise les clés WEP comme clé prédéfinie.

- WPA-PSK/WPA2-PSK

  Active une clé pré-partagée d'accès Wi-FI® protégé (WPA-PSK/WPA2-PSK) qui permet à l’appareil Brother sans fil de s’associer à des points d’accès en utilisant TKIP for WPA-PSK ou AES for WPA-PSK et WPA2-PSK (WPA-Personal).

- LEAP

  Cisco® LEAP (Light Extensible Authentication Protocol) a été développé par Cisco Systems, Inc. et permet au produit sans fil Brother de s'associer à des points d'accès en utilisant le chiffrement CKIP et CMIC.

Méthodes de chiffrement

Le chiffrage sert à sécuriser les données qui sont transmises sur le réseau sans fil. L’appareil Brother prend en charge les méthodes de chiffrement suivantes :

- WEP

  Avec la fonction WEP (Wired Equivalent Privacy), les données sont envoyées et reçues à l’aide d'une clé sécurisée.

- TKIP

  TKIP (Temporal Key Integrity Protocol) fournit une clé par paquet qui combine le contrôle de l’intégrité du message et un mécanisme de redéfinition de clé.

- AES

  AES (Advanced Encryption Standard) est une norme de chiffrage fort autorisé par Wi-Fi®.

- CKIP

  Protocole d’intégrité des clés d'origine de LEAP de Cisco Systems, Inc.

- CMIC

  CMIC (Cisco Message Integrity Check) est le mécanisme de contrôle de l'intégrité de clé de LEAP de Cisco Systems, Inc.

Clé de réseau

Il existe certaines règles pour chaque méthode de sécurité :

- Système ouvert/Clé partagée avec WEP

  Cette clé est une valeur de 64 bits ou 128 bits qui doit être saisie dans un format ASCII ou hexadécimal.

  - ASCII 64 (40) bits :

    Utilise 5 caractères alphabétiques : par ex. “WSLAN” (sensible à la casse).
  - Hexadécimal 64 (40) bits :

    Utilise 10 chiffres de données hexadécimales, par ex. “71f2234aba”
  - ASCII 128 (104) bits :

    Utilise 13 caractères alphabétiques : par ex. “Wirelesscomms” (sensible à la casse).
  - Hexadécimal 128 (104) bits :

    Utilise 26 chiffres de données hexadécimales, par ex. “71f2234ab56cd709e5412aa2ba”
- WPA-PSK/WPA2-PSK et TKIP ou AES

  Utilise une clé PSK (Pre-Shared Key) d'au moins 8 caractères et de 63 caractères maximum.
- LEAP

  Utilise un ID utilisateur et un mot de passe.

  - ID Utilisateur : moins de 64 caractères.
  - Mot de passe : moins de 32 caractères.

Certification du Wi-Fi Alliance

Ce serveur d'impression multifonction Ethernet sans fil est un appareil Wi-Fi certifié IEEE 802.11b/802.11g par le Wi-Fi Alliance. Cette certification garantie l'interopérabilité des autres produits LAN sans fil conformes aux spécifications de l'IEEE 802.11. Pour plus d'informations sur le Wi-Fi Alliance et les autres produits certifiés Wi-Fi, visitez le site suivant : http://www.wi-fi.org/.

Configuration sans fil avec -un bouton

Si votre point d'accès prend en charge SecureEasySetup™, Wi-Fi Protected Setup™ (PBC [1]) ou AOSS™, vous pouvez configurer la machine aisément sans recourir à un ordinateur. En appuyant sur un bouton sur le routeur LAN sans fil/le point d'accès et en utilisant le menu de la machine, vous pouvez définir les paramètres du réseau sans fil et de sécurité. Consultez le Guide d'utilisation du routeur LAN sans fil/du point d'accès pour plus d'informations sur l'accès au mode de -configuration avec un bouton.

[1] Configuration avec un bouton

Remarque

Les routeurs ou points d'accès qui prennent en charge SecureEasySetup™, Wi-Fi Protected Setup™ ou AOSS™ portent les symboles thCoe indiqués ci-dessous.

E Glossaire

ADF (chargeur automatique de documents)

Le document peut être placé dans l'ADF et numérisé automatiquement une page à la fois.

Réduction automatique

Permet de réduire le format des fax entrants.

Transmission automatique de fax

Fonction permettant d'envoyer un fax sans décrocher le combiné d'un téléphone externe.

Recomposition automatique

Fonction permettant à votre appareil de recomposer le dernier numéro de fax au bout de cinq minutes si le fax n'a pas été transmis parce que la ligne était occupée.

Impression de sauvegarde (backup)

Votre machine imprime une copie de tous les fax reçus et enregistrés dans sa mémoire. Il s'agit d'une fonction de sécurité pour ne perdre aucun message en cas de panne de courant.

Transmission par lot

Fonction d'économie financière permettant de transmettre tous les fax différés adressés au même numéro en une seule transmission.

Volume du bip sonore

Réglage du volume du bip sonore émis lorsque vous appuyez sur une touche ou en cas d'erreur.

Diffusion

Possibilité d'envoyer le même fax à plusieurs destinataires.

Annulation tâche

Annule un travail d'impression programmé et efface le contenu de la mémoire de l'appareil.

Tonalités CNG

Tonalités spéciales (bips sonores) émises par les télécopieurs pendant la transmission automatique pour indiquer à l'appareil récepteur qu'un télécopieur appelle.

Méthode d'encodage

Méthode d'encodage des informations contenues dans le document. Tous les télécopieurs doivent utiliser la norme minimale du code Huffman modifié (MH). Votre appareil prend en charge des méthodes de compression supérieures, de type MR (Modified Read), MMR (Modified Modified Read) et JBIG* (* MFC-7840W uniquement), si le télécopieur récepteur les supporte également.

Erreur de communication (ou Erreur) com.)

Erreur lors de la transmission ou de la réception de fax généralement induite par des parasites ou des interférences sur la ligne.

Groupe de compatibilité

Capacité d'un télécopieur de communiquer avec un autre. La compatibilité est assurée entre les groupes ITU-T.

Contraste

Réglage permettant de compenser les documents foncés ou clairs en produisant des fax ou des copies plus clairs lorsque les documents sont foncés ou plus foncés lorsque les documents sont clairs.

Fax en différé

Permet de transmettre un fax ultérieurement dans la journée.

Multitâche

Votre appareil peut numériser les fax sortants et les tâches programmées vers la mémoire tout en envoyant un fax ou en recevant ou imprimant un fax entrant.

ECM (Mode de correction des erreurs)

Détecte les erreurs survenant lors de la transmission de fax et retransmet les pages si une erreur est survenue.

Téléphone supplémentaire

Téléphone partageant le même numéro que le télécopieur mais branché à prise murale différente.

Téléphone externe

REP (répondeur téléphonique) ou téléphone connecté à votre machine.

Durée de sonnerie F/T

Durée pendant laquelle l'appareil Brother émet une pseudo-sonnerie double (lorsque le mode de réponse est réglé sur Fax/Tél) afin de vous inviter à répondre à un appel vocal.

Détection de fax

Permet à votre appareil de répondre aux tonalités CNG si vous interrompez un appel de fax en le prenant.

Réadressage de fax

Permet d'envoyer un fax reçu dans la mémoire à un autre numéro de fax préprogrammé.

Journal des fax

Dresse la liste des informations sur les derniers 200 fax entrants et sortants. TX indique une transmission. RX indique une réception.

Code d'activation à distance

Appuyez sur ce code (∗ 5 1) chaque fois que vous répondez à un appel de fax sur un téléphone supplémentaire ou externe.

Mémoriser fax

Vous pouvez enregistrer des fax dans la mémoire.

Tonalités de fax

Signaux émis par les télécopieurs émetteurs et récepteurs lorsqu'ils échangent des informations.

Fax/Tél

Vous pouvez recevoir des fax et des appels téléphoniques. N'utilisez pas ce mode si vous utilisez un répondeur téléphonique (REP).

Résolution fine

Résolution de 203 × 196 ppp. Elle est utilisée pour les graphiques et impressions de petite taille.

Echelle de gris

Tons de gris disponibles pour copier et télécopier des photos.

Numéro de groupe

Combinaison de numéros monotouches et abrégés enregistrés sur une monotouche ou dans un emplacement de numéro abrégé pour la diffusion.

Liste d'aide

Sortie papier du tableau complet des menus que vous pouvez utiliser pour programmer votre appareil quand vous n'avez pas le guide de l'utilisateur à portée de main.

Périodicité du journal

Intervalle préprogrammé entre l'impression automatique des rapports du journal des fax. Vous pouvez imprimer le journal des fax sur demande sans pour autant interrompre le cycle.

LCD (affichage à cristaux liquides)

Ecran d'affichage de l'appareil qui indique des messages interactifs lors de la programmation à l'écran et la date et l'heure lorsque l'appareil est en veille.

Fax manuel

Dans ce mode, vous devez décrocher le combiné de votre téléphone externe pour entendre le télécopieur récepteur prendre l'appel, puis appuyez sur **Marche** pour lancer la transmission.

Mode Menu

Mode de programmation pour changer les paramètres de la machine.

OCR (reconnaissance optique des caractères)

L'application logicielle intégrée ScanSoft™ PaperPort™ 11SE avec OCR ou Presto!® PageManager® permet de convertir une image texte en texte modifiable.

Numèro monotouche

Touches situées sur le panneau de commande de la machine où vous pouvez stocker des numéros pour une composition rapide. Vous pouvez enregistrer un deuxième numéro sur chaque touche si vous appuyez simultanément sur **Alt** et la monotouche.

Réception sans papier

Réception des fax dans la mémoire de l'appareil quand ce dernier n'a plus de papier.

Mode International

Apporte des changements provisoires à la tonalité de fax pour tenir compte du bruit et des interférences sur les lignes téléphoniques internationales.

Relève

Procédé par lequel un télécopieur appelle un autre télécopieur pour récupérer des fax en attente.

Impulsion

Forme de numérotation sur une ligne téléphonique.

Liste d'index téléphonique,

Liste des noms et des numéros enregistrés dans la mémoire des numéros monotouches et des numéros abrégés, suivant l'ordre numérique.

Transmission en temps réel

Lorsque la mémoire est saturée, vous pouvez envoyer les fax en temps réel.

Tâches restantes

Vous pouvez vérifier les tâches de fax programmées en attente dans la mémoire et annuler des tâches individuellement.

Code d'accès à distance

Il s'agit de votre propre code à quatre chiffres (– – –*) permettant d'appeler et d'accéder à votre appareil à partir d'un emplacement distant.

Accès pour extraction à distance

Possibilité d'accéder à votre appareil depuis un téléphone distant à touches.

Résolution

Nombre de lignes verticales et horizontales par pouce.

Longueur de sonnerie

Nombre de sonneries avant que l'appareil réponde en mode `Fax` et `Fax/Tél`.

Volume de la sonnerie

Réglage du volume de la sonnerie émise par l'appareil.

Numérisation

Processus de transmission vers l'ordinateur d'un document papier sous la forme d'une image électronique.

Rechercher

Liste alphabétique électronique des numéros monotouches, des numéros abrégés et des numéros de groupe enregistrés.

Numéros abrégés

Numéro pré-programmé facilitant la numérotation. Vous devez appuyer sur la touche **Rechercher/Num Abrégé**, puis entrer l'emplacement de numéro abrégé à trois chiffres et appuyer sur **Marche** pour lancer la numérotation.

ID Station

Informations enregistrées qui figurent en haut des pages faxées. Elles comprennent le nom de l'émetteur et le numéro de fax.

REP (répondeur téléphonique)

Vous pouvez raccorder un répondeur externe à votre appareil.

Pause

Permet d’insérer une pause de 3,5 secondes dans la séquence de secondes dans la séquence de numérotation avec le pavé numérique ou lorsque vous enregistrez des numéros monotouches et abrégés. Appuyez sur **Bis/Pause** plusieurs fois pour obtenir des pauses plus longues.

Liste de numéros à composition rapide

Liste des noms et des numéros enregistrés dans la mémoire des numéros monotouches et des numéros abrégés, suivant l'ordre numérique.

Réglages provisoires

Vous pouvez sélectionner certaines options pour chaque transmission de fax et copie sans modifier les réglages par défaut.

Tonal.

Forme de numérotation sur la ligne téléphonique utilisée pour les téléphones à touches.

Transmission

Procédé qui consiste à transmettre des fax par le biais de lignes téléphoniques depuis votre appareil vers le télécopieur récepteur.

Liste des paramètres de l’utilisateur

Rapport imprimé indiquant les paramètres actuels de la machine.

Rapport transmis (rapport de vérification de transmission)

Rapport de chaque transmission avec indication de la date, de l’heure et du numéro.

F Index

A

ADF (chargeur automatique de documents)
fax 32
utilisation 20
AIDE 65
à l'aide de touches de menu 132
Liste d'aide 65
Messages sur l'écran LCD 132
Table des menus 132
Tableau des menus 134
Annulation
diffusion en cours 33
options de fax à distance 57
travaux d'impression 9
travaux de fax en mémoire 38
travaux en attente de rappel 38
Appel rapide
diffusion 33
utilisation de groupes 33
Apple® Macintosh®
Voir le Guide utilisateur - Logiciel sur le CD-ROM.
Automatique
réception de fax 40
Détection de fax 41
réception aisée 41
recomposition du numéro de fax 51

B

Bourrages
document 110
papier 111
Branchements multilignes (PBX) 47

C

Cartouche de toner, remplacement 124
Code de fax
code de réception de fax 49
Codes de fax
code d'accès à distance 58
code de réception de fax 48
code de réponse par téléphone 48
code de réponse téléphonique 49
modification 49, 58
Composition
groupes (diffusion) 33
Configuration distante
Voir le Guide utilisateur - Logiciel sur le CD-ROM.
Connexion
répondeur externe 46
téléphone externe 48
Consignes de sécurité 86
Consommables 124
ControlCenter2 (pour Macintosh®)
Voir le Guide utilisateur - Logiciel sur le CD-ROM.
ControlCenter3 (pour Windows®)
Voir le Guide utilisateur - Logiciel sur le CD-ROM.
Copie 72
activer le mode Copie 68
contraste 68, 72
mémoire saturée 73
N en 1 (disposition) 72
réglages provisoires 69
simple 68
Touche Agrand./Réduc. 69
touches 69
tri (ADF uniquement) 71
utilisation de l'ADF 71
utilisation de la vitre du scanner 72
Copier
multiple 68
touches 9

D

Dépannage
En cas de problème de réseau 94
Dépistage des pannes 89
bourrage de documents 110
bourrage papier 111
messages de maintenance sur l'écran LCD 104
si vous avez des problèmes
appels entrants 90
impression 89, 92
ligne téléphonique 103
logiciel 93
manipulation du papier 93

numérisation 92
qualité d'impression 93, 97
qualité des copies 91
Diffusion 33
annulation 33
configuration de groupes pour 53
Disposition (N en 1) 72
Document
bourrage 110
comment charger 20, 21
Durée de veille 24

E

Echelle de gris 166
Economie de toner 24
Ecran LCD (affichage à cristaux liquides) 8
Egalisation 103
Emballage et transport de l'appareil 131
Entretien, régulier 115
Enveloppes 10, 15, 16, 18
comment charger 12
Etiquettes 15, 16, 19

F

Fax PC
Voir le Guide utilisateur - Logiciel sur le CD-ROM.
Fax, autonome
envoi 22, 32
à partir de la vitre du scanner 32
annulation depuis la mémoire 38
contraste 35
depuis la mémoire (multitâche) 36
diffusion 33
fax en différé 37
interférences sur la ligne téléphonique ..103
international 37
lot en différé 38
manuel 38
résolution 36
transmission en temps réel 36
transmission par relève 62
réception
à partir d'un téléphone supplémentaire ... 48
depuis un poste 49
interférences sur la ligne téléphonique 103
longueur de sonnerie, réglage 41
réadressage de fax 60
réception aisée 41
réception depuis un site distant 60
réception par relève 61
réception par relève séquentielle 62
récupération depuis un poste distant 59
réduction au format de papier 42
tampon de réception de fax 42
fax, autonome
envoi
à partir de l'ADF 32
Format
des documents 154, 155

G

Groupes de diffusion 53

I

Impression
fax stocké en mémoire 43
problèmes 89
qualité 97
rapports 65
spécifications 156
touches 8
Voir le Guide utilisateur - Logiciel sur le CD-ROM.
Imprimer
bourrages papier 111
pilotes 156
problèmes 92
qualité 93
résolution 156
Touche Annulation tâche 9
Touche Sécurité 8
Informations à propos de l'appareil
nombre de pages 130
vérification de la durée de vie restante du module tambou 130

L

LCD (affichage à cristaux liquides) 132
contraste 24
Liste d'aide 65
Ligne téléphonique
branchements 46
interférence 103
multilignes (PBX) 47
problèmes 89
Longueur de sonnerie, réglage 41

M

Macintosh®
Voir le Guide utilisateur - Logiciel sur le CD-ROM.
Maintenance, périodique
remplacement
cartouche de toner 124
tambour 127
vérification de la durée de vie restante du module tambour 130
Manuel
numérotation 50
recevoir 40
transmission 38
Mémoire
autonomie 132
Mémoriser fax 55
activation 55
désactivation 57
impression depuis la mémoire 43
Message de mémoire saturée 107
Message Mémoire saturée 38, 73
Messages d'erreur sur l'écran LCD
Erreur com. 104
Impossibilité d'initialiser XX 106
Impossible d'imprimer XX 108
Impossible de numériser XX 108
Mémoire saturée 107
Pas de papier 107
Messages d'erreur sur l'écran LCD
Non assigné 50
Messages de maintenance sur l'écran LCD 104
Mode Fax/Tél
code de réception de fax 48
code de réponse par téléphone 48
code de réponse téléphonique 49
Durée de sonnerie F/T (double sonnerie) ... 41
longueur de sonnerie 41
mode de réception de fax 49
réception de fax 48
réponse aux téléphones supplémentaires 48
réponse sur des postes téléphoniques 49
mode Fax/Tél
réception aisée 41
Mode, saisie
copie 68
fax 32
numérisation 8
Monotouche
configuration 51
utilisation 50
Multitâche 36

N

N en 1 (disposition) 72
Nettoyage
fenêtre du scanner laser 118
fil corona 119
tambour 121
vitre du scanner 117
Numération rapide
rechercher 50
Numérisation
Voir le Guide utilisateur - Logiciel sur le CD-ROM.
Numéro à composition rapide
numéro abrégé
modification 53
utilisation 50
numéro monotouche
modification 53
numérotation abrégée
profil de numérisation personnalisé .. 52
numérotation de groupe
configuration de groupes de diffusion 53
modification 53
numérotation rapide
configuration 52
Numéro abrégé
modification 53
utilisation 50
Numéro de série
Recherche Voir l'intérieur du capot avant
Numéro monotouche
modification 53

F

Numérotation
limitation de la numérotation 30
manuel 50
monotouche 50
numéro abrégé 50
pause 51
recomposition automatique du numéro de fax 51
utilisation de la touche Rechercher 50
Numérotation abrégée
configuration 52
Numérotation rapide 51
numérotation monotouche
configuration 51
profil de numérisation personnalisé ...51
numérotation rapide
numéro à composition rapide
utilisation 50

P

Page de garde 34
commentaires personnalisés 34
formulaire imprimé 35
pour le fax suivant uniquement 35
pour tous les fax 35
Panne de courant 132
PaperPort™ 11SE avec OCR
Voir le Guide utilisateur - Logiciel sur le CD-ROM et aide dans l'application PaperPort™ 11SE pour accéder aux guides -d'-util
Papier 15, 151
bourrage 111
capacité de bac 16
comment charger 10
format de papier 152
recommandé 15
taille 16
type 16, 22
Poste téléphonique, utilisation 49
Présentation du panneau de commande ...6
Programmation de votre appareil 132

Q

Qualité
impression 93, 97

R

Rapport
Liste d'index téléphonique 65
Rapports 64
comment imprimer 65
Configuration réseau 65
Journal des fax 64, 65
périodicité du journal 64
Liste d'aide 65
Paramètres de l'utilisateur 65
Vérification de transmission 64
Réadressage de fax
modification à distance 59, 60
programmation d'un numéro 55
Rechercher/Num. Abrégé 50
Récupération à distance 58
code d'accès 58
commandes 60
récupérer vos fax 59
Réduction
copies 69
fax entrants 42
Réglages provisoires de copie 69
Relève
réception par relève 61
réception par relève séquentielle 62
transmission par relève 62
Remplacement
cartouche de toner 124
tambour 127
REP (répondeur téléphonique), externe
branchement 46
enregistrement d'un message sortant 47
Répondeur (REP)
branchement 46
Répondeur téléphonique externe 40
Répondeur, externe
connexion 46
Réseau
fax
Voir le Guide utilisateur - Logiciel sur le CD-ROM.
impression
Voir le Guide utilisateur - Réseau sur le CD-ROM.
numérisation
Voir le Guide utilisateur - Logiciel sur le CD-ROM.

Réseau sans fil
Voir le Guide utilisateur - Logiciel et le Voir le Guide utilisateur - Réseau sur le CD-ROM.
Résolution
copie 154
définition pour fax suivant 36
fax (standard, fin, superfin, photo) 36
impression 156
numérisation 155

S

Sécurité
limitation de la numérotation 30
Touche Sécurité 8
Verrouillage de fonction sécurisé
mot de passe de l'administrateur 26
utilisateur public 27
verrouillage de fonction sécurisé
utilisateurs restreints 27
verrouillage de réglage 29

T

Tableau des menus 132, 134
utilisation des touches de menu 132
Tambour
nettoyage 119, 121
remplacement 127
Téléphone externe, connexion 48
Téléphone sans fil (non-Brother) 49
Téléphone supplémentaire, utilisation 48
Texte, saisie 147
Touche Agrand./Réduc. 69
Touche Annulation tâche 9
Touche Bis/Pause 51
Touche Rechercher/Num.Abrégé 50, 53
Touche Résolution 8
Touche résolution 36
Touche Sécurité 8
Touche Tél/R 8, 48, 49
Transmission par lot en différé 38
Transparent 11, 15
Transport de l'appareil 131
Tri 71

U

Utilisateurs restreints 27

V

Verrouillage de fonction 26
Vitre du scanner
fax 32
utilisation 21
Volume, réglage
bip sonore 23
haut-parleur 23
sonnerie 23

W

Windows®
Voir le Guide utilisateur - Logiciel sur le CD-ROM.

F

brother®

Cette machine peut être utilisée dans le pays d'achat uniquement. Les sociétés et les distributeurs locaux Brother ne prendront en charge que les machines achetées dans leur pays.