Setup Configuration Installazione Einrichtung Configuración Configuração instellen Opsætning Installation Asetukset Oppsett
Nastavení Beállítás Ustawienia Настройка Instalare Διαμόρφωση ρυθμίσεων Kurulum セットアップ 설정 安裝 设置 إعداد

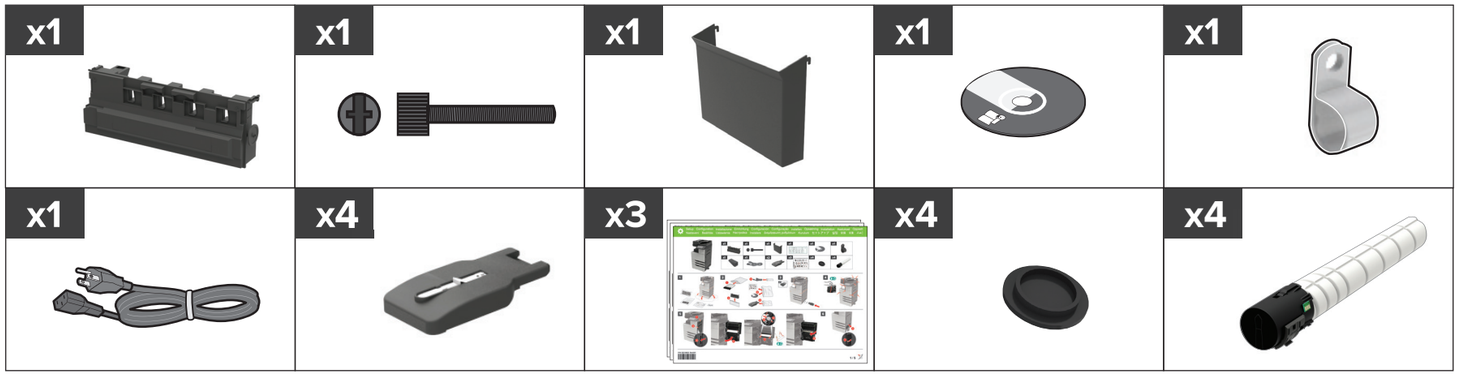

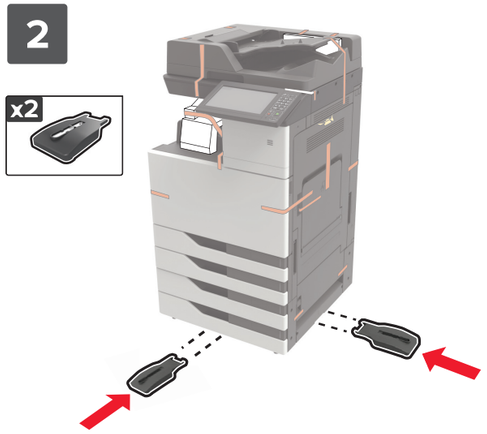

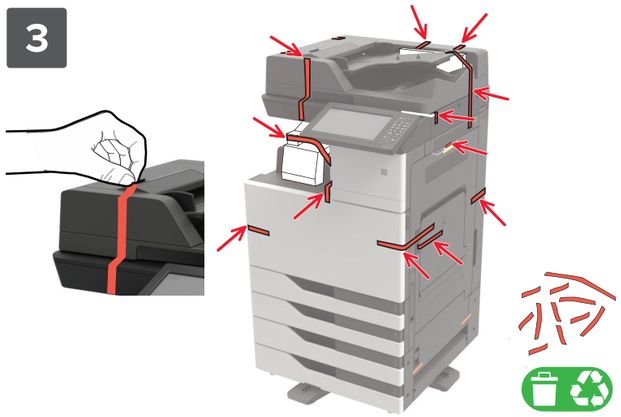

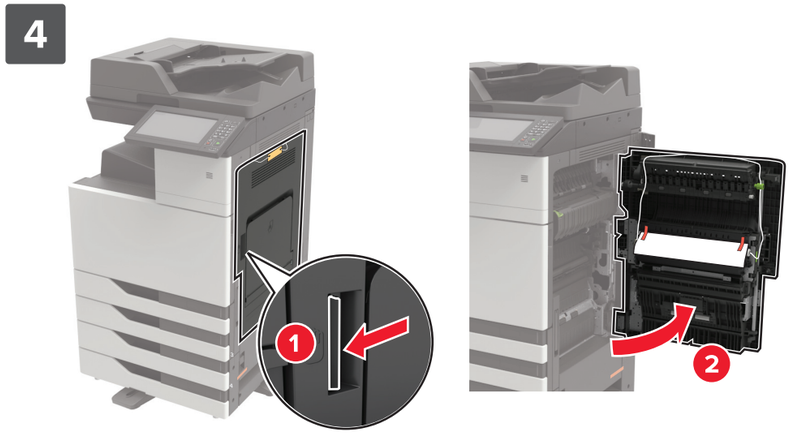

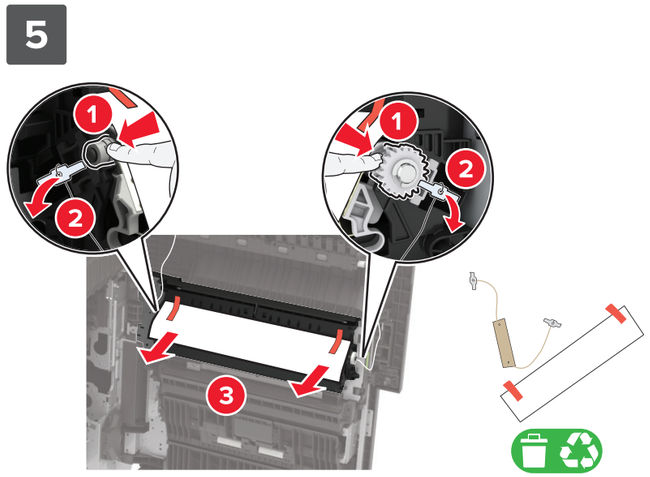

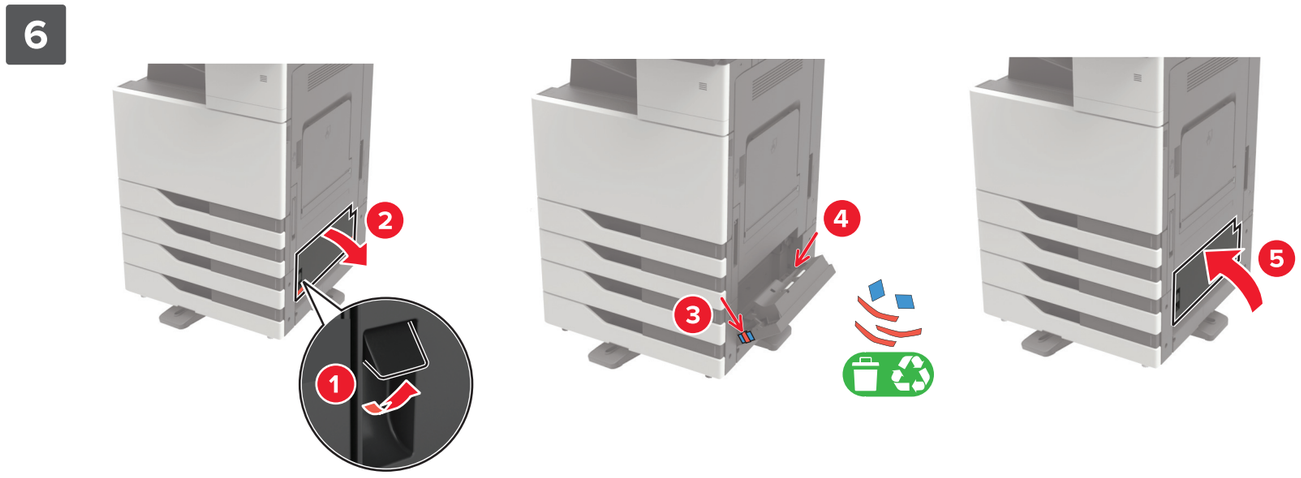

7

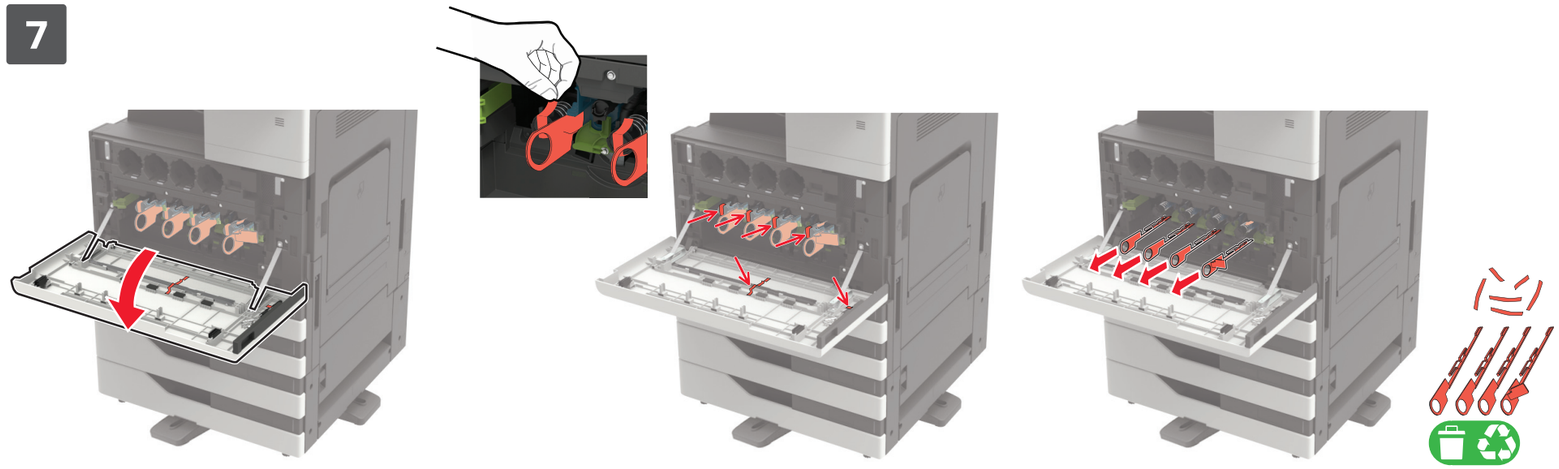

8

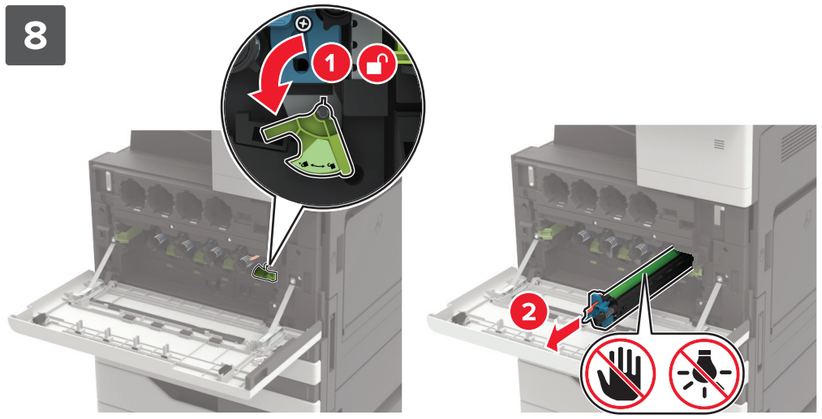

9

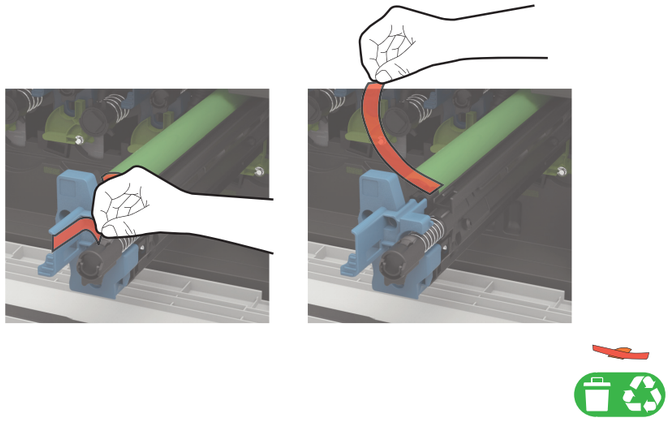

10

11

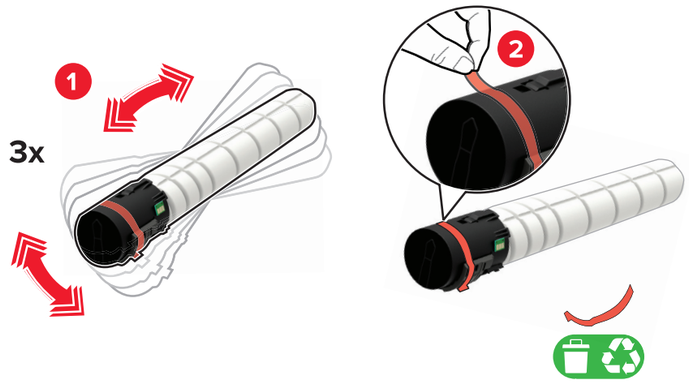

12

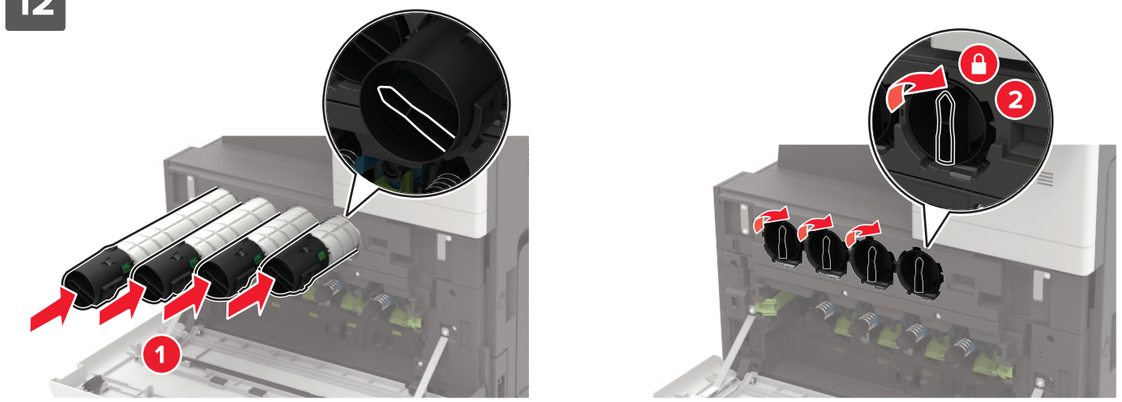

13

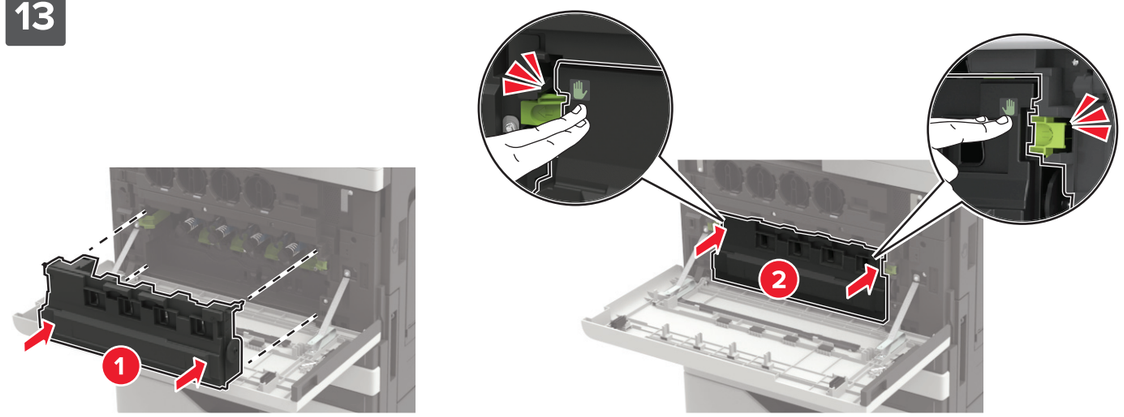

14

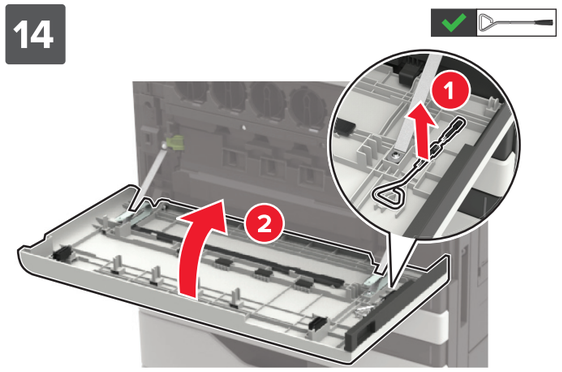

15

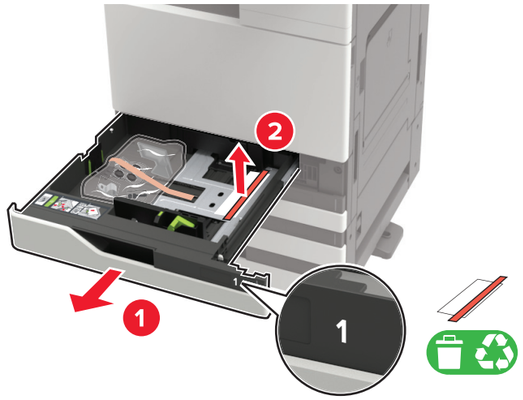

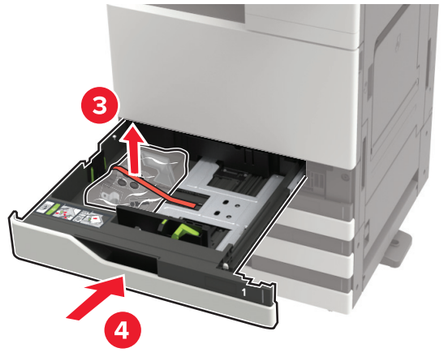

16

17

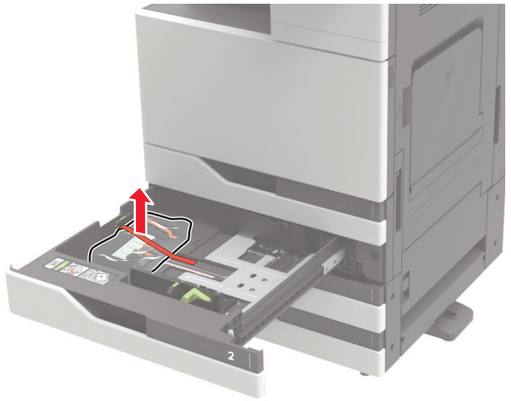

18

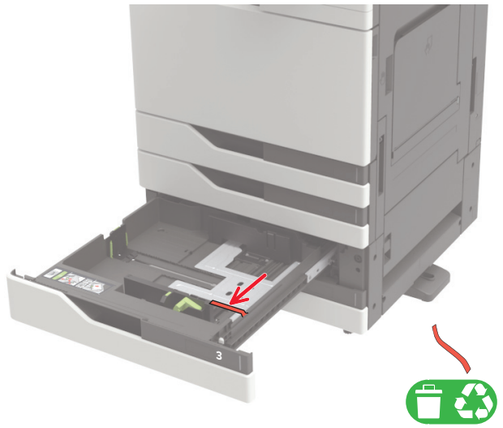

19

20

21

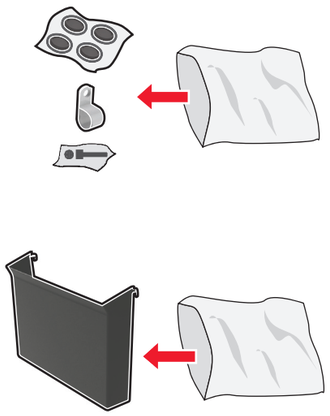

22

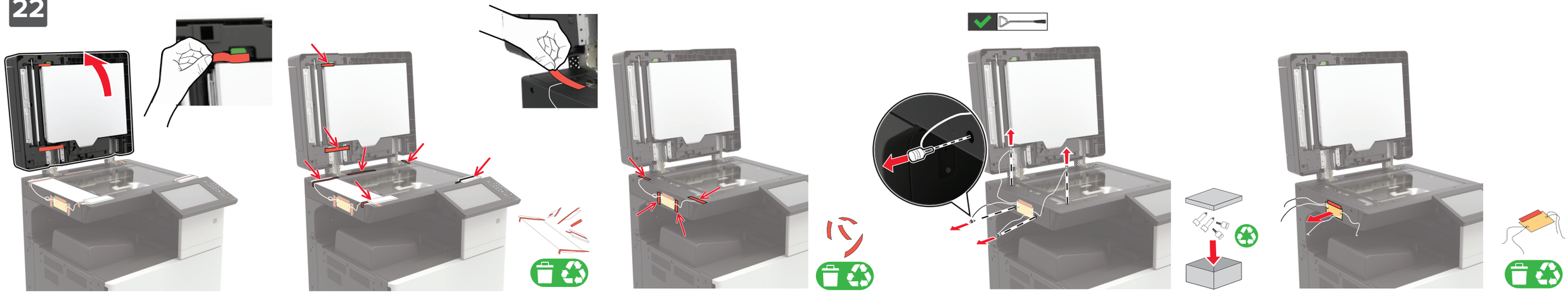

23

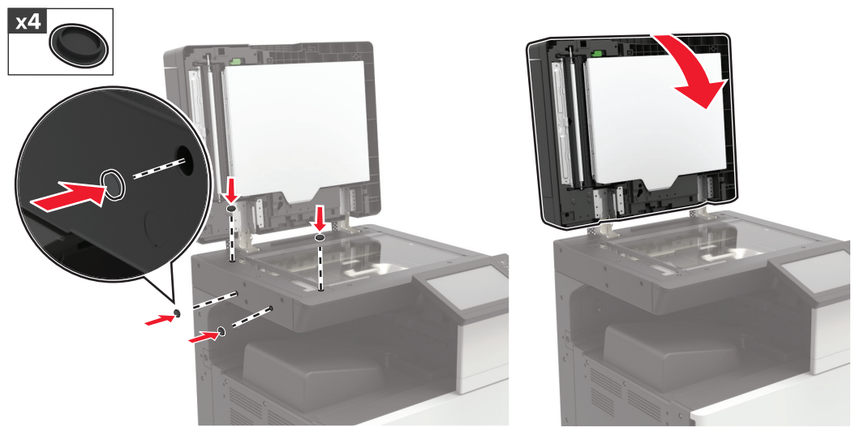

24

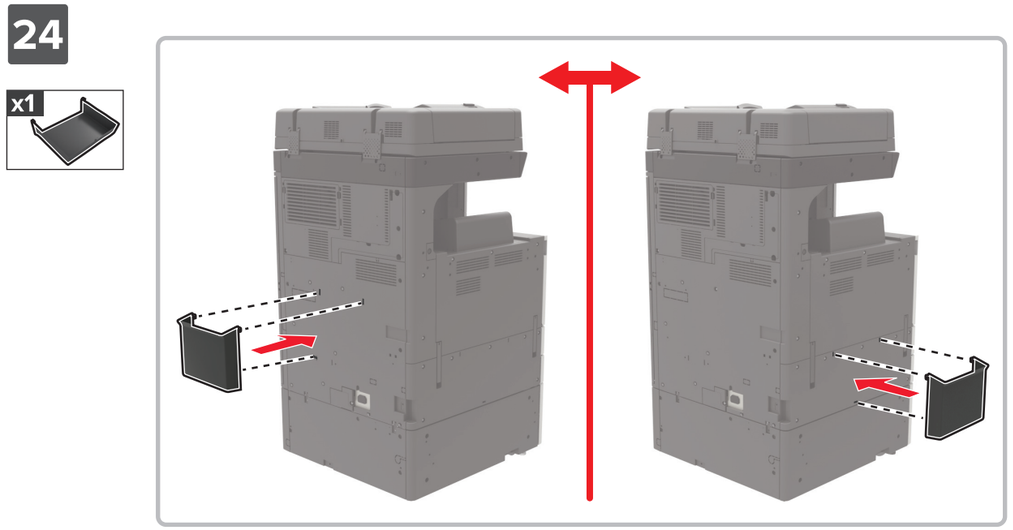

25

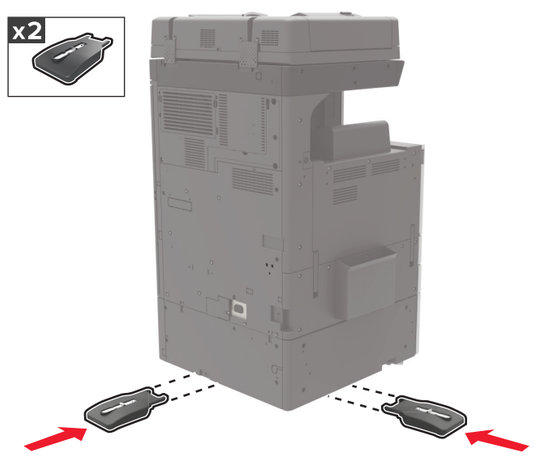

26

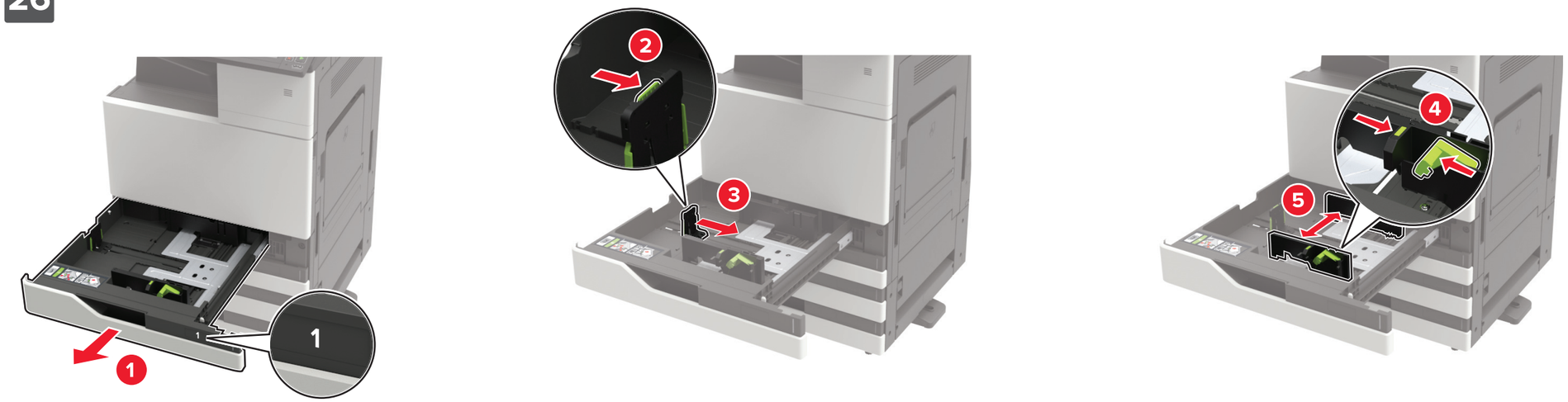

27

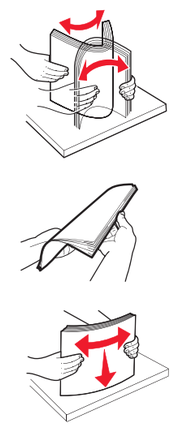

28

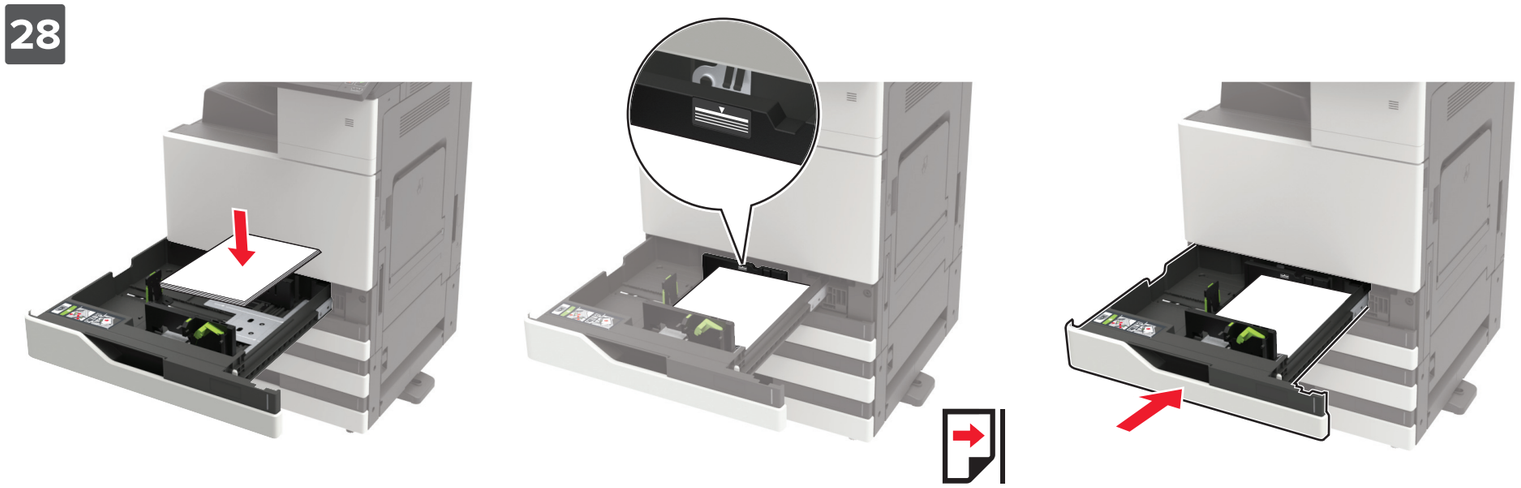

29

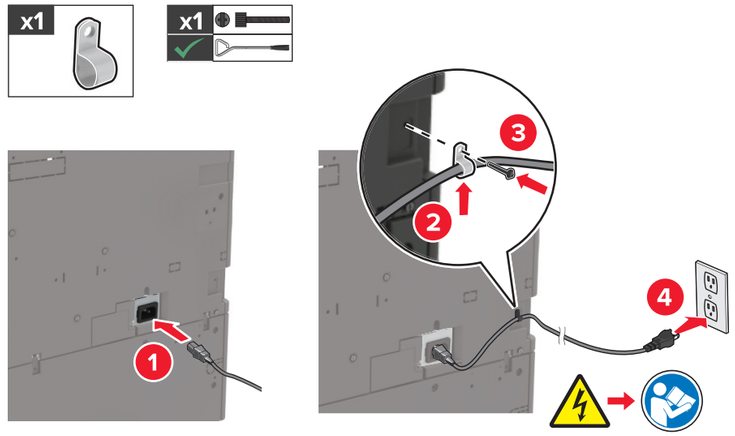

30

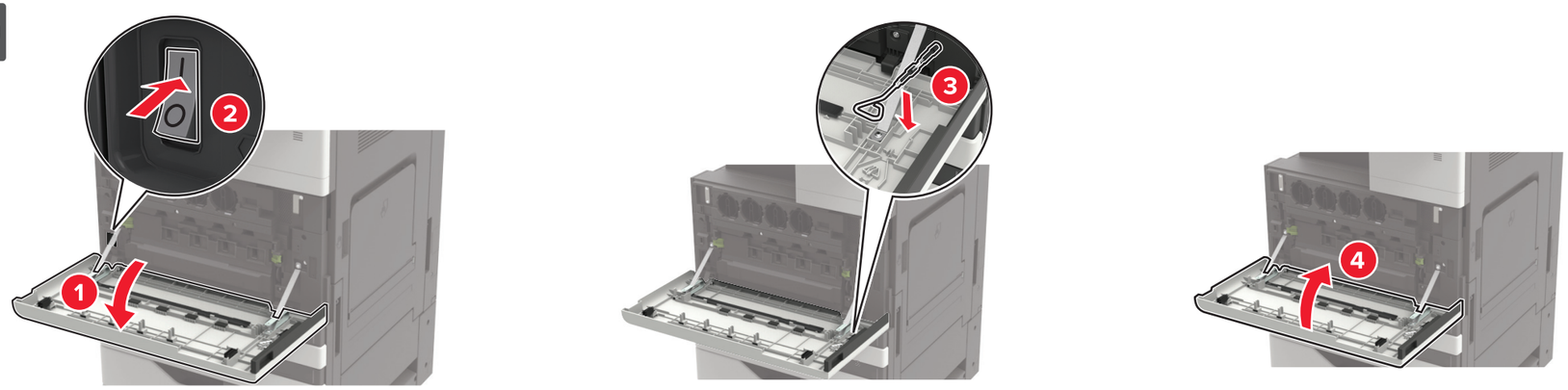
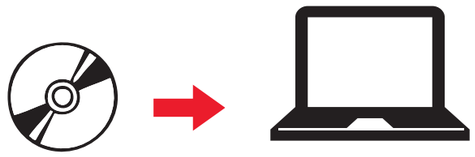
31