# Mode d'emploi
# Notice d'installation

METTLER TOLEDO

# METTLER TOLEDO MultiRange
# Plates-formes de pesage
# PFA574 / PFA575(x) / PFA579(x)

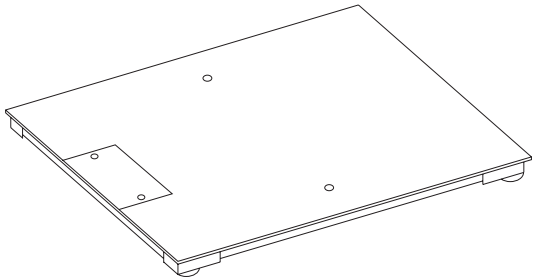

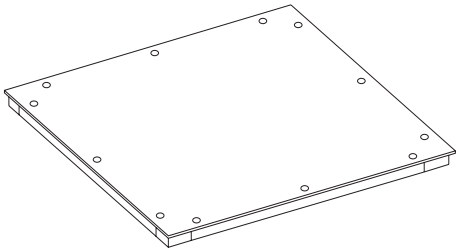

www.mt.com/support

# Contenu


**1. Généralités ..... 4**

**2. Consignes de sécurité ..... 4**
2.1 Consignes de sécurité pour PFA574 (peinte) ..... 4
2.2 Consignes de sécurité pour PFA575(x) (galvanisée à chaud) / PFA579(x) (acier inoxydable) ..... 4

**3. Préparation ..... 6**
3.1 Choix de l'emplacement d'installation ..... 6
3.2 Déballage ..... 7

**4. Equipotentialité (pour catégories 2/3) ..... 7**

**5. Valeurs caractéristiques techniques de sécurité ..... 8**
5.1 Protection "e" PFA575(x) / PFA579(x) ..... 8
5.2 Valeurs caractéristiques techniques de sécurité du terminal ..... 8

**6. Installation ..... 9**
6.1 Installation sur le sol sans rampe et sans fixation au sol (non admise à la vérification) ..... 9
6.2 Installation sur le sol sans rampe et sans fixation au sol avec nivelle (admise à la vérification) ..... 9
6.3 Installation sur le sol avec plaques de coins ..... 10
6.4 Installation sur le sol avec cadre d'installation ..... 10
6.5 Installation dans une fosse ..... 11
6.6 Installation sur le sol avec rampe d'accès ..... 11
6.7 Aligner la plate-forme de pesage et tirer les câbles ..... 13

**7. Mise en service ..... 13**

**8. Limites d'utilisation ..... 14**

**9. Planification des superstructures ..... 15**

**10. Configuration de la balance ..... 16**

**11. Plans cotés ..... 17**
11.1 Dimensions ..... 17
11.2 Possibilités de fixation PFA574 ..... 19
11.3 Possibilités de fixation PFA575(x) / PFA579(x) ..... 20

**12. Nettoyage de la plate-forme de pesage ..... 21**

**13. Accessoires standard ..... 22**

**14. Elimination ..... 27**

# 1. Généralités

Ce mode d'emploi et notice d'installation contient toutes les indications de mise en place, de mise en service et de commande des plates-formes de pesage suivantes:

- PFA574 en version peinte pour l'utilisation dans la zone de sécurité
- PFA575 en version galvanisée à chaud
  homologuée pour l'utilisation la zone de sécurité et dans des zones à risques d'explosion des zones 2/22
- PFA575x en version galvanisée à chaud
  homologuée pour l'utilisation dans des zones à risques d'explosion des zones 1/21
- PFA579 en version inoxydable
  homologuée pour l'utilisation la zone de sécurité et dans des zones à risques d'explosion des zones 2/22
- PFA579x en version inoxydable
  homologuée pour l'utilisation dans des zones à risques d'explosion des zones 1/21

Les plates-formes de pesage sont disponibles avec interface de balance analogique ou interface de balance numérique IDNet.

Les indications de maintenance, de dépannage et de réparation sont contenues dans le manuel de maintenance ME-22015835.

# 2. Consignes de sécurité

## 2.1 Consignes de sécurité pour PFA574 (peinte)

▲ Ne pas l'exploiter dans des zones à risques d'explosion!

## 2.2 Consignes de sécurité pour PFA575(x) (galvanisée à chaud) / PFA579(x) (acier inoxydable)

Lors de l'utilisation de la plate-forme de pesage dans des zones à risques d'explosion, le risque de dommages est accru! L'utilisation dans de telles zones doit se faire avec grand soin. Les règles de comportement s'orientent sur le concept défini par METTLER TOLEDO de "Distribution sûre".

**Compétences**

▲ Les plates-formes de pesage PFA575(x) / PFA579(x) peuvent uniquement être installées, entretenues et réparées par le service après-vente METTLER TOLEDO agréé.

## Homologation Ex

▲ Toutes modifications à l'appareil, réparations sur des sous-groupes ainsi que l'utilisation de cellules de pesée ou de modules système ne correspondant pas aux spécifications sont interdites. Elles mettent en danger la sécurité du système, entraînent la perte de l'homologation Ex et excluent tous droits à la garantie et revendications découlant de la responsabilité de produit.

▲ La sécurité du système de pesage est garantie uniquement si le système de pesage est utilisé, installé et entretenu de la manière décrite dans la notice correspondante.

▲ Observer en outre:
- les notices relatives aux modules système et cellules de pesée
- les règlements et normes en vigueur dans le pays d'utilisation
- la réglementation spécifique au pays d'utilisation en matière d'installations électriques dans les zones à risques d'explosion
- toutes les instructions de sécurité de l'exploitant

▲ Avant la première mise en service et après des travaux de maintenance, ainsi que tous les 3 ans au moins, vérifier si le système de pesage antidéflagrant remplit parfaitement toutes les conditions techniques de sécurité.

## Utilisation

▲ Eviter les charges électrostatiques. Pour ce faire, porter des vêtements de travail appropriés pour zones à risques d'explosion lors de l'utilisation et pour effectuer les opérations de maintenance.

▲ Ne pas utiliser de housses de protection pour les appareils.

▲ Eviter les dommages aux composants du système.

## Installation

▲ N'installer et n'entretenir le système de pesage dans les zones à risques d'explosion que:
- si les valeurs caractéristiques à sécurité intrinsèque et l'homologation de zone des différents composants sont compatibles
- si l'exploitant a établi une fiche d'autorisation ("Fiche d'étincelles" ou "Fiche d'incendie")
- si l'endroit a été rendu sûr et le responsable de la sécurité de l'exploitant confirme l'absence de danger
- si les outils appropriés et, si nécessaire, les vêtements de protection sont présents (risque de charge électrostatique)

▲ Les documents d'homologation (certificats, déclarations de fabricant) doivent être présents.

▲ Poser le câble de façon à ce qu'il soit protégé des détériorations.

▲ Introduire les câbles dans le boîtier des modules système uniquement via le presse-étoupe approprié et veiller à la position correcte des joints.

**Exigences supplémentaires pour la catégorie 3 (zone 2/22)**

▲ La plate-forme de pesage antidéflagrante PFA575 / PFA579 peut être utilisée dans les zones à risques d'explosion des zones 2 et 22 uniquement avec des terminaux de pesage qui disposent d'une homologation et d'une spécification d'interface correspondantes.

▲ Le câble de raccordement ne peut pas être séparé sous tension du terminal de pesage.

▲ Serrer les écrous moletés du câble de raccordement IDNet à 10 Nm.

# 3. Préparation

## 3.1 Choix de l'emplacement d'installation

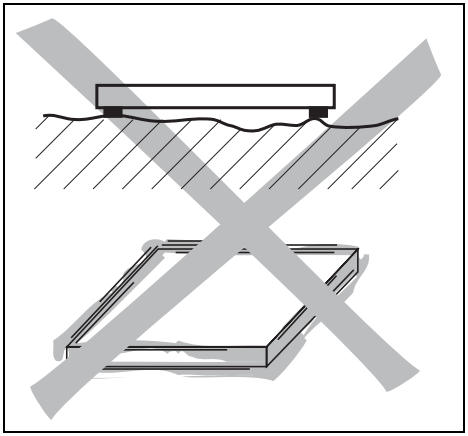

▲ Aux points d'appui, le sol de l'emplacement d'installation doit pouvoir supporter de manière sûre le poids de la plate-forme de pesage chargée au maximum. En même temps, il doit être suffisamment stable pour qu'il n'apparaisse pas de vibrations lors de la pesée. Ceci est également valable lors de l'intégration de la plate-forme de pesage dans des systèmes de convoyage et similaires.

▲ Des vibrations de machines voisines ne doivent pas perturber l'emplacement d'installation.

**Conditions d'environnement pour PFA574 (peinte)**

➜ N'utiliser les plates-formes de pesage qu'en environnement sec.

**Conditions d'environnement pour PFA575(x) (galvanisée à chaud) / PFA579(x) (acier inoxydable)**

➜ Utiliser les plates-formes de pesage en environnement sec ou dans des locaux humides.

## 3.2 Déballage

Le contenu de la livraison de la plate-forme de pesage et des accessoires comprend les pièces suivantes:

| **PFA574** | **PFA575(x)** | **PFA579(x)** |
|---|---|---|
| 4 plateaux de support en caoutchouc<br>1 jeu de vis à anneau<br>1 mode d'emploi<br>1 jeu d'étiquettes<br>1 déclaration de conformité<br>1 niveau à bulle | 4 plateaux de support en caoutchouc<br>1 mode d'emploi<br>1 jeu d'étiquettes<br>1 déclaration de conformité<br>1 niveau à bulle | 4 plateaux de support en caoutchouc<br>1 mode d'emploi<br>1 jeu d'étiquettes<br>1 huile universelle<br>1 déclaration de conformité<br>1 niveau à bulle |
| **PFA57.(x) option IDNet**<br>en plus: 1 carte d'identification (Identcard) | | |
| **Cadre d'installation**<br>8 chevilles | | |

➜ Sortir toutes les pièces de l'emballage.

# 4. Equipotentialité (pour catégories 2/3)

En cas d'utilisation des plates-formes de pesage PFA575(x) / PFA579(x) dans des zones à risque d'explosion, l'équipotentialité doit être réalisée par un électricien agréé par l'exploitant. Le service après-vente METTLER TOLEDO n'exerce à ce sujet qu'une fonction de surveillance et de conseil.

La borne d'équipotentialité se trouve dans le boîtier de raccordement de la plate-forme de pesage.

➜ Connecter l'équipotentialité de tous les appareils (plate-forme de pesage, terminal de commande) conformément aux prescriptions et normes spécifiques nationales. Ce faisant, s'assurer que
- tous les boîtiers d'appareils sont au même potentiel via les bornes d'équipotentialité,
- qu'aucun courant d'équilibrage ne circule via le blindage des câbles pour circuits à sécurité intrinsèque,
- le point neutre pour l'équipotentialité est le plus près possible du système de pesage.

# 5. Valeurs caractéristiques techniques de sécurité

## 5.1 Protection "e" PFA575(x) / PFA579(x)

| | **Catégorie 3** | **Catégorie 2** |
|---|---|---|
| **Cellules de pesée** | **Cellule de pesée SBH**<br>II 2GD T 50 °C EEx ib IIC T4<br>**Cellule de pesée THC**<br>II 2G EEx nA IIC T6<br>II 2D IP68 T 80 °C | **Cellule de pesée THC**<br>II 2G EEx nA IIC T6<br>II 2D IP68 T 80 °C |
| **Interface de balance analogique** | **Solution système Analog Ex2**<br>II 3G Ex nA II T4<br>II 3D Ex tD A22 IP65 T 75 °C<br>BVS 08 ATEX E 063 | **Analog Ex1**<br>II 2G EEx ia IIC T4<br>II 2D IP68 T 75 °C<br>BVS 04 ATEX E221 |
| | **Composant système Analog Ex2**<br>II 3G Ex nA II T4<br>II 3D Ex tD A22 IP68 T 75 °C<br>BVS 08 ATEX E 063 | |
| **Interface de balance numérique (IDNet)** | **Solution système de type Point**<br>II 3G Ex nA II T4<br>$-10\ °C \leq T_a \leq +40\ °C$<br>II 3D Ex tD A22 IP67 T 75 °C<br>BVS 06 ATEX 098 | **Point Ex**<br>II 2G EEx ia IIC T4<br>$-20\ °C \leq T_a \leq +60\ °C$<br>II 2 D IP68 T 75 °C<br>BVS 03 ATEX E 432 |

## 5.2 Valeurs caractéristiques techniques de sécurité du terminal

Les valeurs caractéristiques de sécurité suivantes doivent être garanties par le terminal de pesage raccordé:

- Interface de balance numérique (IDNet, catégorie 3)
  Circuit de courant d'alimentation $U_{max} \leq 20$ VDC
  Circuit de courant d'interface $U_{max,a} \leq 27$ VDC $I_{max,a} \leq 30$ mA
- Interface de balance analogique (catégorie 3)
  Circuit de courant d'alimentation $U_{imax} \leq 20$ VDC $U_o = U_i$
  $P_{imax} \leq 20$ W $P_o = P_i$

# 6. Installation

**Remarque**

Pour l'application **non admise à la vérification**, la plate-forme de pesage peut être exploitée sans rampe ou sans plaques de coins, voir variante 6.1.

Pour l'application **admise à la vérification**, la plate-forme de pesage doit être fixée au sol ou équipée d'une nivelle, voir variantes 6.2 à 6.6.

## 6.1 Installation sur le sol sans rampe et sans fixation au sol (non admise à la verification)

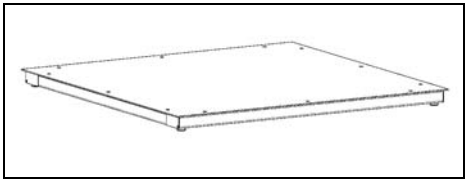

1. Installer la plate-forme de pesage à un endroit approprié avec sous-sol plan.
2. Mettre en place les plateaux de support en caoutchouc antidérapants des pieds réglables.

## 6.2 Installation sur le sol sans rampe et sans fixation au sol avec nivelle (admise à la vérification)

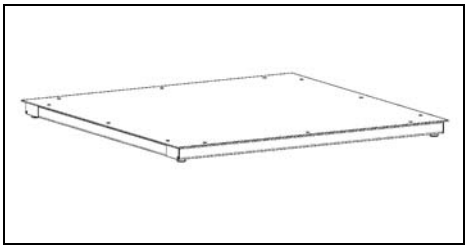

1. Installer la plate-forme de pesage à un endroit approprié avec sous-sol plan.
2. Mettre en place les plateaux de support en caoutchouc antidérapants des pieds réglables.
3. Niveler la plate-forme de pesage avec une nivelle.

**Remarque**

Si la balance est utilisée avec un cadre de fosse, la nivelle doit être démontée.

## 6.3 Installation sur le sol avec plaques de coins

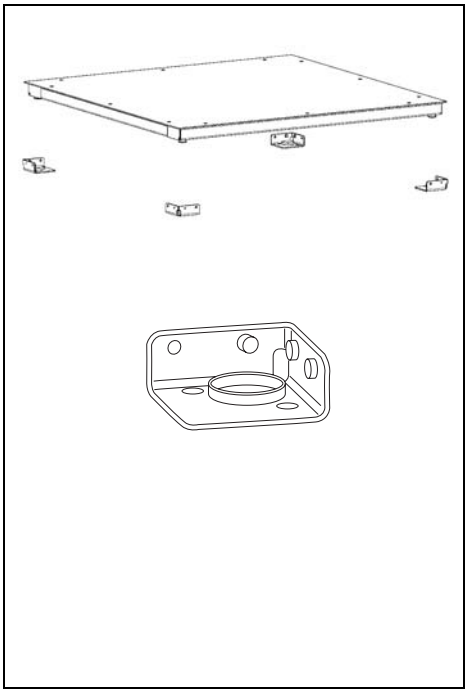

1. Installer les plaques de coins à un endroit approprié avec sous-sol plan.
2. Placer la plate-forme de pesage dans les plaques de coins.
3. Aligner la position des plaques de coins. A cet effet, vérifier l'interstice entre la plaque de coin et le cadre de charge. Les pieds réglables ne peuvent pas être déformés.
4. Marquer la position des plaques de coins et soulever la plate-forme de pesage hors des plaques de coins.
5. Marquer les positions de forage pour les plaques de coins et forer les trous pour les chevilles.
6. Fixer les plaques de coins au sol avec les chevilles.
7. Placer la plate-forme de pesage dans les plaques de coins.

## 6.4 Installation sur le sol avec cadre d'installation

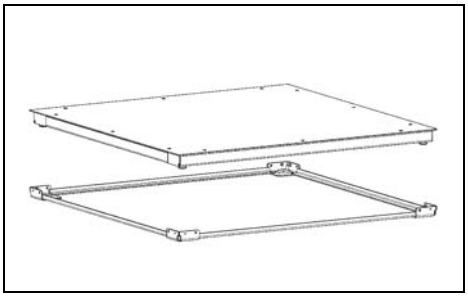

1. Installer le cadre d'installation à un endroit approprié avec sous-sol plan.
2. Marquer la position de forage pour le cadre d'installation.
3. Forer les trous pour les chevilles. Ce faisant, aspirer les particules de saleté.
4. Placer la plate-forme de pesage dans le cadre d'installation.

## 6.5 Installation dans une fosse

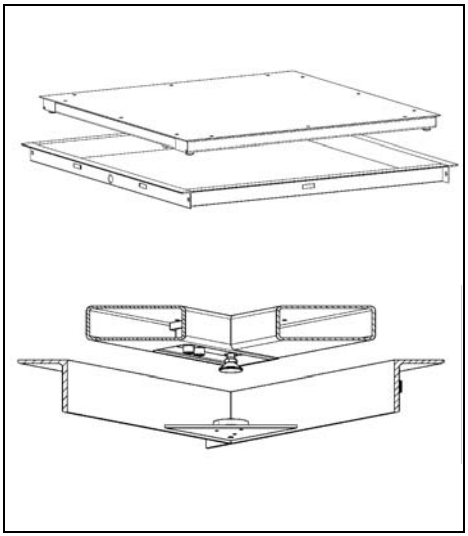

Avec le Quick Pit PFA sont fournis tous les moyens auxiliaires de montage et d'installation ainsi qu'une documentation détaillée pour la réalisation correcte de la fosse.

1. Placer la plate-forme de pesage dans le Quick Pit PFA.
2. Faire passer le câble de connexion au terminal à travers le perçage dans le Quick Pit PFA et le tube vide.

**Remarque**

Si la balance est utilisée avec un cadre de fosse, la nivelle doit être démontée. Tenir compte du panneau d'indication sur le cadre de charge.

## 6.6 Installation sur le sol avec rampe d'accès

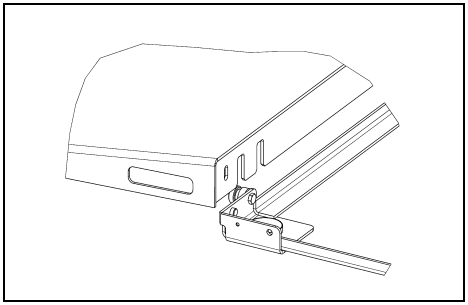

Installation **avec cadre d'installation**:

1. Visser le goujon de compression dans le cadre d'installation.
2. Accrocher la rampe d'accès au cadre d'installation.

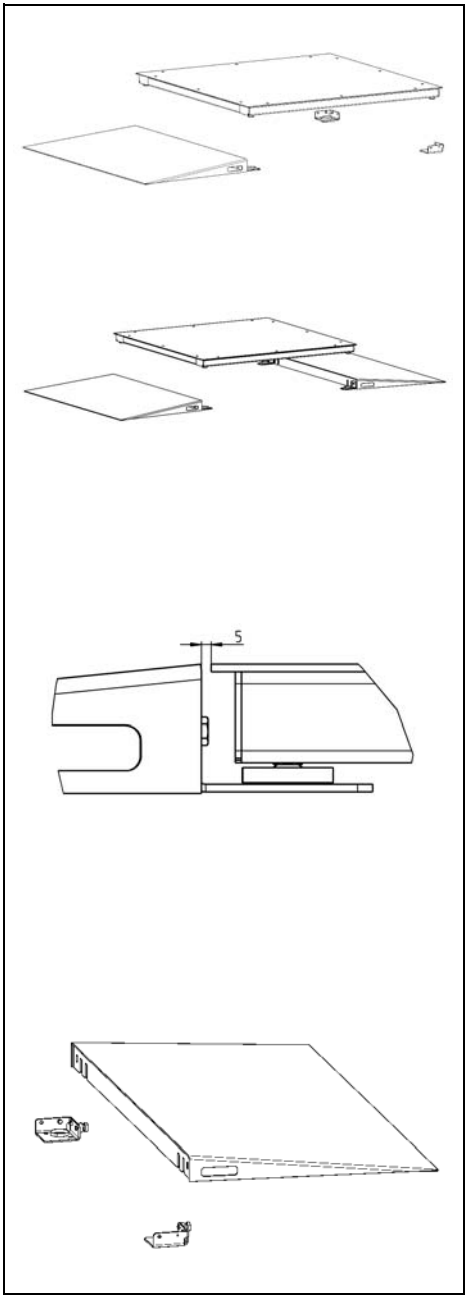


Installation **avec équerres de fixation**:

1. Relier la rampe d'accès aux équerres de fixation fournies.
2. Installer 1 rampe d'accès et 1 jeu de plaques de coins (2 pièces) ou 2 rampes d'accès à un endroit approprié avec sous-sol plan.
3. Placer la plate-forme de pesage.
4. Aligner la position de la ou des rampes d'accès et le cas échéant des plaques de coins. A cet effet, vérifier l'interstice entre la rampe d'accès ou la plaque de coin et le cadre de charge. Les pieds réglables ne peuvent pas être déformés.
5. Extraire à nouveau la plate-forme de pesage. Ce faisant, la ou les rampes d'accès et les plaques de coins ne peuvent pas être déplacées.
6. Marquer les positions de perçage pour la ou les rampes d'accès et le cas échéant les plaques de coins.
7. Forer les trous pour les chevilles. Ce faisant, aspirer les particules de saleté.
8. Fixer la ou les rampes d'accès et le cas échéant les plaques de coins au sol à l'aide de chevilles pour lourdes charges.
9. Replacer la plate-forme de pesage.

Installation **avec plaques de coins**:

1. Visser le goujon de compression dans les plaques de coins.
2. Monter la plate-forme de pesage avec les plaques de coins, voir point 6.2.
3. Accrocher la rampe d'accès aux plaques de coins.

## 6.7 Aligner la plate-forme de pesage et tirer les câbles

1. Aligner horizontalement la plate-forme de pesage avec les pieds réglables en hauteur.
2. Tirer le câble de raccordement jusqu'au terminal de telle façon qu'il soit protégé des détériorations.

# 7. Mise en service

**Plates-formes de pesage avec interface de balance analogique**

| Borne | Couleur | |
|---|---|---|
| | PFA574<br>PFA575<br>PFA579 | PFA575x<br>PFA579x |
| EXC+ | gris | gris |
| SEN+ | jaune | jaune |
| SIG+ | blanc | blanc |
| SIG– | brun | brun |
| SEN– | vert | vert |
| EXC– | bleu | rose |

Les plates-formes de pesage avec interface de balance analogique peuvent être raccordées à des terminaux de pesage avec convertisseur A/N intégré.

En cas d'utilisation dans des zones à risques d'explosion, s'assurer de l'utilisation de passe-câble à vis antidéflagrants.

1. Raccorder la plate-forme de pesage au terminal de pesage selon le tableau ci-contre.
2. Poser le câble de raccordement de telle façon qu'il soit protégé de détériorations éventuelles.

**Plates-formes de pesage avec interface IDNet**

Les plates-formes de pesage avec interface IDNet peuvent être raccordées à tous les terminaux de pesage avec interface IDNet.

➜ Poser le câble de raccordement de telle façon qu'il soit protégé de détériorations éventuelles.

# 8. Limites d'utilisation

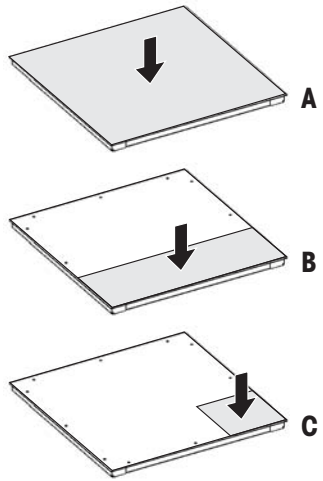


**A** pour une charge centrée

**B** pour une charge latérale

**C** pour une charge appliquée sur un coin

Les plates-formes de pesage sont de construction extrêmement robuste. Les limites de charge suivant le tableau suivant ne peuvent cependant pas être dépassées.

En fonction de la nature de la mise en charge, la capacité portante statique, c.-à-d. la charge maximale admissible, est de:

**Charge maximale admissible en kg**

| | A | B | C |
|---|---|---|---|
| **PFA57... 300** | 1500 | 900 | 450 |
| **PFA57... 600**<br>**PFA57.G/FH 1500/3000** | 3500 | 2300 | 1150 |
| **PFA57.DS/D/E/ES/FL/FM 1500/3000** | 4500 | 3000 | 1500 |

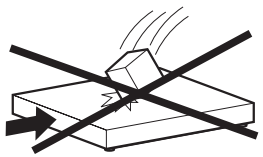

➜ Eviter la mise en place brutale d'une charge, les secousses ainsi que les chocs latéraux.

**Exploitation avec rampes d'accès**

- Le plateau de charge de la plate-forme de pesage est un élément de pesage actif, les rampes d'accès sont passives. Cela veut dire que, lors de la pesée, toutes les roues des véhicules de manutention doivent se trouver sur le plateau de charge.
- L'interstice entre le plateau de charge et les rampes d'accès doit être libre. En particulier pour la pesée de produits granuleux ou en petits morceaux, l'interstice devrait pour cette raison être régulièrement contrôlé et dégagé.

# 9. Planification des superstructures

Lors de la planification de superstructures, absolument tenir compte de ce qui suit:

- Les pièces mobiles ou tournantes sur la plate-forme de pesage doivent être conçues de telle façon qu'elles n'influencent pas le résultat de la pesée. Les pièces tournantes doivent être équilibrées.
- Le plateau de charge doit être libre sur tous les côtés, de sorte que même des pièces qui tombent ou des accumulations de saleté ne puissent établir aucune liaison entre celui-ci et le cadre d'installation, le Quick Pit PFA, les rampes d'accès ou les plaques de coins.
- Les câbles ou flexibles doivent être guidés entre la plate-forme de pesage et d'autres pièces de machine de telle façon qu'ils n'exercent aucune force sur la plate-forme de pesage.
- Lors du montage de superstructures, veiller à ce qu'il n'y ait pas de copeaux métalliques qui parviennent dans l'interstice entre la cellule de pesée à jauges de contrainte et le cadre de charge. Nettoyer l'interstice à l'issue du montage.

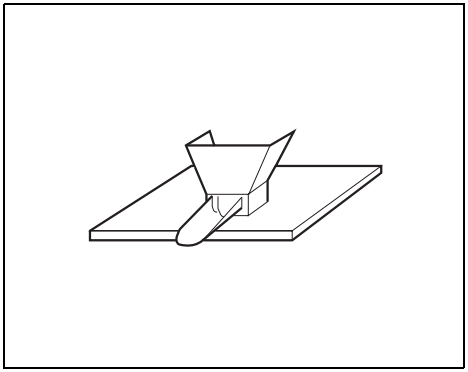

**Plage de charge préalable**

Le poids des pièces de construction qui sont montées rigidement sur la plate-forme de pesage est appelé charge préalable.

Si la charge préalable dépasse la plage de définition de zéro, la plate-forme de pesage doit être compensée électriquement afin de disposer de la plage complète de pesée.

La plage de définition de zéro et la plage de remise à zéro doivent se situer dans les limites de la charge préalable max.

| Plage de pesée | Charge préalable |
|---|---|
| 300 kg | 400 kg |
| 600 kg | 1400 kg<br>pour 3 x 3000 e MR: 120 kg |
| 1500 kg | 2500 kg<br>pour 3 x 3000 e MR: 500 kg |
| 3000 kg | 1200 kg<br>PFA57.-G/FH 500 kg |

# 10. Configuration de la balance

D'usine, la balance est configurée avec une résolution de 1 x 3000 e (standard). La carte d'identification est pourvue de l'étiquette correspondante de données de mesure.

**Configurations possibles**

| | | Standard | Options | | |
|---|---|---|---|---|---|
| **Plate-forme de pesage** | **Charge maximale** | **1 x 3000 e SR** | **2 x 3000 e MR/MI** | **3 x 3000 e MR** | **1 x 6000 e SR** |
| PFA57..DS/FL | 300 kg | 0,1 kg | 0,05 / 0,1 kg | – | 0,05 kg |
| | 600 kg | 0,2 kg | 0,1 / 0,2 kg | 0,05 / 0,1 / 0,2 kg | 0,1 kg |
| | 1200 kg | – | – | – | 0,2 kg |
| | 1500 kg | 0,5 kg | 0,2 / 0,5 kg | 0,1 / 0,2 / 0,5 kg | – |
| PFA57..D/E/ ES/G/FM/FH | 300 kg | 0,1 kg | 0,05 / 0,1 kg | – | 0,05 kg |
| | 600 kg | 0,2 kg | 0,1 / 0,2 kg | 0,05 / 0,1 / 0,2 kg | 0,1 kg |
| | 1200 kg | – | – | – | 0,2 kg |
| | 1500 kg | 0,5 kg | 0,2 / 0,5 kg | 0,1 / 0,2 / 0,5 kg | – |
| | 3000 kg | 1,0 kg | 0,5 / 1,0 kg | 0,2 / 0,5 / 1,0 kg | 0,5 kg |

SR Une plage / Single Range

MR Plusieurs plages / Multi Range

MI Plusieurs intervalles / Multi Intervall

**Notes**

- En cas de modification de la configuration, la nouvelle étiquette de données de mesure doit être collée sur la carte d'identification.
- Pour les plates-formes de pesage avec interface IDNet, des variantes supplémentaires peuvent être configurées en mode de maintenance, voir manuel de maintenance Convertisseur A/N Point 22004255.

# 11. Plans cotés

## 11.1 Dimensions

### Plates-formes de pesage

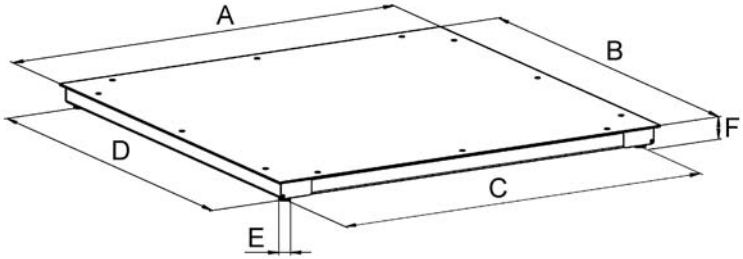


Cotes en mm

| | A | B | C | D | E | F* |
|---|---|---|---|---|---|---|
| **PFA57.-DS** | 1000 | 1000 | 899 | 899 | Ø 40 | 80 |
| **PFA57.-D** | 1250 | 1000 | 1149 | 899 | Ø 40 | 80 |
| **PFA57.-E** | 1500 | 1250 | 1399 | 1149 | Ø 40 | 80 |
| **PFA57.-ES** | 1500 | 1500 | 1399 | 1399 | Ø 40 | 80 |
| **PFA57.-G** | 2000 | 1500 | 1899 | 1399 | Ø 40 | 80 |
| **PFA57.-FL** | 700–1000 | 400–1000 | A–101 | B–101 | Ø 40 | 80 |
| **PFA57.-FM** | 1000–1500 | 1000–1500 | A–101 | B–101 | Ø 40 | 80 |
| **PFA57.-FH** | 1500–2000 | 1500 | A–101 | B–101 | Ø 40 | 80 |

* Sans cadre d'installation

## Rampes d'accès

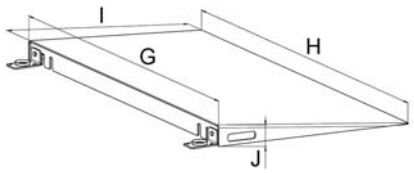


Cotes en mm

| Largeur | Dimension | | | |
|---|---|---|---|---|
| | G | H | I | J |
| **1000** | 1000 | 1150 | 830 | 85 |
| **1250** | 1250 | 1400 | 830 | 85 |
| **1500** | 1500 | 1650 | 830 | 85 |
| **jusqu'à 1000** | 400–1000 | G+150 | 830 | 85 |
| **jusqu'à 1500** | 1000–1500 | G+150 | 830 | 85 |

## Cadre d'installation et plaques de coins

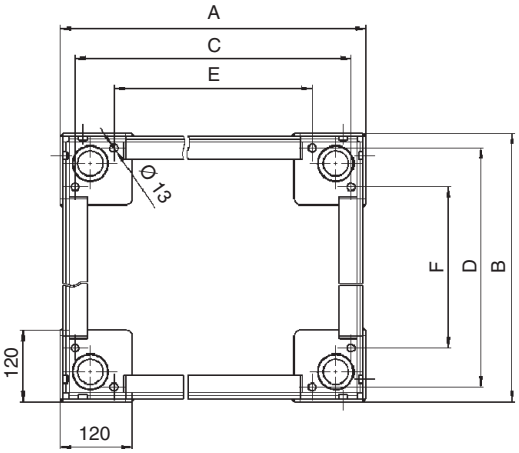


Cotes en mm

| | A | B | C | D | E | F |
|---|---|---|---|---|---|---|
| **PFA57.-DS** | 1000 | 1000 | 950 | 950 | 820 | 820 |
| **PFA57.-D** | 1250 | 1000 | 1200 | 950 | 1070 | 820 |
| **PFA57.-E** | 1500 | 1250 | 1450 | 1200 | 1320 | 1070 |
| **PFA57.-ES** | 1500 | 1500 | 1450 | 1450 | 1320 | 1320 |
| **PFA57.-G** | 2000 | 1500 | 1950 | 1450 | 1820 | 1320 |
| **PFA57.-FL** | 700–1000 | 400–1000 | A–50 | B–50 | A–180 | B–180 |
| **PFA57.-FM** | 1000–1500 | 1000–1500 | A–50 | B–50 | A–180 | B–180 |
| **PFA57.-FH** | 1500–2000 | 1500 | A–50 | B–50 | A–180 | B–180 |

## 11.2 Possibilités de fixation PFA574

**PFA574-DS**

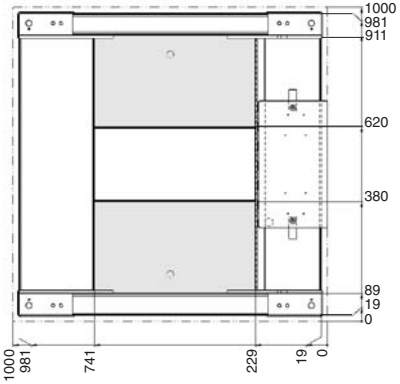


**PFA574-D**

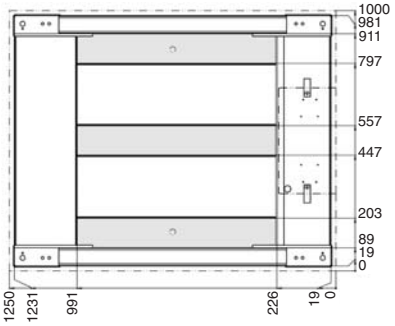


**PFA574-E**

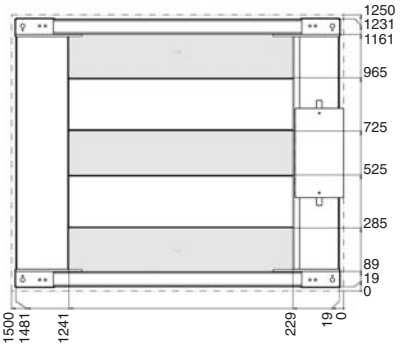


**PFA574-ES**

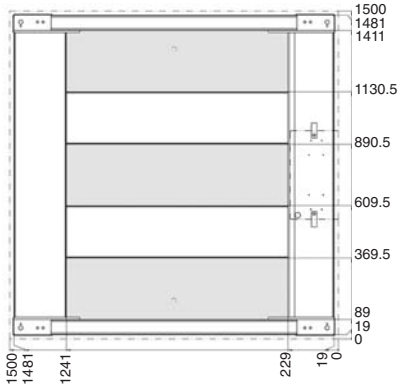


**PFA574-G**

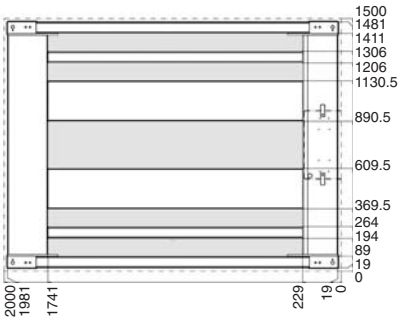


Les possibilités de traversée/fixation sont représentées en gris.

## 11.3 Possibilités de fixation PFA575(x) / PFA579(x)

**PFA575-DS**

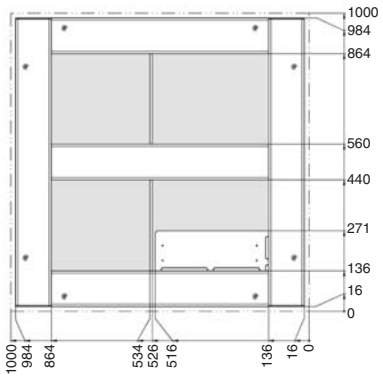


**PFA575-D**

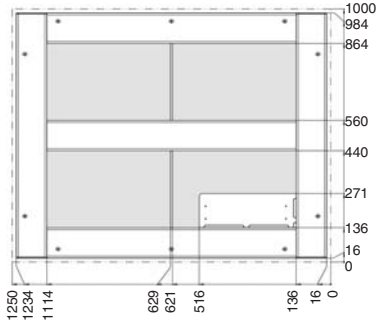


**PFA575-E**

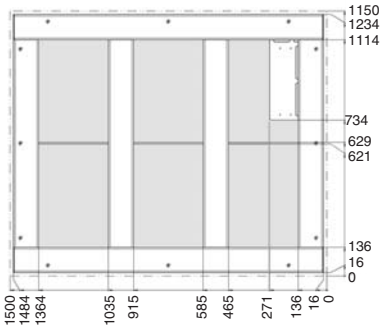


**PFA575-ES**

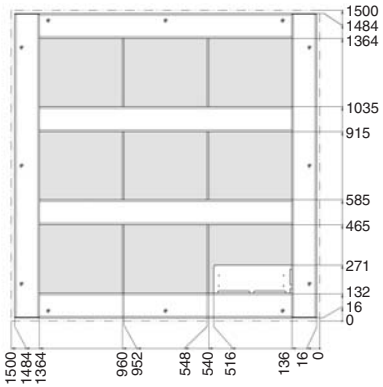


**PFA575-G**

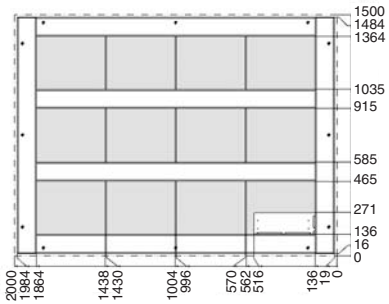


Les possibilités de traversée/fixation sont représentées en gris.

## 12. Nettoyage de la plate-forme de pesage

L'entretien de la plate-forme de pesage se limite à son nettoyage régulier. La procédure dépend ce faisant du type de la surface et des conditions ambiantes régnant à l'emplacement d'installation.

**Produit de nettoyage**

➜ Les désinfectants et produits de nettoyage doivent être utilisés conformément aux indications de leurs fabricants!

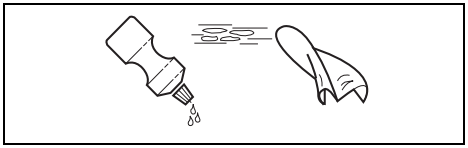

**Nettoyage en environnement sec PFA574**

- Essuyage avec un chiffon humide
- Produit de nettoyage ménager

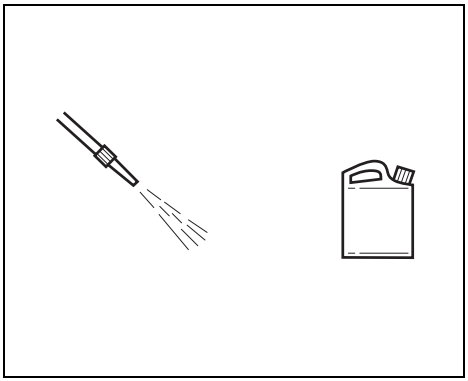

**Nettoyage en environnement humide PFA575(x)**

- Jet d'eau jusqu'à 60 °C
- Produit de nettoyage ménager

**PFA579(x)**

- Jet d'eau jusqu'à 60 °C
- Absolument éliminer régulièrement les substances corrosives
- Le cas échéant, traiter avec l'huile universelle fournie

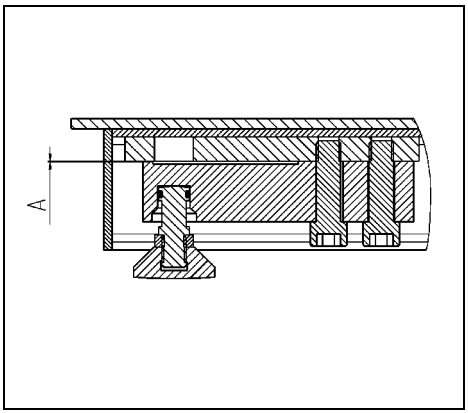


**Nettoyage intérieur**

- Eliminer selon nécessité les saletés qui s'accumulent à l'intérieur de la plate-forme de pesage. Pour ce faire, soulever la plate-forme de pesage.
- Débarrasser à l'air comprimé l'interstice (A) entre la protection contre la surcharge du transducteur de force et le cadre de charge de la plate-forme de pesage des particules de saleté.
- Graisser si nécessaire le logement et les joints toriques du pied réglable.

# 13. Accessoires standard

**Rampe d'accès**

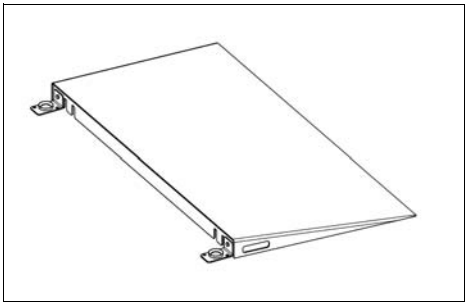

**Exemple de commande: Rampe d'accès**

Galvanisée à chaud — Largeur 1250 mm — surface cannelée

22 016 726 + 22 016 730

| | Largeur | Modèle de base: surface lisse | Option: surface cannelée | Option: meulé |
|---|---|---|---|---|
| **Laquée noir, pour PFA574** | 1000 mm<br>1250 mm<br>1500 mm<br><1000 mm<br>>1000 mm | 22 016 719<br>22 016 720<br>22 016 721<br>22 016 722<br>22 016 723 | 22 016 724 | – |
| **Galvanisée à chaud, pour PFA575(x)** | 1000 mm<br>1250 mm<br>1500 mm<br><1000 mm<br>>1000 mm | 22 016 725<br>22 016 726<br>22 016 727<br>22 016 728<br>22 016 729 | 22 016 730 | – |
| **Acier inoxydable AISI304, pour PFA575(x), PFA579(x)** | 1000 mm<br>1250 mm<br>1500 mm<br><1000 mm<br>>1000 mm | 22 016 731<br>22 016 732<br>22 016 733<br>22 016 734<br>22 016 735 | 22 016 736 | RA < 1µm<br>22 019 491 |
| **Acier inoxydable AISI316, pour PFA579(x)** | 1000 mm<br>1250 mm<br>1500 mm<br><1000 mm<br>>1000 mm | 22 019 481<br>22 019 482<br>22 019 483<br>22 019 484<br>22 019 485 | 22 019 448 | RA < 1µm<br>22 019 491 |

## Cadre d'installation

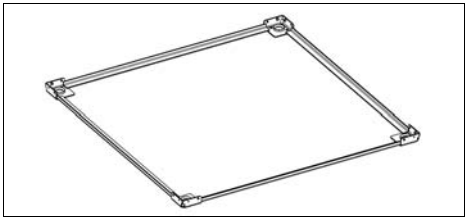

| Laqué noir, PFA574 | |
|---|---|
| Taille DS | 22 016 649 |
| Taille D | 22 016 650 |
| Taille E | 22 016 651 |
| Taille ES | 22 016 652 |
| Taille G | 22 016 653 |
| Taille FL | 22 016 654 |
| Taille FM | 22 016 655 |
| Taille FH | 22 016 656 |

| Galvanisé à chaud PFA575(x) | |
|---|---|
| Taille DS | 22 016 677 |
| Taille D | 22 016 678 |
| Taille E | 22 016 679 |
| Taille ES | 22 016 680 |
| Taille G | 22 016 681 |
| Taille FL | 22 016 682 |
| Taille FM | 22 016 683 |
| Taille FH | 22 016 684 |

| Acier inoxydable AISI 304/V2A, PFA579(x) | |
|---|---|
| Taille DS | 22 019 457 |
| Taille D | 22 019 458 |
| Taille E | 22 019 459 |
| Taille ES | 22 019 460 |
| Taille G | 22 019 461 |
| Taille FL | 22 019 462 |
| Taille FM | 22 019 463 |
| Taille FH | 22 019 464 |

| Acier inoxydable AISI 316/V4A, PFA579(x) | |
|---|---|
| Taille DS | 22 019 465 |
| Taille D | 22 019 466 |
| Taille E | 22 019 467 |
| Taille ES | 22 019 468 |
| Taille G | 22 019 469 |
| Taille FL | 22 019 470 |
| Taille FM | 22 019 471 |
| Taille FH | 22 019 472 |

**Quick Pit PFA**

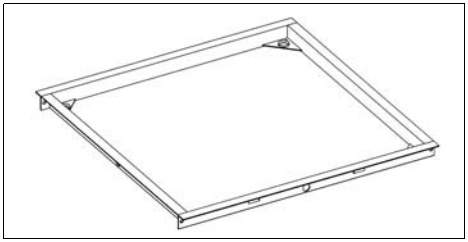

| **Galvanisé à chaud, complètement assemblé, PFA574 / PFA575(x)** | |
|---|---|
| Taille DS | 22 016 685 |
| Taille D | 22 016 686 |
| Taille E | 22 016 687 |
| Taille ES | 22 016 688 |
| Taille G | 22 016 689 |
| Taille FL | 22 016 690 |
| Taille FM | 22 016 691 |
| Taille FH | 22 016 692 |

| **Acier inoxydable AISI316/V4A, complètement assemblé, PFA579(x)** | |
|---|---|
| Taille DS | 22 019 473 |
| Taille D | 22 019 474 |
| Taille E | 22 019 475 |
| Taille ES | 22 019 476 |
| Taille G | 22 019 477 |
| Taille FL | 22 019 478 |
| Taille FM | 22 019 479 |
| Taille FH | 22 019 480 |

| **Acier inoxydable AISI304/V2A, complètement assemblé, PFA575(x) / PFA579(x)** | |
|---|---|
| Taille DS | 22 016 693 |
| Taille D | 22 016 694 |
| Taille E | 22 016 695 |
| Taille ES | 22 016 696 |
| Taille G | 22 016 697 |
| Taille FL | 22 016 698 |
| Taille FM | 22 016 699 |
| Taille FH | 22 016 700 |

**Plateau de charge PFA575(x) / PFA579(x)**

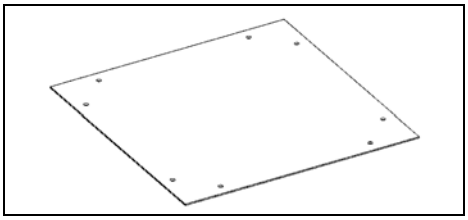

Référence 22 016 704

**Attention**

On doit mentionner en plus un numéro d'option pour la taille et le type de surface, voir tableau suivant

| **Surface** | **PFA575 galvanisée à chaud** | | **PFA575(x) / PFA579(x) Acier inoxydable AISI304V2A** | |
|---|---|---|---|---|
| | **lisse** | **cannelée** | **lisse** | **cannelée** |
| Taille DS | 22 016 569 | 22 016 577 | 22 016 585 | 22 016 593 |
| Taille D | 22 016 570 | 22 016 578 | 22 016 586 | 22 016 594 |
| Taille E | 22 016 571 | 22 016 579 | 22 016 587 | 22 016 595 |
| Taille ES | 22 016 572 | 22 016 580 | 22 016 588 | 22 016 596 |
| Taille G | 22 016 573 | 22 016 581 | 22 016 589 | 22 016 597 |

| **Surface** | **PFA579(x) Acier inoxydable AISI316/V4A** | |
|---|---|---|
| | **lisse** | **meulé** |
| Größe DS | 22 019 408 | 22 019 416 |
| Größe D | 22 019 409 | 22 019 417 |
| Größe E | 22 019 410 | 22 019 418 |
| Größe ES | 22 019 411 | 22 019 419 |
| Größe G | 22 019 412 | 22 019 420 |

**Exemple de commande: Plateau de charge**

Plateau + surface désirée (PFA575 galvanisée à chau lisse)

22 016 704 + 22 016 569

## Autres accessoires

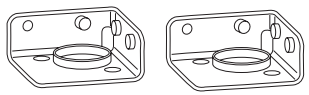

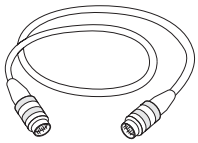

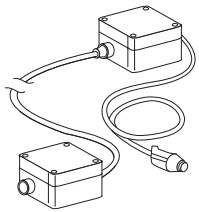


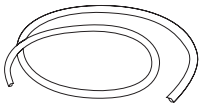

| | Référence |
|---|---|
| **Plaques de coins** | |
| Set de 2 pièces | |
| laquées | 22 016 701 |
| galvanisées à chaud | 22 016 702 |
| acier inoxydable AISI304/V2A | 22 016 703 |
| acier inoxydable AISI316/V4A | 22 019 492 |
| **Prolongateur pour câble de raccordement** | 00 504 134 |
| 10 m long, enfichable des deux côtés, pour commande à distance du terminal IDNet | |
| **Kit de raccordement pour terminaux IDNet** | 00 504 133 |
| permettant la prolongation sur mesure du câble de raccordement jusqu'à 100 m, constitué de deux boîtes de connexion, boîte équipée du côté terminal d'un câble de raccordement de 2,5 m de long | |
| **Câble spécial au mètre** | 00 504 177 |
| 100 m, en liaison avec le kit de raccordement, pour la prolongation sur mesure du câble de raccordement pour terminaux IDNet | |

## 14. Elimination

En concordance avec les exigences de la directive européenne 2002/96 CE relative aux déchets d'équipements électriques et électroniques (DEEE), cet appareil ne peut pas être éliminé avec les déchets ordinaires.
Ceci vaut de manière analogue également pour les pays en dehors de l'UE conformément aux réglementations nationales en vigueur.

➜ Veuillez éliminer ce produit conformément aux stipulations locales dans une collecte séparée pour déchets d'équipements électriques et électroniques.

Pour toutes questions, veuillez vous adresser aux autorités compétentes ou au revendeur chez lequel vous acquis cet appareil.
En cas de cession de cet appareil (p. ex. pour utilisation privée ou commerciale/industrielle), cette stipulation doit être transmise de manière analogue.
Nous vous remercions de votre contribution à la protection de l'environnement.

ServiceXXL
Tailored Services

Les produits de METTLER TOLEDO sont synonymes de qualité et précision maximales. Un traitement soigneux suivant cette notice d'utilisation et une maintenance et une inspection régulières par notre service après-vente professionnel garantissent une longue durée de fonctionnement fiable et la préservation de la valeur de vos appareils de mesure. Notre équipe expérimentée de service après-vente vous informera volontiers des contrats de service après-vente ou des services de calibrage correspondants.

Veuillez enregistrer votre nouveau produit sous www.mt.com/productregistration afin que nous puissions vous informer à propos des améliorations, mises à jour et autres communications importantes concernant votre produit METTLER TOLEDO.

22015832A

Sous réserves de modifications techniques © Mettler-Toledo (Albstadt) GmbH 07/08 Printed in Germany 22015832A

**Mettler-Toledo (Albstadt) GmbH**
D-72458 Albstadt
Tel. ++49-7431-14 0, Fax ++49-7431-14 232

**www.mt.com/support**