SAMSUNG

Téléviseur à DEL

Manuel d'installation

Merci d'avoir acheté ce produit Samsung.
Pour obtenir un service plus complet, veuillez enregistrer votre produit à :

www.samsung.com/register

Modèle _____ No de série _____

Les figures et illustrations du présent guide d'utilisation ne sont fournies qu'à titre de référence. L'apparence réelle du produit pourrait être différente. La conception et les spécifications du produit peuvent être modifiées sans préavis.

Introduction

Ce modèle de téléviseur interentreprises (B2B) et conçu pour les hôtels et d'autres entreprises du secteur de l'accueil. Il prend en charge diverses fonctions spéciales qui vous permettent de restreindre les commandes auxquelles ont accès les usagers (invités).

Modes de fonctionnement

Ce téléviseur offre deux modes : Interactif et Hors-ligne.

- Mode Interactif : Dans ce mode, le téléviseur est commandé de façon partielle ou intégrale pour un récepteur vendu par un fournisseur de services d'intégration de systèmes. Lorsque le téléviseur est branché pour la première fois, il envoie une commande dans le but d'identifier le récepteur auquel il est connecté. Si le téléviseur et le récepteur se reconnaissent mutuellement, le téléviseur offre un contrôle intégral au récepteur.
- Mode hors ligne : Dans ce mode, le téléviseur fonctionne de façon indépendante, sans récepteur externe.

Le téléviseur a un menu Hotel (Hospitality) qui vous permet de régler facilement toutes ses fonctions d'accueil. Vous reporter aux pages 24 à 30.

Le menu vous permet aussi d'activer et de désactiver certaines fonctions d'accueil et du téléviseur afin de créer votre configuration d'accueil optimale.

Avertissement relatif aux images fixes

Évitez l'affichage d'images fixes (par exemple les fichiers photo jpeg) ou d'éléments d'image fixes (tels que les logos de canaux, le format d'image 4:3 ou panorama, barre de défilement affichant les nouvelles ou la bourse) à l'écran. L'affichage d'une image fixe peut causer une usure inégale de l'écran et affecterait la qualité de l'image. Pour éviter ce risque, veuillez suivre les recommandations ci-dessous :

- Évitez d'afficher la même chaîne pendant de longues périodes.
- Essayez de toujours afficher une image au format plein écran.
- Réduisez la luminosité et le contraste pour éviter l'apparition d'images rémanentes.
- Utilisez toutes les fonctions de votre téléviseur qui servent à réduire la rémanence d'images et l'usure de l'écran. À cet effet, consultez la section appropriée du manuel pour obtenir plus de détails.

S'assurer d'une ventilation adéquate

Au moment de l'installation du téléviseur, respectez les distances indiquées ci-dessous entre le produit et les autres objets (p. ex., les murs, les côtés de l'armoire, etc.) afin d'assurer une bonne ventilation.

Le non-respect de ces distances pourrait faire augmenter la température interne du produit et causer un incendie ou endommager le téléviseur.

✎ Lorsque vous utilisez une base ou un support mural, utilisez seulement les pièces fournies par Samsung Electronics.

– Si vous utilisez des pièces fournies par un autre fabricant, cela pourrait endommager le produit ou causer des blessures engendrées par la chute de ce dernier.

Installation sur un support.	Installation sur un support mural.
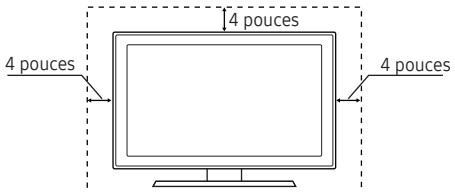	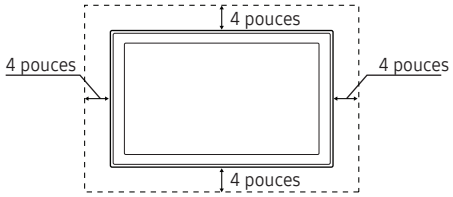

Renseignements supplémentaires

✎ L'aspect du téléviseur et de ses accessoires peut différer des illustrations du présent manuel selon le modèle.

✎ Faites attention lorsque vous touchez le téléviseur lorsqu'il est sous tension ou qu'il l'a été pendant une longue période car certaines parties peuvent être chaudes.

Contenu

- Accessoires 4
- Assemblage de la tête pivotante 5
- Installation du support de téléviseur DEL 6
- Utilisation du module de commande du téléviseur 11
- Panneau de branchement 12
- Télécommande 14
- Connexion au réseau 16
- Raccordement du téléviseur au récepteur (câble ou satellite) 18
- Raccordement des haut-parleurs de la salle de bains 20
- Raccordement du boîtier de prises de télécommande (RJP (Remote Jack Pack)) 22
- Réglage des données optionnelles de l'hôtel 24
- Installation du support mural 47
- Utilisation du système antivol Kensington 49
- Spécifications 50
- Résolutions prises en charge pour les signaux d'entrée UHD 51
- Résolution d'affichage 51
- Dimensions 53

FRANÇAIS

Symboles utilisés dans ce manuel

TOOLS

Indique que vous pouvez appuyer sur la touche TOOLS de la télécommande pour utiliser cette fonction.

REMARQUE

Touche à effleurement

Accessoires

✎ Assurez-vous que votre téléviseur à DEL comprend les éléments suivants. Si des éléments sont manquants, communiquez avec le détaillant.

✎ La forme et la couleur des accessoires peuvent varier selon le modèle.

✎ Les pièces du support sont énumérées dans la section « Composants du support » sur la page suivante.

Liste des pièces

Télécommande (AA59-00817A) et deux piles AAA	Cordon d'alimentation	Guide de sécurité / Guide de configuration rapide / Guide de réglementation (non fournis dans certains endroits)	Câble de données (varie en fonction du modèle) (BN39-00865B, BN39-01011E)
Ensemble de fixation pour hôtel (43" ~ 65")	Guide-câble (43" ~ 65")	Guide-câble (75")	

Fixation des câbles à l'aide du guide-câble

◆ 43" ~ 65"

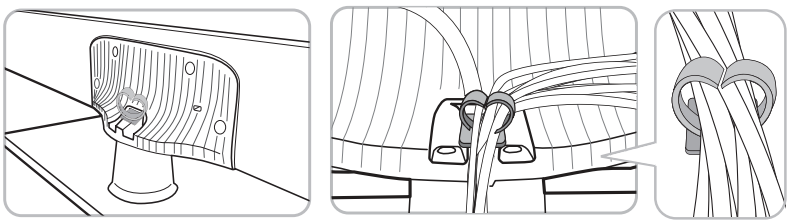

◆ 75"

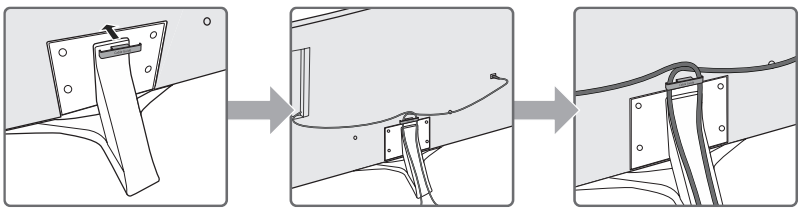

Assemblage de la tête pivotante

⚠ AVERTISSEMENT : Si le téléviseur est installé sur un support pivotant, assurez-vous de le fixer solidement au sol, au dessus d'un bureau ou d'une commode, etc. tel que décrit dans les instructions d'installation.

Les téléviseurs à DEL ont un support pivotant. Vous pouvez fixer les supports de sorte que les téléviseurs pivotent de 20 degrés, de 60 degrés ou de 90 degrés de gauche à droite à l'aide du SUPPORT PIVOTANT.

✎ Cette fonction n'est pas disponible sur le modèle HG75NF690U.

* À la livraison, le support du produit est réglé sur un angle de pivotement de 20°.

* Pour faire pivoter sur 20°

Pour fixer le support de sorte que le téléviseur pivote de 20° de gauche à droite, insérez la broche dans l'orifice arrondi indiquant 20° de la base du support pivotant. Fixez ensuite le support pivotant à la base à l'aide des trois vis fournies, tel qu'illustré ci-dessous.

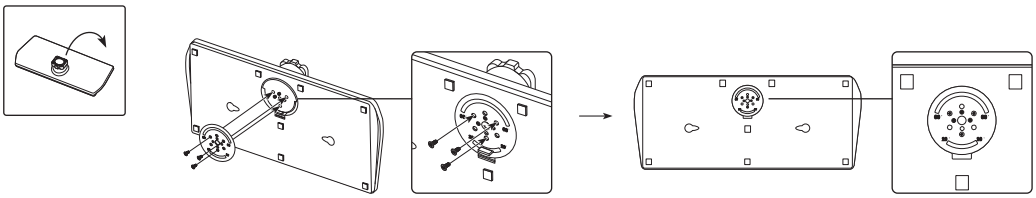

Pour faire pivoter sur 60°

Pour fixer le support de sorte que le téléviseur pivote de 60° de gauche à droite, insérez la broche dans l'orifice arrondi indiquant 60° de la base du support pivotant. Fixez ensuite le support pivotant à la base à l'aide des trois vis fournies, tel qu'illustré ci-dessous.

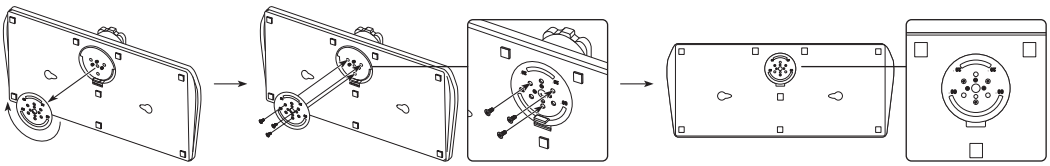

Pour faire pivoter sur 90°

Pour fixer le support de sorte que le téléviseur pivote de 90° vers la gauche et vers la droite, retirez le support pivotant puis fixez les trois vis dans la base, tel qu'illustré ci-dessous.

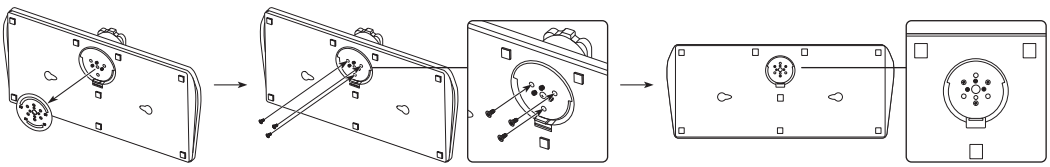

Installation du support de téléviseur DEL

Composants

Utilisez les composants et pièces fournis pour l'installation du support.

43″ ~ 55″

A	B	C E
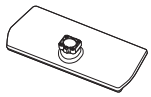	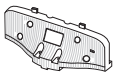	BN96-29120C (8 EA: M4 x L12) 4 EA (M4 x L12, SÉCURITÉ)
Support (1 EA)	Guide du support (1 EA)	Vis

1

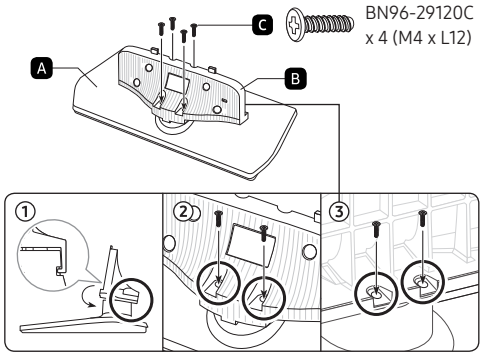

2

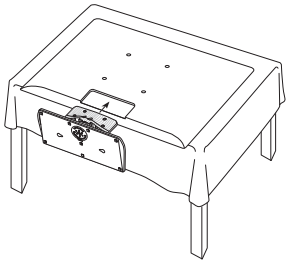

✎ Pour protéger le téléviseur, posez un tissu doux sur la table et placez le téléviseur écran vers le bas sur ce dernier.

✎ Insérez le guide du support dans la fente située sur la partie inférieure du téléviseur.

✎ Glissez-le jusqu'au bout de la ligne, dans la direction de la flèche, puis assemblez-le.

3

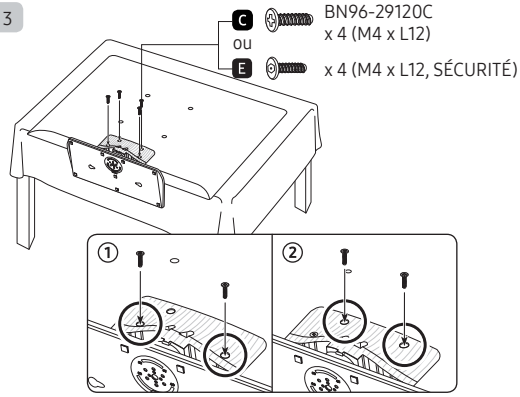

Serrer la vis du bas en premier, puis celle du haut en dernier.

✎ Serrez les vis dans l'ordre indiqué dans le manuel.

4

Si le téléviseur n'est pas au niveau, recommencez à l'étape 2.

✎ Assurez-vous de fixer le guide du support au téléviseur. category.

✎ REMARQUE

– Lorsque vous assemblez les composants, assurez-vous de distinguer l'avant de l'arrière.

– Assurez-vous qu'au moins deux personnes soulèvent et déplacent le téléviseur.

65″

A	B	C
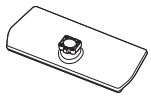		BN96-32380B (4 EA: M4 x L14) BN96-27704A (4 EA: M4 x L12) 4 EA (M4 x L12, SÉCURITÉ)
Support (1 EA)	Guide du support (1 EA)	Vis

1

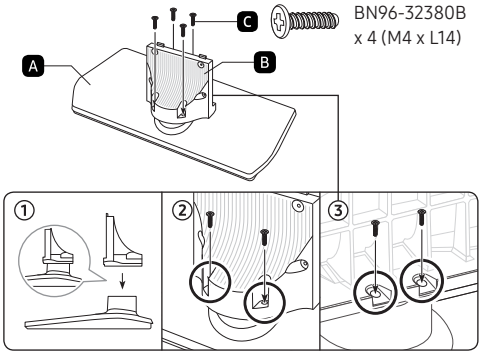

2

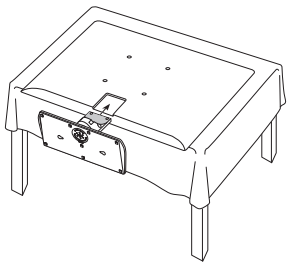

✎ Pour protéger le téléviseur, posez un tissu doux sur la table et placez le téléviseur écran vers le bas sur ce dernier.

✎ Insérez le guide du support dans la fente située sur la partie inférieure du téléviseur.

✎ Glissez-le jusqu'au bout de la ligne, dans la direction de la flèche, puis assemblez-le.

3

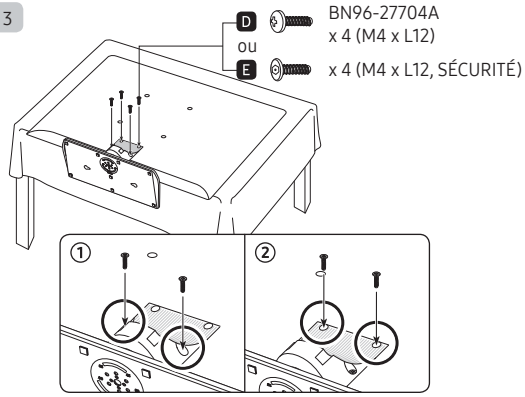

Serrer la vis du bas en premier, puis celle du haut en dernier.

✎ Serrez les vis dans l'ordre indiqué dans le manuel.

4

Si le téléviseur n'est pas au niveau, recommencez à l'étape 2.

✎ Assurez-vous de fixer le guide du support au téléviseur. category.

REMARQUE

– Lorsque vous assemblez les composants, assurez-vous de distinguer l'avant de l'arrière.

– Assurez-vous qu'au moins deux personnes soulèvent et déplacent le téléviseur.

75″

A	B	C
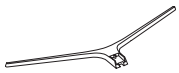		9 EA: M4 x L14
Support (1 EA)	Guide du support (1 EA)	Vis

1

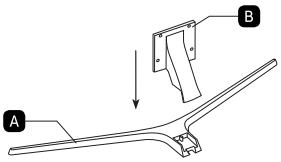

2

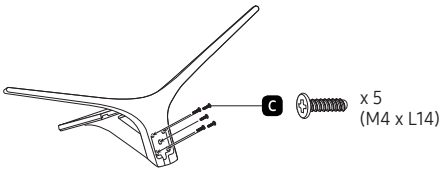

3

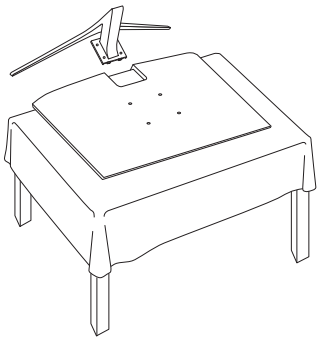

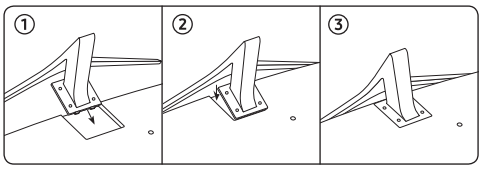

✎ Pour protéger le téléviseur, posez un tissu doux sur la table et placez le téléviseur écran vers le bas sur ce dernier.

✎ Insérez le guide du support dans la fente située sur la partie inférieure du téléviseur.

✎ Glissez-le jusqu'au bout de la ligne, dans la direction de la flèche, puis assemblez-le.

4

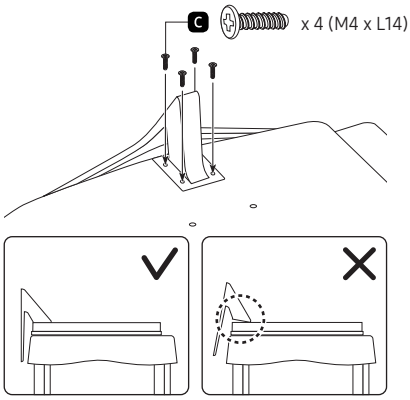

✎ Serrez les vis dans l'ordre indiqué dans le manuel.

5

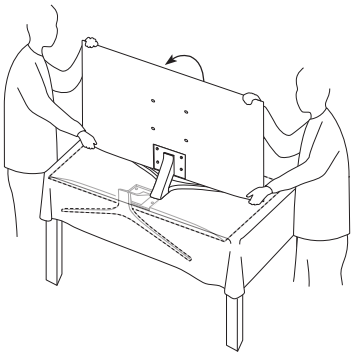

6

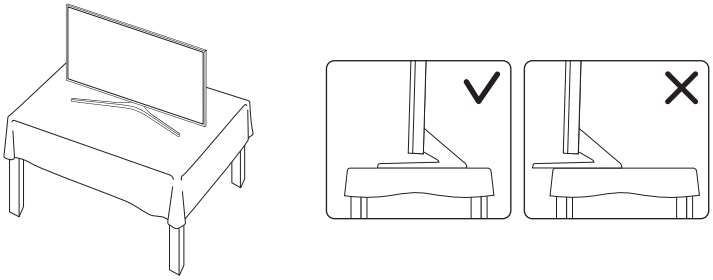

✎ REMARQUE

– Lorsque vous assemblez les composants, assurez-vous de distinguer l'avant de l'arrière.
– Assurez-vous qu'au moins deux personnes soulèvent et déplacent le téléviseur.

Ensemble de fixation pour hôtel

A	B	C	D
Boulon court (2EA)	Boulon long (2EA)	Écrou (2EA)	Rondelle (2EA)

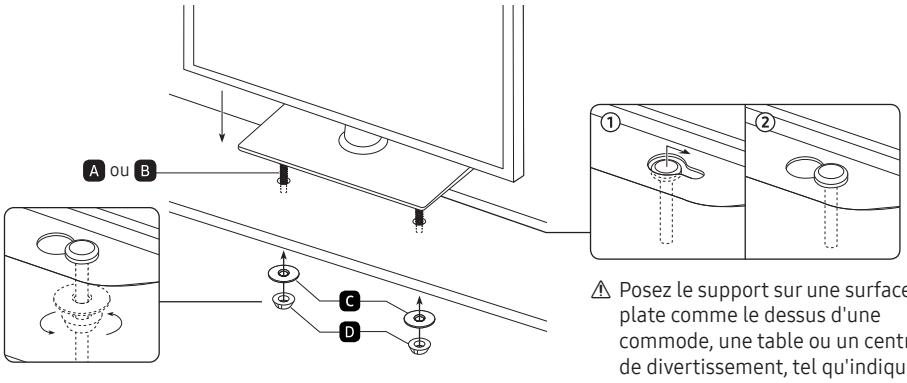

⚠ Posez le support sur une surface plate comme le dessus d'une commode, une table ou un centre de divertissement, tel qu'indiqué.

⚠ Appareil non testé, car il est destiné à être fixé sur place; à cet effet, l'avertissement suivant sera mentionné sur l'appareil ou figurera sur une étiquette durable attachée au cordon principal :
AVERTISSEMENT : Cet appareil doit être fixé solidement au plancher ou au mur conformément aux directives d'installation. Basculer, secouer ou balancer l'appareil peut causer des blessures ou la mort.

Utilisation du module de commande du téléviseur

✎ La couleur et la forme du module de commande du téléviseur peuvent varier en fonction du modèle.

✎ Le module de commande du téléviseur, une touche ayant la forme d'une petite manette de jeu dans le bas du côté droit du téléviseur, vous permet de commander le téléviseur sans utiliser la télécommande.

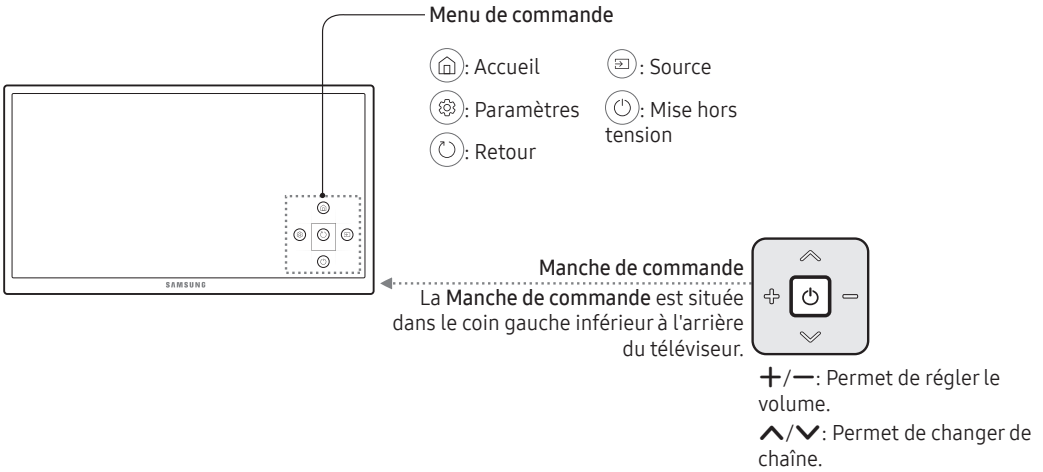

Mode veille

Le téléviseur passe en mode veille lorsque vous l'éteignez et continue de consommer une petite quantité d'électricité. Par mesure de sécurité et pour réduire votre consommation électrique, ne laissez pas votre téléviseur en mode veille durant de longues périodes (par exemple lorsque vous partez en vacances). Il est conseillé de débrancher le cordon d'alimentation.

Panneau de branchement

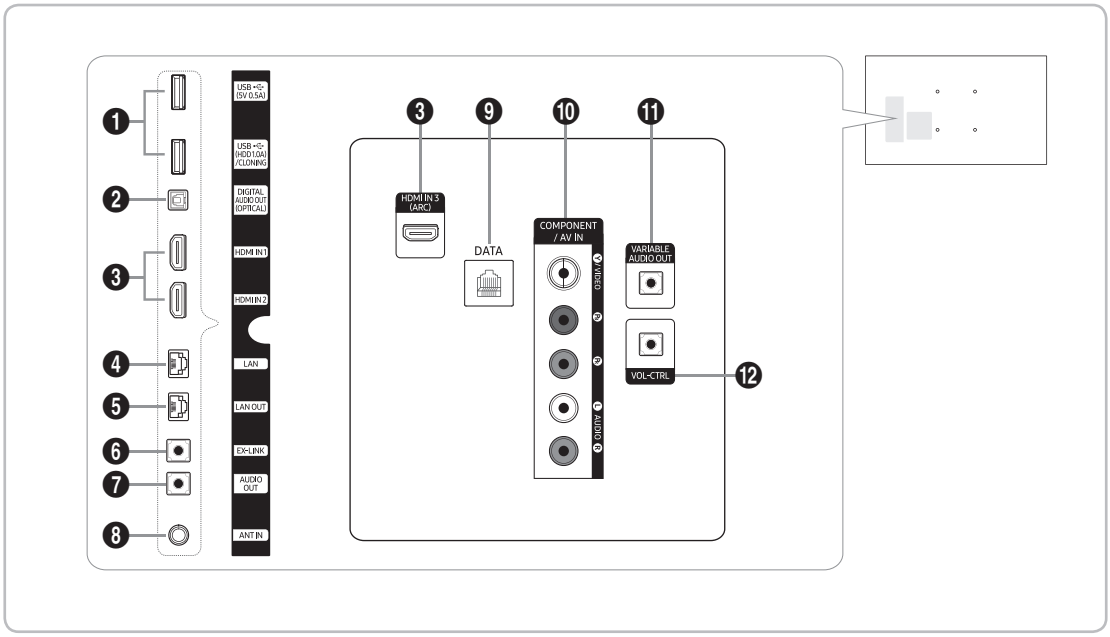

✎ Assurez-vous que l'appareil et le téléviseur sont hors tension chaque fois que vous branchez un appareil externe au téléviseur.

✎ Lorsque vous branchez un appareil externe, veillez à ce que les couleurs du câble et de la borne de connexion correspondent.

❶ USB (5V 0.5A), USB (HDD 1.0A)/CLONING

– Connecteur pour les mises à niveau de logiciels, Media Play, etc.

– Connexion pour l'entretien.

❷ DIGITAL AUDIO OUT (OPTICAL)

Permet de se brancher à un appareil audionumérique.

❸ HDMI IN 1, 2, 3 (ARC)

permet le branchement à la prise HDMI d'un appareil pourvu d'une sortie HDMI.

✎ Aucune connexion audio distincte n'est nécessaire entre deux appareils HDMI. Les prises HDMI transmettent les signaux vidéo et audio.

✎ Il est recommandé que l'appareil externe soit utilisé avec la version HDMI 1.3 ou 1.4 avec ce téléviseur. Si vous éprouvez des problèmes de compatabilité, par ex il n'y a pas de son ou l'affichage à l'écran ou avec l'appareil à la version HDMI 1.2, veuillez communiquer avec le centre de service à la clientèle de Samsung. Reportez-vous à la page 58 pour avoir des renseignements sur le centre de service à la clientèle de Samsung.

❹ LAN

permet de se brancher à un réseau LAN câblé à l'aide du câble CAT 7.

❺ LAN OUT

– Le port LAN câblé permet de connecter un appareil externe, comme un ordinateur portable, afrin d'établir une connexion à Internet. (le téléviseur doit toutefois être connecté à Internet par câble par l'entremise d'un LAN)

❻ EX-LINK

branchez cette prise à celle sur le boîtier de prises de télécommande (RJP). Cela vous permet de brancher aisément des appareils externes

(Caméscope, ordinateur, lecteur DVD, etc.).

❼ AUDIO OUT

permet le branchement aux prises d'entrée audio sur un amplificateur ou un système de cinéma maison.

❽ ANT IN

- Le téléviseur doit recevoir un signal de l'une des sources suivantes pour afficher les chaînes correctement :
- une antenne extérieure / un système de câblodistribution / un récepteur satellite

❾ DATA

- Sert à prendre en charge la communication de données entre le téléviseur et le récepteur (câble ou satellite).
- À brancher à l'aide des prises du téléviseur de type RJ-12.

❿ COMPONENT IN / AV IN

- Permet de brancher des appareils audio-vidéo (composante) vidéo/audio tels que des lecteurs DVD et des appareils audio-vidéo (composite) tels que des magnétoscopes.
- Branchez une extrémité des câbles audio dans la prise « R-AUDIO-L » de votre téléviseur et l'autre extrémité dans les prises de sorties audio correspondantes sur l'appareil audio-vidéo ou composante.
- La prise d'entrée COMPONENT IN sert également de prise d'entrée vidéo VIDEO 1.
- Branchez une extrémité des câbles de composante vidéo (non inclus) aux prises de composant (« PR », « PB », « Y ») à l'arrière du téléviseur et l'autre extrémité aux prises de composante vidéo correspondantes sur le lecteur DVD. Faites correspondre les couleurs des prises et des câbles.
- Si vous désirez brancher un récepteur et un lecteur DVD, vous devez brancher le récepteur au lecteur DVD, puis le lecteur DVD aux prises de composante (« PR », « PB », « Y») sur votre téléviseur.
- Les prises PR, PB et Y de vos appareils de composante (lecteur DVD) sont parfois marquées Y, B-Y et R-Y ou Y, Cb et Cr.
- Pour les appareils audio-vidéo, branchez une extrémité des câbles audio RCA (non inclus) à la prise « R-AUDIO-L » à l'arrière du téléviseur et l'autre extrémité aux prises audio correspondantes sur l'appareil externe.
- Lorsque vous branchez un appareil composite audio-vidéo à AV IN [Y/Video], insérez le câble vidéo (jaune) dans la prise AV IN [Y/VIDEO] (verte ou jaune).

⓫ VARIABLE AUDIO OUT

- permet de connecter les haut-parleurs pour la salle de bains (sortie audio). Connectez la console murale de salle de bains au port variable (RCA).

⓬ VOL-CTRL

- permet de régler le volume du haut-parleur de la salle de bains. Connectez la console murale de salle de bains au port VOLCTRL.

Télécommande

✎ Cette télécommande dispose de points de braille sur les touches Power, Channel et Volume, permettant ainsi aux personnes aveugles de l'utiliser.

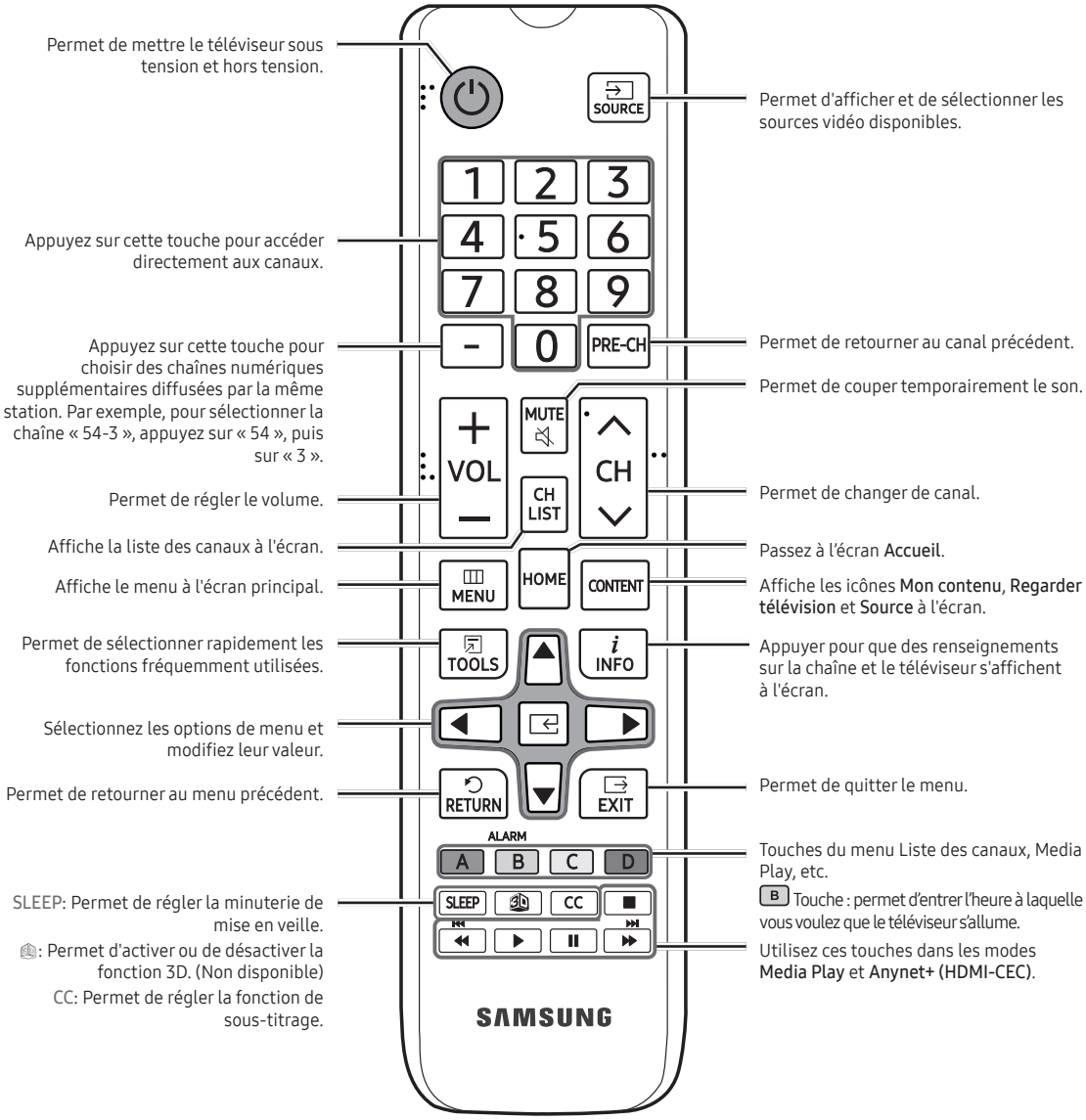

Insertion des piles (piles AAA)

Faites correspondre les pôles des piles avec le schéma situé à l'intérieur du compartiment.

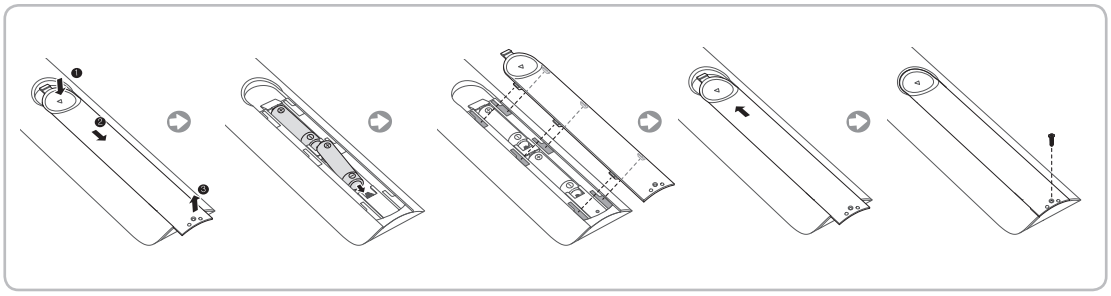

Après l'insertion des piles, serrez la vis du couvercle de la pile à l'aide d'un tournevis.

✎ REMARQUE

- Utilisez la télécommande à une distance maximale de 7 m du téléviseur.
- Une lumière intense peut affecter le bon fonctionnement de la télécommande. Évitez de l'utiliser près d'une source lumineuse fluorescente ou une d'une enseigne au néon.
- La couleur et la forme de la télécommande peuvent varier en fonction du modèle.

Connexion au réseau

Vous pouvez configurer le téléviseur pour qu'il puisse accéder aux applications SMART TV par l'entremise de votre réseau à l'aide d'une connexion sans fil ou câblée.

✎ Après avoir branché « physiquement » le téléviseur au réseau, vous devez configurer la connexion au réseau pour compléter le processus. Vous pouvez configurer la connexion après le processus de configuration initiale après par l'entremise du menu du téléviseur.

Connexion au réseau - sans fil

Connectez le téléviseur à Internet par l'intermédiaire d'un routeur ou d'un modem standard sans fil.

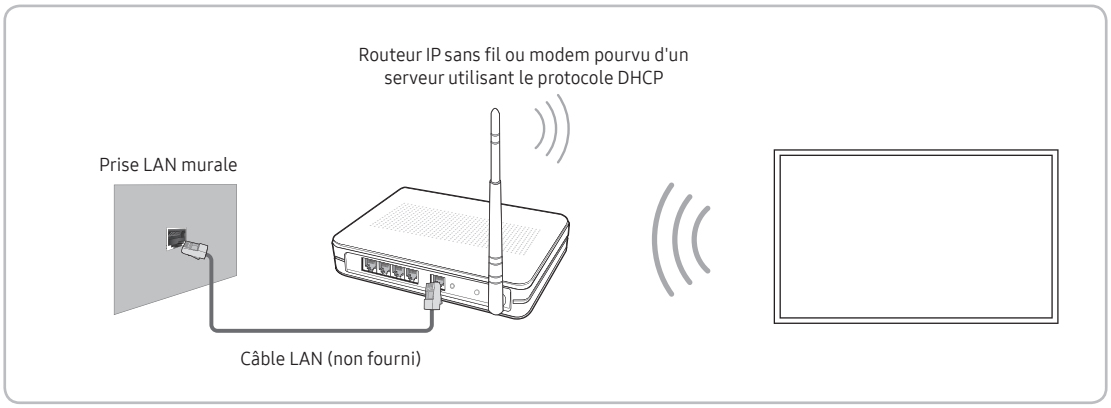

Connexion au réseau - sans fil

- Ce téléviseur prend en charge les protocoles de communication IEEE 802.11a/b/g/n. Samsung recommande l'utilisation du protocole IEEE 802.11n. Sinon, lorsque vous effectuez la lecture d'un fichier vidéo par une connexion réseau, la lecture du fichier peut ne pas être optimale.
- Pour utiliser un réseau sans fil, le téléviseur doit être connecté à un routeur ou un modem sans fil. Si le routeur sans fil est compatible avec le protocole DHCP, le téléviseur peut utiliser une adresse IP statique ou DHCP pour établir la connexion au réseau sans fil.
- Sélectionnez une chaîne actuellement inutilisée pour le routeur sans fil. Si la chaîne choisie pour le routeur est actuellement utilisée par un autre appareil, il y aura des interférences et la communication échouera.
- La plupart des systèmes de réseau sans fil sont équipés d'un système de sécurité optionnel. Pour utiliser un système de sécurité du réseau sans fil, vous devez créer un code de sécurité composé de caractères et de chiffres; vous devez ensuite entrer ce code dans le routeur par l'intermédiaire du menu. Vous devez alors entrer ce code de sécurité dans tout autre appareil que vous souhaitez connecter au réseau sans fil.

Protocoles de sécurité du réseau

Votre téléviseur prend seulement en charge les protocoles de sécurité du réseau sans fil qui suivent :

- Mode d'authentification : WEP, WPAPSK, WPA2PSK
- Type de chiffrement : WEP, TKIP, AES

Les téléviseurs Samsung ne prennent pas en charge le type de chiffrement WEP ou TKIP conformément aux nouvelles spécifications de certification de produits sans fil lorsque le mode (Greenfield) 802.11n est sélectionné.

Si le routeur sans fil prend en charge la configuration WPS (Configuration Wi-Fi protégée), vous pouvez vous connecter au réseau à l'aide de la configuration par touches (PBC) ou d'un NIP (numéro d'identification personnel). WPS configurera automatiquement les clés SSID et WPA.

Votre téléviseur ne peut pas être connecté à des routeurs sans fil non certifiés.

Connexion au réseau - câblé

Il existe trois manières de connecter votre téléviseur par le câble, selon la configuration de votre réseau. Ces trois méthodes sont illustrées ci-dessous :

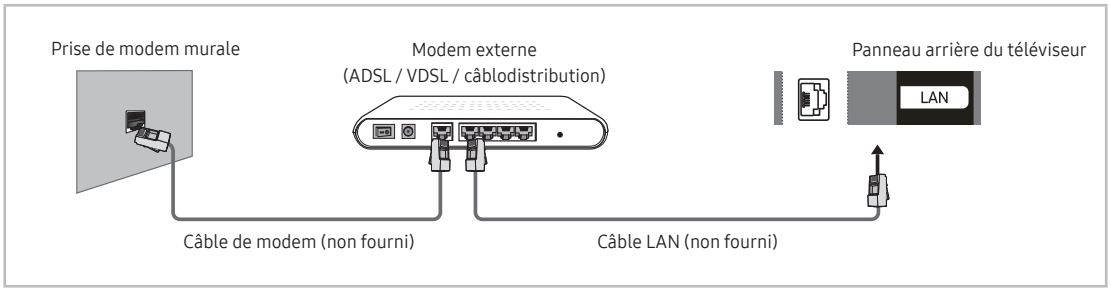

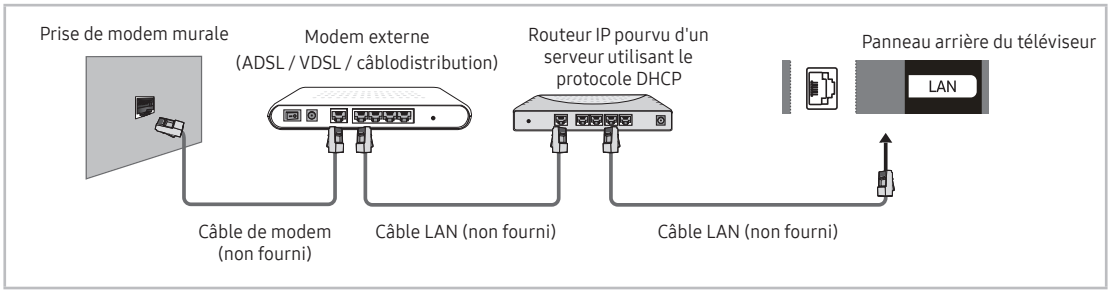

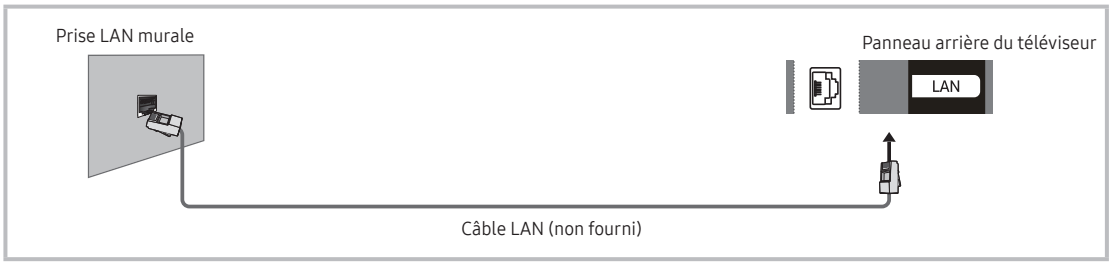

✎ Le téléviseur ne prend pas en charge les vitesses de réseau qui sont inférieures ou égales à 10 Mbps.

✎ Utilisez un câble réseau de catégorie 7 pour cette connexion.

Raccordement du téléviseur au récepteur (câble ou satellite)

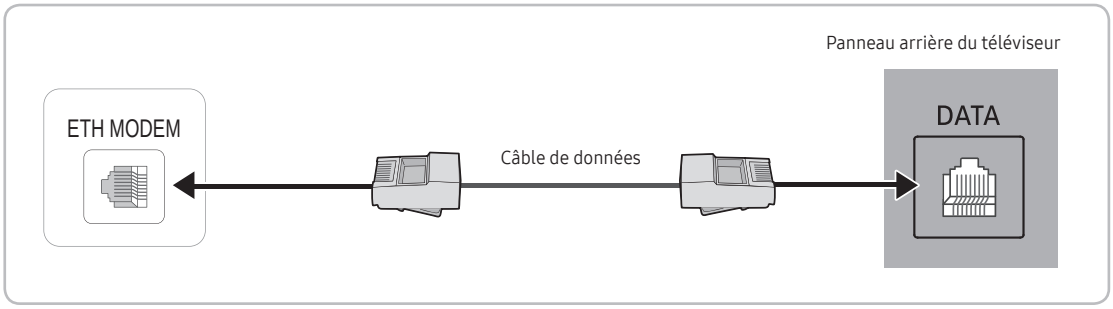

1. Branchez la prise **DATA** du téléviseur à la prise ETH MODEM du récepteur (câble ou satellite) à l'aide du câble de données.
   ✎ La prise « ETH MODEM » dans laquelle vous branchez le câble de données peut varier en fonction du type de récepteur.

Liste des fournisseurs SI d'applications pour hôtel et des câbles de données compatibles avec le téléviseur

- Confirmez que vous utilisez le câble de données approprié de votre fournisseur de SI. Reportez-vous au code de l'étiquette sur les câbles de données.
- Communiquez avec le détaillant ou fournisseur SI le plus près de chez pour acheter le câble de données s'il n'a pas été fourni avec votre téléviseur.

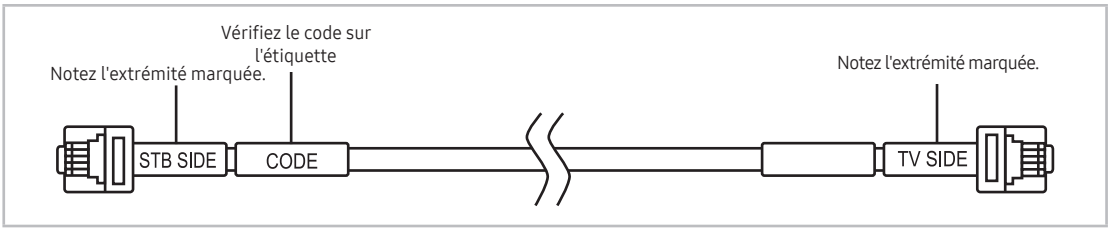

Fournisseur SI	Code de câble	Désignation des broches	Remarque
Samsung OCC Enseo Guest-Tek	BN39-00865B	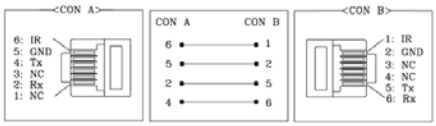	Fourni
NXTV	BN39-01011B	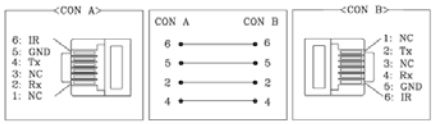	
nStreams	BN39-01110A	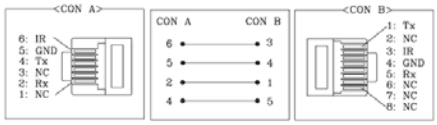	
Sonifi	BN39-01011E	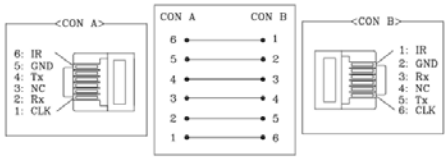	Fourni

✎ Spécification d'exploitation du câble de données (RJ12) : TTL

Raccordement des haut-parleurs de la salle de bains

Vous pouvez brancher les haut-parleurs de salle de bains en utilisant la manière suivante.

Connexion au moyen de la sortie variable (disponible sans amplificateur externe)

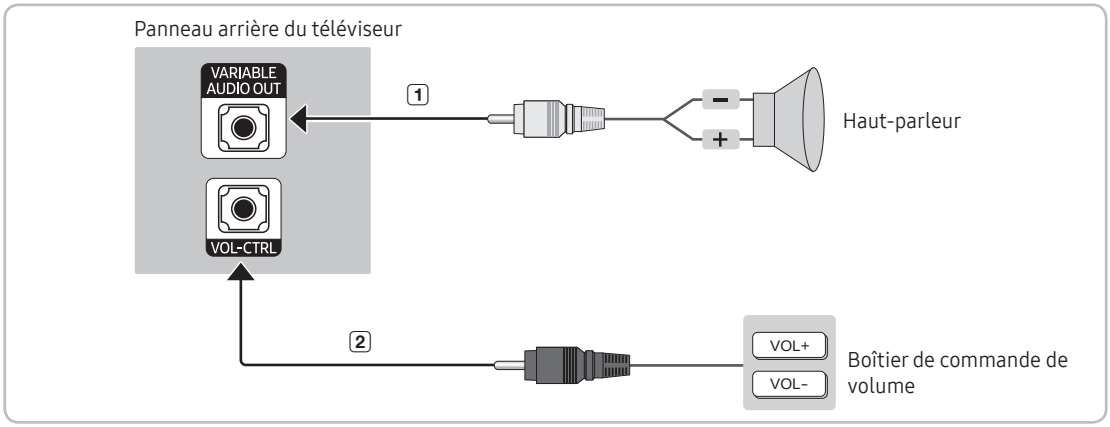

✎ Le panneau latéral peut différer selon le modèle.

1. Connectez le port VARIABLE AUDIO OUT du téléviseur aux haut-parleurs muraux de la salle de bains de l'hôtel.

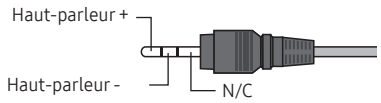

2. Connectez la prise VOL-CTRL du téléviseur au port du commutateur du boîtier de commande de volume au mur de la salle de bains de l'hôtel.
   ✎ La puissance maximale du haut-parleur est de 4 W, et la résistance maximale de 8 Ω.
   ✎ Le port VARIABLE AUDIO OUT ne prend en charge que la sortie audio MONO.

- Installation de la commande de volume
  – Si vous suivez la configuration du boîtier de commande de volume illustrée à la figure suivante, il est possible de commander le volume des haut-parleurs de la salle de bains.
  – Le boîtier de commande de volume est connecté au téléviseur à l'aide d'une sortie casque 3,5 mm ordinaire.
  – Le commutateur du boîtier de commande de volume consiste en une touche à effleurement.
    ✎ Réglage du mode Sub AMP
  – 0 : Désactive la fonction Sub AMP (PWM désactivé).
  – 1 : détermine le volume du haut-parleur d'extrêmes graves en fonction du réglage du volume principal. Le volume du haut-parleur d'extrêmes graves est déterminé en fonction des inensités de volume à la mise sous tension, de volume minimal et de volume maximal du mode de l'hôtel.
  – 2 : Détermine le volume en fonction des réglages du panneau de commande de la salle de bains.
- Caractéristiques techniques du port de sortie variable
  – **Fil de raccordement du haut-parleur** : Utilisez un fil de raccordement dont la longueur ne dépasse pas 25 m (82 pi).

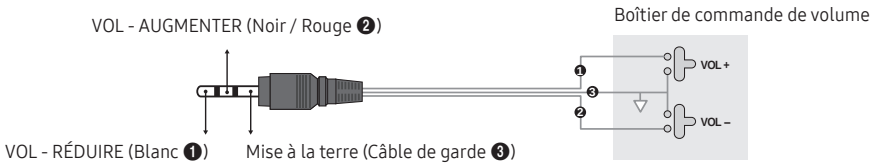

Raccordement de la sortie audio à un amplificateur audio

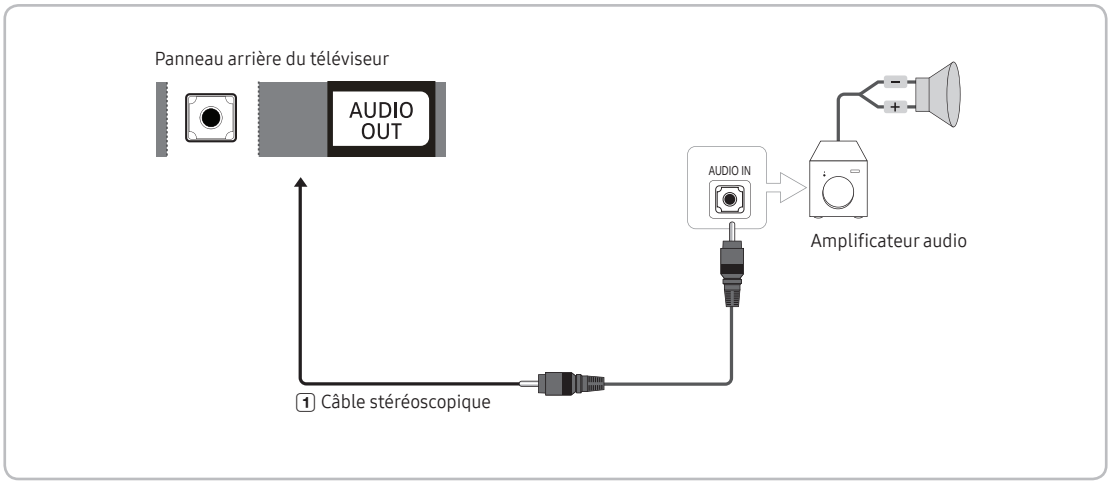

1. Branchez le port AUDIO OUT du téléviseur au port Audio In de l'amplificateur à l'aide d'un câble stéréoscopique.

Raccordement du boîtier de prises de télécommande (RJP (Remote Jack Pack))

Branchez les prises d'entrée du téléviseur au boîtier de prises de télécommande. Le boîtier de prises de télécommande permet aux clients de brancher des sources audio et vidéo au téléviseur.

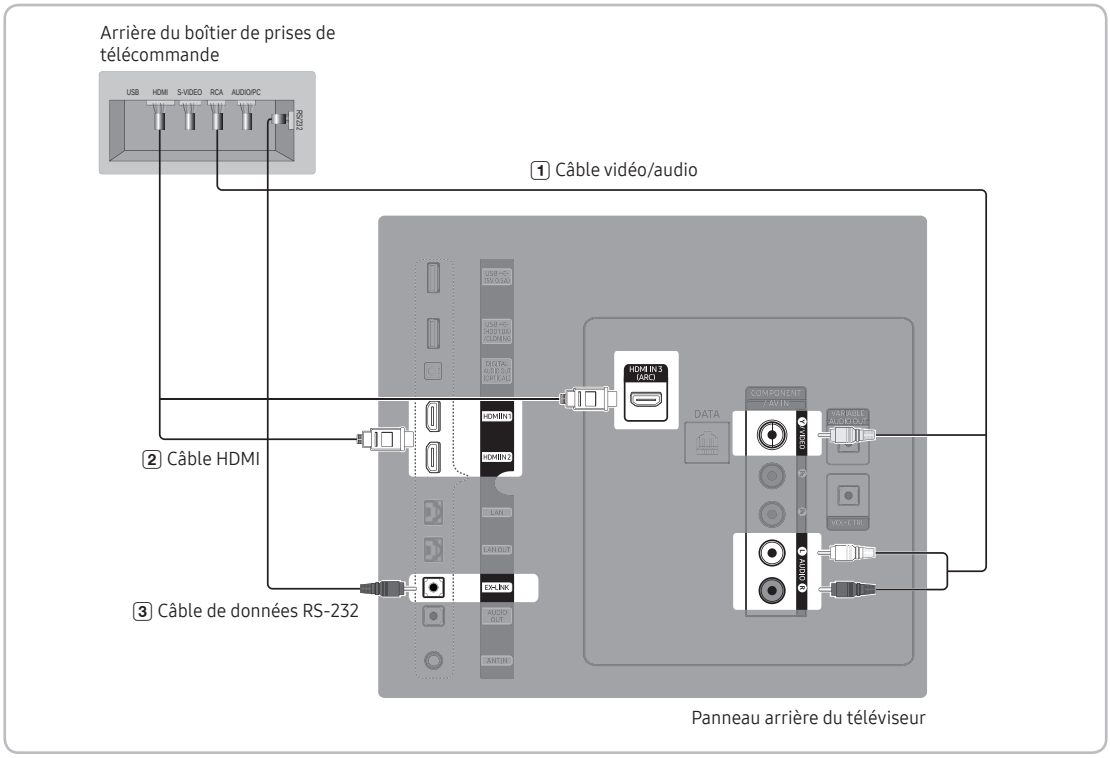

1. Branchez le port COMPONENT IN [VIDEO] / [R-AUDIO-L] du téléviseur au port RCA du boîtier de prises de RJP.
2. Branchez le port [HDMI] du téléviseur au port HDMI du boîtier de prises de RJP.
3. Branchez le port EX-LINK du téléviseur au port RS/232 du boîtier de prises de RJP.

   ✎ Seul le boîtier de prises de télécommande TeleAdapt TA-7610 est compatible avec ce téléviseur Samsung.

- **Boîtier de prises de télécommande RJP (Remote Jack Pack)** : Le boîtier de prises de télécommande est un module matériel qui contient différentes entrées audio-vidéo (A/V, Audio, PC et HDMI) et sorties correspondantes. Les sources de sortie correspondantes sont connectées du boîtier de prises de télécommande au téléviseur. Le boîtier de prises de télécommande communique avec le téléviseur à l'aide du standard RS232. Le boîtier de prises de télécommande communique avec le téléviseur en envoyant des messages sur les sources actives ou inactives.
  - Des éléments du menu Hotel vous permettent de classer les prises du boîtier de prises de télécommande en ordre de priorité. 1 est le niveau de priorité le plus élevé et 3 le plus bas. Lorsqu'un client branche des sources externes aux prises du boîtier de prises de télécommande, le téléviseur alternera automatiquement entre les sources selon les priorités que vous avez définies dans le menu. Exemple : AV est réglé sur 1 et HDMI sur 2. Si un client branche un appareil à la prise HDMI et ensuite un autre appareil à la prise AV, le téléviseur commutera automatiquement vers l'appareil branché à la prise AV (la prise ayant la plus haute priorité). Notez qu'un client peut également commuter des appareils manuellement en appuyant sur une touche du boîtier de prise de commandes (RJP).
- Pour revenir aux valeurs par défaut réglées à l'usine du boîtier de prises de télécommande, appuyer simultanément sur les touches AV et HDMI et maintenir la pression durant 10 secondes. Quand les DEL de l'ensemble des touches clignotent 5 fois, la réinitialisation du boîtier de prises de télécommande a fonctionné.
- Le boîtier de prises de télécommande met hors tension toute DEL allumée après 5 minutes afin d'éviter l'éclairage inutile dans la chambre du client. Toutes les DEL éteintes se rallumeront lorsque l'utilisateur appuiera sur n'importe quelle touche et la minuterie de 5 minutes reprendra à zéro. Si le client appuie sur une autre touche, le téléviseur commutera vers la source voulue et la DEL correspondante s'allumera.
- Après la réinitialisation du boîtier de prises de télécommande ou la mise hors tension puis sous tension du téléviseur, environ 10 secondes sont nécessaires pour établir une communication entre le téléviseur et le boîtier de prises de télécommande.
- Le tableau suivant vous indique la durée approximative, en secondes, pour commuter entre les sources d'entrée sur le téléviseur, en fonction de leur priorité de base ou que vous avez définies dans le menu.

  ✎ Scénario 1 : Aucune source d’entrée n'est connectée.

Source	Pour se connecter
AV	2 secondes
HDMI	3.9 secondes

  ✎ Scénario 2 : Lorsque deux éléments ou plus sont branchés au boîtier de prises de télécommande et un de ces éléments est débranché, puis rebranché.

Source	Déconnecter	Pour se connecter	Total
AV	4.5 secondes	2 secondes	6.5 secondes
HDMI	3.9 secondes	3.9 secondes	7.8 secondes

  ✎ Exemple : si toutes les sources AV, PC et HDMI sont connectées au boîtier de prises de télécommande, la source AV a la priorité; le boîtier de prises de télécommande est en mode HDMI, lorsque le client déconnecte et reconnecte la source AV, la durée minimale requise pour commuter vers la source AV est de 6.5 secondes.
- Pour lire les fichiers d'un appareil audio (iPod, lecteur MP3, etc.) par le boîtier de prises de télécommande, activer le mode Musique AV.
- Le mode Musique est uniquement pris en charge par la prise AV du boîtier de prises de télécommande TA-7610. Le mode Musique par HDMI est uniquement pris en charge par le boîtier de prises de télécommande Guestlink.

Réglage des données optionnelles de l'hôtel

Le téléviseur offre deux menus du mode Hôtel qui vous permettent de contrôler les fonctions du téléviseur à l'hôtel : menu du mode Hors ligne et menu du mode Interactif. Les options qui diffèrent d'un mode à l'autre sont présentées ci-après.

Éléments qui figurent seulement dans le menu du mode Hors-ligne :

- Fournisseur SI : Smoovie
- menu et sous-menus du serveur REACH.

Éléments qui figurent seulement dans le menu du mode Interactif :

- Fournisseur SI : Samsung et autres fournisseurs.

Toutes les autres options s'affichent dans les deux modes.

Pour accéder aux menus, appuyez sur MUTE → 1 → 1 → 9 → Sélectionner sur votre télécommande Samsung.

À l'affichage du menu, suivez les instructions générales pour vous déplacer et modifier les valeurs :

- Pour passer d'une option du menu à l'autre, utilisez les touches directionnelles la télécommande Samsung.
- Appuyez sur Sélectionner pour sélectionner un élément du menu. Seule l'option choisie s'affiche à l'écran.
- Appuyez sur la touche fléchée vers la gauche ou vers la droite pour modifier une valeur. La flèche droite augmente les valeurs numériques. La flèche gauche diminue les valeurs numériques.
- Lorsque l'écran affiche une option du menu, vous pouvez afficher l'option suivante ou précédente à l'aide de la touche fléchée vers le haut ou vers le bas.
- Appuyez sur la touche RETURN ou MENU pour sortir d'un élément du menu et revenir à un menu plus général ou au menu principal.
- Pour quitter le menu du mode Hôtel, éteignez le téléviseur, puis rallumez-le. Toutes les modifications effectuées sont sauvegardées à l'exception de celles apportées au fournisseur SI. Concernant les modifications du fournisseur SI, vous devez éteindre le téléviseur, attendre jusqu'à ce que le voyant du mode veille clignote de manière régulière, débrancher le téléviseur, attendre que le voyant du mode veille s'éteigne puis rebrancher le téléviseur.

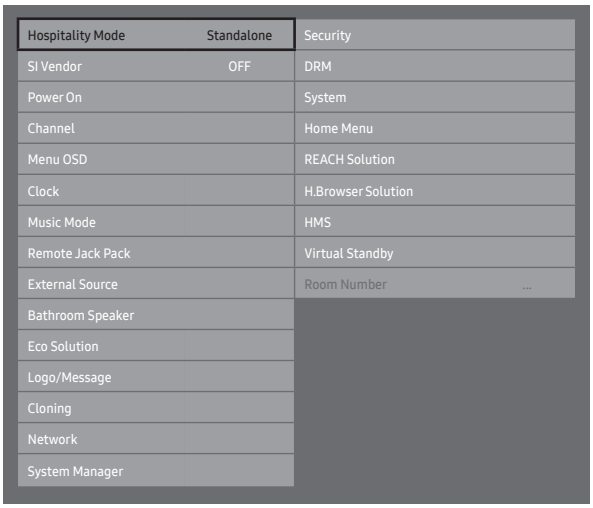

Ci-dessus : menu du mode Hôtel.

Pour changer de menu entre le mode interactif et mode Hors ligne, suivez les étapes ci-après :

1. Mettez en surbrillance l'option du menu du mode Hôtel sur le coin supérieur gauche du menu.
2. Appuyez sur la touche Sélectionner de la télécommande Samsung. Seule l'option du menu du mode Hôtel s'affiche.
3. Appuyez sur la touche fléchée vers la gauche ou vers la droite pour changer l'option du mode Hôtel et passer du mode Hors ligne au mode Interactif ou vice versa.
4. Appuyez sur la touche Return ou Menu de la télécommande. Tout le menu réapparait avec votre sélection affichée dans le champ Mode Hôtel.

✎ Après avoir réglé les valeurs d'un téléviseur, il vous est possible de cloner ces valeurs vers un plus grand nombre de téléviseurs. Voir Clonage USB à la page 33.

Éléments du menu

Pour accéder à ce menu : Appuyez sur les touches MUTE → 1 → 1 → 9 → Sélectionner dans l'ordre.

Pour quitter ce menu : mettez le téléviseur hors tension (ou mettez le téléviseur hors tension et débranchez le cordon d'alimentation si vous avez changé de fournisseur SI), puis de nouveau sous tension. Toutes les modifications effectuées sont enregistrées.

✎ Certains modèles ne prennent pas en charge cette option de menu.

Fonction Hôtel du téléviseur		Description
Catégorie	Élément	
Hospitality Mode	Hospitality Mode	Sélectionnez Hospitality Mode. • Mode Interactive : le téléviseur fonctionne avec un récepteur SI (câble ou satellite). • Mode Standalone : le téléviseur fonctionne de façon autonome, sans être branché à un récepteur SI.
SI Vendor	SI Vendor	• Mode Interactive : Samsung / OCC / MTI / Nstreams / Enseo / Cardinal / Guestek / SeaChange / MDC / Innvue • Mode Standalone : OFF / Smoovie / SSCP
Power On	Power On Channel	Régler les valeurs Alimentation marche qui seront appliquées lorsque le téléviseur sera mis sous tension. • User Defined: permet de sélectionner manuellement les valeurs Chaîne à la mise sous tension et Type de chaîne. Reportez-vous à la section Chaîne à la mise sous tension et Type de chaîne ci-dessous. • Last Saved: si vous choisissez cet élément, lors de la mise sous tension du téléviseur, la chaîne sélectionnée sera celle qui était affichée lors de la mise hors tension du téléviseur.
	Power On Channel Num	Lorsque vous mettez le téléviseur sous tension, il passe automatiquement à cette chaîne.
	Power On Channel Type	• Sélection de la bande de chaînes : ATV (bande analogique par ondes aériennes), DTV (bande numérique par ondes aériennes), CATV (bande de câble analogique), CDTV (bande de câble numérique), IPTV (Chaînes Ip).
	Power On Volume	• User Defined: permet de régler manuellement le volume à la mise sous tension. Reportez-vous à la section Volume à la mise sous tension ci-dessous. • Last Saved: lors de la mise sous tension du téléviseur, le volume sera à la même valeur que lors de la mise hors tension du téléviseur.
	Power On Volume Num	Le téléviseur sera mis sous tension à ce niveau de volume en mode Hôtel hors ligne.
	Min Volume	Niveau de volume minimum que l'utilisateur peut régler en mode Hôtel hors ligne.
	Max Volume	Niveau de volume maximum que l'utilisateur peut régler en mode Hôtel hors ligne.
	Power On Source	Sélectionner la source d'entrée que le téléviseur affiche à la mise sous tension.
	Power On Option	Permet déterminer l'état du téléviseur après une panne du courant ou après avoir débranché puis rebranché le téléviseur. • Last Option: permet de revenir à la dernière option de mise sous tension. Le téléviseur revient au mode Veille si celui-ci était initialement réglé. Le téléviseur se met sous tension s'il était déjà réglé sur ce mode. • Power ON: après une panne de courant, le téléviseur est mis sous tension. • Standby: Après une panne de courant, le téléviseur est mis en mode Veille.

Fonction Hôtel du téléviseur		Description
Catégorie	Élément	
Channel	Channel Setup	Permet d'accéder directement à certaines fonctions du menu Chaîne à partir du menu utilisateur Chaîne telles que Prog. auto., Sélection de l'antenne, etc.
	Channel Editor	L'éditeur de chaînes vous permet de modifier les numéros et les noms des chaînes mémorisées par le téléviseur. À l'aide de l'éditeur de chaînes, vous pouvez : • Modifie les noms et numéros de chaînes, gère les groupes de genre et de langue et supprime les chaînes. • Application du mode Sourdine vidéo aux chaînes sélectionnées. La sourdine de vidéo supprime la fonction vidéo d'une chaîne et n'applique que la fonction audio. L'éditeur de chaînes vous permet d'afficher aisément l'information relative aux chaînes sans avoir à afficher chacune des chaînes directement.
	Channel Bank Editor	L'éditeur de la banque de chaînes modifie les chaînes avec trois options différentes. En fonction de la carte bancaire disponible, les clients de l'hôtel peuvent regarder certaines chaînes particulières. ✎ Cette fonction est disponible uniquement lorsque le téléviseur est réglé sur le Mode Hôtel : Mode Hôtel hors ligne, fournisseur SI : Smoovie
	Mixed Channel Map	Cette fonction permet d'afficher ou de faire défiler en même temps toutes les chaînes de type d'antenne (Air/Câble). • ON: Lorsque la fonction est réglée à MARCHE, les clients peuvent avoir accès la carte des chaîne complète indépendamment du type d'antenne sélectionné. La liste des chaînes comprend les chaînes de type Air et Câble. • OFF: Lorsque la fonction est réglée à ARRÊT, les clients peuvent avoir accès à la carte des chaînes correspondant au type d'antenne sélectionné [AIR/CÂBLE ou Satellite] seulement. La liste de chaînes/l'éditeur affiche seulement les chaînes de type antenne sélectionnées.
	Dynamic SI	• ON: vérifier le numéro de canal numérique. (L'éditeur des chaînes numériques est inaccessible.) • OFF: pas de vérification du numéro de chaîne numérique. (l'éditeur des chaînes numériques est accessible, mais la mise à jour de numéros de chaînes supplémentaires n'est pas prise en charge.)
	Mychannel	Activer/désactiver la fonction My Channel.
Menu OSD	Picture Menu Lock	Activer ou désactiver le menu Image.
	Menu Display	• ON: le menu principal s'affiche. • OFF: le menu principal ne s'affiche pas.
	Channel Menu Display	• OFF: Le sous-menu de diffusion est désactivé pour le client. • ON: Le sous-menu de diffusion est activé pour le client.
	Panel Button Lock	Active ou désactive le fonctionnement du panneau avant (touches locales). • Unlock: déverrouille toutes les touches du panneau. • Lock: verrouille toutes les touches du panneau. • OnlyPower: verrouille toutes les touches du panneau sauf la touche de mise sous tension. • Menu/Source: verrouille toutes les touches du panneau sauf la touche de mise sous tension.
Clock	Local Time	Sélectionner la méthode de mise à jour des données de l'horloge • Manual: l'horloge est réglé automatiquement à partir de la chaîne numérique, ou manuellement par l'utilisateur lorsque le téléviseur est en mode hors ligne. • Time Channel: l'horloge est réglé à partir de la chaîne sélectionnée.
	Timer Type	Active ou désactive la fonction d'alarme. • WakeUp : Active la fonction d'alarme afin de mettre en marche l'appareil à l'heure spécifiée. • OnOff : Désactivez la fonction d'alarme et activez ou désactivez le minuteur.
Music Mode	Music Mode AV	Permet d'écouter de la musique à partir d'un lecteur mp3/audio par le biais d'une source d'entrée AV. Lorsque l'appareil est sous tension, le son du lecteur est émis par le téléviseur, qu'il y ait un signal vidéo ou non. Permet aussi de couper le signal vidéo de façon que le téléviseur n'affiche pas d'image lorsqu'un client écoute de la musique. Le rétroéclairage du téléviseur reste cependant activé.
	Music Mode Comp	Permet d'écouter de la musique à partir d'un lecteur mp3/audio par le biais d'une source d'entrée Composante. Lorsque l'appareil est sous tension, le son du lecteur est émis par le téléviseur, qu'il y ait un signal vidéo ou non. Permet aussi de couper le signal vidéo de façon que le téléviseur n'affiche pas d'image lorsqu'un client écoute de la musique. Le rétroéclairage du téléviseur reste cependant activé.
	Music Mode Backlight	S'il est réglé à Désactivé, le rétroéclairage du téléviseur est désactivé complètement lorsqu'un client est en mode Musique. Pour économiser l'énergie, réglez-le à Désactivé.

Fonction Hôtel du téléviseur		Description
Catégorie	Élément	
Remote Jack Pack	Priority AV	Permet de régler la priorité du boîtier de prises de télécommande 7610 AV. Vous pouvez choisir 1 ou 2, 1 étant le niveau le plus élevé et 2 le plus bas. Le téléviseur affiche automatiquement la source dont le niveau de priorité est le plus élevé. Exemple : AV est réglé sur 1 et HDMI sur 2. Si un client branche un appareil à la prise HDMI et ensuite un autre appareil à la prise AV, le téléviseur commutera automatiquement vers l'appareil branché à la prise AV (la prise ayant la plus haute priorité). Notez qu'un client peut également commuter des appareils manuellement en appuyant sur une touche du boîtier de prises de télécommande 7610.
	Priority HDMI	Permet de régler la priorité de la prise HDMMI du boîtier de prises de télécommande 7610 HDMI. Vous pouvez choisir 1 ou 2, 1 étant le niveau le plus élevé et 2 le plus bas. Le téléviseur affiche automatiquement la source dont le niveau de priorité est le plus élevé. Pour obtenir plus de précisions, voir ci-dessus.
	HDMI Option	Permet de sélectionner la source HDMI du téléviseur qui est connectée au boîtier de prises de télécommande. (HDMI1/HDMI2/HDMI3)
	HDMI Music Mode	Pour écouter de la musique à partir d'un lecteur mp3/audio dans la source d'entrée HDMI. Une fois l'appareil allumé, le client peut entendre un son émis du lecteur par l'intermédiaire du boîtier de prises de télécommande (HDMI), et ce, qu'il y ait un signal vidéo ou non. (Cette option n'est compatible qu'avec la source de boîtier de prises de télécommande liée au client.)
External Source	USB Pop-up Screen	Lorsqu'un dispositif USB est branché au téléviseur : • Default : Une fenêtre contextuelle s'affiche. • Automatic: le menu du contenu USB s'affiche automatiquement. • Disable: ni la fenêtre contextuelle ni le menu s'affichent.
	External Source Banner	Lorsque cette option est activée, l'information sur la source externe (bannière) est affichée sur le téléviseur lorsque vous passez d'une source externe à une autre, lorsque vous appuyez sur la touche Info ou lorsque vous mettez le téléviseur sous tension. • ON: l'information sur la source externe est affichée à l'écran. • OFF: l'information sur la source externe ne s'affiche pas à l'écran.
	Auto Source	• ON: lorsqu'une source externe est branchée au téléviseur, le téléviseur identifie la source puis passe automatiquement à cette source d'entrée. • OFF: la fonction Source Auto est désactivée.
	Anynet+ Return Source	Sélectionner la source à laquelle le téléviseur retourne si une connexion Anynet+(HDMI-CEC) est interrompue. (Cette fonction est particulièrement utile pour le boîtier de prises de télécommande Guestlink.)
Bathroom Speaker	Sub Amp Mode	Permet de déterminer le mode de son AMP du haut-parleur de la salle de bains. • 0 : Désactive la fonction AMP du haut-parleur de la salle de bains (PWM désactivé). • 1 : le volume du haut-parleur de la salle de bains suit fidèlement le volume du téléviseur. Il est possible de régler le volume du haut-parleur de la salle de bains à l'aide de la télécommande du téléviseur ou des touches des panneaux. • 2 : Le volume du haut-parleur de la salle de bains est réglé à l'aide du contrôle du volume du haut-parleur de la salle de bains.
	Sub Amp Volume	Le volume initial du haut-parleur de la salle de bains, une fois le téléviseur mis sous tension.
Eco Solution	Power Saving Mode	Règle la luminosité de l'écran afin de réduire la consommation d'énergie. • OFF: désactive la fonction Économie d'énergie. • Low: règle le téléviseur au mode d'économie d'énergie bas. • Medium: règle le téléviseur au mode d'économie d'énergie moyen. • High: règle le téléviseur au mode d'économie d'énergie élevé.
Logo/Message	Welcome Message	Permet d'afficher le message d'accueil pendant 60 secondes lorsque le téléviseur est mis sous tension.
	Edit Welcome Message	Permet de modifier le message d'accueil.
	Hospitality Logo	Règle le logo Hôtel (Hospitality) sur OFF, BMP, AVI, BOTH. Si le réglage n'est pas sur OFF, lorsque le téléviseur est sous tension, le logo s'affiche avant le signal de la source initiale, et ce, pour la durée définie sous l'option « Durée de l'affichage du logo ». ✎ Le codec DivX n'est pas pris en charge.
	Hospitality Logo DL	Télécharge le logo de l'hôtel. Spécifications du fichier de logo de l'hôtel : • Fichiers image ou vidéo seulement. • Taille maximale du fichier : AVI - 50 MB / BMP - 10MB • Les fichiers peuvent être nommés uniquement de la manière suivante «samsung_image.* », «samsung_video.* ».
	Logo Display Time	Durée de l'affichage du logo de l'hôtel (3, 5 ou 7 secondes).

Fonction Hôtel du téléviseur		Description
Catégorie	Élément	
Cloning	Clone TV to USB	Clonage des valeurs optionnelles actuelles du téléviseur vers un dispositif de stockage USB.
	Clone USB to TV	Clonage des valeurs optionnelles du téléviseur enregistrées dans un dispositif USB vers le téléviseur.
	Setting Auto Initialize	Si vous réglez l'option Configuration de l'initialisation automatique sur On et si vous mettez le téléviseur hors tension puis sous tension, les éléments du menu sont rétablis aux valeurs clonées initialement.
Network	Network Setup	Si vous sélectionnez cet élément, le menu de configuration réseau s'affiche. Le menu de configuration réseau permet de configurer l'accès au réseau et à Internet. Soft AP: Cette fonction vous permet de connecter le téléviseur à vos appareils mobiles. Réglez les options pour la connexion d'appareils sans fil. • Soft AP: Permet d'activer ou de désactiver la fonction Soft AP. Lorsque le mode Soft AP est réglé sur On, votre appareil mobile peut détecter le nom du téléviseur dans la liste des appareils à connexion sans fil. • Security key: règle un code de sécurité que vous devez entrer pour les autres appareils afin qu'ils puissent se connecter au téléviseur. – Saisissez le code de sécurité généré par l'appareil que vous souhaitez connecter. – Si le réseau ne fonctionne pas normalement, vérifiez de nouveau le code de sécurité. Un code de sécurité incorrect peut entraîner un mauvais fonctionnement. ✎ Il se peut que le mode Soft AP ne soit pas disponible s'il n'est pas pris en charge par le modèle. ✎ Nombre maximum d'appareils qui peuvent être connectés : 4 appareils. ✎ Débit binaire : 10 Mbit/s par appareil. ✎ Les spécifications ci-dessus sont fondées sur nos essais internes. La performance réelle peut varier en fonction de l'environnement, c'est-à-dire un réseau câblé ou sans fil.
	Apps ID Setting	Établissez le modèle de SmartHub.
	Apps Setting	Configurez SmartHub.
	Service Discovery	Cette fonction permet d'activer des fonctions de découverte de services comme DLNA.
	ARP Interval	Ajuste la valeur ARP (Address Resolution Protocol) Interval. – Valeur de configuration : 2 / 5 / 10 / 30 / 60 / 120 / 180 s (par défaut : 60 secondes)
System Manager	System Manager	vous donne directement accès aux fonctions du **Gestionnaire système** telles que **Heure**, **Langue**, **Consulter les notifications**, **Nom de l'app.**. Le **Gestionnaire système** vous permet d'ajuster le système de votre téléviseur et de personnaliser les paramètres pour la visualisation.
Security	Factory Lock	Désactive l'entrée dans le menu Hôtel. • ON: Le mot de passe est requis avant d'entrer dans le menu par défaut. • OFF : Désactivez cette fonction.
	Password Popup	Activer/désactiver la fenêtre contextuelle de mot de passe. Si cette fonction est réglée à OFF, le téléviseur n'affichera pas de fenêtre contextuelle de mot de passe lorsque vous entrerez dans le menu des valeurs par défaut. Si la fonction est réglée à ON, la fenêtre contextuelle de mot de passe s'affichera.
	Password Input	Si la fonction est activée, une fenêtre contextuelle s'affichera et demandera que l'on saisisse un mot de passe de 8 caractères. L'administrateur doit saisir le mot de passe avant de confirmer ou de modifier les préférences en matière de sécurité. Si le bon mot de passe est saisi, des options deviennent disponibles, par exemple l'établissement du mot de passe, la réinitialisation du mot de passe et le mode de sécurité.
	Password Setting	L'utilisateur peut changer le mot de passe.
	Password Reset	Le mot de passe est réinitialisé à « 00000000 ».
	Security Mode	Le mode de sécurité offre des fonctions d'administration protégées par mot de passe qui permettent d'activer et de désactiver des fonctions de téléviseur d'hôtel comme HDMI, USB et TTX. Cette fonction permet d'activer et de désactiver le mode de sécurité. Si le mode de sécurité est activé, certaines options sont automatiquement activées dans le sous-menu de sécurité, par exemple « USB », « HDMI » et « Sécurité TTX ». Dans le menu Hôtel, les fonctions « Clonage du dispositif USB vers le téléviseur » et « Réinitialisation du téléviseur » seront désactivées.
	USB	Activer/désactiver l'accès USB. Lorsque cette fonction est désactivét, l'accès aux médias sur support USB est bloqué.
	HDMI	Activer/désactiver l'accès HDMI. Si cette fonction est désactivét, l'utilisateur n'aura pas accès à Anynet, aux sources HDMI ou aux canaux externes de type HDMI.

Fonction Hôtel du téléviseur		Description
Catégorie	Élément	
DRM	DRM Mode	Configuration de la prise en charge de la gestion des droits numériques. OFF: désactive la prise en charge de la gestion des droits numériques. LYNK DRM: permet d'activer la prise en charge S-LYNK DRM CAS uniquement. Pro:idiom: permet d'activer la prise en charge Pro:Idiom CAS uniquement. LYNK DRM,PI: permet d'activer la prise en charge S-LYNK DRM CAS et Pro:Idiom CAS par le téléviseur.
	PI AES Data	Affiche l'état actuel de Pro:Idiom AES.
System	Self Diagnosisfor TV	Accéder au menu d'autodiagnostic • **Démarrer le test d'image** : Effectuez ce test s'il y a un problème avec l'image de votre téléviseur. • **Démarrer le test de son** : Effectuez ce test s'il y a un problème avec le son de votre téléviseur. • **Info. Sur signal**: Show digital broadcasting signal information. • **Réinitialisation de Smart Hub**: Reset the Smart Hub and Samsung account settings stored on your TV. • **Réinitialiser**: Restore all TV settings, excluding network settings, to the factory defaults.
	Self Diagnosis for HTV	Permet de vérifier l'état de Pro:Idiom et de la communication avec le récepteur SI (câble ou satellite). Utilisez cette fonction de diagnostic si vous éprouvez des problèmes avec le canal de cryptage Pro:idiom ou de communication avec le récepteur SI. Si Pro:Idiom DTV Channel Key Loss semble avoir échoué et que le canal de cryptage Pro:Idim n'a pas pu lire le contenu, vérifiez d'abord les systèmes de télédiffusion reliés au cryptage Pro:Idiom. Si le système de télédiffusion fonctionne correctement, communiquez avec le centre de service Samsung. Si la configuration du fournisseur SI du récepteur semble avoir échoué et que la communication avec le récepteur SI ne fonctionne pas, vérifiez d'abord le récepteur SI. Si le récepteur SI fonctionne correctement, communiquez avec le centre de service Samsung.
	Software Update	Permet la mise à niveau du logiciel du téléviseur à partir d'une clé USB.
	Sound Bar Out	Si une barre de son Samsung est branchée au téléviseur, cet élément vous permet de sélectionner où le son sera émis lorsque le téléviseur sera mis sous tension. • ON: lorsque le téléviseur est mis sous tension, le son du téléviseur est automatiquement diffusé uniquement par la barre de son. • OFF: lorsque le téléviseur est mis sous tension, le son du téléviseur est automatiquement diffusé uniquement par le haut-parleur du téléviseur.
	Contact Samsung	Afficher le site Web du centre de réparation SAMSUNG, la version du logiciel, et l'adresse MAC.
	Standby LED	Lorsque le téléviseur est en mode de veille, vous pouvez configurer les paramètres de la LED externe. • ON: La LED est activée. • OFF: La LED est désactivée.
	TV Reset	Rétablit toutes les valeurs du téléviseur à leurs réglages par défaut.
Home Menu	Home Menu Display	Active le menu Accueil hors ligne pour l'utilisateur. • ON: Menu Accueil activé. • OFF: Menu Accueil désactivé. L'option Home Menu est une solution Hôtel hors ligne qui assure l'accès à diverses fonctions telles que **Alarme**, **Media Play** etc. et aux paramètres tels que **Image Format**, **Langue** etc.
	Home Menu Editor	À l'aide de cette option, vous pouvez modifier et gérer la fonction à utiliser à partir du menu Home Menu.
	Home Menu Auto Start	Cette option vous permet de régler le Home Menu comme premier écran pour l'utilisateur. • ON: Home menu s'affiche comme premier écran. • OFF: Ne pas afficher le Home menu comme premier écran.

Fonction Hôtel du téléviseur		Description
Catégorie	Élément	
REACH Solution	REACH RF Mode	Vous pouvez activer ou désactiver la fonction REACH RF Mode. Lorsqu'il est réglé sur On, le téléviseur peut fonctionner avec le REACH Server (Modulator) par le biais de la chaîne RF (câble télévision numérique).
	REACH IP Mode	Vous pouvez activer ou désactiver la fonction REACH IP Mode. Lorsqu'il est réglé sur On, le téléviseur peut fonctionner avec le REACH IP Server par le biais du réseau IP.
	Server URL Setting	Vous pouvez entrer l'adresse du REACH IP Server. (Exemple : http://192.168.1.2:443)
	REACH Channel	C'est un DTV Cable Channel PTC Number pour recevoir les REACH Data lorsque le REACH RF Mode est activé. La valeur doit être la même que celle réglée sur le REACH Server (Modulator).
	Group ID	Vous pouvez régler le Group ID du téléviseur pour gérer les téléviseurs en groupes dans le REACH Server (Modulator).
	REACH Update Time	Vous pouvez régler l'heure précise pour recevoir et mettre à jour les REACH Data du REACH Server (Modulator). (Fonctionne lorsque le cordon d'alimentation CA est branché et que l'alimentation est coupée). • OFF: Vous pouvez désactiver la fonction REACH Update Time function. • 1hour: 1 heure après que l'alimentation du téléviseur est coupée • 2hours: 2 heures après que l'alimentation du téléviseur est coupée • 12:00 am: 12:00 am • 2:00 am: 2 h tous les jours • 12:00 pm: 24 h tous les jours • 2:00 pm: 14 h tous les jours
	REACH Update Immediate	Lorsqu'il est réglé à On, le téléviseur reçoit et met à jour les REACH Data du REACH Server (Modulator) dès que l'alimentation est coupée. (Fonctionne lorsque le cordon d'alimentation CA est branché et que l'alimentation est coupée).
	REACH Config Version	Affiche la version de TV Configuration Data reçue du REACH Server.
H.Browser Solution	H.Browser Mode	Vous pouvez activer ou désactiver le H.Browser Mode et exécuter la H.Browser Web App.
	URL Launcher Setting	Menu de paramètres H.Browser Solution • Install Web App: Entrez l'adresse H.Browser Server URL là où se trouvent les fichiers Web App et sssp_config.xml. • Uninstall: Vous pouvez supprimer la Web App installée • Timeout setting: Règle la période de temporisation pour la connexion à l'URL. • Developer Mode: Si vous avez utilisé l'option Tizen Studio (SDK) pour le développement, vous pouvez vous connecter à l'option Host PC (dont le SDK est installé) pour utiliser l'outil de développement.
HMS	HMS Mode	Vous pouvez activer ou désactiver la fonction HMS Mode. Lorsqu'il est réglé sur On, le téléviseur peut fonctionner avec le HMS Server par le biais du réseau IP.
	HMS Server URL Setting	Vous pouvez entrer l'adresse du HMS Server. (Exemple : http://192.168.1.2:8080)
	HMS Gateway Role	Lorsqu'il y a un téléviseur par pièce, réglez à « Master ». Lorsqu'il y a plusieurs téléviseurs par pièce, réglez le téléviseur principal à « Master » et les autres à « Slave ».
	HMS HalfTicker Display	Réglez à On si vous souhaitez utiliser l'option HalfTicker UI. Lorsqu'elle est réglée à Off, l'option HalfTicker UI n'est pas affichée. Cependant, toutes les touches de raccourci (à l'exception de la touche Room Control) sur la télécommande HMS fonctionne normalement sans l'affichage HalfTicker UI.
Virtual Standby	Virtual Standby Mode	Lorsque le cordon d'alimentation CA est branché et que l'alimentation est coupée, cette option permet de maintenir les fonctionnalités importantes du téléviseur même lorsque l'écran est éteint. – La consommation électrique peut varier en fonction de l'environnement.
	Reboot Time	Une fois que l'alimentation du téléviseur est coupée (en mode Virtual Standby Mode) s'il n'y a pas de saisie de la part de l'utilisateur dans les limites du Reboot Time, le téléviseur se remet en marche et passe de nouveau en Virtual Standby Mode.
Room Number	Room Number	Vous pouvez régler le numéro de la chambre où se trouve le téléviseur.

✎ Reportez-vous au manuel de solution respectif pour avoir des instructions détaillées au sujet des fonctions et configurations des solutions telles que REACH, HMS, et H.Browser.

✎ REACH (Remote Enhanced Active Control for Hospitality) est un module de commande interactif professionnel qui vous permet d'effectuer des mises à jour du micrologiciel du téléviseur, de cloner des données, de modifier le classement des chaînes et de fournir les contenus REACH et TICKER simultanément sur plusieurs centaines de téléviseurs de l'hôtel. Les fonctions REACH ne sont disponibles qu'en mode Hors ligne. Le serveur REACH est vendu séparément. Reportez-vous au manuel du serveur REACH fourni avec le produit pour en savoir davantage sur son fonctionnement.

Message d'accueil

La fonction de message d'accueil sert à afficher un message personnalisé sur le téléviseur à toutes les fois que vous le mettez sous tension.

- Les réglages du message sont faits à partir du menu d'options Hôtel.
- Réglez le message d'accueil sur ON pour afficher le message lorsque le téléviseur est mis sous tension.

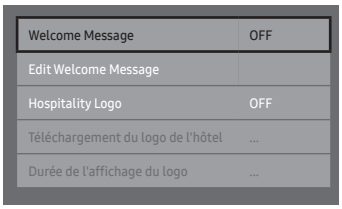

- Vous pouvez définir un message d'accueil et modifier le menu des services de l'hôtel.
- Vous pouvez modifier le message d'accueil en utilisant le clavier à l'écran dans l'affichage « **Modifier le message d'accueil** » (Voir l'illustration ci-dessous.)

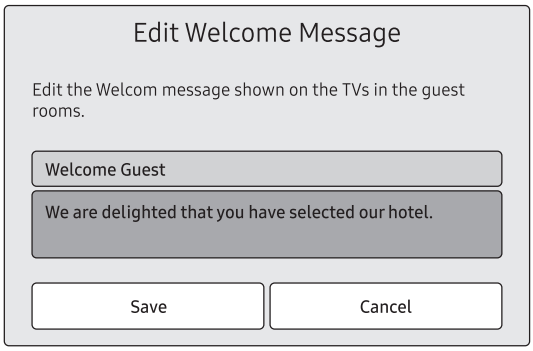

- À l'aide des flèches directionnelles de la télécommande, pour entrer le titre et le message, et sélectionnez **Enregistrer**.

Logo de l'hôtel

La fonction du logo de l'hôtel permet d'afficher l'image de l'hôtel lorsque le téléviseur est mis sous tension.

- Les réglages du logo de l'hôtel se trouvent dans les menus du mode Hôtel.
- Les options des menus Téléchargement du logo et Affichage du logo sont activées lorsque vous activez l'option Logo de l'hôtel.
- Si une image du logo est mémorisée et que l'option du logo de l'hôtel est activée, le logo s'affiche à la mise sous tension du téléviseur.
- Le logo de l'hôtel ne s'affiche pas lorsque l'option du logo de l'hôtel est désactivée, et ce même si l'image du logo a été téléchargée dans le téléviseur.

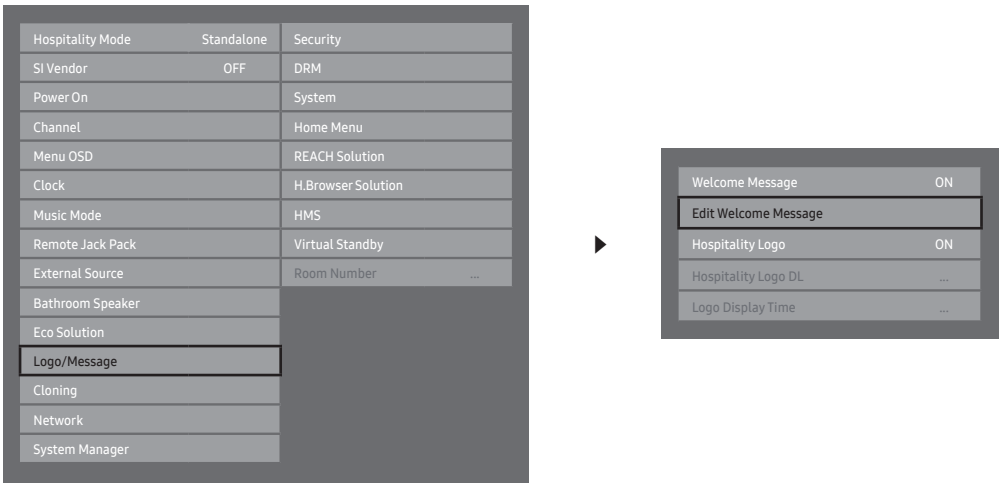

- Logo de l'hôtel
  - Cette option vous permet de choisir d'afficher ou non l'image du logo de l'hôtel.
  - La valeur par défaut est OFF.
  - Peut être réglé à BMP, AVI, BOTH.
  - Si le logo est réglé sur BMP, AVI, BOTH, les options des menus Téléchargement du logo et Durée de l'affichage du logo deviennent accessibles.
  - Le codec DivX n’est pas pris en charge.
- Téléchargement du logo
  - Cette option vous permet de télécharger l'image du logo dans la mémoire du téléviseur à partir d'un dispositif USB.
  - Le message d'attente s'affiche lorsque l'image est copiée dans le téléviseur.
  - Le message « Terminé » s'affiche lorsque l'opération de copie s'est effectuée avec succès.
  - Le mot « Échec» s'affiche lorsque l'opération de copie a échoué.
  - Le message « **Aucune clé USB** » s'affiche lorsqu'aucune clé USB n'est branchée.
  - Le message **No File** s'affiche s'il n'y a aucun fichier à copier sur un dispositif USB ou si le fichier n'a pas le bon format (seuls les fichiers BMP et AVI sont pris en charge). Si le message « Aucun fichier » s'affiche alors que votre dispositif USB contient un fichier du logo, vérifiez le format du fichier.
- Format de fichier du logo
  - Le téléviseur prend en charge tous les formats de fichiers.
  - Les fichier doivent avoir les noms « samsnug_image.* » et «samsung_video.* ».
  - La taille maximale des fichiers peut être de 50 Mo pour les modèles intelligents,
  - Le téléviseur ne modifie pas le format ou l'échelle de l'image.

Clonage USB

La fonction de clonage USB vous permet de télécharger des paramètres configurés par l'utilisateur (**Image**, **Son**, **Chaîne**, **Configuration** et **Configuration de l'hôtel**) d'un téléviseur à un dispositif USB, puis de télécharger les paramètres du dispositif USB vers d'autres téléviseurs. Ceci vous permet de

créer un fichier de réglages standards et le transférer à tous les téléviseur de votre établissement.

✎ Une fois le clonage terminé, certaines fonctionnalités sont appliquées lors de la remise sous tension du téléviseur.

- **Clonage du téléviseur vers une clé USB** : Permet de copier des paramètres de menu mémorisés d'un téléviseur vers un dispositif USB.

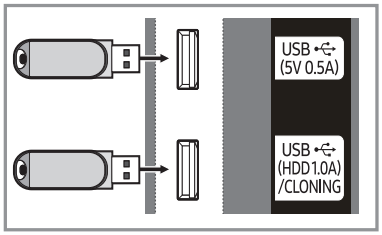

1. Insérez le dispositif USB dans le port USB à l'arrière du téléviseur.
2. Entrez dans le menu des options de l'hôtel en appuyant sur les touches suivantes dans l'ordre.
   MUTE → 1 → 1 → 9 → Sélectionner
3. Appuyez sur la touche ▲ ou ▼ pour sélectionner **Cl one**: **TV à USB**, et appuyez sur la touche Sélectionner.
4. Lorsque le message **Clonage** : **du téléviseur vers le dispositif USB** s'affiche, Appuyez sur la touche Select.
5. Le téléviseur affiche un des messages suivants :
   - **Terminé** : l'opération de copie s'est effectuée avec succès.
   - **Échec** : l'opération de copie a échoué.
   - **Pas d'USB** : aucun dispositif USB n'est connecté.

Le fichier cloné portera l'étiquette T-KTMAKUCB.

✎ Les valeurs clonées sont celles qui figurent dans le menu latéral du client (luminosité, taille de l'image, contraste, etc.) et le menu latéral de l'hôtel.

Clonage d'une clé USB vers le téléviseur : Copie des paramètres de menu mémorisés et les données relatives aux données d'un dispositif USB vers un téléviseur.

✎ **Raccourci** : mettez le téléviseur hors tension, insérez le dispositif USB, mettez le téléviseur sous tension puis appuyez sur la touche Sélectionner durant 5 secondes.

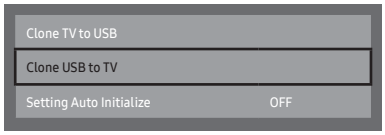

Pour cloner les données vers le téléviseur à l'aide du menu de l'hôtel, procédez comme suit :

1. Mettez le téléviseur hors tension.
2. Insérez le dispositif USB dans le port USB à l'arrière du téléviseur.
3. Mettez le téléviseur sous tension.
4. Entrez dans le menu Hôtel en appuyant sur les touches suivantes dans l'ordre.
   MUTE → 1 → 1 → 9 → Sélectionner
5. Appuyez sur la touche ▲ ou ▼ pour sélectionner « Clonage du dispositif USB vers le téléviseur », puis sur Sélectionner.
6. Lorsque le message **Clonage** : du dispositif **USB vers le téléviseur** s'affiche, Appuyez sur la touche Sélectionner.
7. Le téléviseur affiche un des messages suivants :
   - **Terminé** : l'opération de copie s'est effectuée avec succès.
   - **Échec** : l'opération de copie a échoué.
   - **Pas d'USB** : aucun dispositif USB n'est connecté.
   - **Aucun fichier** : Il n'y a aucun fichier à copier vers le dispositif USB. Si vous voyez le message « Aucun fichier », vérifiez le dossier sur votre dispositif USB. Le nom du dossier doit être T-KTMAKUCB.

     ✎ Les tableaux contenant les paramètres clonés dans les menus Interactif et Hôtel hors ligne sont présentés à la page suivante.

Conditions préalables relatives au clonage (vérifier ce point)

– Le clonage peut se faire selon le même modèle (la même version).

– Avant de procéder au clonage, tous les affichages doivent être mis à jour selon la toute dernière version (même version).

Paramètres clonés dans le menu Hôtel

✎ Certains modèles ne prennent pas en charge cette option de menu.

Élément du menu		Sous-option	Cloné ou non
Hospitality Mode		Standalone / Interactive Default : Standalone	Yes
SI Vendor		Interactive mode : Samsung / OCC / MTI / Nstreams / Enseo / Cardinal / Guestek / SeaChange / EBL / MDC/Innvue Standalone mode : OFF / Smoovie	Yes
Power On	Power On Channel	User Defined / Last Saved	Yes
	Power On Channel Num	***	Yes
	Power On Channel Type	ATV / DTV / CATV / CDTV / IPTV	Yes
	Power On Volume	User Defined / Last Saved	Yes
	Power On Volume Num	0~100	Yes
	Min Volume	0~100	Yes
	Max Volume	0~100	Yes
	Power On Source	TV / HDMI / HDMI/DVI / AV / COMP / Last Saved	Yes
	Power On Option	Power On / Standby / Last Option	Yes
Channel	Channel Setup	—	No
	Channel Editor	—	No
	Channel Bank Editor	—	No
	Mixed Channel Map	On / Off	Yes
	Dynamic SI	On / Off	Yes
	MyChannel	On / Off	Yes
Menu OSD	Picture Menu Lock	On / Off	Yes
	Menu Display	On / Off	Yes
	Channel Menu Display	On / Off	Yes
	Panel Button Lock	Unlock / Lock / OnlyPower / Menu/Source	Yes
Clock	Clock Type	Standalone mode: Off/Ext. Clock	Yes
	Local Time	Standalone: Manual / Time Channel Interactive: Manual / Auto / Time Channel	Yes
	Time Format	12 Hour / 24 Hour	Yes
	Clock Test	Failure / Success	Yes
	Clock Normal Dim.	0~4	Yes
	Clock Standby Dim.	0~4 /0~1	Yes
	Timer Type	WakeUp/OnOff	Yes
	Time Channel Type	DTV / CDTV	Yes
	Time Channel Num	***	
Music Mode	Music Mode AV	On / Off	Yes
	Music Mode Comp.	On / Off	Yes
	Music Mode Backlight	On / Off	Yes
Remote Jack Pack	Priority AV	1~2	Yes
	Priority HDMI	1~2	Yes
	HDMI Option	HDMI1/DVI / HDMI2 / HDMI3	Yes
	HDMI Music Mode	On / Off	Yes
External Source	Video Out	On / Off	Yes
	USB Pop-up Screen	Default / Automatic / Disable	Yes
	External Source Banner	On / Off	Yes
	Auto Source	On / Off	Yes
	Anynet+Return Source	Power On Src / Last Source / Each model source list (AV1, COMP, PC, HDMI1...)	Yes
Bathroom Speaker	SubAmp Mode	0~2	Yes
	SubAmp Volume	0~32	Yes
Eco Solution	Power Saving Mode	Off / Low / Medium / High	Yes
Logo / Message	Welcome Message	On / Off	Yes
	Edit Welcome Message	—	Yes
	Hospitality Logo	Off / BMP / AVI / BOTH	Yes
	Hospitality Logo DL	—	Yes
	Logo Display Time	3 second / 5 second / 7 second	Yes

Élément du menu			Sous-option	Cloné ou non
Cloning	Clone TV to USB		—	No
	Clone USB to TV		—	No
	Setting Auto Intialize		On / Off	Yes
Network	Network Setup		—	No
	Apps ID Setting		—	Yes
	Apps Setting		—	No
	Service Discovery		On / Off	Yes
	LAN OUT		On / Off	Yes
	VLAN ID		On / Off	Yes
	Solution VLAN ID		—	Yes
	Device VLAN ID		—	Yes
	ARP Interval		2s / 5s / 10s / 30s / 60s / 120s / 180s	Yes
System Manager			—	No
Security	FactoryLock		On / Off	Yes
	Password Popup		On/Off	Yes
	Password Input		—	No
	Password Setting		—	Yes
	Password Reset		—	No
	Security Mode		On/Off	Yes
	USB		Enable/Disable	Yes
	HDMI		Enable/Disable	Yes
DRM	DRM Mode		PI Model - OFF/LYNK DRM/ProIdiom/LYNK DRM, PI Non PI Model - OFF/LYNK DRM	Yes
	PI AES Data		0x0000	No
System	Self Diagnosis for TV		—	No
	Self Diagnosis for HTV	PI DTV Channel Key Loss	Ok/Failure	No
		STB SI Vendor Setting	Si Name Ok/Failure	
		Bathroom AMP	Ok/Failure	
		RTC	Ok/Failure	
	Software Update		—	No
	Sound Bar Out		On / Off	Yes
	Contact Samsung		—	No
	Standby LED		On/Off	Yes
	TV Reset		—	No
Home Menu	Home Menu Display		On / Off	Yes
	Home Menu Editor		—	Yes
	Home Menu Auto Start		On / Off	Yes
REACH Solution	REACH RF Mode		On/Off	Yes
	REACH IP Mode		On/Off	Yes
	Server URL Setting		—	Yes
	REACH Channel		***	Yes
	REACH Update Time		OFF / 1hour / 2hour / 12:00 am / 2:00 am / 12:00 pm / 2:00 pm	Yes
	REACH Update Immediate		On/Off	Yes
	Group ID		ALL, 1 - 511	No
	REACH Config Version		—	No
H.Browser Solution	H.Browser Mode		On / Off	Yes
	URL Launcher Setting		—	Yes
HMS	HMS Mode		On/Off	Yes
	HMS Server URL Setting		—	Yes
	HMS Gateway Role		Master/Slave	Yes
	HMS HalfTicker Display		On / Off	Yes
Virtual Standby	Virtual Standby Mode		On / Off	Yes
	Reboot Time		OFF / 5 / 15 / 30 / 60	
Room Number			—	No

Télécommande multi-codes

La télécommande multi-codes est une télécommande spécialement conçue pour contrôler plusieurs téléviseurs.
Cette fonction est utile lorsqu'il y a plusieurs téléviseurs dans un lieu.
Il est possible de contrôler jusqu'à 10 téléviseurs sans qu'il y ait de conflit, chacun ayant un code ID différent, avec une seule télécommande. Les numéros d'ID sont
affichés sur chaque menu à l'écran des téléviseurs.
Le code ID initial de chaque téléviseur est 0.

- Il est possible d'initialiser et de réinitialiser le code ID en mode Télévision analogique ou en mode PC. (non disponible dans le mode Numérique.)
- Il est possible d'établir le code ID à un chiffre entre 0 et 9.
- Pour définir le code ID du téléviseur, suivez les étapes ci-après :
  1. Orientez la télécommande vers le téléviseur, puis appuyez simultanément sur les touches MUTE et RETURN de la télécommande durant plus de 7 secondes. Lorsque vous relâchez les touches, le téléviseur affiche l'ID actuel au milieu de l'écran et le message « Le code de la télécommande est fixé à 0 » s'affiche. Si vous voulez le modifier, entrez le chiffre en question. »
  2. Appuyez sur le numéro de la télécommande que vous voulez attribuer au téléviseur. Le texte qui suit s'affichera à l'écran : « Code de la télécommande remplacé par x. »

  Voir l'exemple ci-dessous.

  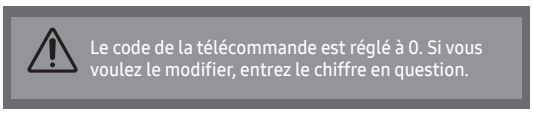

  Exemple : si vous voyez le message ci-dessous et si vous appuyez sur la touche 1, le téléviseur et la télécommande auront le code ID 1. Le téléviseur affiche alors le message suivant : « Le code de la télécommande a été remplacé par 1. »
  Le téléviseur peut uniquement être commandé par une télécommande dont le code ID est le même, soit 1.
- Pour réinitialiser le code ID, maintenez enfoncées simultanément les touches MUTE et EXIT durant plus de 7 secondes. Lorsque vous relâchez la pression, les codes ID du téléviseur et de la télécommande seront fixés à « 0 ». Le message « Le code de la télécommande est fixé à 0 » s'affiche.

Configuration de l’initialisation automatique

Lorsque vous clonez des paramètres d'un téléviseur à un autre, vous clonez les paramètres du menu latéral à la fois du client et de l'hôtel : Image, Son, Entrée, Chaîne, Configuration et Configuration de l'hôtel. Ainsi, vous avez la possibilité d'attribuer des paramètres standards aux valeurs de tous les menus des téléviseurs de l'hôtel. Si vous permettez aux clients d'accéder aux menus latéraux (par exemple le menu Image), ils peuvent modifier les paramètres des menus en question; ceux-ci ne sont plus standard. Si vous réglez la fonction Configuration de l’initialisation automatique, le téléviseur rétablit automatiquement (initialise) toutes les valeurs du menu latéral du client aux valeurs standards clonées lorsque vous allumez et rallumez le téléviseur. Notez que la fonction Configuration de l’initialisation automatique n'est possible que pour les valeurs clonées du menu latéral du client. Les réglages qui n'ont pas été clonés sont ignorés.

Le tableau ci-dessous contient la liste des paramètres qui sont rétablis aux valeurs clonées lorsque vous activez la fonction Configuration de l’initialisation automatique.

✎ Certains modèles ne prennent pas en charge cette option de menu.

Élément du menu				
Picture	Picture Mode			
	Picture Size Settings	Picture Size		
		Auto Wide		
		4:3 Screen Size		
		Fit to Screen		
	Expert Settings	Backlight		
		Cell Light		
		Brightness		
		Contrast		
		Sharpness		
		Color		
		Tint (G/R)		
		Apply Picture Settings		
		Digital Clean View		
		Auto Motion Plus Settings	Auto Motion Plus	
			Blur Reduction	
			Judder Reduction	
			LED Clear Motion	
		LED Clear Motion		
		Local Dimming		
		Contrast Enhancer		
		HDR+ Mode		
		Film Mode		
		Color Tone		
		White Balance	2 Point	R-Gain
				G-Gain
				B-Gain
				R-Offset
				G-Offset
				B-Offset
			10 Point Settings	10 Point
				Interval
				Red
				Green
				Blue
			20 Point Settings	20 Point
				Interval
				Red
				Green
				Blue
		Gamma		
		. HLG		
		. ST.2084		
		. BT.1886		
		RGB Only Mode		
		Color Space Settings	Color Space	
			Color Gamut	
			Color	
			Red	
			Green	
			Blue	

Élément du menu				
Sound	Sound Output			
	Sound Mode			
	Expert Settings	Balance		
		Equalizer		
		HDMI Input Audio Format		
		Digital Output Audio Format		
		Audio Delay		
		Auto Volume		
		Sound Feedback		
		Welcome Sound		
Broadcasting	Audio Options	Preferred Language		
	Auto Tuning Settings	Standby Auto Tuning		
	Expert Settings	Digital Text (MHEG)		
		Teletext Language Settings	Primary Teletext Language	
			Secondary Teletext Language	Primary Audio Language
				Secondary Audio Language
General	System Manager	Time	Clock	Clock Mode
				Time Zone
				DST
				Time Zone
				GMT
				DST
		Language		
		Auto Protection Time		
	External Device Manager	Anynet+(HDMI-CEC)		
		Game Mode		
		HDMI Black Level		
		Keyboard Manager	Keyboard Language	
			Keyboard Type	
	Eco Solution	Power Saving Mode		
		Motion Lighting		
		Auto Power Off		
	Accessibility	Audio Description Settings	Audio Description	
			Audio Description Volume	
		High Contrast		
		Enlarge		

Mode hôtel - prêt à l'emploi

La fonction Mode hôtel - prêt à l'emploi effectue automatiquement la configuration du mode Hôtel, le réglage du pays, le réglage de l'horloge et du mode d'image lorsque le téléviseur est allumé pour la première fois. Elle s'exécute automatiquement aussi lorsque le téléviseur est allumé pour la première fois suite à une réinitialisation de service.

- Scénario UI

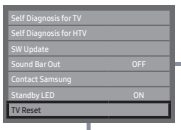

Si vous sélectionnez **Factory Reset**, le téléviseur rétablit toutes les valeurs à leurs réglages par défaut, puis affiche le menu Mode hôtel - prêt à l'emploi. Allez au premier écran prêt à l'emploi d'hôpital illustré ci-dessous.

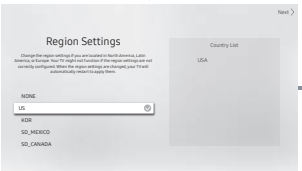

Si vous changez le pays de votre position actuelle

Le téléviseur est mis hors tension et sous tension automatiquement.

Si vous ne changez pas de pays dans votre position actuelle.

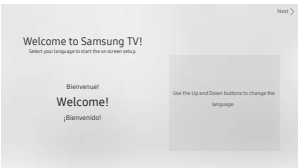

Sélectionnez votre langue.

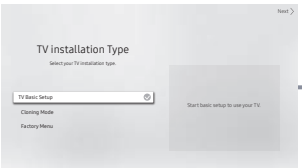

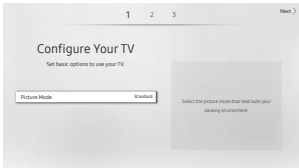

Sélectionnez **Picture Mode**.

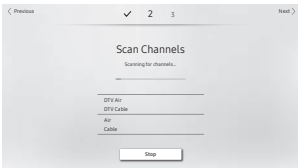

Après le balayage des chaînes, sélectionnez **Next**.

Si vous sélectionnez **Cloning Mode**

Copier les paramètres du système d'un dispositif USB ou d'un serveur vers le téléviseur.

Si vous sélectionnez **Factory Menu**

Terminez la configuration et allez directement au **Factory Menu**.

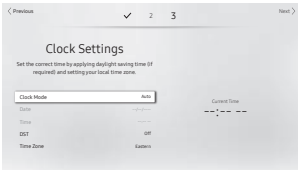

Sélectionnez l'option **Clock Mode**, **DST**, et votre **Time Zone**

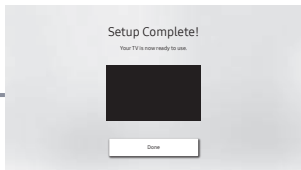

Le menu d'options Hôtel s'affiche.

Appuyez sur la touche POWER pour quitter.

- Réglages relatifs à la région Affichages à l'écran
  - Mis en surbrillance initialement : US
  - Si vous appuyez sur la touche Enter après avoir choisi Modifier, vous pouvez choisir un autre pays.
  - Si un autre pays est sélectionné, le téléviseur s'éteint puis se rallume automatiquement.
  - Si vous sélectionnez le mauvais pays, procédez de nouveau à la réinitialisation du téléviseur après avoir ouvert la section Système du menu Hôtel.
  - Avant de sélectionner le pays, reportez-vous aux informations de la liste de pays située à droite.
- Bienvenue à Samsung TV Affichages à l'écran
  - Mis en surbrillance initialement : Welcome (English)
  - Si vous appuyez sur la touche directionnelle vers la droite, le message « Type d'installation TV » s'affiche.
- Affichage - Type d'installation TV
  - Mis en surbrillance initialement : La configuration de base du téléviseur
  - Si vous appuyez sur la touche directionnelle vers la droite, le message « Configurer votre TV » s'affiche.
- Affichage - Configurez l'affichage de votre téléviseur
  - Mis en surbrillance initialement : Standard.
  - Le téléviseur affiche le Picture Mode et vous pouvez choisir les modes d'image Dynamic ou Standard.
  - Les informations sur le pays figurant dans les paramètres du téléviseur peuvent différer des informations de la liste de pays figurant dans « Paramètres régionaux à l'écran ».
- Affichage - Balayer les chaînes
  - Ensuite, appuyez sur la touche directionnelle vers la droite, le balayage des chaînes commence.
  - Une fois le balayage des chaînes terminée, sélectionnez Suivant.
  - Lorsque le câble RF n'est pas branché,
- Réglez le mode Horloge, H. d'été et Fuseau hor.
  - Mis en surbrillance initialement : Clock Mode: Auto, DST : Off, Time Zone : Eastern
  - Si le téléviseur a été réglé sur les chaînes de diffusion numériques et que ces dernières transmettent de l'information sur la date et l'heure, réglez le mode Clock Mode à Auto. La date et l'heure seront réglées automatiquement par le téléviseur.
  - Si le téléviseur n'est pas réglé sur les chaînes de diffusion numériques, réglez le Clock Mode à Manual, et ensuite réglez manuellement la date et l'heure.
  - Mettez le mode DST à On ou Off pour appliquer ou non l'heure avancée.
  - Sélectionnez votre fuseau horaire sur la carte qui s'affiche.

Procédure de mise à niveau du logiciel à partir d'un dispositif USB

Samsung pourrait mettre à votre disposition des mises à niveau du logiciel pour votre téléviseur. Veuillez appeler la ligne de soutien technique hôtelier Samsung au 1-866-894-0524 pour obtenir des renseignements sur le téléchargement des dernières versions et la mise à niveau du logiciel à l'aide d'une clé USB qu'il faut brancher au port USB du téléviseur.

Au moment de la mise à niveau du logiciel, les réglages vidéo et audio que vous avez effectués seront remplacés par les réglages par défaut (du fabricant). Nous vous recommandons de cloner les paramètres de l'hôpital afin de pouvoir les rétablir facilement après la mise à niveau.

Pour la mise à niveau du logiciel du téléviseur, suivez les étapes ci-après :

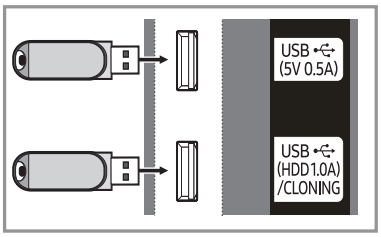

1. Insérez une clé USB contenant la mise à niveau du logiciel dans le port USB situé sur le côté du téléviseur.
2. Appuyez sur la touche MENU pour afficher le menu.
   Appuyez sur la touche ▲ ou ▼ pour sélectionner **Support tech.**, puis appuyez sur la touche Sélectionner.
3. Appuyez sur la touche ▲ ou ▼ pour sélectionner **Mise à jour du logiciel**, puis appuyez sur la touche Sélectionner.
   Le message « **Recherche du dispositif USB par balayage. Cela peut durer plus d'une minute.** » s'affiche.
4. Le message « **Mettre à niveau la version XXXX en passant à la version XXXX? Le système sera réinitialisé après la mise à niveau.** » s'affiche.
   Appuyez sur la touche ◄ ou ► pour sélectionner **OK**, puis appuyez sur la touche Sélectionner.

Veillez à ne pas interrompre l'alimentation ou retirer le lecteur USB pendant que la procédure de mise à niveau est en cours. Le téléviseur se mettra hors tension et redémarrera automatiquement une fois la mise à niveau terminée. Veuillez vérifier la version du logiciel une fois que la mise à niveau est terminée.

Barre de son (AirTrack)

- **Barre de son (AirTrack) et téléviseurs d'hôtel Samsung en 2017**
  - Les téléviseurs d'hôtel et les barres de son (AirTrack) Samsung prennent en charge la fonction ARC (Audio Return Channel) avec HDMI si l'on branche une barre de son (AirTrack) Samsung à un téléviseur d'hôtel Samsung à l'aide d'un câble HDMI; les téléspectateurs peuvent entendre le son du téléviseur par le biais de la barre de son (AirTrack).
  - L'élément de la sortie pour la barre de son (AirTrack) dans le menu Option hôtel vous permet de contrôler la sortie de son du téléviseur lorsqu'il est sous tension.

    Si la sortie de la barre de son est sur Marche, le son du téléviseur sort automatiquement de la barre de son (AirTrack) seulement lorsque le téléviseur est sous tension.

    Si la sortie de la barre de son est sur Arrêt, le son du téléviseur sort automatiquement du haut-parleur du téléviseur seulement lorsqu'il est sous tension.
  - Les modèles prenant en charge la fonction ARC sont présentés ci-après.
    - Barres de son :
      - HW-K450/K550
      - HW-M550/M450/M4500
- **Configuration de la barre de son (AirTrack) au mode Hôtel.**
  1. Réglez les options du menu Hôtel aux valeurs suivantes :
     - Option hôtel > System > Sound Bar Out = On
     - Option hôtel > Power On > Power On Volume = User Defined
     - Option hôtel > Power On > Power On Volume Num > Réglez une valeur supérieure à 0
     - Option hôtel > Power On > Max Volume > Réglez une valeur supérieure à 0
  2. Branchez un câble HDMI de la prise de sortie (OUT) HDMI à l'arrière de la barre de son (AirTrack) au port HDMI (prenant en charge la fonction ARC) sur le téléviseur d'hôtel.
  3. Une fois la barre de son (AirTrack) branchée au téléviseur d'hôtel, mettez ce dernier sous tension; la barre de son (AirTrack) détecte automatiquement le téléviseur et active ainsi le mode Hôtel.

Barre de son (AirTrack), caractéristiques fonctionnelles du mode Hôtel :

- La fonction Alimentation Marche\Arrêt est synchronisé avec le téléviseur
- Valeurs par défaut HDMI_CEC réglées sur Marche
- Fonctions seulement par le port de sortie « HDMI OUT »
- Désactive la touche « Input mode » en mode VFD pour éviter tout changement imprévu de la source audio.
- Obtient les réglages ajustables Alimentation Marche et Volume maximum dans l'option de menu Hôtel du téléviseur. Cependant, les valeurs Alimentation Marche, Volume et Volume maximum sont égales à 50 % des réglages Alimentation Marche, Volume et Volume maximum dans l'option de menu Hôtel du téléviseur. Exemple : Lorsque l'alimentation du téléviseur est sur Marche, le Volume = 20 et le volume maximum = 90; donc, lorsque l'alimentation de la barre de son est sur Marche, le Volume = 10 et le Volume maximum = 45.
- Pour utiliser le **Guide vocal** alors qu'un appareil externe est branché à DIGITAL AUDIO OUT (OPTICAL) ou au terminal HDMI IN 3 (ARC) assurez-vous de sélectionner **PCM** sous MENU > **Sound** > **Expert Settings** > **Digital Output Audio Format**.

Éditeur de la banque de chaînes (Programmation Smoovie seulement)

L'éditeur de la banque de chaînes utilisé conjointement avec la télécommande SMOOVIE permet de contrôler l'accès des clients aux chaînes. L'éditeur de la banque de chaînes offre trois banques de chaînes et permet de sélectionner les chaînes qui seront accessibles à partir de chacune des banques. Des cartes bancaires correspondant aux banques de l'éditeur de la banque de chaînes peuvent être installées dans la télécommande SMOOVIE. La télécommande donne alors accès uniquement aux chaînes appartenant à la banque de chaînes correspondant à la carte installée. Par conséquent, les chaînes accessibles au client varient en fonction de la carte installée dans la télécommande SMOOVIE.

Configuration de l'éditeur de la banque de chaîne en mode Hors ligne

1. Appuyez sur MUTE → 1 → 1 → 9 → Sélectionner sur la télécommande pour passer au menu Hôtel hors ligne.
2. Allez à **SI vendor**, puis sélectionnez : « **Smoovie** »
3. Chercher l'option de menu « **Channel** » → « **Channel Bank Editor** ».
4. Entrez le mode « **Channel Bank Editor** ».

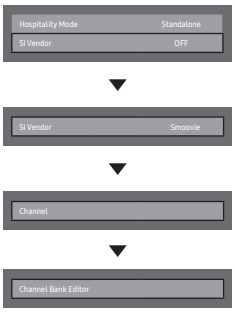

<Selon la région et le modèle, il se peut que certaines options de menu n'existent pas.

5. Modifier la banque de chaînes. Un exemple est donné ci-dessous.
   a. Bank1 (canal gratuit) : Sélectionnez les chaînes qui sont accessibles lorsque la télécommande fonctionne sans carte.
   b. Bank2 (carte familiale - verte) : Sélectionnez les chaînes qui sont accessibles lorsque la télécommande fonctionne avec la CARTE VERTE.
   c. Bank3 (carte adultes - rouge) : Sélectionnez les chaînes qui sont accessibles lorsque la télécommande fonctionne avec la CARTE ROUGE.

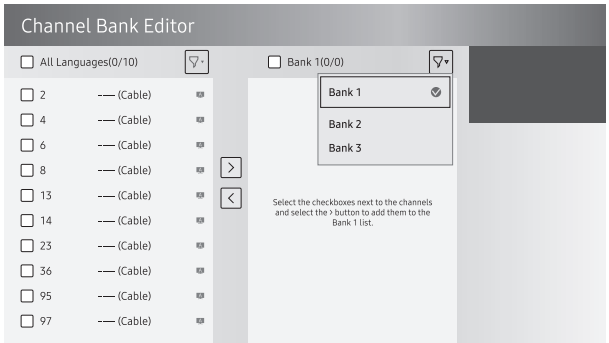

Renseignements sur les télécommandes SMOOVIE

- Si vous sélectionnez SMOOVIE comme fournisseur SI, vous devez utiliser des télécommandes SMOOVIE dans votre établissement.
- Les clients avec une télécommande n'ayant pas de carte ne peuvent voir que les chaînes de la banque 1 (Bank 1).
- Les clients utilisant les touches numériques de la télécommande pour changer de chaîne n'ont accès qu'aux chaînes de la banque 1 (Bank 1).
- Les clients ayant installé une carte verte ou rouge dans la télécommande doivent utiliser les touches de flèches (Haut/Bas) pour changer de chaîne.
- Le programme ou la liste des chaînes ne contient que les chaînes de la banque 1 (Bank 1).

Marche à suivre pour la configuration de Smoovie

Étape	Configuration Smoovie TV (air ou câble)	
	Seules les options air ou câble sont utilisées	Seules les options air ou câble sont utilisées
	Le téléviseur se met en marche en mode Hôtel - prêt à l'emploi	Si vous avez terminé dans le mode Hôtel - prêt à l'emploi&
1	Passez à travers toutes les étapes de la configuration prêt à l'emploi (y compris le réglage automatique air ou câble)	Ouvrez le menu Hôtel
2	Suite à la configuration prêt à l'emploi, le menu Hôtel s'affiche	Sélectionnez le type de canal - ATV ou ADTV pour Air - CATV ou CDTV pour Câble
3	Sélectionnez le type de canal - ATV ou ADTV pour Air - CATV ou CDTV pour Câble	Sélectionnez Programmation Smoovie dans le menu Hôtel
4	Sélectionnez Programmation Smoovie dans le menu Hôtel	Sélectionnez Configuration des canaux
5	Sélectionnez Configuration des canaux(Cette étape peut être ignorée)	Sélectionnez « Air » ou « Câble » pour exécuter le réglage automatique
6	Sélectionnez « Air » ou « Câble » pour exécuter le réglage automatique (Cette étape peut être ignorée)	Définition des chaînes dans l'éditeur de la banque de chaînes
7	Définition des chaînes dans l'éditeur de la banque de chaînes	Après avoir mis le téléviseur hors tension et sous tension, il est prêt à être utilisé par les clients
8	Après avoir mis le téléviseur hors tension et sous tension, il est prêt à être utilisé par les clients	

Éditeur de chaînes

L'éditeur de chaînes vous permet de modifier les numéros et les noms des chaînes mémorisées par le téléviseur. À l'aide de l'éditeur de chaînes, vous pouvez :

– Modifie les noms et numéros de chaînes, gère les groupes de genre et de langue et supprime les chaînes.

– Application du mode Sourdine vidéo aux chaînes sélectionnées. La sourdine vidéo ferme l'affichage vidéo d'une chaîne et n'émet que le son, une icône de haut-parleur s'affichant alors à l'écran.

L'éditeur de chaînes vous permet d'afficher aisément l'information relative aux chaînes sans avoir à afficher chacune des chaînes directement.

<Selon la région et le modèle, il se peut que certaines options de menu n'existent pas.>

Étapes générales pour l'utilisation de l'éditeur de canaux en mode Hors ligne

Étape	Description générale
1	Exécutez l'option « Enregistrement automatique des canaux » à partir du menu Hôtel.
2	Ouvrez l'option « Éditeur de canaux » à partir du menu Hôtel.
3	Sur une feuille de papier, compilez une liste des canaux que vous voulez avoir dans l'ordre voulu.
4	Réorganisez les chaînes et changez les noms de chaînes à l'aide des options de la barre de menu.
5	Appuyez sur la touche EXIT ou RETURN pour quitter.
<Reportez-vous aux pages 44 à 46 pour obtenir une description détaillée du fonctionnement de l'éditeur de canaux.>	

La figure ci-dessous vous donne un exemple de ce qui s'affiche à l'écran lors de l'utilisation de **l'éditeur de canaux**.

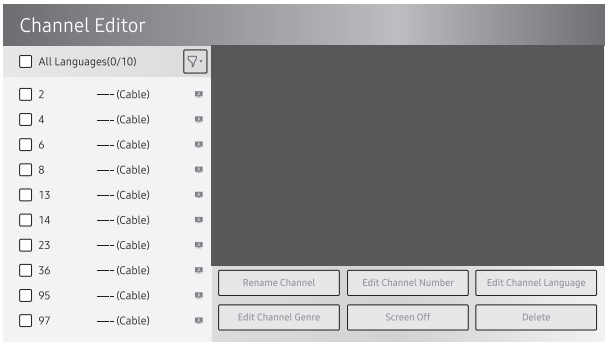

- **A** Indique une chaîne analogique.
- Les chaînes sans **A** sont des chaînes numériques.

  ✎ Si SI dynamique est activité dans le menu des options d'accueil, l'Éditeur de chaînes n'affichera aucune chaîne numérique. Vous devez désactiver l'option SI dynamique avant de pouvoir appliquer l'Éditeur de chaînes aux chaînes numériques.

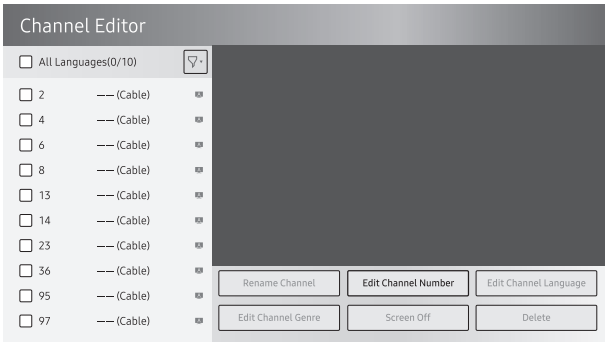

- Modifier le numéro de canal

  Utilisez la fonction **Modifier le numéro** pour changer le numéro de la chaîne que vous avez sélectionnée.

  Suivez les étapes suivantes pour changer un numéro de canal :

  1. Choisissez une chaîne dans l'écran de **modification d'un canal**.
  2. Utilisez la touche directionnelle pour déplacer le **Modifier le numéro**, et la touche Sélectionner.
  3. Utilisez la touche Haut ou Bas pour changer le numéro de la chaîne.
  4. Sélectionnez **OK** lorsque vous avez terminé puis appuyez sur la touche Sélectionner.

     ✎ Lorsque vous modifiez le numéro d'un canal, l'information sur la chaîne n'est pas mise à jour automatiquement.

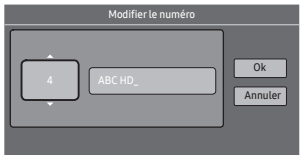

- Renommer une chaîne

  Utilisez la fonction **Renommer un canal** pour changer le nom de la chaîne que vous avez sélectionnée.

  Pour changer le nom d'une chaîne, procédez comme suit :

  1. Choisissez une chaîne dans l'écran de **modification d'un canal**.
  2. Utilisez la touche directionnelle pour déplacer le **Renommer un canal**, et la touche Sélectionner.
  3. À l'aide du clavier affiché à l'écran, entrez le nouveau nom. Utilisez les touches fléchées de votre télécommande pour sélectionner une lettre ou un chiffre puis appuyez sur la touche Enter. Répétez pour chacune des lettres ou chiffres que vous voulez sélectionner.
  4. Une fois terminé, sélectionnez **Fait** dans le bas de l'écran puis appuyez sur la touche Sélectionner.

Les sources externes de ce téléviseur sont affichées sur la dernière page du menu Éditeur de canaux tel qu'illustré dans l'exemple ci-dessous.
Dans l'exemple, deux sources externes sont branchées au téléviseur : HDMI2 et AV.

– Vous pouvez assigner une nouvelle chaîne à une source externe à la fin de la liste, en sélectionnant **Modifier le numéro**, et ensuite en utilisant les touches directionnelles sur la télécommande pour sélectionner le numéro de chaîne.
– Vous pourrez par la suite, syntoniser la chaîne attribuée à la source externe pour accéder à la source sans avoir à ouvrir le menu Source du téléviseur.

Après avoir attribué le numéro de canal 997 à la source AV.

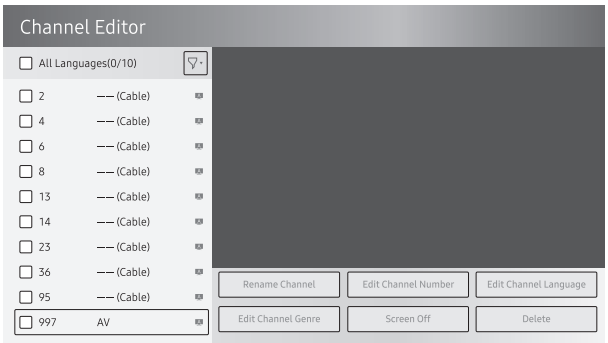

Installation du support mural

Installation de l'ensemble de fixation murale

Vous pouvez installer le téléviseur au mur à l'aide d'un ensemble de fixation murale (vendu séparément).

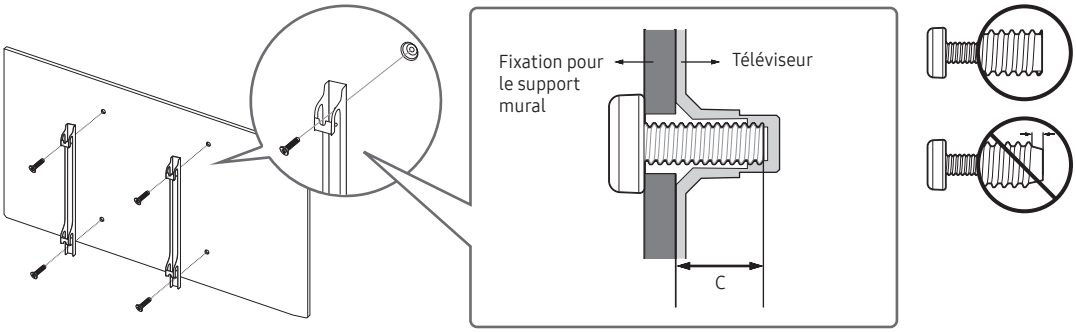

✎ La forme du produit peut différer selon le modèle.

Installation de l'ensemble de fixation murale

L'ensemble de fixation murale (vendu séparément) permet de fixer le téléviseur au mur.

Pour obtenir des instructions détaillées sur l'installation du support mural, consultez les instructions fournies avec l'ensemble. Demandez l'aide d'un technicien pour l'installer. Samsung Electronics ne saurait être tenue responsable des dommages causés à l'appareil ni des blessures si vous tentez d'installer le support vous-même.

Fixation du téléviseur au mur

Mise en garde : Le fait de tirer, de pousser ou de monter sur le téléviseur peut en provoquer la chute. Assurez-vous notamment que vos enfants ne se suspendent pas au téléviseur ni le déséquilibrent. Il pourrait basculer et causer des blessures sérieuses ou un décès. Suivez toutes les mesures de sécurité indiquées dans la brochure de votre téléviseur. Pour une stabilité et une sécurité accrues, vous pouvez acheter et installer un dispositif anti-chute tel que décrit ci-dessous.

Pour empêcher le téléviseur de tomber

✎ Ensemble de dispositif de retenue pour téléviseur vendu séparément. Pour acheter le dispositif de retenue pour téléviseur, communiquez avec le centre de service à la clientèle SAMSUNG.

1. Posez les vis dans le support mural et les visser fermement dans le mur. Assurez-vous que les vis sont fermement fixées dans le mur.

✎ Nous vous recommandons fortement d'introduire les vis dans un montant.

2. Posez les vis dans le support mural et les visser fermement dans les orifices de passage de vis de la paroi VESA à l'arrière du téléviseur.
3. Reliez le support du téléviseur au support fixé au mur à l'aide d'une corde ou d'un câble solide puis attachez la corde ou le câble fermement aux supports.

✎ Assurez-vous que tous les points d'ancrage sont solides. Vérifiez périodiquement les points d'ancrage afin de détecter tout signe de fatigue ou de bris. En cas de doute au sujet des points d'ancrage, communiquez avec un installateur professionnel.

✎ Installez le téléviseur à proximité du mur de sorte qu'il ne se renverse pas.

✎ Branchez la corde ou le câble de façon à ce que le support mural soit fixé à une hauteur identique ou inférieure à celles du téléviseur. Retirez la corde ou le câble avant de déplacer le téléviseur.

Spécifications de l'ensemble de fixation murale (VESA)

✎ La trousse d'installation murale n'est pas incluse; elle est vendue séparément.

Installez le support mural sur un mur massif perpendiculaire au plancher. Si vous fixez le support à un matériau de construction autre que le placoplâtre, veuillez communiquer avec votre détaillant local. Si vous l'installez au plafond ou sur un mur incliné, il risque de tomber et de causer des blessures.

✎ REMARQUE

- Les dimensions standard pour les ensembles de fixation murale figurent dans le tableau ci-dessous.
- Les ensembles de fixation murale de Samsung sont fournis avec un guide d'installation détaillé. Toutes les pièces nécessaires à l'assemblage sont fournies.
- N'utilisez pas de vis non conformes aux spécifications VESA relatives aux vis standard.
- N'utilisez pas de vis plus longues que les dimensions standard ou non conformes aux spécifications VESA en la matière. Des vis trop longues pourraient endommager l'intérieur du téléviseur.
- En ce qui a trait aux supports muraux non conformes aux spécifications de la norme VESA relatives aux vis, la longueur des vis peut différer selon les spécifications du support mural.
- Ne serrez pas trop les vis; cela pourrait endommager le produit ou provoquer sa chute et causer des blessures. Samsung décline toute responsabilité dans le cas où de tels accidents se produiraient.
- Samsung ne saurait être tenue responsable des dommages au produit ou des blessures occasionnés par l'utilisation d'un support mural non conforme aux spécifications VESA ou non recommandé, ou si le consommateur ne suit pas les instructions d'installation du produit.
- N'installez pas le téléviseur à un angle d'inclinaison de plus de 15 degrés.
- Il faut deux personnes pour fixer le téléviseur sur un mur.

Taille du téléviseur en pouces	Spécifications VESA de l'orifice de passage des vis (A * B) en millimètres	C (mm)	Vis standard (Longueur*Espacement en mm)	Quantité	
43	200 x 200	18 ~ 20	M8	4	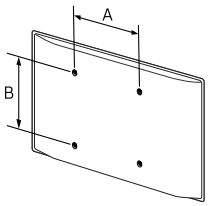
50 ~ 65	400 x 400				
75		20 ~ 22			

N'installez pas le support mural lorsque le téléviseur est sous tension. Il pourrait survenir des blessures causées par un choc électrique.

Utilisation du système antivol Kensington

Un verrou Kensington est un dispositif de sécurité que vous pouvez utiliser pour immobiliser votre téléviseur lorsqu'utilisé dans un endroit public. L'aspect et la méthode de verrouillage peuvent différer de l'illustration en fonction du fabricant. Pour de plus amples renseignements et afin d'utiliser le verrou de façon appropriée, reportez-vous au manuel fourni avec le dispositif Kensington.

Le verrou Kensington n'est pas fourni par Samsung.

✎ Recherchez l'icône « 🔒 » à l'arrière du téléviseur. Une fente Kensington est située à côté de l'icône «🔒» icon.

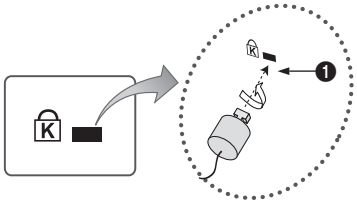

‹Facultatif›

Pour verrouiller le produit, procédez comme suit :

1. Enroulez le câble du verrou Kensington autour d'un grand objet fixe comme un bureau ou une chaise.
2. Faites glisser l'extrémité du câble avec le verrou attaché à travers le bout du câble du verrou Kensington.
3. Insérez le verrou dans la fente Kensington située sur l'appareil ❶.
4. Verrouillez.

✎ Il s'agit d'instructions à caractère général. Pour avoir des instructions précises, reportez-vous au guide de l'utilisateur fourni avec le dispositif de verrouillage.

✎ Ce dispositif de verrouillage doit être acheté séparément.

✎ L'emplacement du verrou Kensington peut varier selon le modèle de télévision.

Spécifications

Facteurs environnementaux Température de fonctionnement Niveau d'humidité en fonctionnement Température d'entreposage Niveau d'humidité en entreposage	50 à 104 °F (10 à 40 °C) 10 à 80 %, sans condensation -4 à 113 °F (-20 à 45 °C) 5 à 95 %, sans condensation	
Nom du modèle	HG43NF690U	HG50NF690U
Résolution d'affichage	3840 x 2160	3840 x 2160
Taille de l'écran (diagonale)	Catégorie de 43 pouces (42.5 pouces en diagonale)	Catégorie de 50 pouces (49.5 pouces en diagonale)
Son (sortie)	20 W	20 W
Rotation du support (Gauche/droite)	20° / 60° / 90°	20° / 60° / 90°
Dimensions (L x H x P) Boîtier Avec support	38.4 x 22.4 x 2.5 pouces (975.8 x 569.0 x 62.6 mm) 38.4 x 24.7 x 8.9 pouces (975.8 x 626.4 x 226.5 mm)	44.4 x 25.8 x 2.5 pouces (1128.9 x 654.4 x 63.2 mm) 44.4 x 28.0 x 8.9 pouces (1128.9 x 711.6 x 226.5 mm)
Poids Sans support Avec support	19.2 lbs (8.7 kg) 26.0 lbs (11.8 kg)	28.0 lbs (12.7 kg) 34.8 lbs (15.8 kg)
Nom du modèle	HG55NF690U	HG65NF690U
Résolution d'affichage	3840 x 2160	3840 x 2160
Taille de l'écran (diagonale)	Classe 55 po (54.6 pouces en diagonale)	Categorie de 65 pouces (64.5 pouces en diagonale)
Son (sortie)	20 W	20 W
Rotation du support (Gauche/droite)	20° / 60° / 90°	20° / 60° / 90°
Dimensions (L x H x P) Boîtier Avec support	48.9 x 28.3 x 2.5 pouces (1242.6 x 718.4 x 63.2 mm) 48.9 x 30.5 x 8.9 pouces (1242.6 x 775.3 x 226.5 mm)	57.6 x 33.2 x 2.5 pouces (1463.5 x 844.5 x 64.6 mm) 57.6 x 36.4 x 14.0 pouces (1463.5 x 923.4 x 355.1 mm)
Poids Sans support Avec support	32.4 lbs (14.7 kg) 39.2 lbs (17.8 kg)	52.5 lbs (23.8 kg) 63.7 lbs (28.9 kg)
Nom du modèle	HG75NF690U	
Résolution d'affichage	3840 x 2160	
Taille de l'écran (diagonale)	Categorie de 75 pouces (74.5 pouces en diagonale)	
Son (sortie)	20 W	
Rotation du support (Gauche/droite)	0°	
Dimensions (L x H x P) Boîtier Avec support	66.5 x 38.2 x 2.6 (pouces) (1688.9 x 971.2 x 66.0 mm) 66.5 x 41.4 x 15.2 (pouces) (1688.9 x 1052.6 x 384.9 mm)	
Poids Sans support Avec support	77.6 lbs (35.2 kg) 85.5 lbs (38.8 kg)	

✎ La conception et les spécifications peuvent faire l'objet de modifications sans préavis.

✎ Cet appareil est un appareil numérique de catégorie B.

✎ Pour les caractéristiques d'alimentation et de consommation électrique, voir l'étiquette fixée au produit.

Résolutions prises en charge pour les signaux d'entrée UHD

- Résolution : 3840 x 2160p, 4096 x 2160p
  - ✎ Le fait que le connecteur HDMI qui prend en charge la fonction **HDMI UHD Color** soit réglé à **Désactiver** permet de prendre en charge le mode UHD 50P/60P aux signaux d'entrée 4:2:0 au maximum, alors qu'un connecteur HDMI pour lequel la fonction **HDMI UHD Color** est réglée à **Activer** prend en charge le mode UHD 50P/60P aux signaux d'entrée 4:4:4 et 4:2:2 au maximum.

Si la fonction de couleur HDMI UHD est réglée sur Arrêt

Fréquence de trames (image/sec)	RVB	YCbCr 4:4:4	YCbCr 4:2:2	YCbCr 4:2:0
24 / 25 / 30	O	O	O	-
50 / 60	-	-	-	O

Si la fonction de couleur HDMI UHD est réglée sur Marche

Fréquence de trames (image/sec)	RVB	YCbCr 4:4:4	YCbCr 4:2:2	YCbCr 4:2:0
24 / 25 / 30	O	O	O	-
50 / 60	O	O	O	O

Résolution d'affichage

Lorsque vous utilisez le téléviseur comme un écran d'ordinateur, vous pouvez choisir une des résolutions standard indiquées dans la colonne Résolution. Le téléviseur se réglera automatiquement à la résolution choisie.

Mode	Résolution	Format d'affichage	Fréquence horizontale (kHz)	Fréquence verticale (Hz)	Fréquence d'horloge (MHz)	Polarité (horizontale/ verticale)
IBM	720 x 400	70 Hz	31.469	70.087	28.322	-/+
MAC	640 x 480	67 Hz	35.000	66.667	30.240	-/-
	832 x 624	75 Hz	49.726	74.551	57.284	-/-
	1152 x 870	75 Hz	68.681	75.062	100.000	-/-
VESA DMT	640 x 480	60 Hz	31.469	59.940	25.175	- / -
	640 x 480	72 Hz	37.861	72.809	31.500	- / -
	640 x 480	75 Hz	37.500	75.000	31.500	- / -
	800 x 600	60 Hz	37.879	60.317	40.000	+ / +
	800 x 600	72 Hz	48.077	72.188	50.000	+ / +
	800 x 600	75 Hz	46.875	75.000	49.500	+ / +
	1024 x 768	60 Hz	48.363	60.004	65.000	- / -
	1024 x 768	70 Hz	56.476	70.069	75.000	- / -
	1024 x 768	75 Hz	60.023	75.029	78.750	+ / +
	1152 x 864	75 Hz	67.500	75.000	108.000	+ / +
	1280 x 720	60 Hz	45.000	60.000	74.250	+ / +
	1280 x 800	60 Hz	49.702	59.810	83.500	- / +
	1280 x 1024	60 Hz	63.981	60.020	108.000	+ / +
	1280 x 1024	75 Hz	79.976	75.025	135.000	+ / +
	1366 x 768	60 Hz	47.712	59.790	85.500	+ / +
	1440 x 900	60 Hz	55.935	59.887	106.500	- / +
	1600 x 900RB	60 Hz	60.000	60.000	108.000	+ / +
	1680 x 1050	60 Hz	65.290	59.954	146.250	- / +
	1920 x 1080	60 Hz	67.500	60.000	148.500	+ / +
	1920 x 1200	60 Hz	74.556	59.885	193.250	- / +

Mode	Résolution	Format d'affichage	Fréquence horizontale (kHz)	Fréquence verticale (Hz)	Fréquence d'horloge (MHz)	Polarité (horizontale/ verticale)
CEA-861	720(1440) x 576i	50 Hz	15.625	50.000	27.000	- / -
	720(1440) x 480i	60 Hz	15.734	59.940	27.000	- / -
	720 x 576	50 Hz	31.250	50.000	27.000	- / -
	720 x 480	60 Hz	31.469	59.940	27.000	- / -
	1280 x 720	50 Hz	37.500	50.000	74.250	+ / +
	1280 x 720	60 Hz	45.000	60.000	74.250	+ / +
	1920 x 1080i	50 Hz	28.125	50.000	74.250	+ / +
	1920 x 1080i	60 Hz	33.750	60.000	74.250	+ / +
	1920 x 1080	24 Hz	27.000	24.000	74.250	+ / +
	1920 x 1080	25 Hz	28.125	25.000	74.250	+ / +
	1920 x 1080	30 Hz	33.750	30.000	74.250	+ / +
	1920 x 1080	50 Hz	56.250	50.000	148.500	+ / +
	1920 x 1080	60 Hz	67.500	60.000	148.500	+ / +
	3840 x 2160	24 Hz	54.000	24.000	297.000	+ / +
	3840 x 2160	25 Hz	56.250	25.000	297.000	+ / +
	3840 x 2160	30 Hz	67.500	30.000	297.000	+ / +
	3840 x 2160	50 Hz	112.500	50.000	594.000	+ / +
	3840 x 2160	60 Hz	135.000	60.000	594.000	+ / +
	4096 x 2160	24 Hz	54.000	24.000	297.000	+ / +
	4096 x 2160	25 Hz	56.250	25.000	297.000	+ / +
	4096 x 2160	30 Hz	67.500	30.000	297.000	+ / +
	4096 x 2160	50 Hz	112.500	50.000	594.000	+ / +
	4096 x 2160	60 Hz	135.000	60.000	594.000	+ / +
HDMI	3840 x 2160	30 Hz	67.500	30.000	297.000	+ / +
	3840 x 2160	25 Hz	56.250	25.000	297.000	+ / +
	3840 x 2160	24 Hz	54.000	24.000	297.000	+ / +
	4096 x 2160	24 Hz	54.000	24.000	297.000	+ / +

✎ REMARQUE

– Le mode entrelacé n’est pas pris en charge.

– Si vous sélectionnez une résolution non standard, votre téléviseur pourrait ne pas fonctionner correctement.

– Les modes séparé et composé sont pris en charge. Le mode synchronisation au vert n'est pas pris en charge.

Dimensions

Vue avant / vue latérale

HG43NF690U

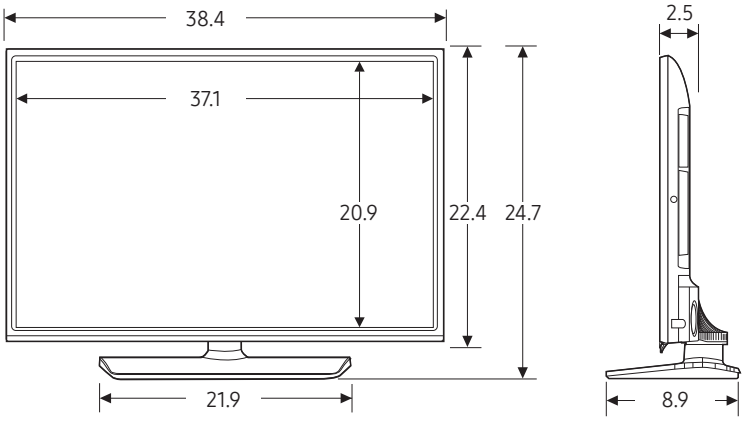

(Unité : pouces)

HG50NF690U

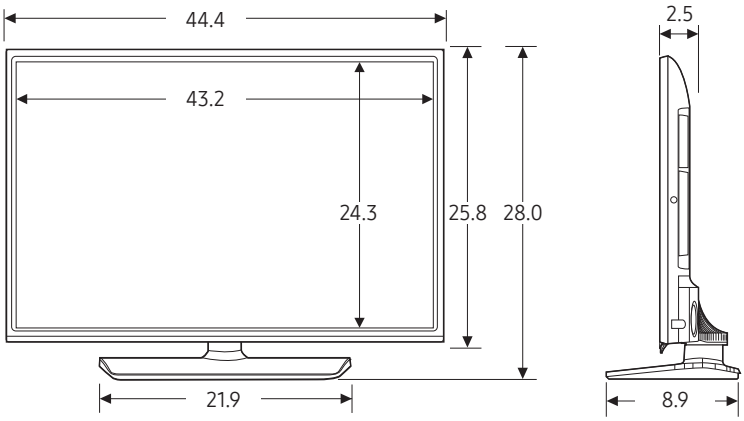

(Unité : pouces)

HG55NF690U

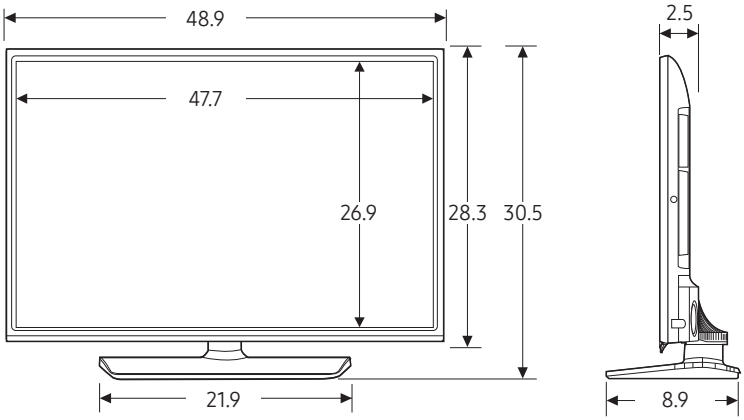

(Unité : pouces)

HG65NF690U

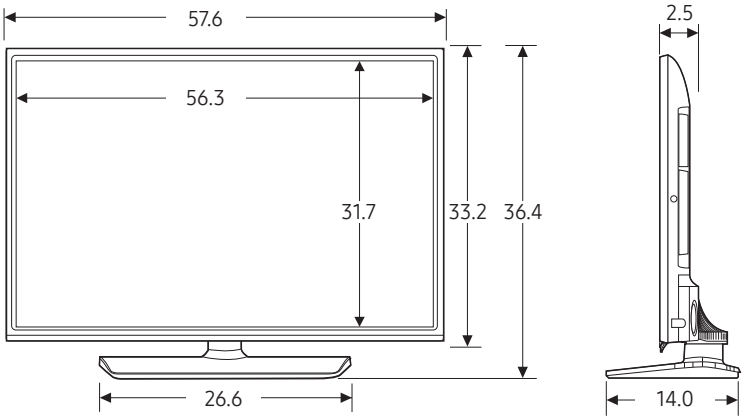

(Unité : pouces)

HG75NF690U

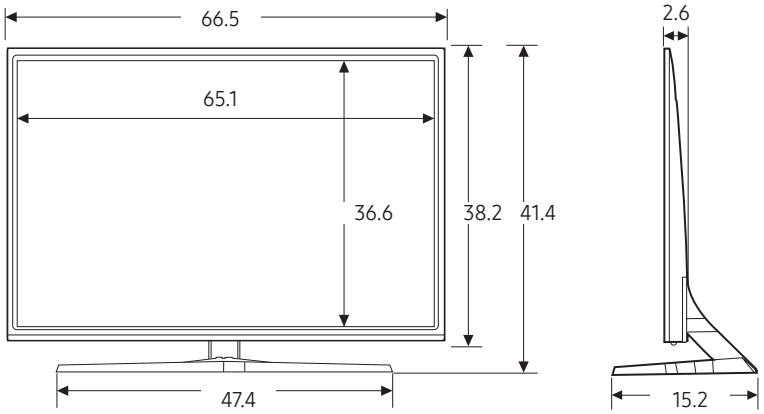

(Unité : pouces)

Panneau des prises / vue arrière

✎ Vous pouvez prendre connaissance des dimensions détaillées à l'adresse displaysolutions.samsung.com.

Détails sur la base du support

- HG43NF690U / HG50NF690U / HG55NF690U

(Unité : pouces)

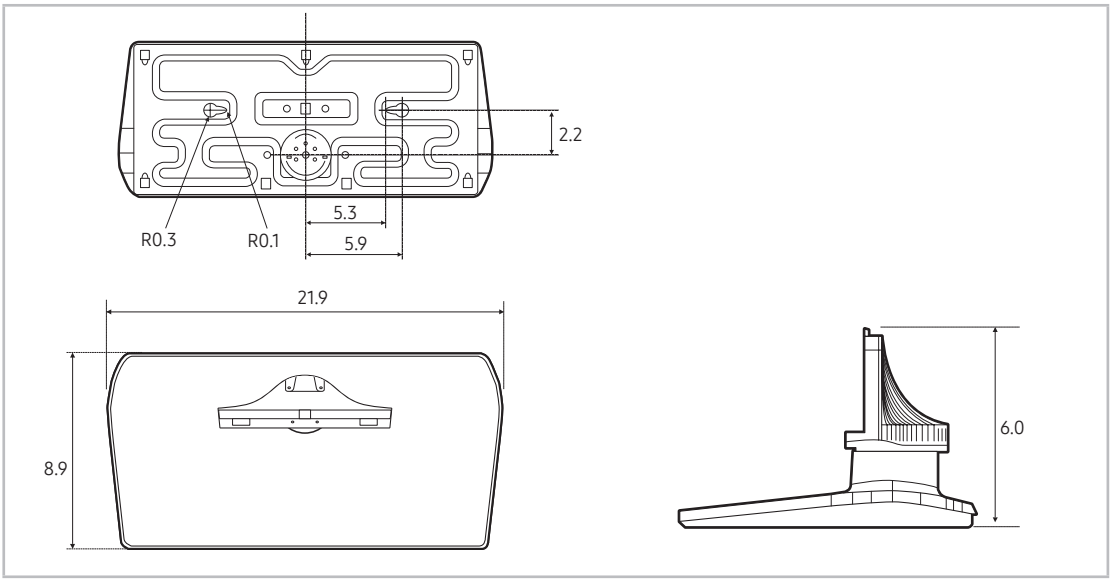

- HG65NF690U

(Unité : pouces)

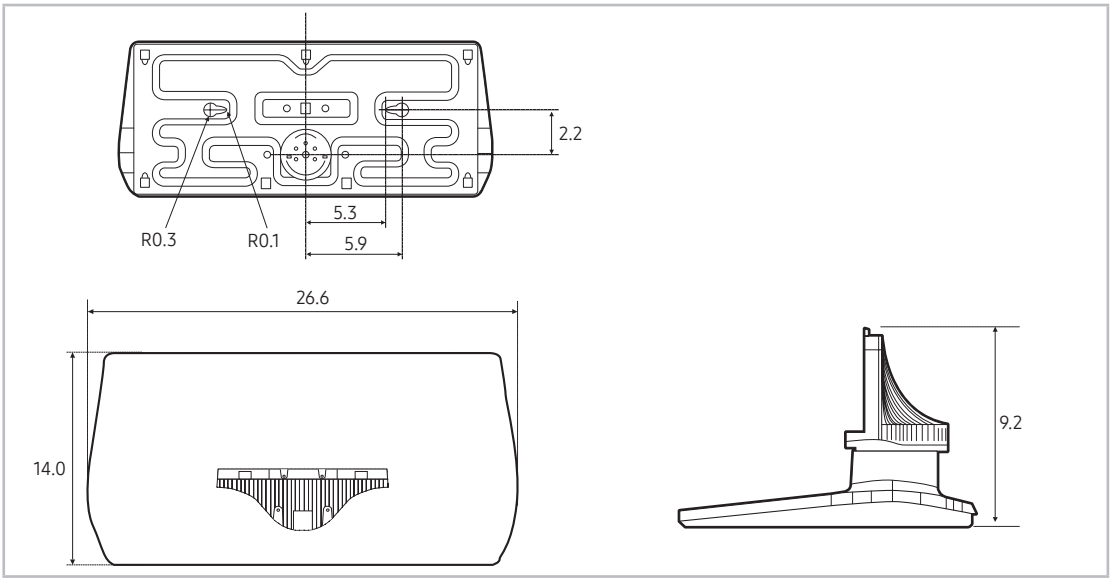

◆ HG75NF690U

(Unité : pouces)

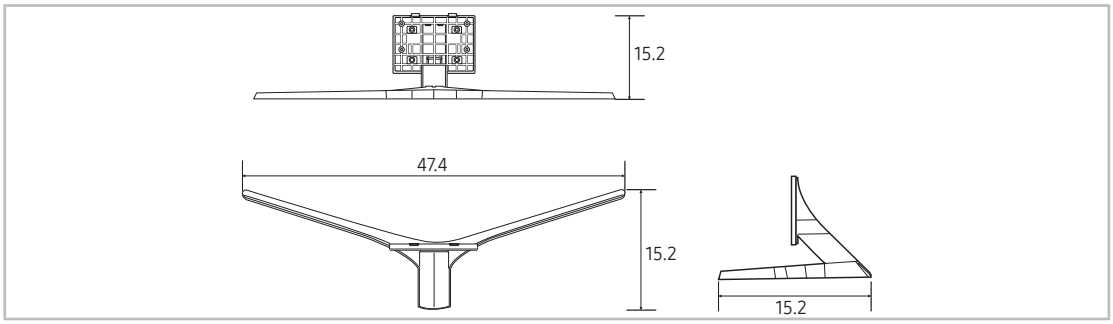

✎ REMARQUE

les dessins ne sont pas nécessairement à l'échelle. Certaines dimensions pourraient être modifiées sans préavis. Vérifiez les dimensions avant d'installer votre téléviseur. Nous ne sommes pas responsables des erreurs de typographie ou d'impression.

Remarques importantes sur la garantie relative au format de l'image du téléviseur

✎ Consultez la carte de garantie afin d'obtenir de plus amples renseignements sur les conditions de la garantie.

Le format écran large des écrans DEL (16:9, soit le rapport hauteur/largeur de l'image) est conçu principalement pour les vidéos plein écran à écran large. Les images affichées devraient être en format écran large 16:9 ou agrandi afin de remplir l'écran si votre modèle offre cette caractéristique et que les images sont constamment en mouvement. L'affichage de graphiques et d'images fixes, comme les barres noires des vidéos et des programmes de télévision en format standard non agrandi doit être limité au maximum à 5 % du temps d'écoute hebdomadaire.

De plus, il faut limiter l'affichage d'images et de textes fixes, comme les rapports boursiers, les affichages de jeux vidéo, les logos des stations, les sites Web ou les images graphiques et les schémas des ordinateurs, tel qu'indiqué ci-dessus, et ce pour tous les téléviseurs. L'affichage d'images fixes qui ne respecte pas les directives ci-dessus peut causer un vieillissement inégal des écrans DEL en y créant des images fantômes subtiles mais permanentes. Pour éviter ce problème, faites varier les émissions et les images et regardez principalement des images plein écran en mouvement et non pas des images ou des barres foncées fixes. Dans les modèles d'écran à DEL qui offrent des caractéristiques de format d'image, utilisez ces commandes pour obtenir différents formats en plein écran.

Prenez garde au choix des formats et à leur durée d'utilisation. Le vieillissement inégal de l'affichage DEL résultant du choix et de l'utilisation d'un format n'est pas couvert par la garantie limitée de Samsung; les images rémanentes en sont également exclues.

- ÉNONCÉ DE GARANTIE LIMITÉE DE SAMSUNG ELECTRONICS POUR L'AMÉRIQUE DU NORD

  Assujettie aux exigences, conditions, exclusions et limitations de la garantie limitée originale fournie avec les produits de Samsung Electronics (SAMSUNG) et les exigences, conditions, exclusions et limitations de la présente garantie, SAMSUNG offrira en plus un service de réparation sous garantie aux États-Unis pour les produits achetés au Canada et un service de réparation sous garantie au Canada pour les produits achetés aux États-Unis pendant la période de garantie précisée à l'origine et pour l'acheteur initial seulement.

  Les réparations sous garantie décrites ci-dessus doivent être effectuées dans un centre de réparation agréé SAMSUNG. En plus de la présente garantie, la garantie limitée originale et une facture datée en tant que preuve d'achat doivent être présentées au centre de réparation. Le transport de l'appareil à destination et en provenance du centre de réparation incombe à l'acheteur. Les conditions couvertes ne sont limitées qu'aux vices de matériaux et de fabrication dans des conditions d'utilisation normale.

  Exclues, mais sans s'y limiter, sont les dispositions précisées à l'origine pour le service à domicile ou sur place, durées de réparation minimales et maximales, échanges ou remplacements, accessoires, options, mises à niveau ou produits non durables.

  Pour obtenir le nom d'un centre de réparation agréé Samsung, composez les numéros sans frais suivants :

  – Aux États-Unis : 1-866-sam4biz
  – Au Canada : 1-800-749-0205

Licence

DOLBY AUDIO™	Manufactured under license from Dolby Laboratories. Dolby, Dolby Audio, Pro Logic, and the double-D symbol are trademarks of Dolby Laboratories.

HDMI™ HIGH-DEFINITION MULTIMEDIA INTERFACE	The terms HDMI and HDMI High-Definition Multimedia Interface, and the HDMI Logo are trademarks or registered trademarks of HDMI Licensing LLC in the United States and other countries.

Open Source License Notice

Open Source used in this product can be found on the following webpage. (http://opensource.samsung.com)Open Source License Notice is written only English.

HEVCAdvance™ Covered by Patents at patentlist.hevcadvance.com	CE PRODUIT EST VENDU EN VERTU D'UNE LICENCE RESTREINTE ET NE PEUT ÊTRE UTILISÉ QUE POUR DU CONTENU HEVC QUI SATISFAIT AUX TROIS CRITÈRES SUIVANTS : 1) CONTENU HEVC POUR UN USAGE PERSONNEL UNIQUEMENT; 2) CONTENU HEVC QUI N'EST PAS À VENDRE; 3) CONTENU HEVC QUI A ÉTÉ CRÉÉ PAR LE PROPRIÉTAIRE DU PRODUIT. IL EST INTERDIT D'UTILISER CE PRODUIT EN CE QUI A TRAIT À DU CONTENU EN FORMAT HEVC QUI A ÉTÉ CRÉÉ PAR UN TIERS OU QUE L'UTILISATEUR A COMMANDÉ OU ACHETÉ D'UN TIERS, SAUF SI L'UTILISATEUR S'EST VU OCTROYER INDÉPENDAMMENT LE DROIT D'UTILISER LE PRODUIT AVEC UN TEL CONTENU PAR UN VENDEUR DE CONTENU DÉTENTEUR D'UNE LICENCE. EN UTILISANT CE PRODUIT POUR TRAITER DU CONTENU EN FORMAT HEVC, NOUS CONSIDÉRONS QUE VOUS ACCEPTEZ LE DROIT D'UTILISATION RESTREINT DÉCRIT CI-DESSUS.

SAMSUNG

Communiquez avec SAMSUNG WORLD WIDE

Pour toute question ou commentaire en lien avec les produits Samsung, veuillez communiquer avec le centre de service à la clientèle SAMSUNG.

Samsung Hospitality Hotline	1-866-sam4biz (US)
	1-800-749-0205 (CANADA)
	1-800-726-7864 (MEXICO)

Web site: http://www.samsung.com/us/business

© 2017 Samsung Electronics America, Inc

NF690U-NA-FRA-05