KONICA MINOLTA

The essentials of imaging

MB-190 Message Board

Guide de Configuration

Table des matières

Etape 1: Installation du kit d'expansion Message Board 1
Identification des éléments contenus dans l'emballage 1
Installation du kit d'expansion Message Board 1

Etape 2: Connexion des câbles 6
Connexion du câble LAN 6
Connexion du cordon d'alimentation 7

Etape 3: Mise en marche 8

Etape 4: Configuration des paramètres TCP/IP 9
Attribution d'une adresse IP à la machine 9
Protection des réglages réseau 12
Vérification des réglages IP 13
Configuration par navigateur web 14

Etape 5: Vérification des réglages réseau 15
Impression des “Réglages réseau” 15

Etape 6: Installation des pilotes et utilitaires pour Message Board 16
Configuration requise 17
Installation des pilotes et utilitaires pour Message Board 18
Désinstallation des pilotes et utilitaires pour Message Board 25

Etape 7: Configuration du serveur CÉ 26
Paramètres du serveur SMTP/POP 26
Réglages CÉ 29

Index 35

Cette page est laissée vide intentionnellement.

Etape 1: Installation du kit d'expansion Message Board

⚠ AVERTISSEMENT

Toute installation de matériel ne devrait être effectuée que par un technicien certifié.

Identification des éléments contenus dans l'emballage

Le kit d'expansion Message Board comprend les éléments suivants.

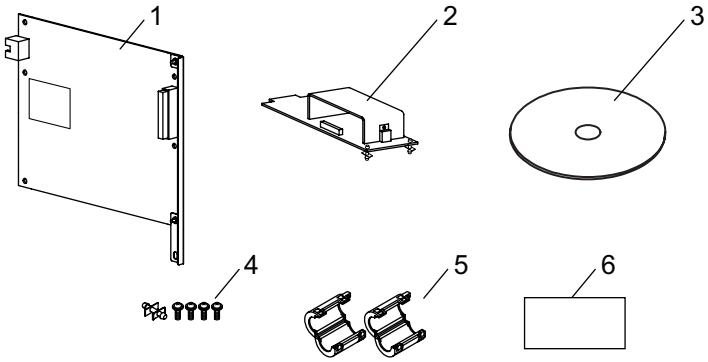

(1) Carte Message Board (avec une carte CF)
(2) Unité d'alimentation auxiliaire
(3) Disque compact d'installation, comprend tous les logiciels et les modes d'emplois Message Board.
(4) Une attache et quatre vis de montage de la carte Message Board
(5) Deux tores magnétiques
(6) Etiquette touches programmables

Installation du kit d'expansion Message Board

1 Eteindre l'appareil, puis débrancher le cordon d'alimentation.

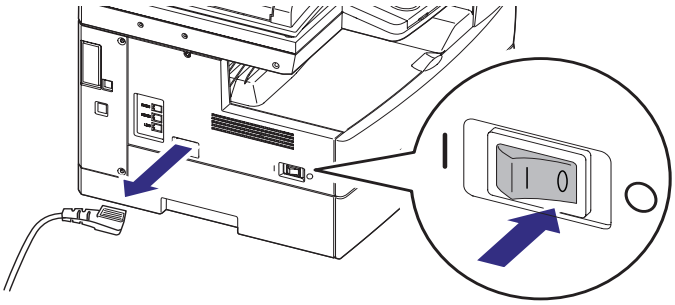

2 Démonter le couvercle.
(1) Déposer le couvercle du raccord.
(2) Débrancher le faisceau qui passe au travers du couvercle.
(3) Dévisser les deux vis, puis le couvercle en option.
(4) Dévisser les quatre vis, puis le couvercle blindé.

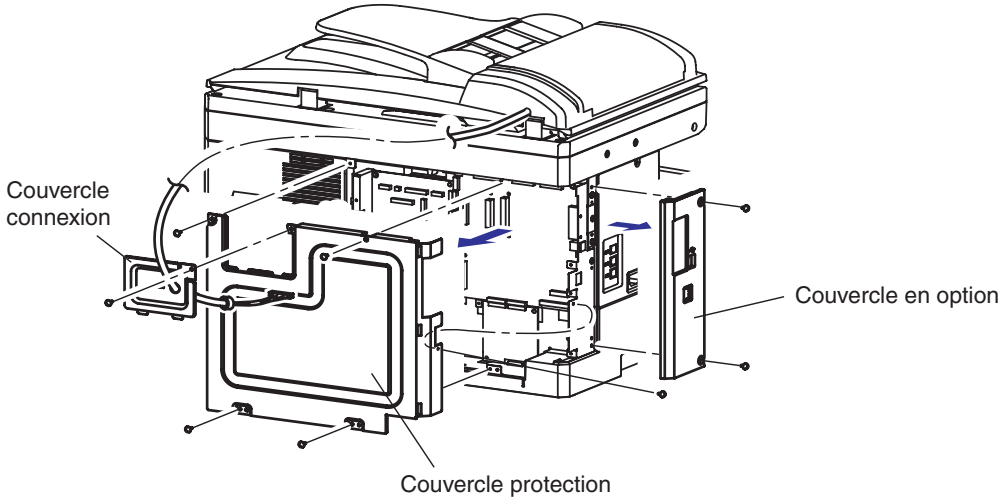

3 Retirer le couvercle gauche.
(1) Retirer la vis qui fixe le couvercle gauche.
(2) Retirer le couvercle gauche en libérant les deux languettes du dessus.

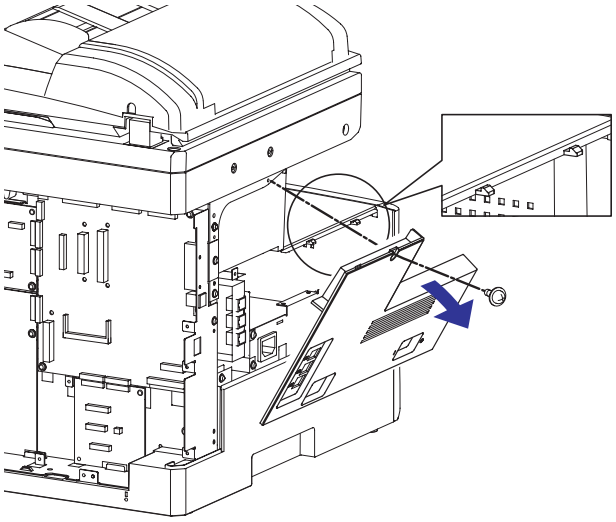

4 Fixer l'unité d'alimentation électrique.

(1) Libérer le câble qui est inséré dans l'unité d'alimentation principale et le connecter à l'unité d'alimentation.

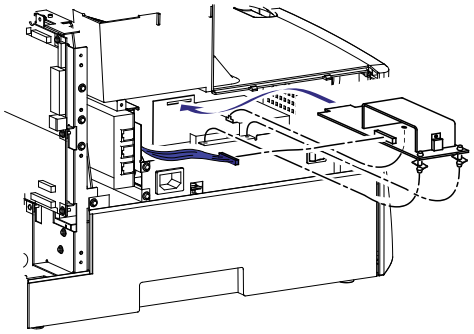

5 Remettre le couvercle gauche en place.

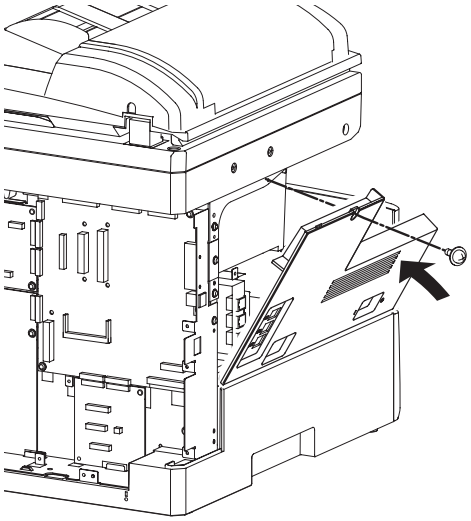

6 Fixer la carte Message Board.

(1) Fixer l'entretoise à la carte principale.

(2) Fixer la carte Message Board.

(3) Serrer la carte Message Board à l'aide des quatre vis.

(4) Fixer le tore magnétique au faisceau de câble qui sort de la carte de circuit imprimé (CCI) connectée de manière à ce que le tore soit près de la CCI.

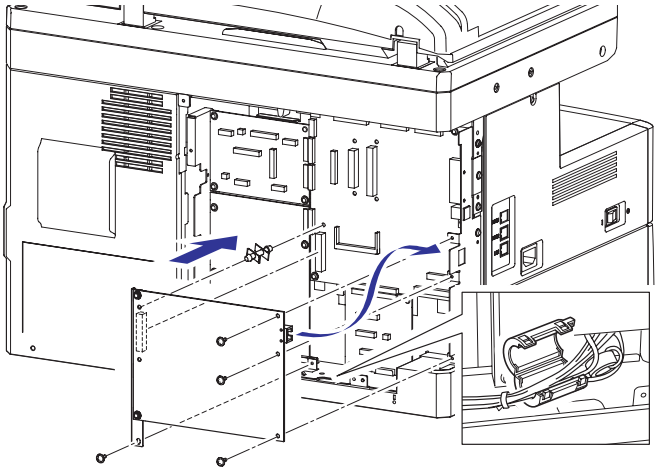

7 Remettre les couvercles en place.
(1) Visser les cinq vis au niveau du couvercle blindé.
(2) Raccorder le faisceau de câbles, puis fixer le couvercle de connexion.

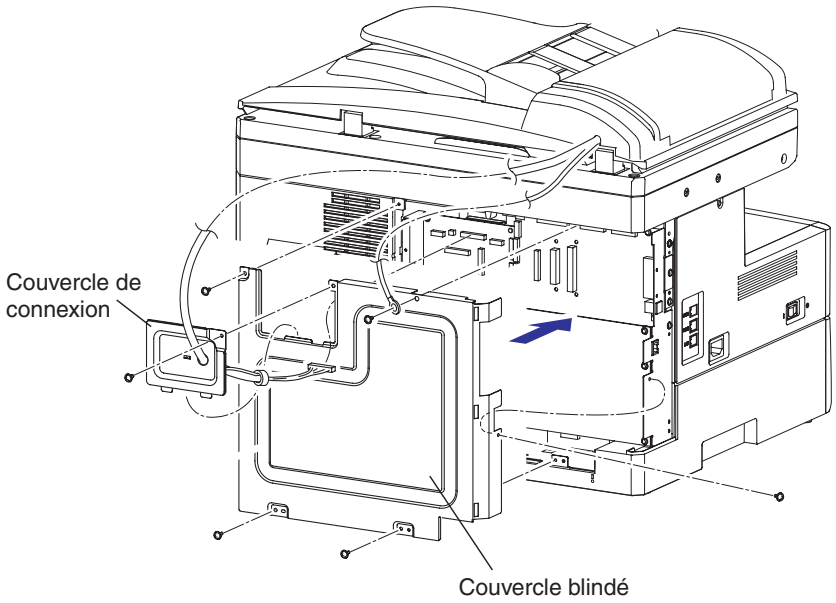

8 Utiliser les pinces pour faire sortir avec précautions le panneau sur le couvercle d'option.

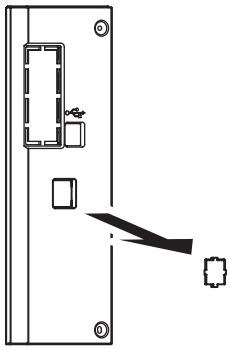

9 Remettre en place le couvercle d'option à l'aide de deux vis.

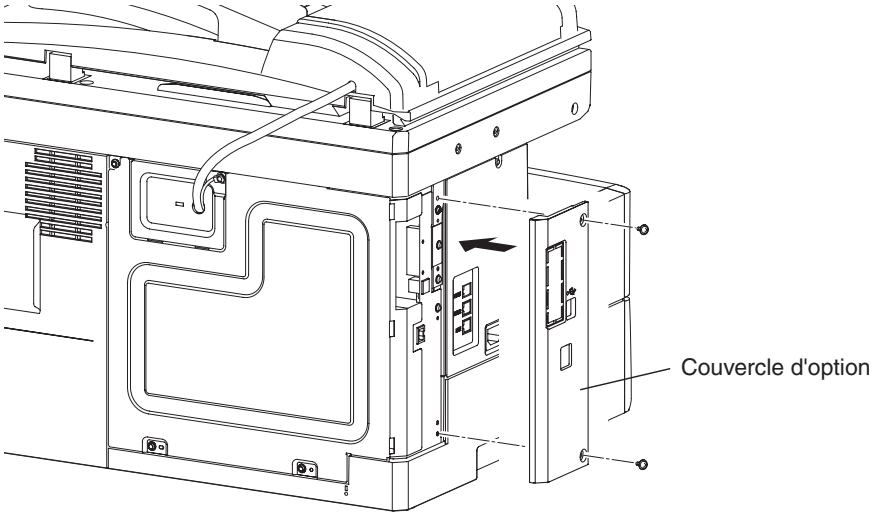

10 Fixer l'étiquette “Adresse E-mail” comme indiqué sur l'illustration ci-dessous.
(L'étiquette “Adresse E-mail” se trouve sur l'”Etiquette de touche programmable” fournie avec votre Message Board.)

IMPORTANT

Vous devez fixer l'étiquette “Adresse E-mail” au-dessus de la touche “2en1” car après l'installation d'Message Board la touche “2en1” du panneau de commande deviendra automatiquement la touche de fonction fax et e-mail.

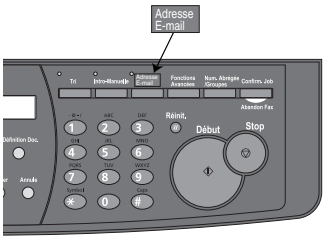

Etape 2: Connexion des câbles

Connexion du câble LAN

Raccorder le MFP au réseau en utilisant un câble LAN standard.

NOTE

N'utiliser que des câbles de Catégorie 5 terminés par un connecteur RJ-45 pour raccorder le port réseau standard de l'appareil.

Procédure de connexion du MFP au réseau:

1. S'assurer que le MFP est éteint et débranché.
2. Rembobiner le câble LAN et fixer le tore magnétique comme indiqué. La boucle du câble LAN devrait se situer à 5,1 cm environ (2 pouces) de son extrémité.

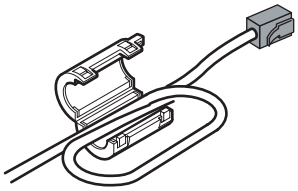

3. Brancher une des extrémités du câble LAN standard dans une prise ou un répétiteur LAN, et l'autre dans le port Ethernet sur la gauche du MFP. Le MFP ajustera automatiquement sa vitesse en fonction du type de réseau utilisé.

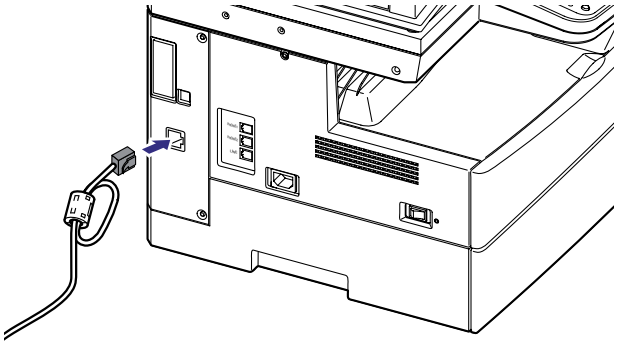

Connexion du cordon d'alimentation

1 Brancher l'extrémité sans broches apparentes du cordon d'alimentation du MFP dans la prise sur la gauche du MFP.

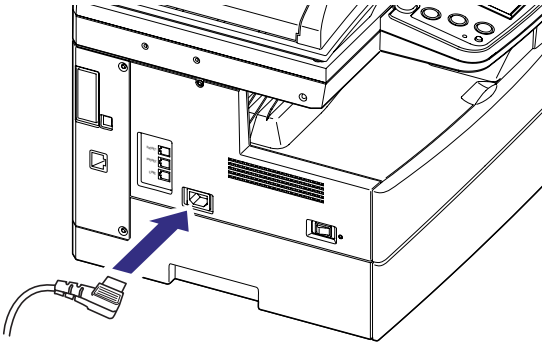

2 Brancher l'autre extrémité dans une prise CA avec mise à la masse.

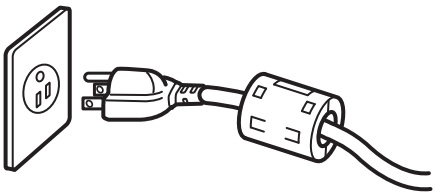

NOTE

L'apparence de la fiche et de la prise peut différer en fonction des pays.

Etape 3: Mise en marche

1 Brancher le cordon d'alimentation.

2 Allumer l'appareil.
Il porte des symboles internationaux : [|] veut dire en marche, [○] veut dire éteint.

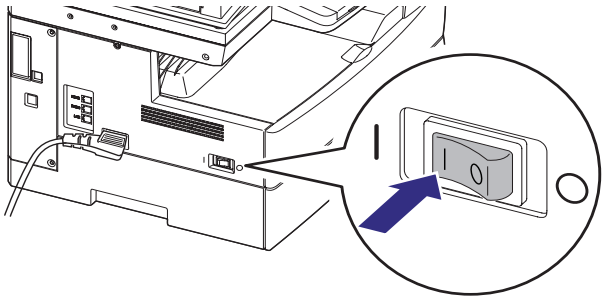

NOTE

Si aucun serveur DHCP (Dynamic Host Configuration Protocol) n'est disponible sur le réseau, le message indiquera “Le serveur DHCP n'a pas répondu“. Dans ce cas, il vous faudra désactiver l'option de serveur DHCP et saisir manuellement l'adresse IP attribuée au MFP comme décrit au paragraphe “Si votre réseau n'utilise pas le protocole DHCP” voir page 10.

NOTE

Dans certains cas l'affichage suivant peut apparaître.
Si ce message apparaît,
(1) Saisir les réglages de l'heure actuelle à l'aide des touches numériques.
(2) Appuyer sur <Valider>.

```
Prog. heure
     01/01 '08 00:00
```

Jour Mois Année Heure

Etape 4: Configuration des paramètres TCP/IP

Attribution d'une adresse IP à la machine

Si votre réseau utilise le protocole DHCP (Dynamic Host Configuration Protocol)

Si un serveur DHCP (Dynamic Host Configuration Protocol) est installé sur votre réseau, la machine se verra attribuer automatiquement une adresse IP et un masque de sous-réseau lors de sa première mise en marche. Selon le paramétrage du serveur DHCP, une adresse de passerelle et une adresse de serveur DNS peuvent également être attribués.

1. Pour voir l'adresse IP attribuée à votre machine, imprimez les “Réglages réseau” en appuyant sur les touches <Menu>, <5>, <1>, <2>, <2>, <Valider> du panneau de commande.
2. Passez à la section “Vérification des réglages IP” page 13.

IMPORTANT

- Une fois que le serveur DHCP a attribué l'adresse IP à votre machine, cette adresse IP **DOIT** être réservée à l'intérieur du domaine DHCP spécifique. Dans le cas contraire, un dysfonctionnement risque de se produire lorsque la concession d'adresse IP expire.
- Après qu'une adresse IP a été attribuée à votre machine, désactivez le “Réglage DHCP”. (Pour connaître la procédure, voir les étapes 1 et 2 page suivante.)

NOTE

- Vous pouvez visualiser les adresses attribuées dans le menu des réglages TCP/IP.
- L'adresse IP et le masque de sous-réseau attribués par le serveur DHCP ne peuvent pas être modifiés.
- Aucune “Adresse passerelle” ni “Adresse serveur DNS” ne sera attribuée si l'adresse principale et l'adresse secondaire ont déjà été enregistrées.
- Si vous n'utilisez pas de serveur DHCP, désactivez le “Réglage DHCP” et attribuez manuellement l'adresse IP et le masque de sous-réseau.

Si votre réseau n'utilise pas le protocole DHCP

Si votre réseau n'utilise pas le protocole DHCP, vous devez désactiver le réglage du serveur DHCP. Saisissez ensuite l'adresse IP manuellement pour installer votre machine sur votre réseau.

1 Appuyer sur <Menu>, <6>, <1>, <1>.

```
[Programme]   N°611
 1 Réglages TCP/IP
```

NOTE

Si le code secret du réglage réseau a été défini (voir “Protection des réglages réseau” page 12), vous devez entrer le code secret à quatre chiffres approprié à l'aide des touches numériques et appuyer sur <Valider>.

```
Réglages réseau
Entrer code    :0000
```

2 Appuyer sur <Valider>.

```
Réglages DHCP   :Non
        ▼/▲/Valider
```

3 Sélectionnez “Non” à l'aide de <▼> ou <▲> et appuyez sur <Valider>. (Lorsque l'écran affiche déjà “Non”, appuyez simplement sur <Valider>.)

4 Saisissez la nouvelle adresse IP à l'aide des touches numériques. Pour déplacer le curseur, appuyer sur <◀> ou <▶>. Pour effacer un numéro, appuyez sur la touche <Annuler>.

```
Adresse IP
     192.168.  1. 10
```

5 Appuyer sur <Valider>.

```
Masque sous-réseau
     255.255.255.  0
```

6 Utiliser les touches numériques pour saisir l'adresse de masque de sous-réseau appropriée, et <Valider>.

7 Utiliser les touches numériques pour saisir l'adresse de passerelle primaire appropriée (“Passerelle 1” sur l'affichage), et <Valider>.

8 Utiliser les touches numériques pour saisir l'adresse de passerelle secondaire appropriée (“Passerelle 2” sur l'affichage), et <Valider>.

9 Utiliser les touches numériques pour saisir l'adresse du serveur DNS primaire approprié (“Serveur DNS 1” sur l'affichage), et <Valider>.

10 Utiliser les touches numériques pour saisir l'adresse du serveur DNS secondaire approprié (“Serveur DNS 2” sur l'affichage), et <Valider>.

11 Lorsque vous avez terminé, appuyer sur <Reinit.> pour arrêter l'opération.

```
Pour prise en compte
Vous devez fermer.
```

12 Pour activer les réglages réseau, fermer le MFP.

Pour fermer le MFP:

(1) Appuyer sur <Menu>, <8>, puis <Valider>.
Les deux écrans suivants s'afficheront alternativement.

`Fermetur MB` `Oui → Valider`	`Fermetur MB` `Non → Annuler`

(2) Appuyer sur <Valider> pour fermer le MFP.

IMPORTANT

- Une fois les étapes 1 à 11 terminées, la machine doit être éteinte comme indiqué à l'étape 12 afin d'activer les réglages réseau.
- A chaque mise hors tension, la même procédure d'extinction est requise. Ne pas se contenter de désactiver le commutateur.

13 Le message suivant apparaît, éteindre le MFP (“Off”) et le rallumer après quelques instants (“On”).

```
Eteindre et rallumer
```

14 Passer au chapitre “Vérification des réglages IP” page 13.

NOTE

Après avoir réglé l'adresse IP, vous pouvez configurer les paramètres réseau à l'aide d'un navigateur web. (Voir “Configuration par navigateur web”.)

Protection des réglages réseau

Lorsque ce code secret a été défini, la machine demandera de saisir un code secret avant de pouvoir voir/éditer les réglages réseau.

1 Appuyer sur <Menu>, <6>, <1>, <2>.

```
[Programme]   N°612
 2 Code accès réseau
```

2 Appuyer sur <Valider>.

```
Code lect/écrit
        ▼/▲/Valider
```

3 Changer le code secret en saisissant le nouveau code secret à quatre chiffres à l'aide des touches numériques.
Si vous voulez désactiver la protection par code secret, saisir “0000”.

```
Code lect/écrit
Nouveau code   :0000
```

Le code secret de “lect/écrit” permet de voir et d'éditer les réglages réseau.

4 Appuyer sur <Valider>.

```
Code lect seul
        ▼/▲/Valider
```

5 Changer le code secret en saisissant le nouveau code secret à quatre chiffres à l'aide des touches numériques.
Si vous voulez désactiver la protection par code secret, saisir “0000”.

```
Code lect seul
Nouveau code   :0000
```

Le code secret de “lect seul” permet seulement de voir les réglages réseau.

NOTE

Le “Code lect seul” ne peut pas être réglé à moins d'avoir saisi le “Code lect/écrit”.

6 Appuyer sur <Valider>.

7 Appuyer sur <Reinit.> pour arrêter l'opération et retourner en veille.

Après avoir défini le code secret du réseau, la machine vous invitera à saisir le code secret à chaque fois que vous essayerez d'accéder aux réglages réseau.

Vérification des réglages IP

Vous pouvez effectuer un Ping sur l'adresse IP et vérifier qu'elle répond.

1 Vous pouvez voir l'adresse IP de la machine dans la “Liste des réglages réseau”.

2 Démarrez la fenêtre d'invite de commande sur un ordinateur réseau.

3 Tapez “ping” suivi de l'adresse IP de votre machine.

Si la machine est active sur le réseau, vous recevrez une réinsertion. (échantillon)

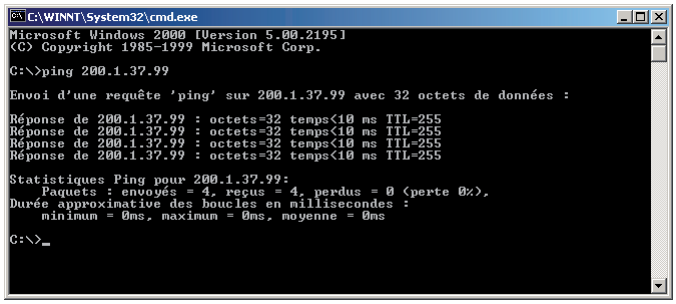

Configuration par navigateur web

Il est possible d'accéder directement à la page web Message Board depuis votre navigateur, ce qui permet de modifier facilement la plupart des paramètres et fonctions de l'appareil.

Si vous disposez des droits d'administrateur, vous aurez même la possibilité de configurer certains paramètres TCP/IP, CÉ et autres.

Utiliser les outils au niveau de l'entrée “Configuration” de l'onglet “Outils admin” pour configurer les différents paramètres réseau.

NOTE

Pour plus d'informations à propos des “Outils admin”, se reporter au paragraphe “Utilisation des Outils admin” du chapitre 3 du “Mode d'emploi du Message Board”.

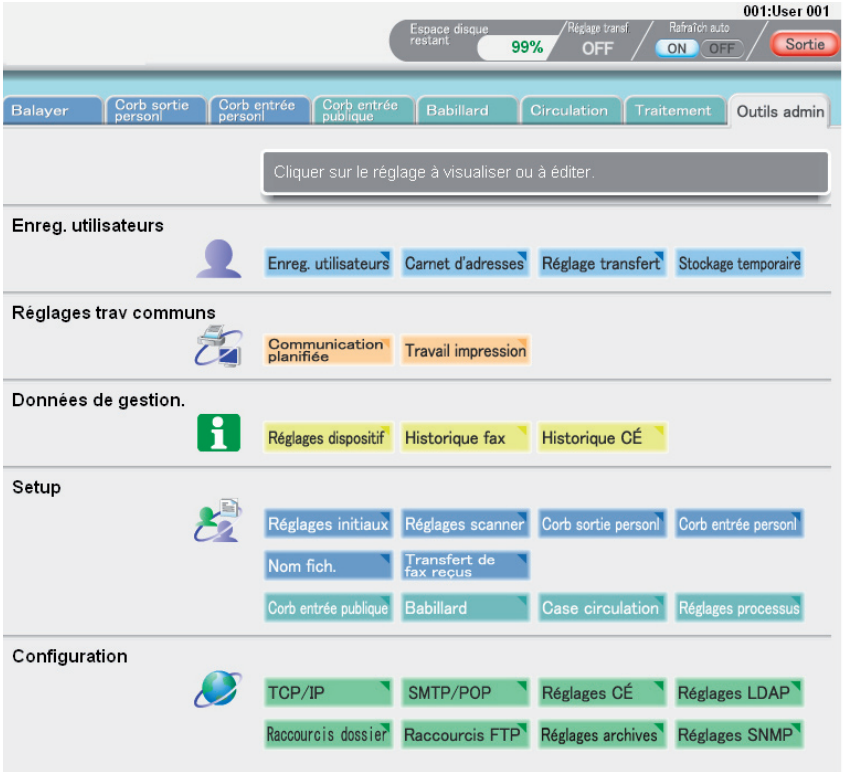

Pour accéder à la page web Message Board:

Saisir l'adresse IP du MFP dans le champ d'adresse URL du navigateur (http://192.168.1.10/ par exemple).

Si vous ne connaissez pas l'adresse IP de votre MFP, vous pouvez la trouver dans la liste des “Réglages réseau”. Imprimer la “Liste de réglages réseau” et voir l'”Adresse IP” située en-dessous de l'entête “Réglages réseau”. Pour imprimer la “Liste des réglages réseau”, appuyer sur <Menu>, <5>, <1>, <2>, <2>, <Valider>.

Etape 5: Vérification des réglages réseau

Imprimer la liste des “Réglages réseau” pour vérifier l'ensemble des réglages réseau. Les “Réglages réseau” listent les “Paramètres TCP/IP” et l'“Environnement Mail”.

NOTE

S'assurer d'enregistrer la liste des réglages réseau après l'avoir imprimée. En effet, il se peut que vous ayez à vous y reporter ultérieurement.

Impression des “Réglages réseau”

1 Appuyez sur <Menu>, <5>, <1>, <2>, <2>.

```
[Programme]   N°5122
22 Réglages réseau
```

2 Appuyer sur <Valider>.
Les “Réglages réseau” sont alors imprimés.

Etape 6: Installation des pilotes et utilitaires pour Message Board

Après avoir terminé la configuration TCP/IP du MFP, il est possible de lancer l'installation des pilotes et utilitaires pour Message Board.

Il est recommandé d'installer les pilotes et utilitaires Message Board compris sur le CD d'"Installation" fourni avec le kit d'expansion Message Board afin de profiter pleinement de toutes les fonctionnalités Message Board.

<Utilitaires>

Message Board InfoMonitor

Ce utilitaire permet d'avertir l'utilisateur qu'un nouveau document vient d'arriver.

Il est de plus possible de le configurer afin qu'il envoie des alertes non seulement à chaque arrivée de nouveaux documents, mais également pour signaler le résultat de chaque transmission.

Pour plus d'informations concernant l'utilisation du "Message Board InfoMonitor," voir le paragraphe "InfoMonitor" au chapitre 4 du "MB-190 Message Board Guide Utilisateur PC".

Message Board Document Download Manager

Cet utilitaire permet de télécharger automatiquement les documents reçus. Il est possible de lui indiquer quel type de documents sera téléchargé, à quel endroit, à quelle heure, ainsi que le format de fichier correspondant.

Pour plus d'informations concernant l'utilisation du "Message Board Document Download Manager," voir le paragraphe "Message Board Document Download Manager" au chapitre 5 du "MB-190 Message Board Guide Utilisateur PC".

Message Board CoverPage Editor

Ce utilitaire sert à personnaliser les pages de couverture utilisées pour les transmissions par fax.

Les informations de destinataire (nom de la société, département, nom, etc.) sont automatiquement rajoutées, ce qui évite d'avoir à créer une couverture pour chaque destinataire.

Pour plus d'informations concernant l'utilisation du "Message Board CoverPage Editor", voir le paragraphe "Message Board CoverPage Editor" au chapitre 6 du "MB-190 Message Board Guide Utilisateur PC".

<Pilotes>

Pilote d'impression 13/19ppm MFP GDI

Ce pilote s'utilise pour imprimer les documents créés à l'aide des logiciels de l'application.

Pilote 13/19ppm MFP Fax

Ce pilote est nécessaire à Message Board pour imprimer les documents créés à l'aide des logiciels d'application du PC.

Message Board TWAIN Connector

Ce pilote est utilisé pour lire des images importées à partir du logiciel de scanner Message Board dans une application d'édition d'images.

Pour plus d'informations concernant l'utilisation du "Message Board TWAIN Connector", voir le paragraphe "Message Board TWAIN Connector" au chapitre 2 du "MB-190 Message Board Guide Utilisateur PC".

Message Board TiffMaker

Ce pilote permet de convertir les documents créés par vos logiciels sur PC en images TIFF. Il est alors possible d'envoyer ces images converties en tant que fichiers annexés.

Configuration requise

Elément	Configuration requise
Type de PC	Machine compatible PC-AT IBM fonctionnant avec l'un des systèmes d'exploitation suivants.
Système d'exploitation	• Windows Vista Edition Intégrale 64 bits • Windows Vista Entreprise • Windows Vista Edition Entreprise 64 bits • Windows Vista Professionnel • Windows Vista Edition Professionnelle 64 bits • Windows Vista Edition Familiale Premium • Windows Vista Edition Familiale Premium 64 bits • Windows Vista Edition Familiale Basique • Windows Vista Edition Familiale Basique 64 bits • Windows Server 2008 • Windows Server 2008 (64 bits) • Windows Server 2003 • Windows XP Professionnel • Windows XP Edition Familiale • Windows 2000 Professionnel • Poste de Travail Windows NT 4.0 (SP6a ou version ultérieure) • Windows Me • Windows 98 Second Edition (SE) • Windows 98 * Le fonctionnement n'est pas garanti si l'on travaille sous une version de Windows 98/98SE/Me qui est une mise à jour de Windows 95/3.1. * Non compatible sous l'invite de commande MS-DOS de Windows et l'invite de commande DOS. * Seuls les pilotes de l'imprimante sont disponibles avec Windows Server 2003. * Seuls les pilotes de l'imprimante et du scanner sont disponibles avec Windows Server 2008.
Unité centrale et mémoire	Dépend du système d'exploitation
Port d'interface	Ethernet 10 Base-T, 100 Base-TX
Netzwerkprotokolle	HTTP
CD-ROM	Lecteur de CD-ROM

Installation des pilotes et utilitaires pour Message Board

NOTE

- Installez les utilitaires et les pilotes sur chaque ordinateur.
- Avant de lancer l'installation, faites une recherche de virus et fermez toutes les applications en cours. L'installation risquerait en effet de s'effectuer dans de mauvaises conditions dans le cas contraire.
- Avant d'installer le pilote, vérifiez que le protocole TCP/IP a été installé sur votre ordinateur. Sous Windows NT 4.0, vérifiez que le “Protocole TCP/IP” et le service “Impression Microsoft TCP/IP” ont été installés. Si ce n'est pas le cas, installez-les en vous référant au manuel Windows.
- Windows Vista, Windows Server 2008, Windows Server 2003, Windows XP, Windows 2000 et Windows NT 4.0 nécessitent un accès administrateur pour installer les pilotes et les utilitaires sur votre ordinateur.
- Cet exemple utilise le modèle 13ppm, mais les instructions données s'appliquent à tous les modèles.

1 Insérez le CD fourni dans votre lecteur de CD-ROM. La fenêtre d'installation du pilote apparaît automatiquement. Dans le cas contraire, lancez l'exécutif “setup.exe”, depuis le répertoire racine du CD-ROM.

NOTE

Pour les utilisateurs de Windows Vista :

1. Si la boîte de dialogue “Exécution automatique” s'affiche, cliquez sur [Exécuter Setup.exe].
2. Lorsque la boîte de dialogue “Contrôle de compte d'utilisateur” apparaît, renseignez un mot de passe administrateur ou confirmez.

2 Sélectionner la langue désirée, puis cliquer sur [Suivant].

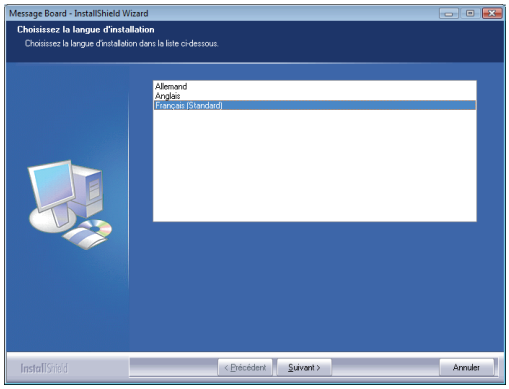

3 Cliquer sur [Suivant].

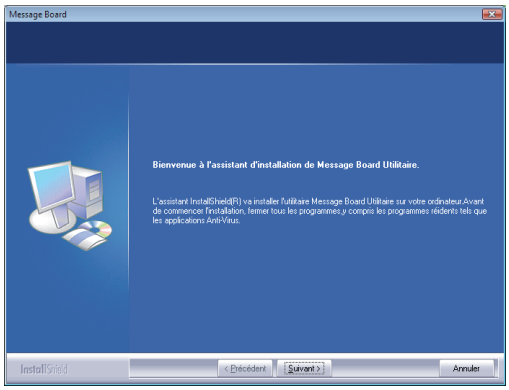

4 Après avoir bien lu la “Contrat de licence”, cliquer sur [Oui] si vous êtes d'accord.

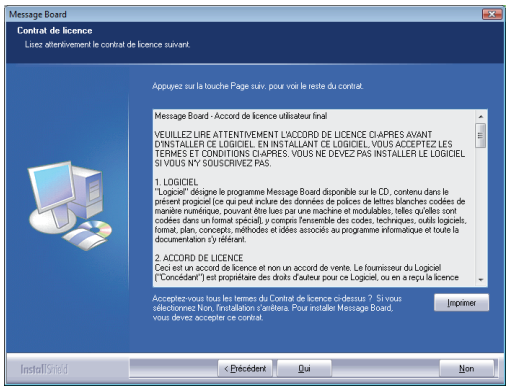

5 Cliquer sur [Suivant].
Pour installer le pilote à un autre endroit, cliquer sur [Parcourir] pour désigner l'emplacement voulu.

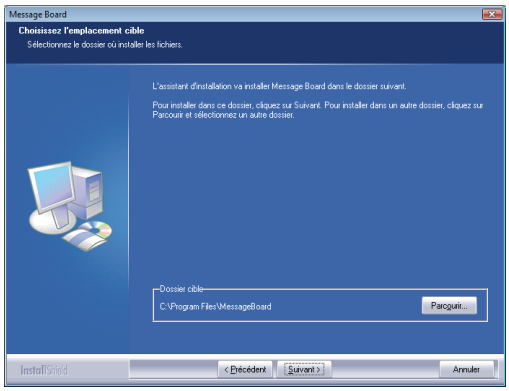

6 Spécifier le dossier des programmes du menu “Démarrer” à partir duquel le logiciel sera lancé.

Si vous désirez utiliser un autre dossier, saisir le nom dans le menu “Chemin d'acces:”.
Pour utiliser un autre dossier, le sélectionner à partir de la liste “Dossiers existants:”.

Puis cliquer sur [Suivant]

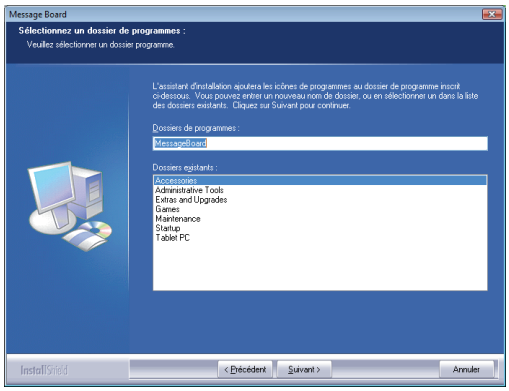

7 Sélectionner votre MFP, puis cliquer sur [Suivant].

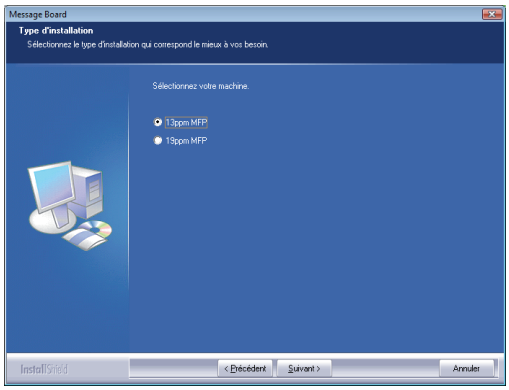

8 Sélectionner les utilitaires et pilotes à installer.

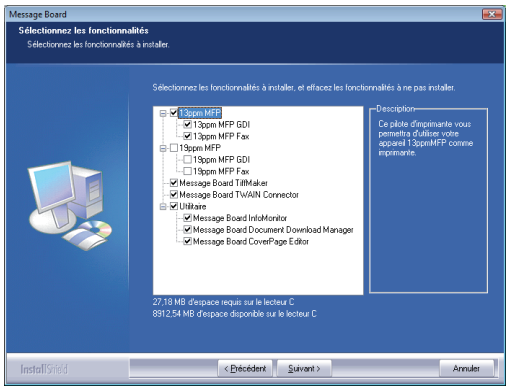

Il suffit de décocher la case correspondante pour ne pas installer un pilote ou un utilitaire en particulier.

9 Cliquer sur [Suivant] après avoir choisi tous les pilotes et/ou utilitaires voulus.

10 Cliquer sur [OK].

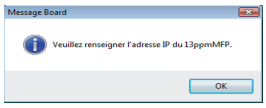

11 Saisir l'adresse IP de votre MFP lorsque la fenêtre de dialogue de “Server Search” s'affiche.

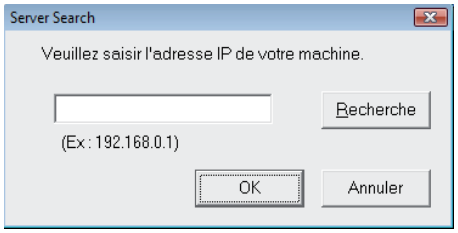

NOTE

Si vous ignorez l'adresse IP de votre MFP, il est possible de l'afficher en suivant la procédure suivante.

(1) Cliquer sur [Recherche]
Le programme d'installation lance alors la recherche de toutes les adresses IP des MFP présents sur le réseau.
Après quelques instants, tous les MFP présents sur le réseau seront affichés.

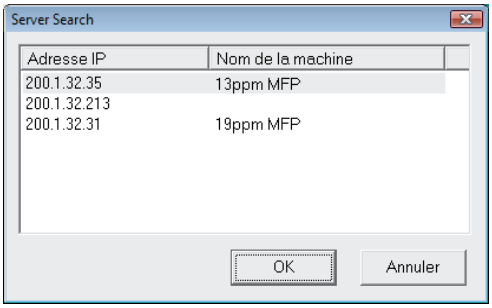

Dans Windows Vista, Windows Server 2008, Windows Server 2003 et Windows XP Service Pack 2, la boîte de dialogue “Alerte de sécurité Windows” s'affichera après avoir cliqué sur [Recherche]. Dans ce cas, cliquer sur [Débloquer] pour continuer la recherche.

(2) Sélectionner une adresse IP, puis cliquer sur [OK].

12 Après avoir saisi l'adresse IP, cliquer sur [OK].

13 Sélectionner les raccourcis que vous désirez créer sur le bureau.

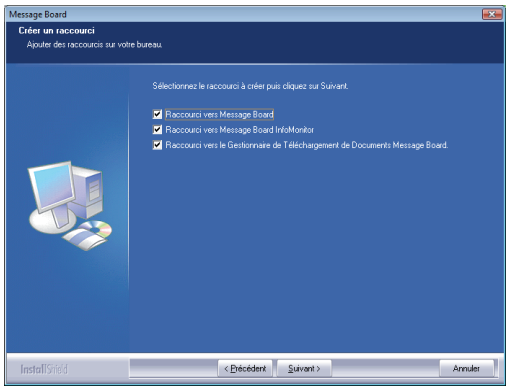

Il suffit de décocher la case correspondante pour ne pas créer un raccourci particulier.

14 Cliquer sur [Suivant].

15 Sélectionner les utilitaires à rajouter au groupe de départ.
Lorsque les utilitaires sont rajouté à ce groupe de démarrage, ils seront automatiquement lancés à chaque démarrage de l'ordinateur.

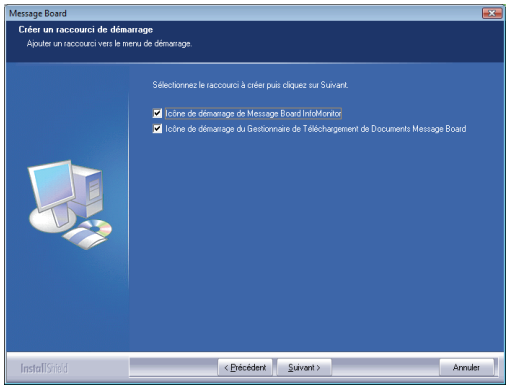

Il suffit de décocher la case correspondante pour ne pas installer un raccourci particulier.

16 Cliquer sur [Suivant].

17 Les paramètres saisis auparavant s'affichent alors.

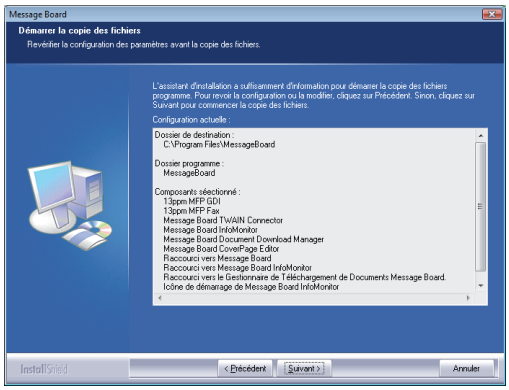

Pour modifier un des paramètres précédents, cliquer sur [Precedent] pour revenir en arrière et les modifier.

18 Cliquer sur [Suivant].

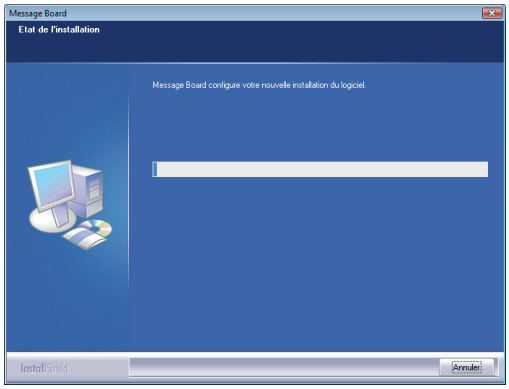

19 L'assistant de procédure d'installation s'affiche à la fin de celle-ci.

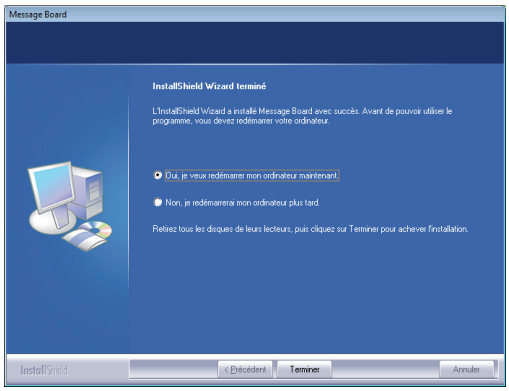

20 Sélectionner le bouton “Oui, je veux redémarrer mon ordinateur maintenant.” puis cliquer sur [Terminer].

NOTE

Sous Windows Vista, Windows XP Service Pack 2, Windows Server 2008 et Windows Server 2003, la boîte de dialogue “Alerte de sécurité Windows” s'affiche au démarrage des utilitaires tels que “Message Board InfoMonitor”. Dans ce cas, cliquez sur [Débloquer].

21 Si vous avez installé “Message Board InfoMonitor” et/ou “Message Board Document Download Manager”, le dialogue “Réglages Environnement” apparaîtra après le redémarrage de votre ordinateur.

22 Cliquez sur “Réglages Message Board”, et [Rech.].

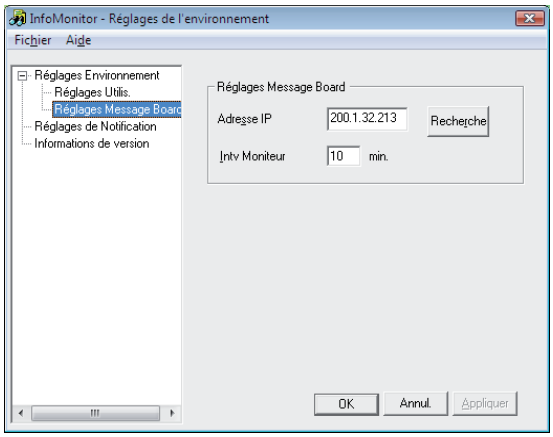

23 Sélectionnez l'adresse IP de votre MFP et cliquez sur [OK].

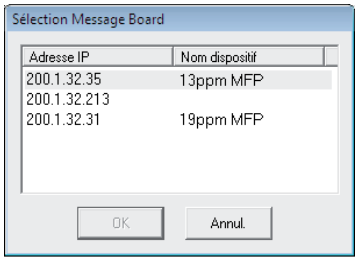

NOTE

Pour plus d'informations à propos des pilotes et des utilitaires, se reporter au paragraphe correspondant du “MB-190 Message Board Guide Utilisateur PC” compris sur le CD.

Désinstallation des pilotes et utilitaires pour Message Board

Si, pour une raison ou une autre, vous désirez désinstaller les pilotes et utilitaires pour Message Board, veuillez suivre la procédure suivante.

NOTE

- Sous Windows Vista/2000/XP/Server 2008/Server 2003/NT4.0, vous devez ouvrir une session en tant qu'administrateur pour supprimer les pilotes et utilitaires.
- Cette procédure désinstalle sans exception tous les pilotes et utilitaires pour Message Board.

Pour Windows Vista / Windows Server 2008

1 Cliquez sur [Démarrer] → [Panneau de configuration] → [Programmes].

2 Cliquez sur [Programmes et fonctionnalités].

3 Sélectionnez “Message Board” et puis cliquez sur [Désinstaller]. Lorsque la fenêtre “Contrôle de compte d'utilisateur” apparaît, saisissez un mot de passe de l'administrateur ou donnez une confirmation.
La fenêtre “Message Board Utilitaire Maintenance program” apparaît.

4 Cliquez sur [Supprimer] puis suivez les instructions qui apparaissent dans la fenêtre.

Pour Windows XP / Windows Server 2003

1 Cliquez sur [Démarrer] → [Panneau de configuration] → [Ajout/Suppression de programmes].

2 Cliquez sur [Modifier ou supprimer des programmes].

3 Sélectionnez l'installation “Message Board” et puis cliquez sur [Modifier/Supprimer].
La fenêtre “Message Board Utilitaire Maintenance program” apparaît.

4 Cliquez sur [Supprimer]. Laissez-vous ensuite guider par les instructions dans votre fenêtre.

Pour Windows 2000 Professionnel

1 Cliquez sur [Démarrer] → [Paramètres] → [Panneau de configuration] → [Ajout/Suppression de programmes].

2 Cliquez sur [Modifier ou supprimer des programmes].

3 Sélectionnez l'installation “Message Board” et puis cliquez sur [Modifier/Supprimer].
La fenêtre “Message Board Utilitaire Maintenance program” apparaît.

4 Cliquez sur [Supprimer]. Laissez-vous ensuite guider par les instructions dans votre fenêtre.

Pour Windows 98 / 98SE / Me / NT4.0

1 Cliquez sur [Démarrer] → [Paramètres] → [Panneau de configuration] → [Ajout/Suppression de programmes].

2 Cliquez sur l'onglet “Installation/Désinstallation”.

3 Sélectionnez “Message Board” et puis cliquez sur la touche [Ajouter/Supprimer...].
La fenêtre “Message Board Utilitaire Maintenance program” apparaît.

4 Cliquez sur [Supprimer]. Laissez-vous ensuite guider par les instructions dans votre fenêtre.

Etape 7: Configuration du serveur CÉ

Il est nécessaire de configurer les paramètres “SMTP/POP” et les “Réglages CÉ” avant de pouvoir utiliser les fonctions de CÉ et de fax par Internet. Tous ces paramètres peuvent être configurés depuis un navigateur Web.

NOTE

Il est possible de vérifier et de configurer l'ensemble des paramètres réseau du MFP directement à partir de la page web Message Board des “Outils admin”. Pour plus d'informations sur les “Outils admin”, voir le “Chapitre 3: Utilisation des outils admin” du “MB-190 Message Board Guide Utilisateur PC”.

Paramètres du serveur SMTP/POP

1 Saisir l'adresse IP du MFP dans le champ d'entrée d'adresse URL du navigateur (http://192.168.1.10/ par exemple).

Si vous ne connaissez pas l'adresse IP de votre MFP:
Imprimer la “Liste de réglages réseau” et voir l'”Adresse IP” située en-dessous de l'entête “Réglages réseau”. Pour imprimer la “Liste des paramètres réseau”, appuyer sur <Menu>, <5>, <1>, <2>, <2>, <Valider>.

2 Cliquer sur l'onglet “Outils admin”.

3 Cliquer sur [SMTP/POP] dans la colonne “Configuration”.
L'écran des “ Réglages SMTP/POP” s'affiche alors.

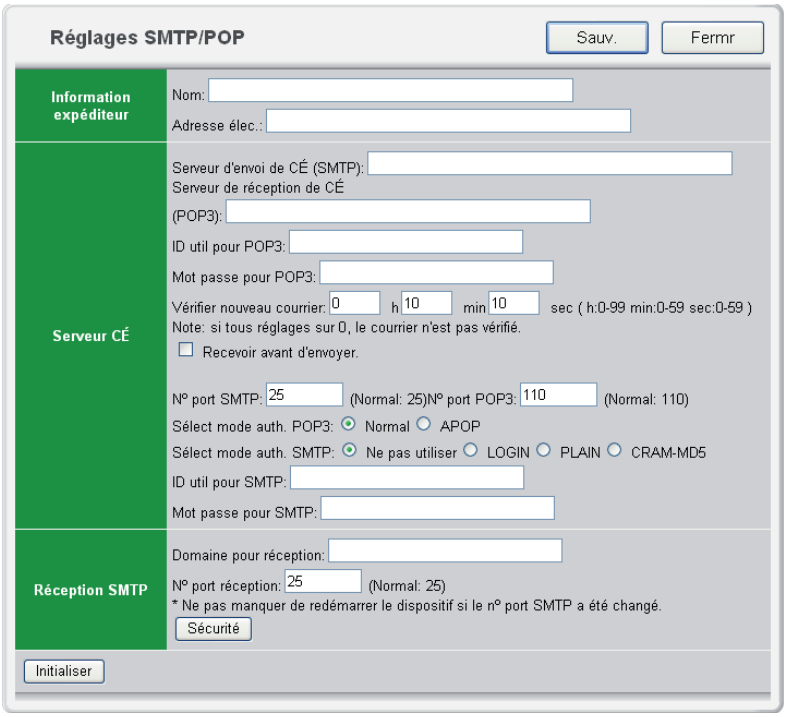

4 Saisir les paramètres correspondant à votre serveur CÉ.

	Élément	Description
“Information expéditeur”	Nom	Permet de configurer le nom qui sera placé dans le champ d'expéditeur (champ “De”) de chaque CÉ envoyé. Il est possible de saisir jusqu'à 40 caractères.
	Adresse élec.	Saisir l'adresse de CÉ affectée à votre machine. Il est possible de saisir jusqu'à 50 caractères.
“Serveur CÉ”	Serveur d'envoi de CÉ (SMTP)	Saisir le nom du domaine ou l'adresse IP du serveur SMTP utilisé pour l'envoi de vos CÉ. Il est possible de saisir jusqu'à 50 caractères pour définir le nom du domaine.
	Serveur de réception de CÉ (POP3)	Saisir le nom du domaine ou l'adresse IP du serveur POP3 utilisé pour l'envoi de vos CÉ. Il est possible de saisir jusqu'à 50 caractères pour définir le nom du domaine. **NOTE** Configurer toujours les deux serveurs à la fois, même si le serveur STMP et le serveur POP3 sont en fait sur une même machine.
	ID util pour POP3	Saisir l'ID utilisateur du serveur POP3. Il est possible de saisir jusqu'à 50 caractères.
	Mot passe pour POP3	Saisir le mot de passe du serveur POP3. Il est possible de saisir jusqu'à 50 caractères.
	Vérifier nouveau courrier	Configurer l'intervalle de fréquence de vérification d'arrivée de nouveaux courriers sur le serveur. La valeur minimale est de 5 secondes et la valeur maximale est de 99 hr 59 min 59 sec. La valeur par défaut est de 10 min. Si vous désirez vérifier l'arrivée de nouveaux courriers manuellement, configurez toutes ces valeurs à “0”. Suivre dans ce cas la procédure suivante pour relever les nouveaux mails. <Réception manuelle de CÉs> 1. Passez en mode de fax en appuyant sur <COPIE ▸ FAX ▸ SCAN>. 2. Appuyez à plusieurs reprises sur <Fonctions Avancées>, puis <▲> jusqu'à ce que l'affichage suivant apparaîsse. 3. Appuyez sur <Valider>. La machine émet une requête à destination du serveur POP.
	Recevoir avant d'envoyer.	Certains fournisseurs d'accès demandent qu'une procédure d'authentification POP soit utilisée avant de lancer la transmission du courrier (au moment de l'envoi d'une demande au serveur SMTP). Cocher dans ce cas cet élément.
	N° port SMTP	Saisir le numéro de port SMTP. (0–65535) Normalement, réglez-le sur “25”.
	N° port POP3	Saisir le numéro de port POP. (0–65535) Normalement, le régler sur “110”.

	Sélect mode auth. POP3	Le protocole APOP (Authenticated POP) est un protocole de sécurité qui crypte le mot de passe POP lors des connexions avec le serveur POP. Si le protocole APOP est disponible sur le serveur POP utilisé, sélectionner “APOP”. Dans le cas contraire, sélectionner l'option “Normal”.
	Sélect mode auth. STMP	Sélectionner la méthode d'authentification SMTP à utiliser si votre serveur SMTP requiert une procédure d'authentification.
	ID util pour SMTP	Saisir si nécessaire, l'ID utilisateur du serveur SMTP. Il est possible de saisir jusqu'à 50 caractères.
	Mot passe pour SMTP	Saisir si nécessaire, l'ID utilisateur du serveur SMTP. Il est possible de saisir jusqu'à 50 caractères.
“Réception SMTP”	“Domaine pour réception”	Ce paramètre permet de configurer le domaine de réception valide pour la réception de mails par serveur SMTP. La réception par STMP n'est pas possible tant que ces paramètres n'ont pas été configurés. Il est possible de saisir jusqu'à 50 caractères.
	“N° port réception”	Saisir le numéro de port SMTP. Normalement, le régler sur “25”.
	Bouton [Sécurité]	Il est possible de saisir jusqu'à cinq adresses IP d'ordinateurs ou domaines habilités à la réception. Cliquer sur le bouton [Sécurité], puis enregistrer les adresses dans la boîte de dialogues de “Sécurité”.
[Initialiser]	Permet de réinitialiser les paramètres SMTP/POP. Les paramètres retournent à leurs valeurs par défaut.	
[Sauv.]	Enregistre les réglages.	
[Fermr]	Ferme la boîte de dialogue des “Réglages de demande de traitement”.	

5 Après avoir terminé tous les réglages, cliquer sur [Sauv.] pour enregistrer tous les réglages.

Réglages CÉ

1 Saisir l'adresse IP du MFP dans le champ d'entrée d'adresse URL du navigateur (http://192.168.1.10/ par exemple).

2 Cliquer sur l'onglet “Outils admin”.

3 Cliquer sur [Réglages CÉ] dans la colonne “Configuration”.
L'écran des “Réglages CÉ” s'affiche alors.

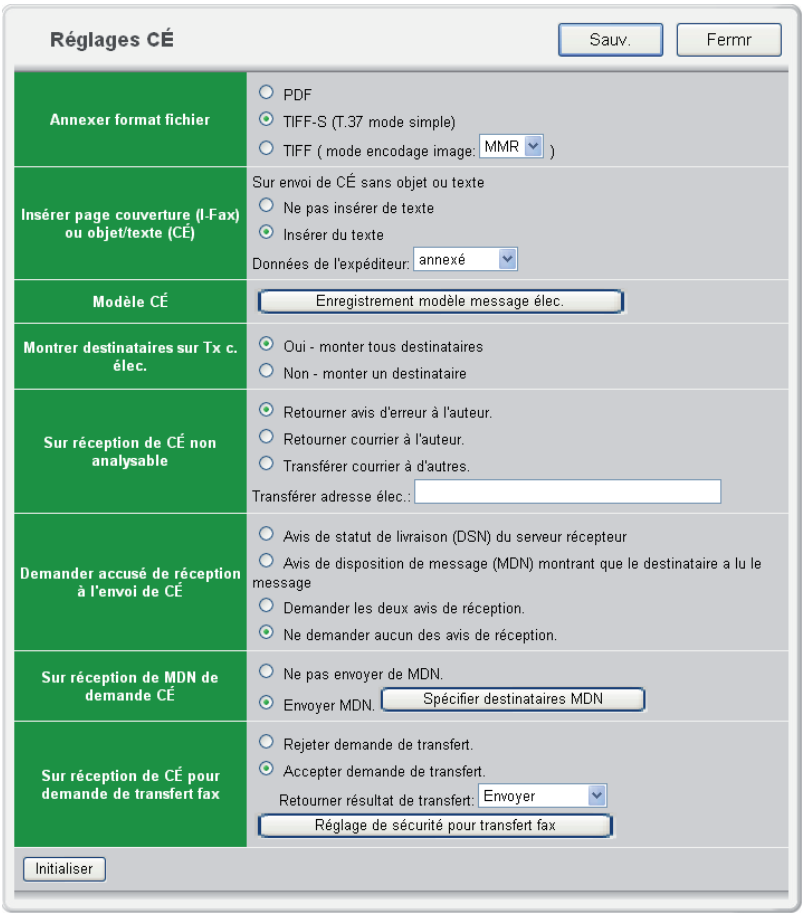

4 Saisir les paramètres correspondant à la configuration de votre environnement CÉ.

Elément	Description
“Annexer format fichier”	Spécifie le format de fichier auquel devront être convertis les documents reçus, à choisir entre “PDF”, “TIFF-S” ou “TIFF” à chaque envoi de CÉ. •PDF Le document est converti au format PDF. Les fichiers PDF ne pourront être envoyés que vers une boîte de réception de CÉ. •TIFF-S (ITU-T T.37 mode simple) Le document est converti au format, basé en mode T.37 simple. T.37 est une norme internationale pour l'envoi de fax par Internet. Par conséquent, lorsqu'un document est envoyé au format mode simple, il sera reçu sans difficultés par d'autres appareils disposant de la fonction fax par Internet. Néanmoins, tous les documents joints seront convertis au format A4 et à la résolution de 200 dpi. •TIFF (ITU-T T.37 mode plein) Le document sera converti au format TIFF, puis envoyé au format d'origine du document et à la résolution sélectionnée pour sa numérisation. La “Méthode de codage d'image TIFF” permet de choisir la méthode de codage utilisée lors de l'envoi de documents par “TIFF”. Sélectionner une des options “MH”, “MR”, “MMR”, ou “JBIG”. **NOTE** Ces valeurs ne sont effectives que pour les CÉs envoyés à partir du PC. En effet, les formats des fichiers joints aux CÉ envoyés depuis l'appareil pourront toujours être librement choisis à partir de son panneau de commande. La “TIFF mode encodage image” utilisée sera appliquée à tous les envois de CÉ, à la fois depuis le PC ou directement depuis la machine.
“Insérer page couverture (I-Fax) ou objet /texte (CÉ)”	Permet de choisir s'il faut automatiquement joindre au courrier le nom de l'expéditeur et le message du texte, lorsqu'il est envoyé sans que l'utilisateur les remplisse lui-même. *Objet: E-mail Message* *Texte: This is an e-mail message.* *Please see the file attached.* Lorsque l'option “Insérer du texte” est sélectionnée, il est également possible de rajouter les informations d'expéditeur au texte. Les informations expéditeur peuvent être saisies dans la boîte de dialogue des “Réglages SMTP/POP”. **NOTE** Ces valeurs ne sont effectives que pour les CÉs envoyés à partir du PC. Les “Données de l'expéditeur” seront néanmoins utilisées pour tous les envois de CÉ, à la fois depuis le PC ou directement depuis la machine.

“Modèle CÉ”	Il est possible d'enregistrer jusqu'à 10 modèles de CÉ à l'envoi. Ces modèles de CÉ enregistrés seront ensuite disponibles à chaque envoi de CÉ. Procédure d'enregistrement ou de modification de modèle CÉ: (1) Cliquer sur [Enregistrement modèle message élec.]. *L'écran “Enregistrement modèle message élec.” s'affiche alors.* 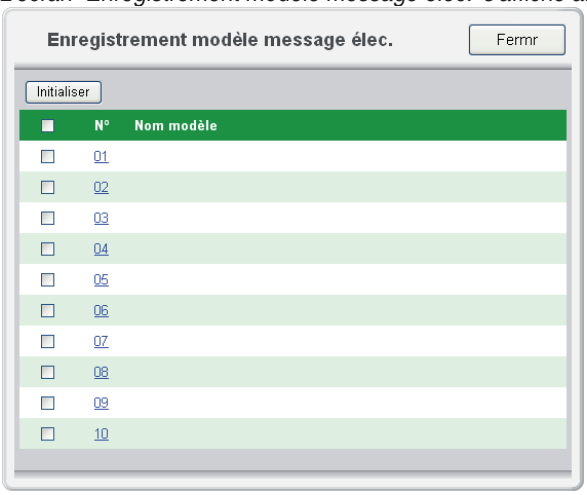 (2) Si vous désirez créer un nouveau modèle, cliquer sur un numéro qui ne correspond à aucun modèle. Pour modifier un modèle, cliquer sur le nom du modèle à éditer. *L'écran de “E-mail Template” s'affiche alors.* (3) Saisir les valeurs à modifier, puis cliquer sur [Sauv.]. 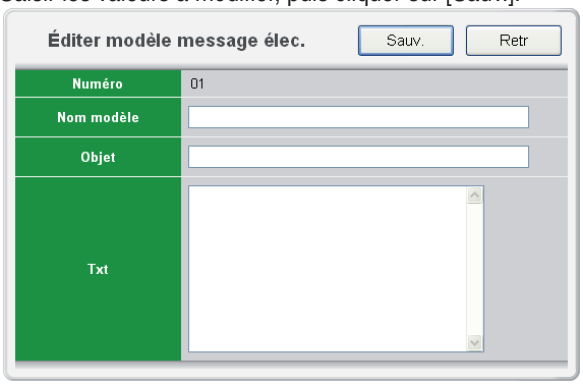
“Montrer destinataires sur Tx c.élec.”	Permet de configurer si les données de destinataires de CÉ (A, Cc, Bcc) doivent être saisies en en-tête. En effet, certains serveurs SMTP peuvent refuser la transmission de votre CÉ s'il est envoyé en grandes quantités vers de multiples adresses. Dans ce cas, sélectionner l'option “Non – monter un destinataire”.

“Sur réception de CÉ non analysable”	Il arrive parfois que certains CÉ ne puissent pas être correctement imprimés en raison du format du fichier reçu. Ce mode permet alors de renvoyer un message d'erreur à l'expéditeur, ou de le réacheminer vers une autre boîte de réception. • **Retourner avis d'erreur à l'auteur** Permet de renvoyer un avis d'erreur à l'auteur. • **Retourner courrier à l'auteur** Permet de renvoyer le courrier à son auteur. • **Transférer courrier à d'autres** Permet de transférer le courrier vers d'autres destinataires sans le renvoyer à son auteur. Il suffit de configurer une adresse vers laquelle tous les CÉ non analysables seront réacheminés. L'adresse de CÉ de réacheminement peut contenir jusqu'à 50 caractères.
“Demander accusé de réception à l'envoi de CÉ”	Cette option permet de demander au destinataire d'envoyer un accusé de réception (DSN) ou de lecture (MDN) à l'envoi de CÉ. •**Avis de statut de livraison (DSN) du serveur récepteur** Permet de demander un accusé de réception. •**Avis de disposition de message (MDN) montrant que le destinataire a lu le message** •**Demander les deux avis de réception** Demande à la fois un avis de réception et de lecture. •**Ne demander aucun des avis de réception** Ni l'accusé de réception, ni celui de lecture ne seront demandés. **NOTE** Certains serveurs de CÉ ou logiciels de réception de CÉ peuvent ne pas répondre à ces demandes.
“Sur réception de MDN de demande CÉ”	Permet de choisir si un MDN (Message Disposition Notification - Avis de disposition de message) doit être envoyé lorsqu'un CÉ demandant l'émission d'un MDN est reçu. • **Ne pas envoyer de MDN** Ne demande pas l'envoi d'un MDN. • **Envoyer MDN** Réponse par envoi de MDN. **[Spécifier destinataires MDN]** Cette option permet de répondre par MDN uniquement aux CÉs en provenance d'adresses ou de noms de domaine spécifiques. Cliquer sur [Spécifier destinataires MDN], puis saisir les adresses ou noms de domaine voulus. Jusqu'à cinq adresses peuvent être enregistrées. 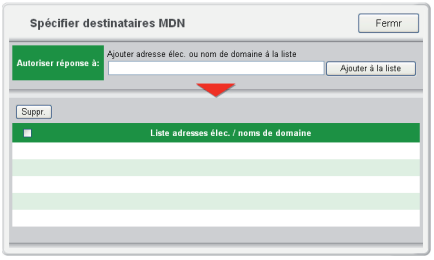 **NOTE** Si vous cochez “Envoyer MDN.”, mais n'activez pas “Sécurité MDN”, les réponses MDN seront envoyées vers toutes les adresses CÉ le demandant.

“Sur réception de CÉ pour demande de transfert fax”	Cette fonction permet de décider dans quelles conditions répondre ou non aux demandes de transfert des CÉs sous forme de faxes. • **“Rejeter demande de transfert”** Rejette toutes les demandes de transfert. • **“Accepter demande de transfert”** Accepte toutes les demandes de transfert. **[Réglage de sécurité pour transfert fax]** Cette option peut être activée lorsque les demandes de transfert sont acceptées, mais elle ne s'applique qu'aux demandes provenant d'un groupe d'adresses ou noms de domaine spécifique. Jusqu'à cinq adresses peuvent être enregistrées. Cliquer sur [Réglage de sécurité pour transfert fax], puis saisir ces adresses au niveau de la boîte de dialogue “Réglage de sécurité pour transfert fax”. 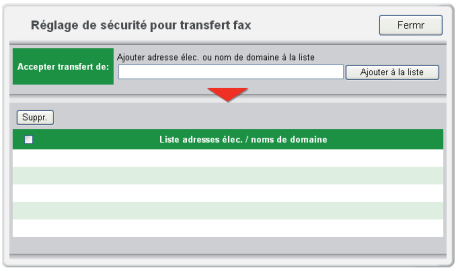 **NOTE** Si vous cochez l'option “Accepter demandes de transfert” tout en n'utilisant pas l'option de “Réglage de sécurité pour transfert fax”, tous les courriers demandant à être transférés le seront.
[Initialiser]	Permet de réinitialiser les paramètres CÉ. Les paramètres retournent à leurs valeurs par défaut.

5 Après avoir terminé tous les réglages, cliquer sur [Sauv.] pour enregistrer tous les réglages.

Liste des réglages par défaut

❑ Réglages SMTP/POP

Élément	Contenu	Paramètre par défaut
Nom	Jusqu'à 40 caractères	(Vide)
Adresse élec.	Jusqu'à 50 caractères	(Vide)
Serveur d'envoi de CÉ (SMTP)	Nom de domaine ou adresse IP. Jusqu'à 50 caractères	0.0.0.0
Serveur de réception de CÉ (POP3)	Nom de domaine ou adresse IP. Jusqu'à 50 caractères	0.0.0.0
ID util pour POP	Jusqu'à 50 caractères	(Vide)
Mot passe pour POP3	Jusqu'à 50 caractères	(Vide)
Vérifier nouveau courrier	0:0:05 – 99:59:59	0:10:10 (10 minutes)
Recevoir avant d'envoyer	POP avant SMTP	Non
N° port SMTP	0 – 65535	25
N° port POP3	0 – 65535	110
Select mode auth. POP3	Normal / APOP	Normal
Select mode auth. SMTP	Ne pas utiliser / LOGIN/ PLAIN / CRAM-MD5	Ne pas utiliser
ID util pour SMTP	Jusqu'à 50 caractères	(Vide)
Mot passe pour SMTP	Jusqu'à 50 caractères	(Vide)
Domaine pour réception	Jusqu'à 50 caractères	(Vide)
N° port réception	0 – 65535	25

❑ Réglages CÉ

Élément	Contenu	Paramètre par défaut
Annexer format fichier	PDF / TIFF-S / TIFF	TIFF-S (T.37 mode simple)
Insérer page couverture (I-Fax) ou objet /texte (CÉ)	•Permet de choisir si un objet ou texte présélectionné doit être inséré ou non dans la zone de sujet et de texte du message si celles-ci n'ont pas été complétées par l'utilisateur. •Décide si les informations d'expéditeur doivent être comprises (nom & adresse élec.).	Insérer du texte annexé
Modèle CÉ	Il est possible d'enregistrer jusqu'à 10 modèles.	Vide
Montrer destinataires sur Tx c. élec.	Oui / Non	Oui - monter tous destinataires
Sur réception de CÉ non analysable	Traitement des CÉ non analysables	Retourner avis d'erreur à l'auteur.
Demander accusé de réception à l'envoi de CÉ	DSN / MDN	Ne demander aucum des avis de réception.
Sur réception de MDN de demande CÉ	Demandes de traitement MDN. Il est possible d'enregistrer jusqu'à 5 adresses de courrier ou domaines.	Envoyer MDN.
Sur réception de CÉ pour demande de transfert fax	Traitement des demandes de transfert.	Accepter demande de transfert

Index

A

Annexer format fichier.....30
Attribution d'une adresse IP 9

C

Câble LAN 6
Configuration par navigateur web.....14

D

Demander accusé de réception à l'envoi de CÉ.....32
DHCP 9
Domaine pour réception 28

I

ID util pour POP3.....27
ID util pour SMTP 28
Information expéditeur.....27
Insérer page couverture (I-Fax) ou objet /texte (CÉ).....30

L

Liste des réglages réseau 15

M

Message Board CoverPage Editor 16
Message Board Document Download Manager...16
Message Board InfoMonitor 16
Message Board TiffMaker.....16
Message Board TWAIN Connector.....16
Mise en marche.....8
Montrer destinataires sur Tx c.élec.....31
Mot passe POP3 27
Mot passe SMTP 28

N

N° port POP3.....27
N° port réception 28
N° port SMTP 27

P

Paramètres du serveur SMTP/POP.....26
  Information expéditeur.....27
  Réception SMTP 28
  Réglages par défaut 34
  Serveur CÉ.....27
Pilotes.....16
  Message Board TiffMaker.....16
  Message Board TWAIN Connector ...16
  Pilote 13/19ppm MFP FAX 16
  Pilote d'impression 13/19ppm MFP GDI...16
Programmes Message Board.....16
  Désinstallation 25
  Installation 18

R

Recevoir avant d'envoyer.....27
Réglages CÉ 29
  Annexer format fichier.....30
  Demander accusé de réception à l'envoi de CÉ 32
  Insérer page couverture (I-Fax) ou objet /texte (CÉ).....30
  Modèle CÉ.....31
  Montrer destinataires sur Tx c.élec....31
  Réglages par défaut 34
  Sur réception de CÉ non analysable.32
  Sur réception de CÉ pour demande de transfert fax.....33
  Sur réception de MDN de demande CÉ...32

S

Sélect mode auth. POP3 28
Sélect mode auth. STMP.....28
Serveur d'envoi de CÉ (SMTP) 27
Serveur de réception de CÉ (POP3) 27
Sur réception de CÉ non analysable....32
Sur réception de CÉ pour demande de transfert fax.....33

U

Utilitaires.....16
  Message Board CoverPage Editor 16
  Message Board Document Download Manager 16
  Message Board InfoMonitor 16

V

Vérification des réglages IP.....13
Vérifier nouveau courrier 27