KONICA MINOLTA

# bizhub C759/C659, AccurioPrint C759

## GUIDE RAPIDE

Giving Shape to Ideas

# Table des matières

## 1 Introduction


**1.1 Données environnementales ... 1-4**
Initiatives en matière de protection de l'environnement ... 1-4
ENERGY STAR® ... 1-4
Définition d'un produit ENERGY STAR® ... 1-4
Avantages environnementaux de la gestion d'énergie ... 1-4
Papier recyclé ... 1-4
Impression Recto-verso ... 1-4

**1.2 Certification pour les États-Unis, le Canada, le Mexique, le Brésil et la zone Europe ... 1-5**
Pour les États-Unis ... 1-5
Pour Canada ... 1-5
Pour le Mexique ... 1-5
Pour le Brésil ... 1-5
Europe ... 1-5

**1.3 Informations relatives à la sécurité ... 1-6**
Symboles d'avertissement et de précaution ... 1-6
Voici quelques-uns des principaux symboles graphiques à titre d'exemple. ... 1-6
Connexion à la source d'alimentation ... 1-7
Installation ... 1-8
Utilisation du produit ... 1-9
Consommables ... 1-11

**1.4 Déclarations réglementaires ... 1-12**
Marquage CE (Déclaration de conformité) à l'usage des utilisateurs de l'Union européenne (UE). 1-12
USER INSTRUCTIONS FCC PART 15 - RADIO FREQUENCY DEVICES (for U.S.A. users) ... 1-12
INTERFERENCE-CAUSING EQUIPMENT STANDARD (ICES-003 ISSUE 5) (for Canada users) ... 1-13
À l'intention des utilisateurs des pays non soumis aux réglementations de Classe B ... 1-13
Certification GS ... 1-13
Sécurité laser ... 1-13
Radiation laser interne ... 1-14
CDRH regulations ... 1-14
Pour les utilisateurs européens ... 1-14
Étiquette Laser de sécurité ... 1-15
Émission d'ozone ... 1-15
Niveau sonore (à l'intention des Européens uniquement) ... 1-15
Pour les états membres de l'UE seulement ... 1-15
Câble téléphonique (pour les utilisateurs des pays soumis aux réglementations de Classe B) ... 1-16
Hôte USB ... 1-16
Symboles graphiques utilisés sur cette machine ... 1-16

**1.5 Avertissements et étiquettes de précaution ... 1-17**

**1.6 Notice spéciale à l'attention de l'utilisateur ... 1-18**
Europe ... 1-18

**1.7 Espace requis ... 1-19**

**1.8 Précautions d'utilisation ... 1-21**
Alimentation ... 1-21
Environnement d'exploitation ... 1-21
Stockage de copies ... 1-21
Données enregistrées sur cette machine ... 1-21

**1.9 Restrictions légales relatives à la reproduction ... 1-22**

**1.10 Déclarations relatives aux marques commerciales ... 1-23**
Copyright ... 1-24
Remarque ... 1-24

**1.11 CONTRAT DE LICENCE D'EXPLOITATION DU LOGICIEL ... 1-25**

**1.12 i-Option LK-105 v4 (PDF recherchables) Contrat Licence Utilisateur Final ... 1-27**

## 2 À propos de cette machine


**2.1 Utilisation conforme des périphériques MFP de bureau ... 2-3**
Utilisation conforme ... 2-3
Conditions d'utilisation inacceptables ... 2-3
Exclusion de responsabilité ... 2-3

**2.2 Introduction au Guide de l'utilisateur ... 2-4**
2.2.1 [Guide rapide] (le présent manuel) ... 2-4
2.2.2 CD/DVD des Guides de l'utilisateur ... 2-4
Disposition de la page d'accueil ... 2-4
Environnement d'exploitation ... 2-5
2.2.3 Groupes cibles ... 2-5
2.2.4 Symboles et notations utilisés dans le présent manuel ... 2-5
Instruction de procédure ... 2-5
Symboles et notations ... 2-6
Écrans ... 2-6
Noms et notations des applications ... 2-6

**2.3 À propos de cette machine ... 2-7**
2.3.1 Composants en option ... 2-7
Liste des composants optionnels ... 2-7
Liste des autres composants optionnels ... 2-9
2.3.2 Nom des pièces (MFP) ... 2-11
Recto ... 2-11
Côté/Arrière ... 2-12
2.3.3 Nom des pièces (unités en option) ... 2-13
Unité de finition FS-537/Unité de finition FS-537 SD/Kit de perforation PK-523/Unité de pliage en Z ZU-609 ... 2-13
Séparateur travaux JS-602 ... 2-15
Unité d'insertion PI-507 ... 2-16
Unité de finition FS-536/unité de finition FS-536 SD/kit de perforation PK-520 ... 2-17
Unité grande capacité LU-303/LU-205 ... 2-19

**2.4 Alimentation ... 2-20**
2.4.1 Mise sous tension et hors tension ... 2-20
2.4.2 Utilisation de la touche d'alimentation ... 2-20
2.4.3 Fonction Économie d'énergie ... 2-22
Réduction de la consommation d'énergie ... 2-22

**2.5 Panneau de contrôle ... 2-23**
2.5.1 Nom des pièces ... 2-23

**2.6 Écran tactile ... 2-25**
2.6.1 Menu principal ... 2-25
Disposition du menu principal ... 2-25
Personnalisation du menu principal ... 2-26
2.6.2 Menu Défilant ... 2-26
Personnalisation du menu défilant ... 2-26
2.6.3 Utilisation de l'écran tactile ... 2-27
Effleurement ... 2-27
Double effleurement ... 2-27
Bascule ... 2-27
Glissement ... 2-28
Déplacement ... 2-28
Appui long ... 2-28
Glisser-déposer ... 2-29
Réduire/Agrandir avec les doigts ... 2-29
Rotation ... 2-29
Précautions d'utilisation de l'Écran tactile ... 2-30
2.6.4 Affichage du clavier ... 2-30
Déplacement du clavier ... 2-31
Fermeture du clavier ... 2-31
Affichage permanent du clavier ... 2-31
2.6.5 Entrée des caractères ... 2-32
Lorsque vous tapez "Groupe 1" : ... 2-32

**2.7 Tâches ... 2-33**
2.7.1 Écran Tâche ... 2-33
2.7.2 Fonction multitâche ... 2-33
**2.8 Chargement du papier ... 2-34**
2.8.1 Chargement du papier dans le magasin 1 au magasin 2 ... 2-34
Types de papier applicables ... 2-34
Formats papier applicables ... 2-34
Comment charger le papier ... 2-34
2.8.2 Chargement du papier dans le magasin 3 au magasin 4 ... 2-35
Types de papier applicables ... 2-35
Formats papier applicables ... 2-35
Comment charger le papier ... 2-36
2.8.3 Chargement du papier dans l'unité grande capacité ... 2-36
Types de papier applicables ... 2-36
Formats papier applicables ... 2-37
Comment charger le papier ... 2-37
2.8.4 Introducteur manuel ... 2-38
Types de papier applicables ... 2-38
Formats papier applicables ... 2-38
Papier non disponible ... 2-38
Comment charger le papier ... 2-39
Charger les cartes postales ... 2-40
Charger les transparents ... 2-42
Charger des enveloppes ... 2-43
Charger les planches d'étiquettes ... 2-45
Charger les papiers à onglets ... 2-46

## 3 Fonctions de base

**3.1 Fonction d'impression ... 3-3**
3.1.1 Réglages requis et opérations de base (pour le SE Windows) ... 3-3
Séquence préparatoire ... 3-3
Séquence opératoire ... 3-3
Contrôle du branchement du câble ... 3-4
Contrôle des paramètres réseau de la machine ... 3-4
Installation du pilote d'imprimante ... 3-5
Données d'impression ... 3-5
Types de pilotes d'imprimante ... 3-5
3.1.2 Réglages requis et opérations de base (pour le SE Mac) ... 3-6
Séquence préparatoire ... 3-6
Séquence opératoire ... 3-7
Contrôle du branchement du câble ... 3-7
Contrôle des paramètres réseau de la machine ... 3-7
Installation du pilote d'imprimante ... 3-9
Ajout et configuration d'un pilote d'imprimante ... 3-9
Données d'impression ... 3-10
**3.2 Fonction Numérisation pour Envoi ... 3-11**
3.2.1 Diverses méthodes d'émission ... 3-11
Envoi des données à votre ordinateur (Envoi SMB) ... 3-11
Émission des données en fichier joint E-mail (Émission E-mail) ... 3-11
Enregistrement des données sur une clé USB (mémoire externe) ... 3-11
Diverses méthodes d'émission et d'enregistrement des données ... 3-12
3.2.2 Envoi des données à votre ordinateur Windows (Envoi SMB) ... 3-12
Séquence préparatoire ... 3-13
Séquence opératoire ... 3-13
Contrôle du branchement du câble ... 3-13
Contrôle des paramètres réseau de la machine ... 3-14
Liste de vérification ... 3-14
Contrôle informatique ... 3-15
Configuration de votre ordinateur ... 3-15
Enregistrement de destinations ... 3-16
Envoi de l'original ... 3-18

3.2.3 Envoi des données à votre ordinateur Mac (Envoi SMB) ... 3-20
Séquence préparatoire ... 3-20
Séquence opératoire ... 3-21
Contrôle du branchement du câble ... 3-21
Contrôle des paramètres réseau de la machine ... 3-21
Configurer cette machine ... 3-22
Liste de vérification ... 3-23
Contrôle informatique ... 3-23
Configuration de votre ordinateur ... 3-23
Enregistrement de destinations ... 3-24
Envoi de l'original ... 3-26

3.2.4 Transmission des données numérisées par e-mail (Émission E-Mail) ... 3-28
Séquence préparatoire ... 3-28
Séquence opératoire ... 3-29
Contrôle du branchement du câble ... 3-29
Contrôle des paramètres réseau de la machine ... 3-29
Configuration de l'environnement d'émission par e-mail ... 3-30
Configuration de l'information administrateur ... 3-32
Envoi de l'original ... 3-33

**3.3 Fonction Fax ... 3-36**

3.3.1 Paramètres requis et fonctions de base ... 3-36
Séquence préparatoire ... 3-36
Séquence opératoire ... 3-37
Contrôle du branchement du câble ... 3-37
Enregistrement des informations de transmission ... 3-37
Sélection de la méthode de numérotation ... 3-39
Envoi de l'original ... 3-40

3.3.2 Envoi direct d'un fax depuis un PC (Émission FAX PC) ... 3-42
Séquence préparatoire ... 3-43
Séquence opératoire ... 3-43
Contrôle du branchement du câble ... 3-44
Contrôle des paramètres réseau de la machine ... 3-44
Installation du pilote Fax ... 3-45
Envoi des données ... 3-45

**3.4 Fonction Copie ... 3-46**
Opérations de base ... 3-46
Authentification d'utilisateur ... 3-48

**3.5 Enregistrer une destination ... 3-49**

3.5.1 Enregistrement d'une adresse abrégée ... 3-49
Utilisation du panneau de contrôle pour enregistrer une adresse abrégée - Enregistrement dans [Utilitaires] ... 3-49
Utilisation du panneau de contrôle pour enregistrer un carnet d'adresses - Enregistrement depuis un [carnet d'adresses] ... 3-51
Utilisation du panneau de contrôle pour enregistrer une adresse abrégée - Enregistrement en mode Numéris./Fax ... 3-53
Utilisation d'un ordinateur pour enregistrer une destination abrégée ... 3-56

3.5.2 Informations requises pour l'enregistrement d'une destination ... 3-57

3.5.3 Enregistrer un groupe ... 3-58
Enregistrement d'un nouveau groupe ... 3-58

3.5.4 Récupération d'une destination enregistrée ... 3-60
Récupération d'une destination ... 3-60
Spécification d'une destination ... 3-61

**3.6 Utilisation d'une clé USB ... 3-62**

3.6.1 Impression des données sur une clé USB ... 3-62
Données d'impression ... 3-62

3.6.2 Enregistrement des données numérisées sur une clé USB (mémoire externe) ... 3-64
Spécification des fonctions autorisées sur mémoire externe ... 3-64
Impression des données sur la clé USB ... 3-65

**3.7 Utilisation de la fonction d'aide ... 3-68**
3.7.1 Écran Aide ... 3-68
Obtenir de l'aide à propos de l'écran affiché : ... 3-68
Obtenir de l'aide sur une fonction ou une procédure : ... 3-70
Liste du menu d'aide ... 3-72
**3.8 Utilisation de la fonction [Sécurité Rapide] ... 3-73**
3.8.1 [Sécurité Rapide] ... 3-73
Réglages requis ... 3-73

## 4 Fonctions avancées

**4.1 Utilisation des fonctions avancées ... 4-3**
4.1.1 Nature des fonctions avancées ... 4-3
4.1.2 Association d'application ... 4-4
4.1.3 Enregistrement de la licence i-Option ... 4-4
Séquence préparatoire ... 4-4
Activation de la fonction i-Option ... 4-4
Enregistrement de la licence i-Option ... 4-6
Activation de la fonction i-Option à l'aide de la licence (administrateur) ... 4-8
Configuration de chaque fonction ... 4-9
**4.2 Utilisation de la fonction Navigateur Web ... 4-10**
4.2.1 Réglages et procédures requis ... 4-10
Séquence préparatoire ... 4-10
Séquence opératoire ... 4-11
Activation de la fonction Navigateur Web ... 4-11
Enregistrement de la licence ... 4-12
Activation du navigateur Web à l'aide de la licence ... 4-13
Démarrage du navigateur Web ... 4-17
Affichage des pages Web ... 4-17
Impression de la page affichée ou du fichier lié ... 4-18

## 5 Dépannage

**5.1 Principaux messages et solutions ... 5-3**
5.1.1 Lorsqu'un message indiquant de remplacer les consommables ou de procéder au nettoyage apparaît ... 5-3
5.1.2 Quand un message de bourrage papier persiste ... 5-4
5.1.3 Quand un message d'erreur s'affiche ... 5-4
5.1.4 Lorsque [Stabilisation de l'image.] apparaît ... 5-5
**5.2 Lorsque la qualité d'impression s'est dégradée ... 5-6**
5.2.1 Nettoyage de la vitre de la tête d'impression ... 5-6
**5.3 Quand la machine ne peut pas être mise sous tension ... 5-8**
**5.4 Lorsque l'écran tactile n'est pas visible ... 5-9**
**5.5 Lorsqu'un message indiquant de remplacer les consommables ou de procéder au nettoyage apparaît ... 5-10**
Quand les agrafes sont épuisées dans l'unité de finition ... 5-10
Quand le bac à déchets de perforation est plein ... 5-11
Quand le toner vient à manquer dans la cartouche toner ... 5-11
Lorsqu'il est temps de remplacer une cartouche de toner ... 5-12
Lorsqu'il est temps de remplacer une unité image ... 5-12
Quand le réservoir de toner usagé est pleine ... 5-13
5.5.1 Remplacement d'une cartouche toner ... 5-14
5.5.2 Remplacement d'un réservoir de toner usagé ... 5-15
5.5.3 Remplacement d'une unité image ... 5-16
5.5.4 Remplacement d'une cartouche d'agrafes ... 5-18
Unité de finition FS-537/unité de finition FS-537 SD ... 5-18
Unité de finition FS-536/unité de finition FS-536 SD ... 5-19

5.5.5 Remplacer une cartouche d'agrafes de piqûre à cheval .....5-20
Unité de finition FS-537 SD ..... 5-20
Unité de finition FS-536 SD ..... 5-21

# 6 Index

# 1 Introduction

# 1 Introduction

Ce [Guide rapide] décrit les procédures opératoires des fonctions les plus communément utilisées dont les nombreuses illustrations facilitent la compréhension.

Commencez par utiliser ce manuel pour exploiter de manière efficace les fonctions utiles proposées par cette machine.

Pour de plus amples détails sur les diverses fonctions, référez-vous aux Guides de l'utilisateur sur le CD/DVD des Guides de l'utilisateur joint avec cette machine.

Afin d'utiliser la machine correctement et en toute sécurité, veuillez impérativement lire les informations de sécurité aux page 1-6 de ce manuel avant de commencer.

En outre, ce manuel contient les informations suivantes. Assurez-vous de lire le manuel avant d'utiliser la machine.

- Points à observer pour utiliser la machine en toute sécurité
- Information relative à la sécurité du produit
- Précaution d'utilisation de la machine
- Descriptions des marques commerciales et copyrights

Les illustrations et les écrans contenus dans ce manuel peuvent différer légèrement de l'équipement et des écrans réels.

**Conseils**

- Veuillez conserver ce manuel ainsi que le CD/DVD joint dans un endroit sûr et facilement accessible.

# 1.1 Données environnementales

## Initiatives en matière de protection de l'environnement

L'entreprise s'efforce de réduire les impacts néfastes sur l'environnement à tous les stades de ses activités commerciales.

Dans le cadre de ces activités, l'entreprise met en œuvre des étapes d'économie de ressources en réduisant le nombre de pages du Guide de l'utilisateur.

Pour les informations nécessaires à l'utilisation de la machine, veuillez consulter le CD/DVD des Guides de l'utilisateur joint (format HTML). Ce guide dispose d'une excellente fonction de recherche.

Des fonctions telles que la recherche par mot-clé et filtres sont très utiles pour aider les utilisateurs à trouver ce qu'ils doivent savoir.

## ENERGY STAR®

En tant que partenaire ENERGY STAR®, notre machine satisfait aux directives ENERGY STAR® en matière d'efficience énergétique.

## Définition d'un produit ENERGY STAR®

Un produit ENERGY STAR® intègre une fonction spéciale qui lui permet de passer automatiquement en "mode d'économie d'énergie" à l'issue d'une certaine période d'inactivité. Un produit ENERGY STAR® utilise l'énergie avec plus d'efficacité, vous permet d'économiser de l'argent sur vos factures d'électricité et contribue à protéger l'environnement.

## Avantages environnementaux de la gestion d'énergie

La consommation d'électricité d'un périphérique dépend de ses propriétés et des modalités d'utilisation.

Un réglage adapté de la gestion d'énergie vous offre le moyen de faire des économies d'énergie. En sélectionnant un temps d'inactivité plus court (ou optimal) pour le passage aux modes d'économie d'énergie, vous réduisez la consommation d'électricité.

## Papier recyclé

Ce produit peut imprimer sur du papier recyclé et du papier certifié FSC conformes à la norme européenne EN 12281 ainsi que sur du papier vierge. En outre il peut imprimer sur du papier plus léger, 64 g/m$^2$ par exemple. L'utilisation d'un papier aussi léger contribue à l'économie des ressources.

## Impression Recto-verso

Un produit doté d'une unité recto/verso permet l'impression automatique sur les deux faces du papier.

L'utilisation de cette fonction réduit la consommation des ressources naturelles et de vos frais.

Le pilote d'imprimante relié à votre ordinateur propose cette fonction d'impression recto-verso comme réglage initial (modifiable manuellement après l'installation).

## 1.2 Certification pour les États-Unis, le Canada, le Mexique, le Brésil et la zone Europe

### Pour les États-Unis

Ce produit est certifié sous le nom de modèle suivant aux États-Unis.

Modèle de marque KONICA MINOLTA C504501 (bizhub C759 et bizhub C659).

### Pour Canada

Ce produit est certifié sous le nom de modèle suivant au Canada.

Modèle de marque KONICA MINOLTA C504501 (bizhub C759 et bizhub C659).

### Pour le Mexique

Ce produit est certifié sous le nom de modèle suivant au Mexique.

Modèle de marque KONICA MINOLTA C504501 (bizhub C759 et bizhub C659).

### Pour le Brésil

Ce produit est certifié sous le nom de modèle suivant au Brésil.

Modèle de marque KONICA MINOLTA C504501 (bizhub C759 et bizhub C659).

### Europe

Ce produit est certifié sous le nom de modèle suivant en Europe.

Modèle de marque KONICA MINOLTA C504501 (bizhub C759 et bizhub C659).

# 1.3 Informations relatives à la sécurité

Ce chapitre contient des instructions détaillées relatives à l'exploitation et à la maintenance de cette machine. Pour utiliser au mieux cette machine, tous les opérateurs doivent lire avec attention ce guide et respecter à la lettre les instructions qui y figurent.

Veuillez lire la section suivante avant de brancher la machine au secteur. Elle contient en effet des informations importantes quant à la sécurité de l'utilisateur et la prévention des problèmes liés à l'équipement.

Veillez à observer toutes les précautions figurant dans les différents chapitres de ce manuel.

Référence

- Certaines parties du contenu de ce chapitre peuvent ne pas correspondre au produit acheté.

## Symboles d'avertissement et de précaution

Veillez à observer les précautions de sécurité.

Ce manuel comprend des instructions qui doivent être scrupuleusement suivies en permanence pour éviter de vous blesser ainsi que de blesser d'autres personnes et d'occasionner des dommages matériels.

Les blessures et les dommages susceptibles de résulter de l'utilisation inappropriée du produit sont classés selon les symboles suivants.

| Pictogramme | Description |
|---|---|
| ⚠ AVERTISSEMENT | Une manipulation inappropriée peut occasionner des blessures graves ou le décès. |
| ⚠ ATTENTION | Une manipulation inappropriée peut occasionner des blessures légères ou endommager les bâtiments et les biens matériels. |

## Voici quelques-uns des principaux symboles graphiques à titre d'exemple.

| Symboles graphiques | Description | Symboles graphiques | Description | Symboles graphiques | Description |
|---|---|---|---|---|---|
| | Interdiction générale | | Ne pas démonter | | Ne pas toucher |
| | Instruction générale | | Masse/Terre | | Débrancher de la prise |
| | Précaution générale | | Température élevée | | Risque d'électrocution |

## Connexion à la source d'alimentation

**⚠ AVERTISSEMENT**

| Description | Symboles graphiques |
|---|---|
| N'utilisez pas de cordon d'alimentation autre que celui fourni dans l'emballage ou relié aux produits. Si un cordon d'alimentation n'est pas fourni, utilisez uniquement le cordon d'alimentation et la fiche qui sont spécifiés dans la documentation de l'utilisateur. L'utilisation d'un autre cordon peut déclencher un incendie ou causer une électrocution. Si le cordon d'alimentation fourni dans l'emballage ne peut pas être utilisé dans le pays dans lequel ce produit a été vendu, utilisez un cordon d'alimentation répondant aux conditions suivantes ou contactez votre représentant technique.<br>• La tension nominale et le courant nominal du cordon d'alimentation correspondent à ceux indiqués sur la plaque signalétique figurant sur cette machine.<br>• Le cordon d'alimentation répond aux exigences réglementaires de la zone.<br>• Le cordon d'alimentation est fourni avec une broche/borne de mise à la masse. | |
| N'utilisez pas le cordon d'alimentation avec d'autres produits. Un incendie ou une électrocution peuvent résulter d'un manquement à cette instruction. | |
| Ne grattez pas et n'érodez pas le cordon d'alimentation, ne placez pas d'objet lourd dessus, ne le chauffez pas, ne le tordez pas, ne le pliez pas, ne montez pas dessus, ne tirez pas dessus et ne l'endommagez pas. L'utilisation d'un cordon endommagé (conducteur partiellement à nu, conducteur cassé, etc.) peut entraîner un incendie ou une panne. En présence de l'un de ces symptômes, basculer immédiatement l'interrupteur électrique sur Arrêt, débrancher le cordon, de la prise murale puis contacter le S.A.V. | |
| Ne pas utiliser d'autre tension d'alimentation que celle spécifiée sur la machine. Un incendie ou une électrocution peuvent résulter d'un manquement à cette instruction. | |
| Ne pas utiliser d'adaptateur multiprise pour brancher d'autres appareils ou machines.<br>L'utilisation d'une prise murale à une puissance excédant la valeur de courant indiquée peut déclencher un feu ou provoquer une électrocution. | |
| N'utilisez pas de rallonge. L'utilisation d'une rallonge peut déclencher un incendie ou une électrocution. Si le cordon d'alimentation fourni avec le produit n'est pas suffisamment long pour être branché sur une prise murale, contactez votre représentant technique. | |
| Ne pas débrancher ni brancher le cordon avec les mains humides car cela peut provoquer une électrocution. | |
| Insérer la prise de courant à fond dans la prise murale. Un incendie ou une électrocution peut résulter d'un manquement à cette instruction. | |

**⚠ AVERTISSEMENT**

| Description | Symboles graphiques |
|---|---|
| Mettre impérativement ce produit à la terre. (Brancher le cordon d'alimentation à une prise électrique équipée d'une borne de mise à la terre.) Il y a risque d'incendie ou d'électrocution en cas d'inobservance de cette instruction ou dans le cas improbable d'une fuite. | |

**⚠ ATTENTION**

| Description | Symboles graphiques |
|---|---|
| La prise électrique doit se trouver à proximité de l'équipement et être facilement accessible. Sinon, vous ne pourrez pas débrancher rapidement le cordon d'alimentation en cas d'urgence. | |
| Ne pas placer d'objets autour de la fiche d'alimentation car il risque d'être difficile de la débrancher en cas d'urgence. | |
| Ne pas tirer sur le cordon d'alimentation pour le débrancher. Le fait de tirer directement sur le cordon d'alimentation peut l'endommager et déclencher un feu ou provoquer une électrocution. | |
| Débrancher le cordon d'alimentation plus d'une fois par an et nettoyer la zone entre les bornes de la prise. La poussière qui s'accumule entre les bornes peut provoquer un incendie. | |

## Installation

**⚠ AVERTISSEMENT**

| Description | Symboles graphiques |
|---|---|
| Tenez ce sac hors de portée des bébés et des enfants. Ne l'utilisez pas dans des berceaux, des lits, des landaus ou des parcs. Le film mince peut coller au nez et à la bouche, et empêcher de respirer. Ce sac n'est pas un jouet. | |
| Ne pas poser de vase ni aucun autre récipient contenant de l'eau ni d'agrafes ou de petits objets métalliques sur l'appareil. De l'eau ou des objets métalliques qui tomberaient à l'intérieur de la machine sont susceptibles de causer une électrocution, un incendie, ou une panne.<br>Si un objet métallique, de l'eau ou un autre corps étranger similaire pénètre à l'intérieur du produit, basculez immédiatement l'interrupteur d'alimentation sur Arrêt, débranchez le cordon d'alimentation de la prise d'alimentation, puis contactez votre représentant technique ou le technicien SAV. | |
| Assurez-vous que le cordon d'alimentation est placé à un endroit où personne ne montera ni ne trébuchera dessus. Le fait de monter ou de trébucher sur le cordon d'alimentation peut l'échauffer et déclencher ainsi un incendie ou une électrocution. | |

**⚠ ATTENTION**

| Description | Symboles graphiques |
|---|---|
| <S'il vous est demandé d'utiliser des pattes de fixation><br>Lorsque le produit a été installé, fixez-le à l'aide des pattes de fixation. La non utilisation des pattes de fixation pourrait provoquer le déplacement ou le basculement du produit. | |
| Ne pas installer cette machine dans un endroit poussiéreux ou exposé à la suie ou à la vapeur, à proximité d'une table de cuisine, d'une baignoire ou d'un humidificateur d'air. Un feu, une électrocution ou une panne peut se produire. | |
| Ne pas placer cette machine sur un banc instable ou renversé ou dans un endroit soumis à des vibrations et des chocs importants. Il pourrait tomber et blesser quelqu'un ou subir une panne mécanique. | |
| Ne pas laisser le moindre objet obstruer les orifices de ventilation de cette machine. La chaleur pourrait s'accumuler à l'intérieur du produit et provoquer un incendie ou un quelconque dysfonctionnement. | |
| À chaque fois que vous déplacez cette machine, assurez-vous de débrancher le cordon d'alimentation et tous les autres câbles. Tout manquement à cette règle peut endommager le cordon ou les câbles et déclencher un incendie ou provoquer une électrocution ou une panne. | |
| Pour déplacer cette machine, la manipuler aux emplacements spécifiés dans le Guide de l'utilisateur ou dans d'autres documents. Si elle est mal manipulée pendant son déplacement, la machine peut tomber et causer des blessures graves. | |

## Utilisation du produit

**⚠ AVERTISSEMENT**

| Description | Symboles graphiques |
|---|---|
| Ne pas modifier cette machine, elle pourrait prendre feu, causer une électrocution ou tomber en panne. Si la machine utilise un laser, la source de son faisceau risque d'aveugler l'opérateur. | |
| Ne pas essayer d'enlever les couvercles et les panneaux fixés sur l'appareil. Certaines machines contiennent à l'intérieur des pièces haute-tension ou une source de faisceau laser susceptibles d'électrocuter ou d'aveugler l'opérateur. | |
| Si cette machine devient exceptionnellement chaude, ou si elle dégage de la fumée ou fait entendre un bruit insolite ou dégage une odeur anormale, ne continuez pas à l'utiliser. Mettez immédiatement l'interrupteur d'alimentation sur Arrêt, débranchez le cordon d'alimentation de la prise d'alimentation, puis appelez votre représentant technique ou le technicien SAV.<br>Si vous continuez à l'utiliser dans cet état, elle peut prendre feu, ou être source d'électrocution. | |
| Ne continuez pas à utiliser cet appareil s'il est tombé ou si son capot a été endommagé. Mettez immédiatement l'interrupteur d'alimentation sur Arrêt, débranchez le cordon d'alimentation de la prise d'alimentation, puis appelez votre représentant technique ou le technicien SAV. Si vous continuez à l'utiliser dans cet état, elle peut prendre feu, ou être source d'électrocution. | |

**⚠ AVERTISSEMENT**

| Description | Symboles graphiques |
|---|---|
| Ne pas utiliser d'aérosols, de liquides ni de gaz inflammables à l'intérieur ou près de cette machine. Ne pas nettoyer l'intérieur de cette machine avec un produit d'époussetage à gaz inflammable. Cela risquerait de provoquer un incendie ou une explosion. | |
| <En cas d'utilisation d'un module RFID (limité uniquement à 13,56 MHz) pour la communication de proximité à l'intérieur de la machine ou de la technologie de chauffage par induction électromagnétique (limitée uniquement entre 20,05 kHz et 100 kHz)><br>Ce machine génère un faible champ magnétique.<br>Si vous constatez le moindre symptôme anormal avec votre équipement médical implantable (stimulateur cardiaque, etc.) quand vous vous tenez à proximité de la machine, éloignez-vous de la machine et consultez immédiatement un médecin.<br>Veuillez appeler votre représentant technique ou le technicien SAV si vous n'êtes pas certain que le produit acheté corresponde. | |
| <En cas d'utilisation d'un lecteur de cartes IC sans contact><br>Si vous utilisez un équipement médical implantable (stimulateur cardiaque, etc.), ne jamais approcher le lecteur de carte IC à moins de 12 cm de l'implant.<br>Les ondes radio risquent d'affecter le fonctionnement de l'équipement médical implantable (stimulateur cardiaque, etc.). | |

**⚠ ATTENTION**

| Description | Symboles graphiques |
|---|---|
| L'utilisation de ce produit dans une pièce mal aérée pendant une période prolongée ou pour produire un grand volume de copies risque de générer des odeurs dues à l'air d'évacuation de la machine. Assurez-vous de bien aérer ce local. | |
| Certaines zones à l'intérieur de l'appareil sont soumises à des températures élevées susceptibles de causer des brûlures.<br>Si vous devez accéder à l'intérieur de la machine pour dégager un serrage papier par exemple, ne toucher pas les zones (autour de l'unité de fixation, etc.) signalées par une étiquette d'avertissement "Caution HOT".<br>Vous risqueriez de vous brûler. | |
| Débranchez la machine si vous ne l'utiliserez pas pendant de longues périodes. | |
| Pendant l'utilisation de la machine, ne pas regarder la lumière de la lampe pendant longtemps. Cela risquerait d'entraîner une fatigue oculaire. | |
| Ne pas utiliser de papier munis d'agrafes, de papier conducteur (comme le papier aluminium ou le papier carbone) ni de papier thermique/jet d'encre traité susceptibles de déclencher un feu. | |

## Consommables

**⚠ AVERTISSEMENT**

| Description | Symboles graphiques |
|---|---|
| Ne jetez pas le toner ou un contenant de toner (par exemple, cartouche de toner, unité de développement et réservoir de toner usagé) dans une flamme nue. Le toner chaud risque de se diffuser et de provoquer des brûlures ou d'autres dommages. | |

**⚠ ATTENTION**

| Description | Symboles graphiques |
|---|---|
| Ne laissez pas les pièces associées au toner (par exemple, cartouche de toner, unité de développement et réservoir de toner usagé) à portée immédiate des enfants. Le léchage de ces pièces ou l'ingestion de toner est nocif pour la santé. | |
| Ne stockez pas les pièces associées au toner (par exemple, cartouche de toner, unité de développement et réservoir de toner usagé) à proximité d'appareils sensibles au magnétisme tels que des équipements de précision et des périphériques de stockage de données, car ils risquent de présenter un dysfonctionnement. Ces appareils pourraient ne plus fonctionner correctement. | |
| N'ouvrez pas les pièces associées au toner (par exemple, cartouche de toner, unité de développement et réservoir de toner usagé) en forçant. Si du toner tombe du flacon de toner, éviter impérativement de l'inhaler ou même tout contact avec la peau. | |
| Si du toner tombe sur votre peau ou vos vêtements, les rincer soigneusement avec de l'eau et du savon. | |
| En cas d'inhalation de toner, déplacez-vous vers un endroit bien ventilé et faites plusieurs gargarismes successifs avec beaucoup d'eau. Si des symptômes tels que la toux se manifestent, veuillez consulter un médecin. | |
| Si du toner entre en contact avec les yeux, les rincer immédiatement à grande eau pendant plus de 15 minutes. Veuillez consulter un médecin si l'irritation persiste. | |
| En cas d'ingestion de toner, se rincer la bouche et boire quelques verres d'eau. Veuillez consulter un médecin si nécessaire. | |
| Ne touchez jamais les contacts électriques des unités (par exemple, cartouche de toner et unité de développement), car une décharge électrostatique risque d'endommager le produit. | |
| Avant la manipulation, consultez la documentation de l'utilisateur pour connaître les consignes de sécurité. | |
| <S'il vous est demandé de remettre l'unité de fixation en place><br>L'unité de fixation est extrêmement chaude. Avant de remettre l'unité de fixation en place, veillez à ouvrir les portes et les capots de la machine. Laissez ensuite la machine reposer pendant une période de temps spécifiée et assurez-vous que l'unité de fixation a refroidi à température ambiante. Le non respect de ces instructions peut occasionner une brûlure. | <br>min. |

# 1.4 Déclarations réglementaires

## Marquage CE (Déclaration de conformité) à l'usage des utilisateurs de l'Union européenne (UE)

Par la présente, Konica Minolta déclare que les types d'équipement radio **bizhub C759/C659, AccurioPrint C759** sont conformes à la Directive 2014/53/UE.

Vous trouverez le texte complet de la déclaration de conformité UE à l'adresse Internet suivante :
"https://www.konicaminolta.eu/en/business-solutions/support/download-center.html".
Choisissez votre produit et ouvrez la section "Safety Documents".

Puissance radioélectrique maximale transmise dans la bande de fréquence (EIRP) :

| Nom du module, option | Bande de fréquence | Puissance rayonnée |
|---|---|---|
| UK-215 comprend le module sans fil agréé, modèle DAUB-KM66 : | 2,4 GHz | 20 dBm max. |
| | 5 GHz | 23 dBm max. |
| EK-611 comprend le module sans fil agréé, modèle MBH7BLZ02 : | 2,4 GHz | 3 dBm max. |
| Unité d'authentification AU-201S : | 13,56 MHz | -27 dBm max. |

Remarque : indisponibilité possible de 5 GHz.

Cet équipement radio est limité à une utilisation à l'intérieur uniquement. L'utilisation à l'extérieur est interdite.

Cette limitation s'applique à tous les pays énumérés dans le tableau ci-dessous.

| | | | | | | | | |
|---|---|---|---|---|---|---|---|---|
| AT | BE | BG | CH | CY | CZ | DE | DK | EE |
| EL | ES | FI | FR | HR | HU | IE | IS | IT |
| LI | LT | LU | LV | MT | NL | NO | PL | PT |
| RO | SE | SI | SK | TR | UK | | | |

## USER INSTRUCTIONS FCC PART 15 - RADIO FREQUENCY DEVICES (for U.S.A. users)

NOTE: This equipment has been tested and found to comply with the limits for a Class A digital device, pursuant to Part 15 of the FCC Rules.

These limits are designed to provide reasonable protection against harmful interference when the equipment is operated in a commercial environment. This equipment generates, uses and can radiate radio frequency energy and, if not installed and used in accordance with the instruction manual, may cause harmful interference to radio communications. Operation of this equipment in a residential area is likely to cause harmful interference in which case the user will be required to correct the interference at his own expense.

**⚠WARNING**

- The design and production of this unit conform to FCC regulations, and any changes or modifications must be registered with the FCC and are subject to FCC control. Any changes made by the purchaser or user without first contacting the manufacturer will be subject to penalty under FCC regulations.
- This device must be used with a shielded interface cable. The use of non-shielded cables is likely to result in interference with radio communications and is prohibited under FCC rules.

## INTERFERENCE-CAUSING EQUIPMENT STANDARD (ICES-003 ISSUE 5) (for Canada users)

This Class A digital apparatus complies with Canadian ICES-003.

Cet appareil numérique de la classe A est conforme à la norme NMB-003 du Canada.

## À l'intention des utilisateurs des pays non soumis aux réglementations de Classe B

**⚠AVERTISSEMENT**

- Cette machine est un produit de Classe A. Dans un environnement domestique, ce produit peut être la cause de parasites, auquel cas l'utilisateur pourra être amené à prendre les mesures appropriées.
- Le périphérique doit être utilisé avec un câble interface blindé. L'utilisation de câbles non blindés est susceptible de causer des interférences avec les radiocommunications. En outre, elle est interdite en vertu des directives de l'UE et de la réglementation nationale.

## Certification GS

Ce périphérique n'est pas conçu pour une utilisation dans le champ de vue direct dans les espaces de travail de visualisation. Pour éviter les reflets gênants dans les espaces de travail de visualisation, ce périphérique ne doit pas être placé dans le champ de vue direct.

Das Gerät ist nicht für die Benutzung im unmittelbaren Gesichtsfeld am Bildschirmarbeitsplatz vorgesehen. Um störende Reflexionen am Bildschirmarbeitsplatz zu vermeiden, darf dieses Produkt nicht im unmittelbaren Gesichtsfeld platziert werden.

## Sécurité laser

Ceci est une machine numérique fonctionnant avec un laser. Le laser ne présente aucun danger à condition que la machine soit utilisée conformément aux instructions fournies dans les guides.

Comme les radiations émises par le laser sont totalement confinées dans le boîtier de protection, le faisceau laser ne peut pas s'échapper de la machine lors des phases de fonctionnement.

Cette machine est un produit laser de Classe 1 conformément à la norme CEI 60825-1:2014 : cela signifie qu'elle ne produit pas de rayonnement laser dangereux.

## Radiation laser interne

Puissance rayonnée moyenne maximum : 13,3 µW à l'ouverture laser de l'unité de tête d'impression.

Longueur d'onde : 775-800 nm

Ce produit utilise une diode laser de Classe 3B émettant un faisceau laser invisible.

La diode laser et le miroir polygonique de numérisation sont incorporés dans le bloc de tête d'impression.

Le bloc de tête d'impression N'EST PAS UN ÉLÉMENT RÉPARABLE SUR SITE :

Par conséquent, le bloc de tête d'impression ne doit être ouvert en aucune circonstance.

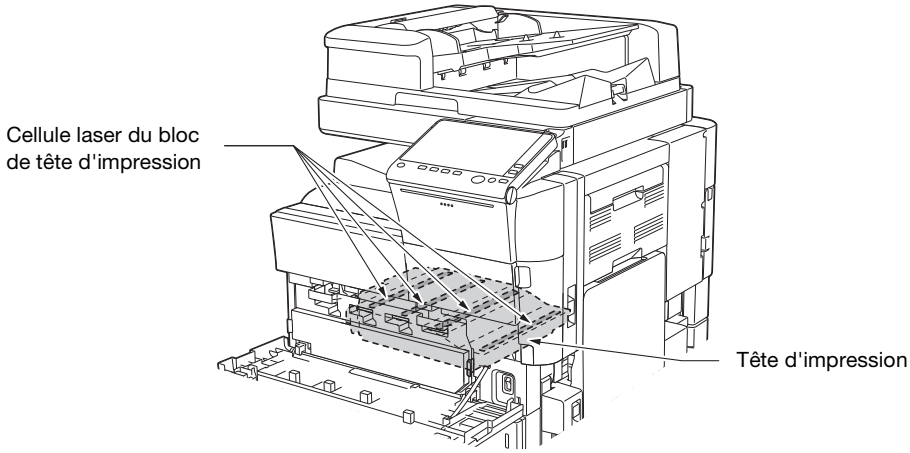


## CDRH regulations

This machine is certified as a Class 1 Laser product under Radiation Performance Standard according to the Food, Drug and Cosmetic Act of 1990. Compliance is mandatory for Laser products marketed in the United States and is reported to the Center for Devices and Radiological Health (CDRH) of the U.S. Food and Drug Administration of the U.S. Department of Health and Human Services (DHHS). This means that the device does not produce hazardous laser radiation.

The label shown on page 1-15 indicates compliance with the CDRH regulations and must be attached to laser products marketed in the United States.

**⚠WARNING**

**Use of controls, adjustments or performance of procedures other than those specified in this manual may result in hazardous radiation exposure.**

- This is a semiconductor laser. The maximum power of the laser diode is 30 mW and the wavelength is 775-800 nm.

## Pour les utilisateurs européens

**⚠AVERTISSEMENT**

**L'utilisation de commandes, de réglages ou de procédures d'exploitation autres que celles spécifiées dans ce guide peuvent entraîner une exposition dangereuse aux radiations.**

- Ceci est un laser semi-conducteur. La puissance maximale de la diode laser est de 30 mW et sa longueur d'onde est de 775-800 nm.

## Étiquette Laser de sécurité

Une étiquette sécurité laser est apposée sur l'extérieur de la machine, à l'emplacement indiqué ci-dessous.

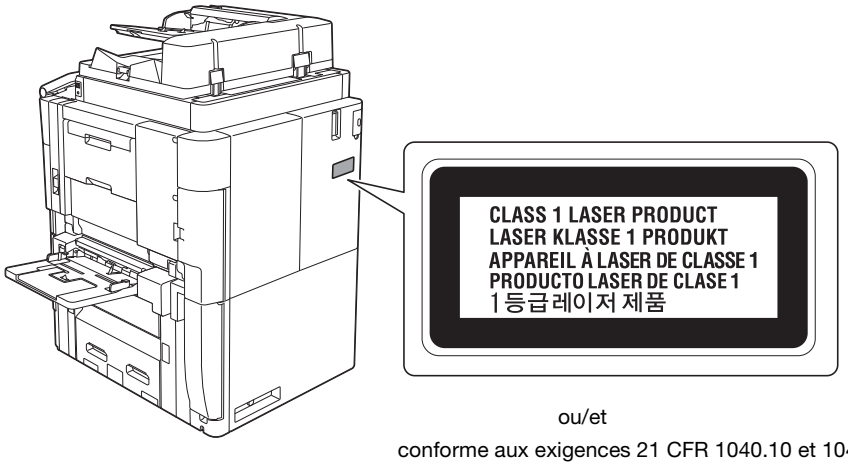


ou/et

conforme aux exigences 21 CFR 1040.10 et 1040.11 avec les exceptions données dans la notice laser n° 50 en date du 24 juin 2007.

## Émission d'ozone

Placer l'appareil dans une pièce largement ventilée
Une quantité d'ozone négligable est dégagée pendant le fonctionnement de l'appareil quand celui-ci est utilisé normalement. Cependant, une odeur désagréable peut être ressentie dans les pièces dont l'aération est insuffisante et lorsque une utilisation prolongée de l'appareil est effectuée. Pour avoir la certitude de travailler dans un environnment réunissant des conditions de confort, santé et de sécurité, il est préférable de bien aérer la pièce ou se trouve l'appareil.

## Niveau sonore (à l'intention des Européens uniquement)

Der höchste Schalldruckpegel beträgt 70 dB(A) oder weniger gemäß EN ISO 7779.

## Pour les états membres de l'UE seulement

Ce symbole signifie : Ne pas jeter ce produit avec les déchets domestiques !

Veuillez contacter votre commune ou les revendeurs pour connaître la filière de recyclage des équipements électriques et électroniques en fin de vie. Le recyclage de ce produit contribuera à préserver les ressources naturelles et à prévenir les potentiels effets néfastes à l'environnement et à la santé humaine qui découleraient d'un rebut inadapté.

Ce produit est conforme à la directive RoHS (2011/65/EU).

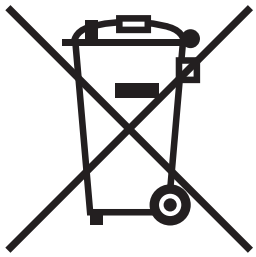

## Câble téléphonique (pour les utilisateurs des pays soumis aux réglementations de Classe B)

Branchez un câble téléphonique avec noyau de ferrite sur le port de télécommunication de cette machine. (Branchez le jack modulaire situé à l'extrémité équipée du noyau de ferrite du câble téléphonique sur le port de télécommunication.)

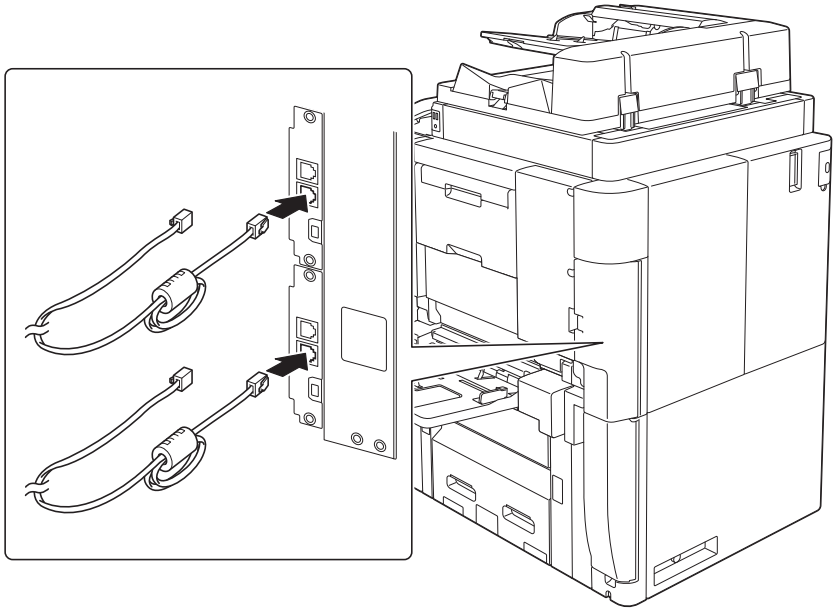

## Hôte USB

Connectez les périphériques USB (mémoire, authentification, concentrateur, etc.) directement à l'hôte USB. Des interférences électromagnétiques peuvent se produire en cas d'utilisation d'une rallonge.

## Symboles graphiques utilisés sur cette machine

Voici quelques-uns des principaux symboles graphiques à titre d'exemple.

| Symboles graphiques | Description | Symboles graphiques | Description | Symboles graphiques | Description |
|---|---|---|---|---|---|
| | Position "MARCHE" | | Position "ARRÊT" | | VEILLE |
| | Interrupteurs de type insertion/ extraction par pression | | Masse/Terre (borne de liaison de protection) | | Masse/Terre (mise à la terre de protection) |
| | ÉQUIPEMENT DE CLASSE II | | Équipement de Classe II avec mise à la terre fonctionnelle | | Mise à la terre fonctionnelle |
| | Précaution générale | | Température élevée | | Risque d'électrocution |
| | ATTENTION Pale de ventilateur mobile | | ATTENTION UNITÉ DE FIXA-TION BIPO-LAIRE/NEUTRE | | |

# 1.5 Avertissements et étiquettes de précaution

Les avertissements et étiquettes de précaution sont apposés sur la machine, aux endroits suivants. Restez vigilant et prudent lorsque vous effectuez des opérations comme le dégagement de bourrages de papier et d'agrafes.

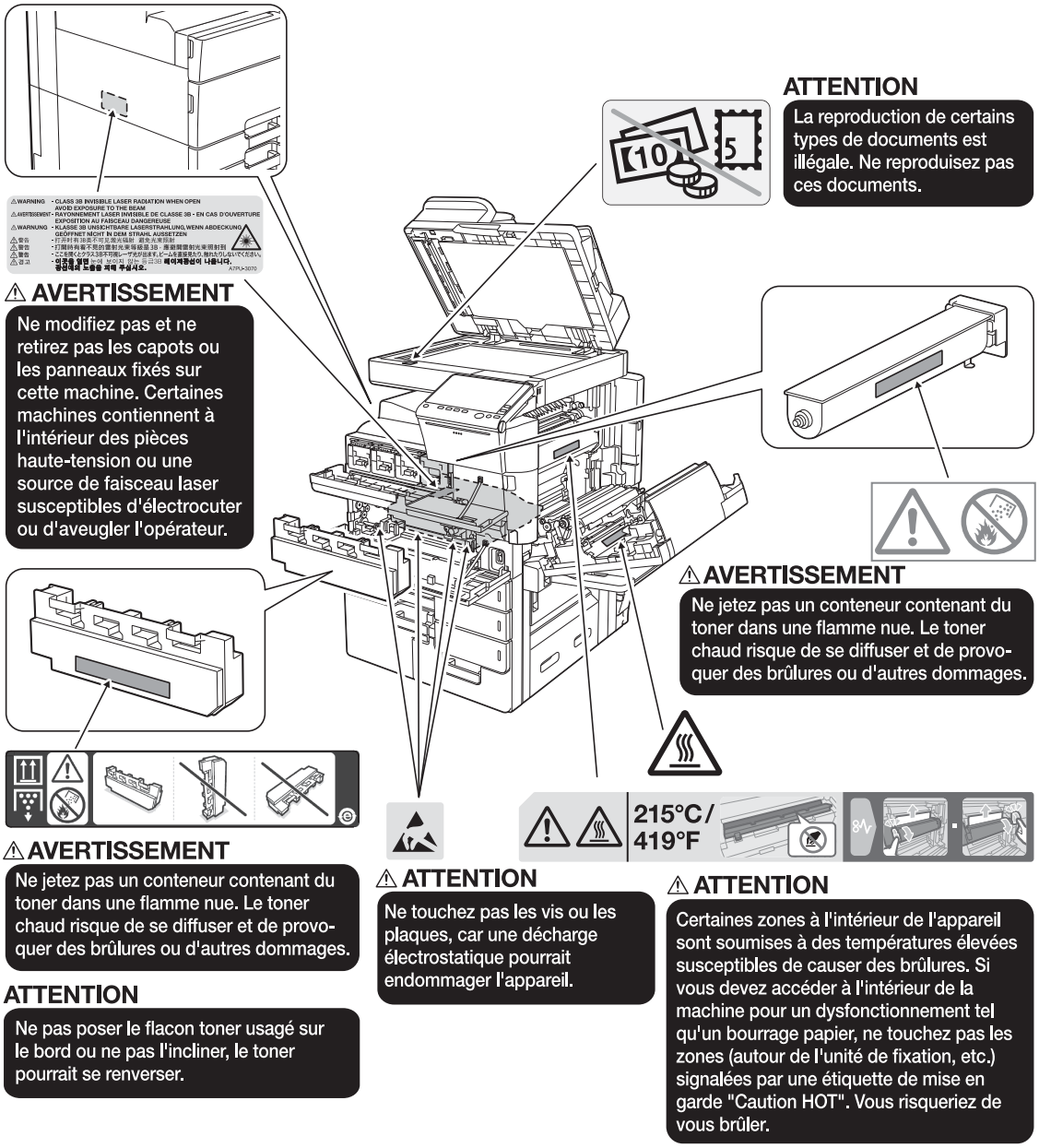


***REMARQUE***

*Ne pas retirer les étiquettes ou les avis de mise en garde. Si une de ces étiquettes devient sale, veuillez la nettoyer afin qu'elle reste lisible. Si vous ne pouvez pas les rendre lisibles, ou si l'étiquette ou l'avis de mise en garde est détérioré, veuillez contacter votre technicien S.A.V.*

## 1.6 Notice spéciale à l'attention de l'utilisateur

### Europe

Il a été confirmé que le fax répondait aux normes (ou aux exigences) ETSI pour la connexion à terminal unique paneuropéenne au réseau téléphonique commuté (RTC).

# 1.7 Espace requis

Afin que le fonctionnement, le rechargement en consommables, le remplacement de composants et l'entretien périodique puissent être facilement effectués, respectez les dimensions de dégagement indiquées ci-dessous.

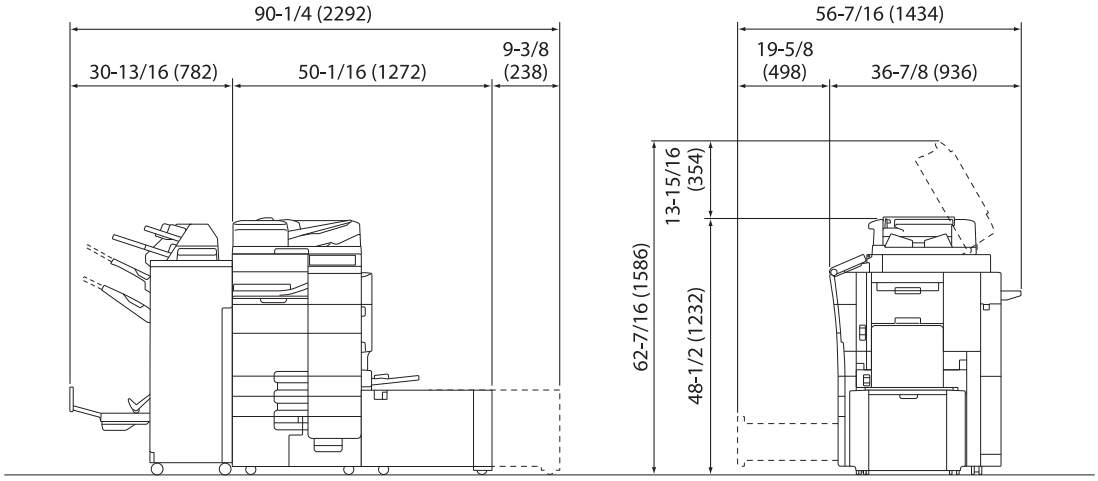


bizhub C759/C659 + FS-537 SD + RU-515 + PI-507 + LU-205
AccurioPrint C759 + FS-537 SD + RU-515 + PI-507 + LU-205

Unité : pouce (mm)

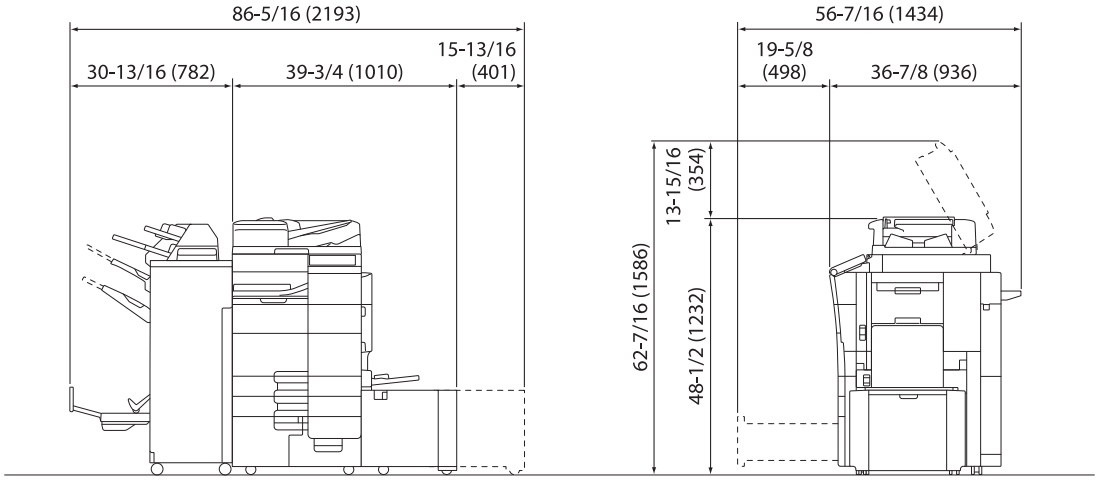


bizhub C759/C659 + FS-537 SD + RU-515 + PI-507 + LU-303
AccurioPrint C759 + FS-537 SD + RU-515 + PI-507 + LU-303

Unité : pouce (mm)

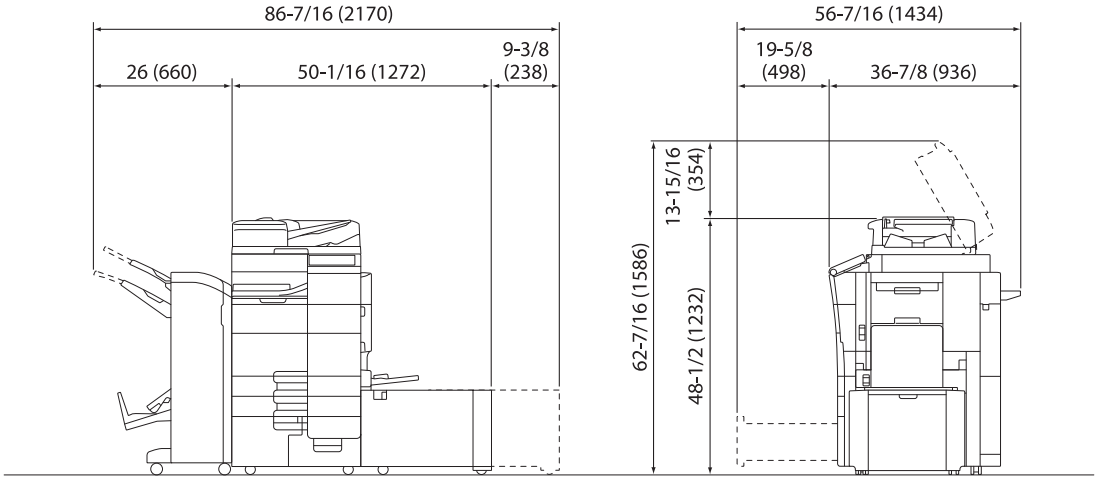


bizhub C759/C659 + FS-536 SD + RU-515 + LU-205
AccurioPrint C759 + FS-536 SD + RU-515 + LU-205

Unité : pouce (mm)

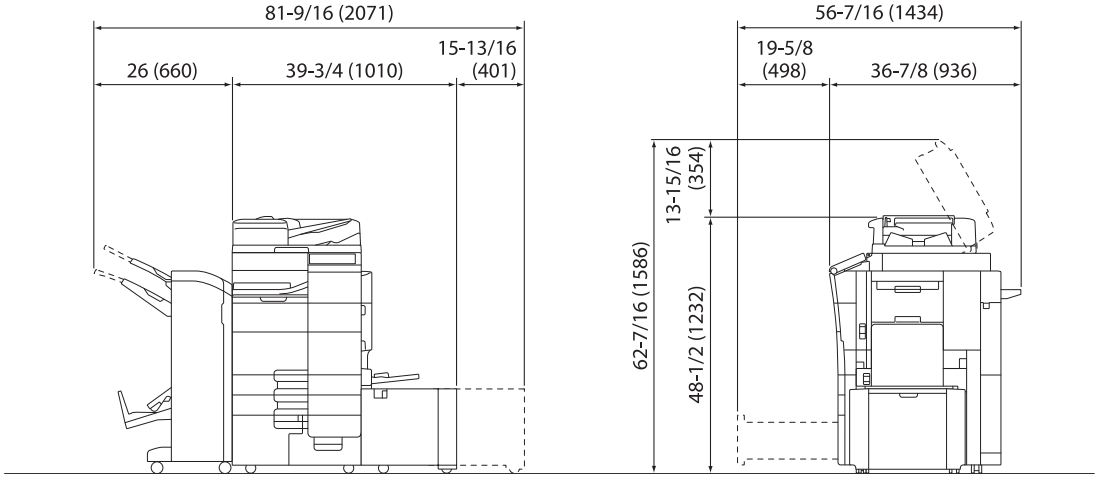


bizhub C759/C659 + FS-536 SD + RU-515 + LU-303
AccurioPrint C759 + FS-536 SD + RU-515 + LU-303

Unité : pouce (mm)

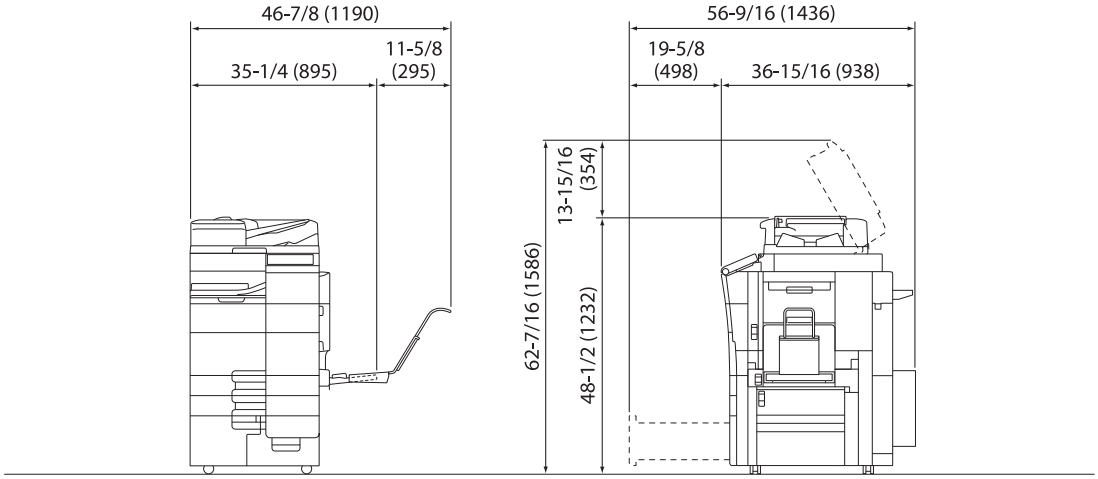


bizhub C759/C659 + MK-715 + CU-102
AccurioPrint C759 + MK-715 + CU-102

Unité : pouce (mm)

***REMARQUE***

*Veillez à laisser un dégagement de 100 mm (3 -15/16 pouces) ou plus au dos de cette machine pour la conduite de ventilation.*

# 1.8 Précautions d'utilisation

Pour assurer les performances optimales de l'appareil, observer les précautions ci-dessous.

## Alimentation

L'alimentation requise est la suivante.

- Variation de tension : Maximum ± 10% (à 110 V/120 V à V/220 à 240 V AC)
- Variation de fréquence : Maximum ± 3 Hz (à 50 Hz/60 Hz)
- Utiliser une source de tension la plus basse possible ou avec un minimum de variations de fréquence.

## Environnement d'exploitation

L'environnement requis pour l'appareil est le suivant.

- Température : 50°F (10°C) à 86°F (30°C) avec une fluctuation max. de 18°F (10°C) par heure
- Humidité : 15% à 85% avec une variation de 10% au maximum par heure

## Stockage de copies

Pour conserver les copies, suivre les recommandations ci-dessous.

- Si les copies doivent être conservées pendant une longue période, les stocker dans un endroit protégé de la lumière pour éviter qu'elles ne se décolorent.
- Les adhésifs qui contiennent certains solvants (par exemple les colles en aérosols) peuvent dissoudre le toner fixé sur les copies.
- Les copies couleur reçoivent une couche de toner plus épaisse que celle des copies habituelles en noir et blanc. Par conséquent, si l'on plie une copie couleur, la couche de toner peut s'écailler au niveau du pli.

## Données enregistrées sur cette machine

En cas de disque dur installé sur la machine, il est conseillé de supprimer toutes les données enregistrées sur le disque dur à l'aide de la fonction Écraser données pour éviter toute fuite d'information avant le transfert ou la mise au rebut de la machine ou encore avant sa restitution en cas de machine louée.

Pour plus de détails sur la fonction Écraser toutes les données, reportez-vous au Guide de l'utilisateur. Contactez le S.A.V avant de supprimer les données.

Il est recommandé de sauvegarder le disque dur périodiquement en prévention d'une défaillance du disque dur. Pour des informations détaillées sur la sauvegarde du disque dur, contactez votre S.A.V.

## 1.9 Restrictions légales relatives à la reproduction

Certains types d'originaux ne doivent jamais être reproduits avec l'intention de faire passer les reproductions de tels originaux pour les originaux.

La liste suivante n'est pas exhaustive mais doit servir de référence pour la reproduction responsable.

<Documents financiers>

- Chèques personnels
- Chèques de voyage
- Mandats
- Certificats de dépôt
- Obligations ou autres titres de dettes
- Titres de valeur

<Documents juridiques originaux>

- Coupons alimentaires
- Timbres poste (oblitérés ou N°)
- Chèques ou traites tirés par des agences gouvernementales
- Timbres fiscaux (oblitérés ou non)
- Passeports
- Papiers d'immigration
- Permis de conduire et carte grise
- Actes et titres de propriété

<Généralités>

- Cartes d'identification, badges ou insignes
- Les œuvres protégées sans l'autorisation du propriétaire des droits

En outre, il est rigoureusement interdit de reproduire des monnaies nationales ou étrangères ou des œuvres d'art sans l'autorisation du détenteur des droits.

Si vous avez des doutes sur la nature d'un original, consultez un conseiller juridique.

***REMARQUE***

*Cette machine dispose aussi de la fonction de prévention des contrefaçons afin d'empêcher la reproduction illicite d'instruments financiers.*

*Nous vous demandons de bien vouloir faire preuve de compréhension que les images imprimées peuvent peu souvent avoir des données de bruit ou d'image qui ne sont pas archivées dans certaines circonstances en raison de cette fonction de prévention contre la contrefaçon.*

## 1.10 Déclarations relatives aux marques commerciales

KONICA MINOLTA, the KONICA MINOLTA logo, Giving Shape to Ideas, PageScope et bizhub sont des marques déposées ou des marques commerciales de KONICA MINOLTA, INC.

Mozilla et Firefox sont des marques commerciales de Mozilla Foundation.

Microsoft, Windows, Windows 7, Windows 8.1 et Windows 10 sont des marques déposées ou des marques commerciales de Microsoft Corporation aux États-Unis et/ou dans d'autres pays.

PowerPC est une marque commerciale de IBM Corporation aux Etats-Unis et/ou dans d'autres pays.

Citrix®, XenApp®, XenDesktop® et XenServer® sont des marques déposées de Citrix Systems, Inc. et/ou d'une ou de plusieurs de ses filiales et peuvent être enregistrées auprès du Bureau des brevets et des marques commerciales des États-Unis et dans d'autres pays.

Apple, Safari, iPad, iPhone, iPod touch, Macintosh, Mac OS, OS X, macOS et Bonjour sont des marques commerciales de Apple Inc., déposées aux États-Unis et dans d'autres pays. AirPrint et le logo AirPrint sont des marques d'Apple Inc.

Les logos CUPS et CUPS sont des marques commerciales d'Apple Inc.

Google, Google Chrome, Android, et Google Cloud Print sont des marques déposées ou des marques commerciales de Google Inc.

Mopria®, le logo Mopria® et le logo Mopria® Alliance sont des marques déposées et des marques de service de Mopria Alliance, Inc. aux États-Unis et dans d'autres pays. Toute utilisation non autorisée est strictement interdite.

Adobe, le logo d'Adobe, Acrobat et PostScript sont des marques déposées ou commerciales d'Adobe Systems Incorporated aux États-Unis et/ou dans d'autres pays.

Ce [Produit sous-licencié] intègre le logiciel Adobe® Reader® LE concédé sous licence par Adobe Systems Incorporated, Copyright © 1995-2009 Adobe Systems Incorporated. Tous droits réservés. Adobe et Reader sont des marques commerciales de Adobe Systems Incorporated.

Ethernet est une marque déposée de Xerox Corporation.

PCL est une marque déposée de Hewlett-Packard Company Limited.

Cette machine et PageScope Box Operator s'appuient en partie sur les travaux du Groupe Indépendant JPEG.

Compact-VJE
Copyright 1986-2009 Yahoo Japan Corp.

RC4® est une marque déposée ou une marque commerciale de EMC Corporation aux États-Unis ou dans d'autres pays.

RSA et BSAFE sont des marques déposées ou des marques commerciales de EMC Corporation aux États-Unis et dans d'autres pays.

Informations de licence

[Ce produit/nom du produit] inclut le logiciel RSA BSAFE® Cryptographic de EMC Corporation.

Advanced Wnn
"Advanced Wnn"© OMRON SOFTWARE CO., Ltd. 2006 Tous droits réservés.

ABBYY et FineReader sont des marques déposées enregistrées de ABBYY Software House.

ThinPrint est une marque déposée ou une marque commerciale de Cortado AG en Allemagne et dans d'autres pays.

QR Code est une marque déposée de DENSO WAVE INCORPORATED.

Wi-Fi, le logo Wi-Fi CERTIFIED, Wi-Fi Alliance, Wi-Fi Direct, Wi-Fi Protected Setup, le logo Wi-Fi Protected Setup, WPA et WPA2 sont des marques déposées ou des marques commerciales de Wi-Fi Alliance.

FeliCa est une marque déposée de Sony Corporation.

MIFARE est une marque déposée de NXP Semiconductors.

Bluetooth est une marque déposée de Bluetooth SIG, Inc.

Tous les autres produits ou noms de marque sont des marques de fabrique ou des marques déposées de leurs propriétaires respectifs.

## Copyright

KONICA MINOLTA, INC. reste le détenteur du copyright des pilotes d'imprimante.

© 2017 KONICA MINOLTA, INC. Tous droits réservés.

## Remarque

Toute reproduction partielle ou totale du guide de l'utilisateur est interdite sans autorisation.

KONICA MINOLTA INC. ne pourra être tenu pour responsable en cas d'incidents causés par l'utilisation de ce système d'impression ou de ce Guide de l'utilisateur.

Les informations figurant dans le guide de l'utilisateur sont susceptibles d'être modifiées sans préavis.

## 1.11 CONTRAT DE LICENCE D'EXPLOITATION DU LOGICIEL

VEUILLEZ LIRE ATTENTIVEMENT LE CONTRAT DE LICENCE CI-DESSOUS AVANT DE TÉLÉCHARGER, D'INSTALLER OU D'UTILISER LE LOGICIEL. LE TÉLÉCHARGEMENT, L'INSTALLATION OU L'UTILISATION DU LOGICIEL SERA SOUMIS À VOTRE ACCEPTATION LÉGALE DES TERMES ET CONDITIONS CI-DESSOUS. SI VOUS N'ÊTES PAS D'ACCORD AVEC CEUX-CI, NE PAS TÉLÉCHARGER, INSTALLER NI UTILISER LE LOGICIEL.

1. LOGICIEL
   "Logiciel" désigne le programme informatique (logiciel), indépendamment de son réseau de distribution, c'est-à-dire qu'il ait été téléchargé ou acquis libre de droits (ce qui peut inclure des données de police numériquement codées, lisibles par machine, vectorielles échelonnables et codées dans un format spécial)) ou obtenu sur DVD ou tout autre support de données physique, en même temps que l'ensemble des codes, techniques, outils logiciels, formats, modèles, concepts, méthodes et idées associés au programme informatique et à toute la documentation s'y référant.

2. COPYRIGHT ET DROITS DE PROPRIÉTÉ INTELLECTUELLE
   Ceci est un contrat de licence et non un contrat de vente. Konica Minolta Business Solutions Europe GmbH ("Konica Minolta") possède ou a été mandaté sous licence par d'autres détenteurs ("Concédant de licence Konica Minolta"), des copyrights et d'autres droits de propriété intellectuelle du Logiciel et tous les droits et titres relatifs au logiciel et à toute copie dudit logiciel sont détenus par Konica Minolta ou le Concédant de licence Konica Minolta. En aucun cas, ce contrat ne saurait être considéré comme vous attribuant le moindre copyright et/ou droit de propriété intellectuelle du logiciel de Konica Minolta ou du Concédant de licence Konica Minolta. Sauf mention contraire aux termes de ce contrat, il ne vous est accordé aucun droit sur les brevets, copyrights, noms commerciaux, marques commerciales (déposées ou non) ni aucun autre droit, aucune franchise ni licence eu égard au Logiciel. Le Logiciel est protégé par les lois sur le copyright et les dispositions internationales en matière de traités.

3. LICENCE
   Par la présente, Konica Minolta vous accorde, et vous êtes d'accord pour l'accepter, une licence non-exclusive, non-transférable et limitée et vous avez le droit :
   (i) d'installer et d'utiliser le Logiciel uniquement sur votre/vos ordinateur(s) connecté(s) via un réseau interne à l'entreprise avec un produit pour lequel ce Logiciel est conçu ;
   (ii) d'autoriser les utilisateurs des ordinateurs décrits ci-dessus à utiliser le Logiciel, sous réserve que vous vous assuriez que lesdits utilisateurs se conforment aux termes du présent Contrat ;
   (iii) d'utiliser le Logiciel uniquement pour vos propres besoins commerciaux ou privés personnels ;
   (iv) à faire une copie du Logiciel uniquement pour les besoins de la sauvegarde ou de l'installation dans le contexte de l'utilisation normale et prévue du Logiciel ;
   (v) de céder le Logiciel à une autre partie en cédant une copie du présent Contrat et de toute la documentation jointe au Logiciel sous réserve (a) que vous cédiez aussi à ladite autre partie toutes vos autres copies du Logiciel ou que vous les détruisiez, (b) qu'un tel transfert de possession annule votre licence avec Konica Minolta et (c) que vous vous assuriez que ladite autre partie accepte les termes et conditions de ce Contrat et d'être liée par ces derniers. Si ladite autre partie refuse d'accepter lesdits termes et conditions, vous ne transférez pas la moindre copie du Logiciel.

4. RESTRICTIONS
   (1) Sans l'autorisation écrite préalable de Konica Minolta, il vous est interdit :
   (i) d'utiliser, de copier, fusionner ou céder des copies du Logiciel sauf mention explicite au présent ;
   (ii) de procéder à une ingénierie inverse, à un assemblage inverse, à une compilation inverse ou d'analyser le Logiciel de toute autre manière sauf autorisé par la loi ;
   (iii) de sous-licencier, louer ou distribuer le Logiciel ou toute copie de ce dernier ; ou
   (iv) de supprimer, utiliser ou altérer toute marque commercial, tout logo ou copyright ou toute mention de propriété, légende, symbole ou étiquette figurant dans le Logiciel.
   (2) Vous acceptez de ne pas exporter le Logiciel sous quelque forme que ce soit en infraction à toute loi et réglementation en vigueur en matière de contrôle des exportations de n'importe quel pays.

5. GARANTIES LIMITÉES
   Le Logiciel vous est fourni "tel quel" sans la moindre garantie. Les termes explicites de ce Contrat remplacent toutes les autres garanties, expresses ou implicites et Konica Minolta, ses entreprises affiliées et le Concédant de licence Konica Minolta rejettent toute garantie eu égard au Logiciel, expresse ou implicite, y compris, sans restriction, les garanties implicites de qualité marchande, d'aptitude à un emploi particulier et de non-violation des droits d'un tiers. Le déni de garantie ci-dessous n'affecte en rien vos droits statutaires. Dans le cas où le déni n'est pas autorisé par la législation en vigueur, le déni ne s'appliquera qu'à vous dans la limite maximale autorisée par la loi.

6. LIMITATION DES RECOURS
En aucun cas, Konica Minolta, ses entreprises affiliées ni le Concédant de licence Konica Minolta ne seront tenus pour responsables de pertes de bénéfices, de pertes de données ou de tout autre dommage indirect, spécial, punitif, fortuit ou consécutif résultant de l'utilisation ou de l'impossibilité d'utilisation du Logiciel, même si Konica Minolta, ses entreprises affiliées, ses redistributeurs agréés ou le Concédant de licence Konica Minolta ont été avisés de l'éventualité de tels dommages ou en cas de réclamation déposée par vous et se fondant sur la réclamation d'un tiers.

7. RÉSILIATION
Vous êtes autorisé à résilier à tout moment cette licence en détruisant le Logiciel et toutes les copies de ce dernier. Ce Contrat prendra également fin si vous refusez de vous conformer à l'un des termes au présent. Dans le cas d'une telle résiliation, vous devez immédiatement détruire toutes les copies du Logiciel en votre possession.

8. LÉGISLATION COMPÉTENTE
Ce Contrat sera régi par les lois du pays de livraison du client original.

9. AUTONOMIE DES DISPOSITIONS
Dans l'éventualité où une ou plusieurs parties de ce Contrat soient déclarées illicites ou nulles et non avenue par une cour de justice ou un corps administratif de la juridiction compétente, ladite décision n'affectera pas les parties restantes de ce Contrat qui resteront pleinement valables comme si la ou les parties déclarées illicites ou nulles et avenues n'avaient pas été incluses.

10. NOTICE TO US GOVERNMENT END USERS
The Software is a "commercial item," as that term is defined at 48 C.F.R. 2.101 (October 1995), consisting of "commercial computer software" and "commercial computer software documentation," as such terms are used in 48 C.F.R. 12.212 (September 1995). Consistent with 48 C.F.R. 12.212 and 48 C.F.R. 227.7202-1 through 227.7202-4 (June 1995), all U.S. Government End Users shall acquire the Software with only those rights set forth herein.

VOUS RECONNAISSEZ AVOIR LU ET COMPRIS CE CONTRAT ET ACCEPTEZ D'ÊTRE LIÉ PAR SES TERMES ET CONDITIONS. AUCUNE DES DEUX PARTIES NE SERA LIÉE PAR TOUTE AUTRE AFFIRMATION OU DÉCLARATION NON CONFORME AUX TERMES ET CONDITIONS DU PRÉSENT CONTRAT. AUCUNE MODIFICATION DE CE CONTRAT N'EST VALABLE SAUF SOUS FORME ÉCRITE ET SIGNÉE PAR DES REPRÉSENTANTS DÛMENT AUTORISÉS DE CHAQUE PARTIE.

## 1.12 i-Option LK-105 v4 (PDF recherchables) Contrat Licence Utilisateur Final

Moyennant l'acquisition d'une clé de licence pour i-Option LK-105 v4 (PDF recherchables PDF ou "Programme"), KONICA MINOLTA, INC. (KM) vous accorde une sous-licence non exclusive et non transférable d'utilisation du programme sous réserve que vous vous conformiez à l'ensemble des termes et conditions stipulés au présent Contrat.

1. Vous acceptez de ne pas reproduire, modifier ou adapter le Programme. Il vous interdit d'autoriser un tiers à utiliser le Programme ou à le transférer à un tiers.
2. Vous acceptez de ne pas essayer de modifier, désassembler, décoder, de décompiler le Programme ni de faire de l'ingénierie inverse.
3. KM ou son concédant de licence détiennent le copyright et autres droits de propriété intellectuelle. Aucun droit d'auteur ni autre droit de propriété intellectuelle ne peut vous être cédé par l'octroi qui vous a été fait d'une licence d'utilisation du Programme.
4. EN AUCUN CAS, KM OU SON CONCÉDANT DE LICENCE SE SAURAIT ÊTRE TENU POUR RESPONSABLE À VOTRE PLACE EN CAS DU MOINDRE DOMMAGES CONSÉCUTIF, ACCESSOIRE, INDIRECT, PUNITIF OU SPÉCIAL, Y COMPRIS LES PERTES DE BÉNÉFICES OU LES PERTES D'ÉCONOMIES, MÊME SI KM A ÉTÉ AVISÉ DE LA POSSIBILITÉ DE TELS DOMMAGES OU EN CAS DE PLAINTE D'UN TIERS. . KM OU SON CONCÉDANT DE LICENCE DÉMENT TOUTES GARANTIES QUANT AU PROGRAMME, EXPLICITE OU IMPLICITE, Y COMPRIS, SANS RESTRICTION, TOUTE GARANTIE IMPLICITE DE VALEUR COMMERCIALE, D'APTITUDE À UN EMPLOI PARTICULIER, TOUTE PROPRIÉTÉ ET NON-VIOLATION DE DROITS DE TIERS. CERTAINS ÉTATS OU JURIDICTIONS N'AUTORISANT PAS L'EXCLUSION OU LA LIMITATION DES DOMMAGES ACCIDENTELS, CONSÉCUTIFS OU SPÉCIAUX, LES LIMITATIONS SUSMENTIONNÉES PEUVENT NE PAS S'APPLIQUER À VOUS.
5. Vous acceptez de ne pas exporter le Programme sous quelque forme que ce soit en infraction de toute législation et réglementation en vigueur en matière de contrôle des exportations de n'importe quel pays.
6. Notice to Government End Users (this provision shall apply to U.S. government end users only) The Program is a "commercial item," as that term is defined at 48 C.F.R.2.101, consisting of "commercial computer software" and "commercial computer software documentation," as such terms are used in 48 C.F.R. 12.212. Consistent with 48 C.F.R. 12.212 and 48 C.F.R. 227.7202-1 through 227.7202-4, all U.S. Government End Users acquire the Program with only those rights set forth herein.
7. Cette licence prend automatiquement fin en cas de manquement de votre part au respect d'un terme ou d'une condition quelconque de ce Contrat, auquel cas vous acceptez d'arrêter immédiatement d'utiliser le Programme.
8. Ce Contrat est régi par la législation japonaise.

# 2 À propos de cette machine

# 2 À propos de cette machine

## 2.1 Utilisation conforme des périphériques MFP de bureau

### Utilisation conforme

Ce produit multifonctions englobe la fonctionnalité de plusieurs périphériques de bureau dans un seul appareil. Il est destiné à être utilisé comme système de bureau pour les besoins suivants :

- Imprimer, copier, numériser et faxer des documents.
- Utiliser des fonctions de finition disponibles telles que l'impression recto-verso, l'agrafage, la perforation et la création de livrets si les options appropriées sont installées.
- Enregistrer des documents numérisés sur des périphériques mémoire USB externes ; envoyer des documents numérisés à des destinations de numérisation réseau telles que FTP, WebDAV et e-mail.

L'utilisation conforme exige également que :

- le système soit utilisé dans le cadre des limites des caractéristiques du périphérique et des caractéristiques des composants optionnels,
- toutes les instructions de sécurité figurant dans les Guides de l'utilisateur associés soient observées,
- les restrictions légales relatives à la reproduction (voir la page 1-22) soient observées,
- les instructions d'inspection et de maintenance soient respectées,
- les dispositions de sécurité générales, nationales et internes à l'entreprise soient observées.

### Conditions d'utilisation inacceptables

Il est interdit d'utiliser le système si :

- des erreurs ou des dommages ont été découverts,
- les intervalles de maintenance ont été dépassés,
- les fonctions mécaniques ou électriques ne fonctionnent pas comme elles le devraient.

### Exclusion de responsabilité

Le fabricant du système se dégage de toute responsabilité en cas de dommages si le système a été utilisé dans des conditions inacceptables.

## 2.2 Introduction au Guide de l'utilisateur

Le Guide de l'utilisateur de ce produit est constitué du [Guide rapide] et du CD/DVD des Guides de l'utilisateur.

Le [Guide rapide] décrit les procédures de base de la machine.

Si vous voulez en savoir plus sur les fonctions ou les méthodes de fonctionnement, consultez le Guide de l'utilisateur figurant dans le CD/DVD des Guides de l'utilisateur.

Vous pouvez en outre accéder aux [Questions fréquemment posées] sur la page principale (accueil) du fichier concerné sur le CD/DVD des Guides de l'utilisateur pour des informations détaillées sur les "Questions fréquemment posées" et le "Dépannage".

### 2.2.1 [Guide rapide] (le présent manuel)

Ce manuel décrit les procédures de base que les utilisateurs devront connaître pour utiliser cette ainsi que les procédures de configuration. Il présente également les principales fonctions et les procédures de dépannage de base facilitant l'utilisation de cette machine.

Ce manuel comporte également des remarques et des précautions censées être observées pour utiliser cette machine. Assurez-vous de lire ce manuel avant d'utiliser la machine.

### 2.2.2 CD/DVD des Guides de l'utilisateur

Le CD/DVD des Guides de l'utilisateur est fourni avec cette machine.

Ce CD/DVD contient des informations de base et détaillées sur les fonctions de ce produit ainsi que des explications sur diverses autres fonctions de réglage.

Sélectionnez une fonction sur la première page (Accueil) et vérifiez les détails de la fonction.

En sélectionnant [Introduction] sur la première page (Accueil), vous pouvez afficher les méthodes détaillées d'utilisation du Guide de l'utilisateur.

#### Disposition de la page d'accueil

| N° | Nom | Description |
|---|---|---|
| 1 | [Rechercher par Fonction] | Recherche les informations souhaitées au moyen de fonctions comme l'impression ou la numérisation et de boutons affichés sur l'**écran tactile**. |
| 2 | [Recherche] | Entrez un ou plusieurs mots-clés pour effectuer une recherche dans le Guide de l'utilisateur. Le cas échéant, vous pouvez différencier les caractères alphabétiques majuscules et minuscules pour procéder à une recherche. (Certaines pages ne sont pas visées par la recherche.) |
| 3 | [Rechercher par Utilisation] | Recherche les opérations requises de cette machine sur la base d'une demande "à faire quelque chose". Cette fonction fournit également des mesures de sécurité pour diverses situations ainsi que des méthodes de réduction des coûts. |

| N° | Nom | Description |
|---|---|---|
| 4 | [Rechercher par Illustration] | Recherche les opérations requises de cette machine selon les résultats de sortie, les fonctions et les images des opérations. |

### Environnement d'exploitation

| Élément | Caractéristiques |
|---|---|
| Systèmes d'exploitation pris en charge | Windows 7 (SP1), Windows 8.1, Windows 10<br>Mac OS 10.8/10.9/10.10/10.11/10.12 |
| Navigateurs Web pris en charge | Windows : Microsoft Internet Explorer 9.x/10.x (version Desktop)/ 11.x (version Desktop), Microsoft Edge, Firefox 20 ou version ultérieure, Google Chrome 26 ou version ultérieure<br>Mac OS : Safari 6.0.3 à 10.x<br>• Il est recommandé d'utiliser le navigateur Web le plus récent compatible avec votre système d'exploitation pour garantir une utilisation convenable et confortable de la machine.<br>• Vérifiez l'activation de JavaScript dans votre navigateur Web. Le Guide de l'utilisateur emploie JavaScript pour l'affichage des pages et les fonctions de recherche. |
| Résolution d'affichage | 1024 × 768 pixels ou plus |

## 2.2.3 Groupes cibles

Les Guides de l'utilisateur (voir la page 2-4) sont destinés aux utilisateurs suivants du système :

| Groupe cible | Description |
|---|---|
| Utilisateur | Personnes utilisant le système pour son utilisation prévue (voir la page 2-3) et gérant les fonctions et les consommables du système conformément aux droits utilisateur attribués. |
| Administrateur | Personnes gérant les consommables, les fonctions système, les utilisateurs et les droits d'accès ; réglant les paramètres système et établissant des connexions réseau. |

Quiconque utilise ce système doit avoir lu et compris les Guides de l'utilisateur associés.

## 2.2.4 Symboles et notations utilisés dans le présent manuel

### Instruction de procédure

✔ Ce symbole de coche montre la condition préalable d'une procédure.

1 Ce numéro de format "1" représente la première étape.

2 Ce numéro de format représente l'ordre des différentes étapes.

➔ Ce symbole indique une explication supplémentaire d'instruction de procédure.

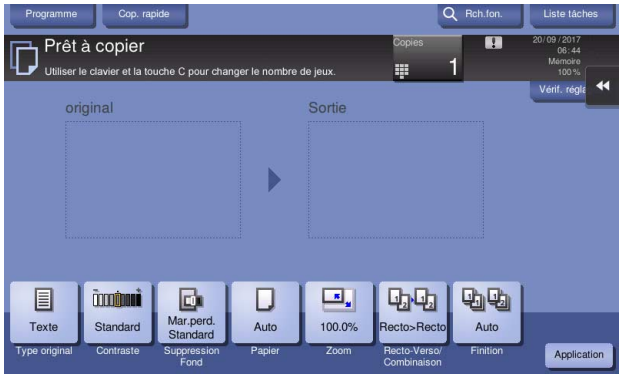

## Symboles et notations

**⚠AVERTISSEMENT**

- Une manipulation inappropriée peut occasionner des blessures graves ou le décès.

**⚠ATTENTION**

- Une manipulation inappropriée peut occasionner des blessures légères ou endommager les bâtiments et les biens matériels.

***REMARQUE***

*Ce symbole indique un risque de dommages matériels pour la machine ou les documents. Suivez les instructions pour éviter tout dommage matériel.*

**Conseils**

- Ce symbole indique des informations supplémentaires relatives à un thème ainsi que les options requises pour l'utilisation d'une fonction.

**Pour info**

*Ce symbole indique les fonctions de référence liées à un thème.*

**Réglage associé**

Ceci montre les réglages en rapport avec un thème particulier pour tous les utilisateurs.

**Réglage associé (pour l'administrateur)**

Ceci montre les réglages en rapport avec un thème pour les administrateurs uniquement.

| Symboles/Notations | Description |
|---|---|
| ✔ | Ce symbole de coche montre la condition préalable d'une procédure. |
| ➔ | Ce symbole indique une explication supplémentaire d'instruction de procédure. |
| [ ] | Un élément entre crochets [ ] indique un nom de touche à l'**écran tactile** ou à l'écran d'un ordinateur, ou bien le nom d'un guide de l'utilisateur. |
| Texte en gras | Représente un nom de touche, un nom de pièce, un nom de produit ou un nom d'option sur le **panneau de contrôle**. |

## Écrans

Certains des écrans pour cette machine varient selon si la fonction de fax est disponible.

Ce manuel décrit les procédures en utilisant les écrans lorsque la fonction de fax est disponible. Lorsque la fonction de fax n'est pas disponible, remplacez "Numérisation/Fax" par "NUMÉRISATION" pour lire une description.

## Noms et notations des applications

Ce manuel utilise une notation pour le nom de chaque application, comme indiqué ci-dessous.

| Nom | Notations utilisées dans ce manuel |
|---|---|
| **PageScope Web Connection** | **Web Connection** |
| **PageScope My Panel Manager** | **My Panel Manager** |

# 2.3 À propos de cette machine

## 2.3.1 Composants en option

Vous pouvez ajouter divers composants proposés en option pour répondre à vos besoins.

### Liste des composants optionnels

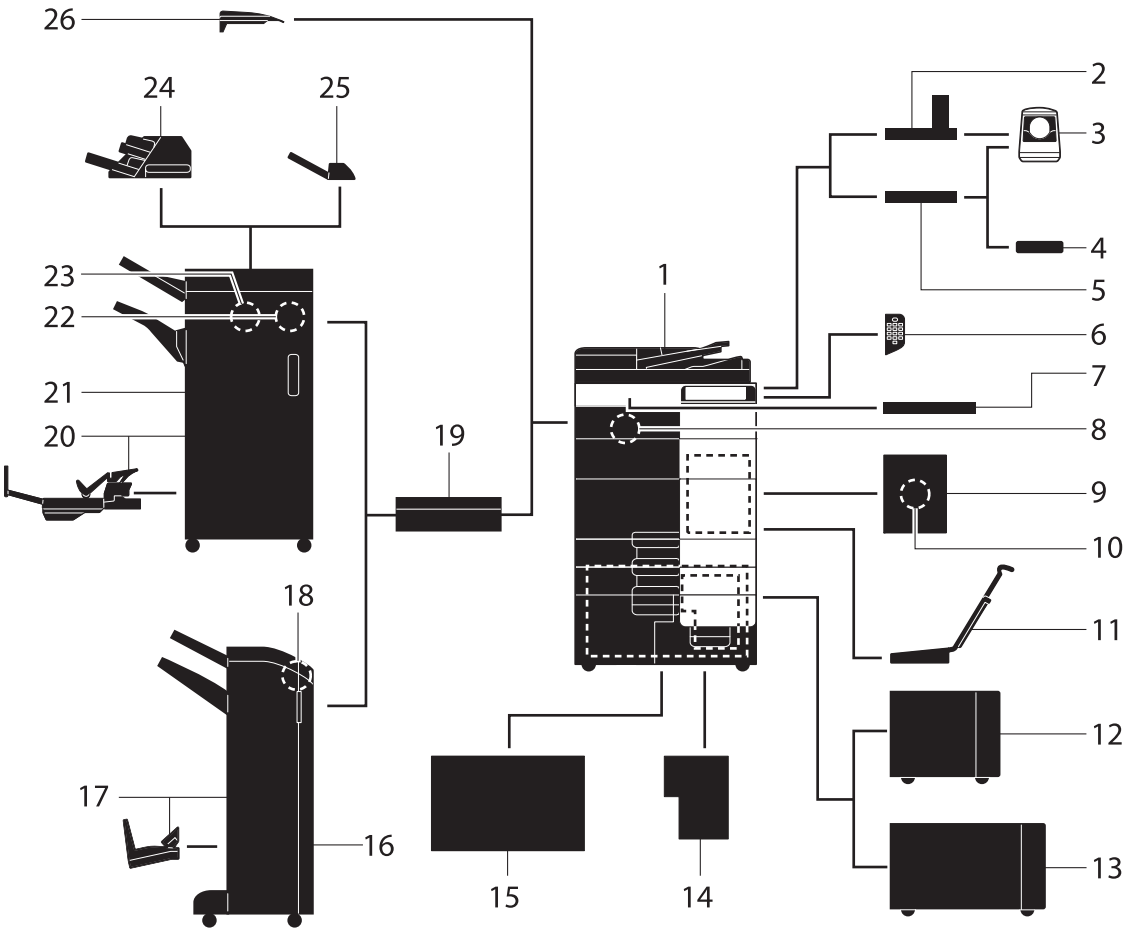


| N° | Nom | Description |
|---|---|---|
| 1 | Unité principale | Numérise l'original dans la section de numérisation et imprime une image numérisée dans la section imprimante. |
| 2 | **Table de travail WT-513** | Elle est utilisée pour déplacer le **panneau de contrôle**. Également utilisée quand l'**unité d'authentification AU-102** est installée. |
| 3 | **Unité d'authentification AU-102** | Permet d'identifier l'utilisateur en lisant les motifs des veines du doigt. La **table de travail WT-506** ou la **table de travail WT-513** est requise pour l'installation de l'**unité d'authentification AU-102**. |
| 4 | **Unité d'authentification AU-201S** | Procède à l'authentification de l'utilisateur en lisant les informations enregistrées sur la carte IC ou sur le terminal Android compatible NFC.<br>Le **kit de montage MK-735** est requis pour l'installation de l'**unité d'authentification AU-201S**.<br>Cette unité peut également être installée sur la **table de travail WT-506**. |
| 5 | **Table de travail WT-506** | Offre un espace plan permettant de poser temporairement un original ou d'autres objets. Également utilisé lorsque l'**unité d'authentification AU-102** ou l'**unité d'authentification AU-201S** est installée. |
| 6 | **Clavier KP-101** | Il est installé sur le côté du **panneau de contrôle**.<br>Vous permet de saisir des nombres au clavier matériel. |

| N° | Nom | Description |
|---|---|---|
| 7 | **Support clavier KH-102** | Installer ce support pour utiliser un clavier externe.<br>Pour plus de détails sur les claviers externes, contactez votre S.A.V. |
| 8 | **Kit Fax FK-516** | Permet d'utiliser cette machine comme un télécopieur. Ce kit permet en outre de connecter plusieurs lignes téléphoniques. |
| 9 | **Kit de montage Fax MK-742** | Cette unité est requise pour installer le **Kit fax FK-515**.<br>Cette option peut être utilisée en Amérique du Nord. |
| 10 | **Kit FAX FK-515** | Permet d'ajouter des lignes téléphoniques.<br>Le **kit de montage fax MK-742** est requis pour installer le **kit FAX FK-515**.<br>Cette option peut être utilisée en Amérique du Nord. |
| 11 | **Kit de montage MK-715** | Utilisé pour imprimer des données sur du papier bannière. |
| 12 | **Unité grande capacité LU-303** | Permet de charger jusqu'à 3000 feuilles de format 8-1/2 × 11 (A4). |
| 13 | **Unité grande capacité LU-205** | Permet de charger jusqu'à 2500 feuilles de format SRA3 ou 11 × 17 (A3). |
| 14 | **Contrôleur image IC-418** | Offre un résultat d'impression de qualité supérieure.<br>Le **kit d'interface vidéo VI-510** est requis pour installer le **contrôleur image IC-418**. |
| 15 | **Purificateur d'air CU-102** | Recueille les petites particules (PUF) générées dans cette machine afin d'éviter qu'elles ne s'en échappent. |
| 16 | **Unité de finition FS-536** | Trie, assemble et agrafe le papier imprimé avant de l'éjecter.<br>Pour installer l'**unité de finition FS-536**, l'**unité relais RU-515** est requise. |
| 17 | **Unité de finition FS-536 SD** | Trie, assemble, agrafe, plie et relie le papier imprimé avant de l'éjecter.<br>Pour installer l'**unité de finition FS-536 SD**, l'**unité relais RU-515** est indispensable.<br>L'**unité de finition FS-536** contient la **piqueuse à cheval**. |
| 18 | **Kit de perforation PK-520** | Installez cette unité sur l'**unité de finition FS-536/FS-536 SD**.<br>Cette unité prend en charge la fonction perforation. |
| 19 | **Unité relais RU-515** | Cette unité est requise pour installer **unité de finition FS-537/FS-537 SD/FS-536/FS-536 SD** sur cette machine. |
| 20 | **Unité de finition FS-537 SD** | Trie, assemble, agrafe, plie et relie le papier imprimé avant de l'éjecter.<br>Pour installer l'**unité de finition FS-537 SD**, l'**unité relais RU-515** est requise.<br>L'**unité de finition FS-537** contient la **piqueuse à cheval**. |
| 21 | **Unité de finition FS-537** | Trie, assemble et agrafe le papier imprimé avant de l'éjecter.<br>Pour installer l'**unité de finition FS-537**, l'**unité relais RU-515** est requise. |
| 22 | **Kit de perforation PK-523** | Installez cette unité sur l'**unité de finition FS-537/FS-537 SD**.<br>Cette unité prend en charge la fonction perforation. |
| 23 | **Unité de pliage en Z ZU-609** | Installez cette unité sur l'**unité de finition FS-537/FS-537 SD**.<br>Cette unité prend en charge la fonction de pliage en Z. |
| 24 | **Unité d'insertion PI-507** | Installez cette unité sur l'**unité de finition FS-537/FS-537 SD**.<br>Cette unité permet d'insérer des couvertures aux feuilles copiées ou imprimées. Cette unité vous permet également une utilisation manuelle de l'unité de finition (seul le magasin inférieur est disponible). |
| 25 | **Séparateur travaux JS-602** | Installez cette unité sur l'**unité de finition FS-537/FS-537 SD**.<br>Cette unité trie les feuilles imprimées. |
| 26 | **Bac de sortie OT-508** | Ejecte les pages imprimées. |

## Liste des autres composants optionnels

Les options suivantes sont intégrées à cette machine et ne sont pas représentées sur la figure.

| N° | Nom | Description |
|---|---|---|
| 1 | **Unité tampon SP-501** | Tamponne un original numérisé lors de l'envoi de fax. Cette unité permet de vérifier si l'original a été numérisé. |
| 2 | **Tampon de marqueur d'émission de rechange 2** | Tampon de remplacement pour l'**unité tampon SP-501**. |
| 3 | **Kit d'interface locale EK-611** | Installez cette unité en cas d'utilisation de la fonction de connexion avec un terminal iOS compatible Bluetooth LE.<br>Le port USB et l'appareil de réception pour la communication Bluetooth LE sont ajoutés.<br>Pour plus de détails sur l'association à un terminal iOS, voir le CD/DVD du Guide de l'utilisateur. |
| 4 | **Kit d'interface vidéo VI-510** | Cette unité est requise pour installer le **contrôleur image IC-418**. |
| 5 | **Kit de sécurité SC-508** | Supporte le pare-copie et les fonctions de copie du mot de passe afin de prévenir une copie non autorisée. |
| 6 | **Option Internet LK-102 v3** | Supporte la fonction de traitement PDF qui fait partie des fonctions avancées. |
| 7 | **Option Internet LK-105 v4** | Supporte la fonction de PDF rechercheable qui fait partie des fonctions avancées. |
| 8 | **i-Option LK-106** | Utilisée pour ajouter une police code à barres qui fait partie des polices spéciales. |
| 9 | **i-Option LK-107** | Utilisée pour ajouter une police unicode qui fait partie des polices spéciales. |
| 10 | **i-Option LK-108** | Utilisée pour ajouter une police OCR qui fait partie des polices spéciales.<br>La police OCR-B (PostScript) est disponible en standard. L'installation d'**i-Option LK-108** permet d'utiliser la police OCR-A (PCL). |
| 11 | **Option Internet LK-110 v2** | Permet d'ajouter une fonction avancée convertissant un fichier en type DOCX ou XLSX ou générant des données hautement fonctionnelles et de qualité.<br>**i-Option LK-110 v2** inclut les licences de fonctions pour **i-Option LK-102 v3** et **LK-105 v4**. Si vous achetez **i-Option LK-110 v2**, vous n'avez pas besoin d'acheter **i-Option LK-102 v3** ou **LK-105 v4**.<br>Pour des détails sur les fonctions qui peuvent être ajoutées, référez-vous au CD/DVD des Guides de l'utilisateur. |
| 12 | **i-Option LK-111** | Prend en charge la fonction ThinPrint qui fait partie des fonctions avancées. |
| 13 | **i-Option LK-114** | Prend en charge la fonction Serverless Pull Printing qui fait partie des fonctions avancées. |
| 14 | **Option Internet LK-115 v2** | Vous pouvez utiliser TPM (Trusted Platform Module) qui est l'une des fonctions avancées. Le renforcement de la sécurité est réalisé par cryptage des informations confidentielles telles que les certificats et les mots de passe de cette machine. |
| 15 | **Kit de mise à niveau UK-212** | Vous permet d'utiliser cette machine dans un environnement réseau sans fil. |
| 16 | **Kit de mise à niveau UK-215** | Vous permet d'utiliser cette machine dans un environnement réseau sans fil.<br>Le **kit de mise à niveau UK-215** n'est pas disponible dans toutes les régions. |
| 17 | **Kit de détection de double entraînement UK-501** | Cette unité vous permet de détecter le multiplexage des pages de l'original sur le **chargeur ADF**. |
| 18 | **Kit de montage MK-735** | Nécessaire pour l'insertion de l'**unité d'authentification AU-201S** dans l'unité principale. |

| N° | Nom | Description |
|---|---|---|
| 19 | **Chauffage HT-508** | Empêche le papier présent dans un magasin papier d'être affecté par l'humidité.<br>Le **chauffage HT-508** est installé de série dans certaines régions. |
| 20 | **Disque dur HD-524** | Installez cette unité pour procéder à la mise en miroir du disque dur présent dans l'unité principale. |

## 2.3.2 Nom des pièces (MFP)

### Recto

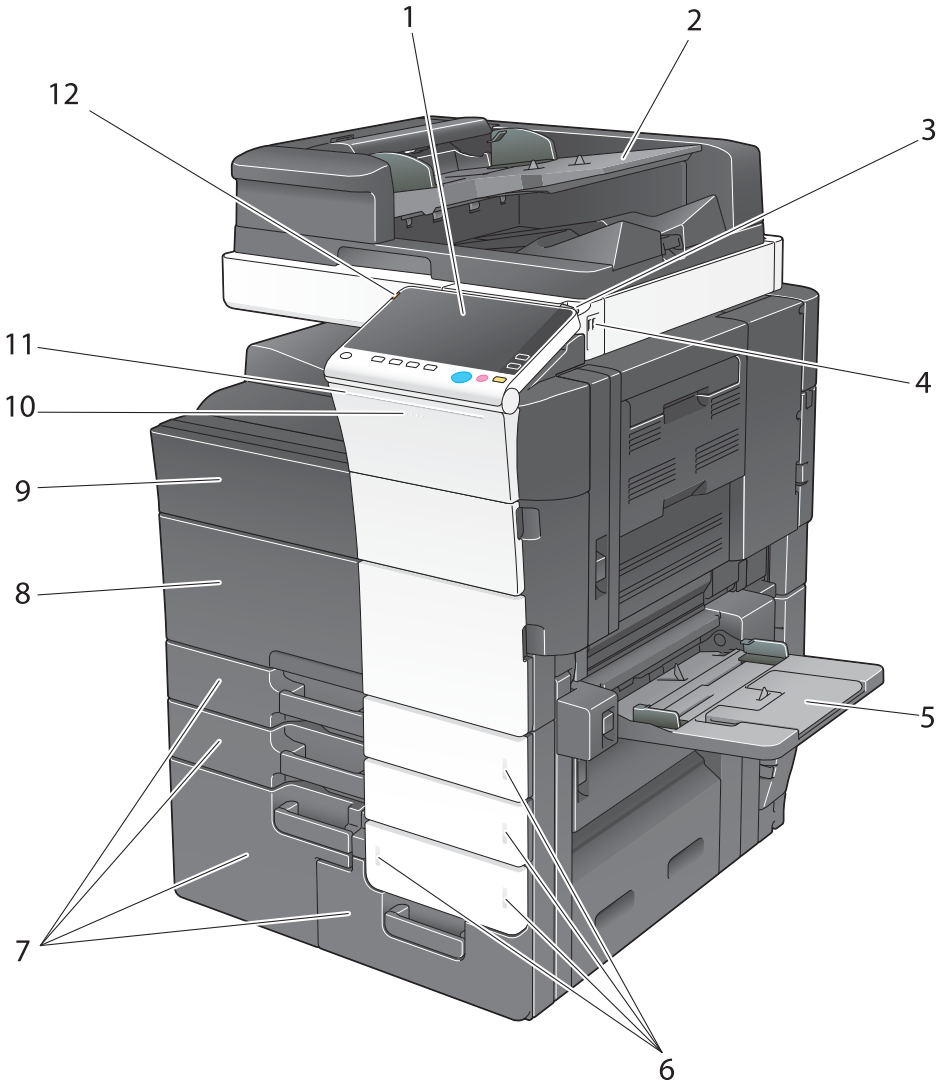


| N° | Nom | Description |
|---|---|---|
| 1 | **Panneau de contrôle** | Servez-vous de l'**écran tactile** ou des boutons de ce panneau pour utiliser la machine. |
| 2 | **Plateau original** | Chargez l'original. |
| 3 | **Stylet** | Permet d'utiliser l'**écran tactile**. |
| 4 | **Port USB (type A) USB2.0/1.1** | Utilisé pour connecter une unité de mémoire externe (unité de mémoire USB) à cette machine. |
| 5 | **Introducteur manuel** | Chargement du papier personnalisé ou spécial. |
| 6 | **Témoin Manque papier** | Clignote en orange lorsqu'un magasin ne contient presque plus de papier et s'allume en orange lorsque le magasin ne contient plus de papier. |
| 7 | **Magasin papier** | Chargement du papier standard. |
| 8 | **Porte avant inférieure** | Ouvrez cette porte pour remplacer les consommables ou assurer l'entretien de la machine. |
| 9 | **Porte avant supérieure** | Ouvrez cette porte pour remplacer une **cartouche de toner**. |

| N° | Nom | Description |
|---|---|---|
| 10 | **Voyant Données** | Clignote en bleu quand la machine reçoit une tâche. Si une tâche est en attente, ce voyant s'allume en bleu. |
| 11 | **Indicateur d'état** | Clignote en blanc pendant l'impression. |
| 12 | **Voyant Avertissement** | Clignote en orange en cas d'avertissement. S'allume en orange si la machine est arrêtée à cause d'une erreur. |

## Côté/Arrière

L'illustration montre l'unité principale équipée du **kit fax FK-516** en option, du **kit FAX FK-515** et du **kit de montage fax MK-742**.

(Le **kit FAX FK-515** et le **kit de montage Fax MK-742** peuvent être utilisés en Amérique du Nord.)

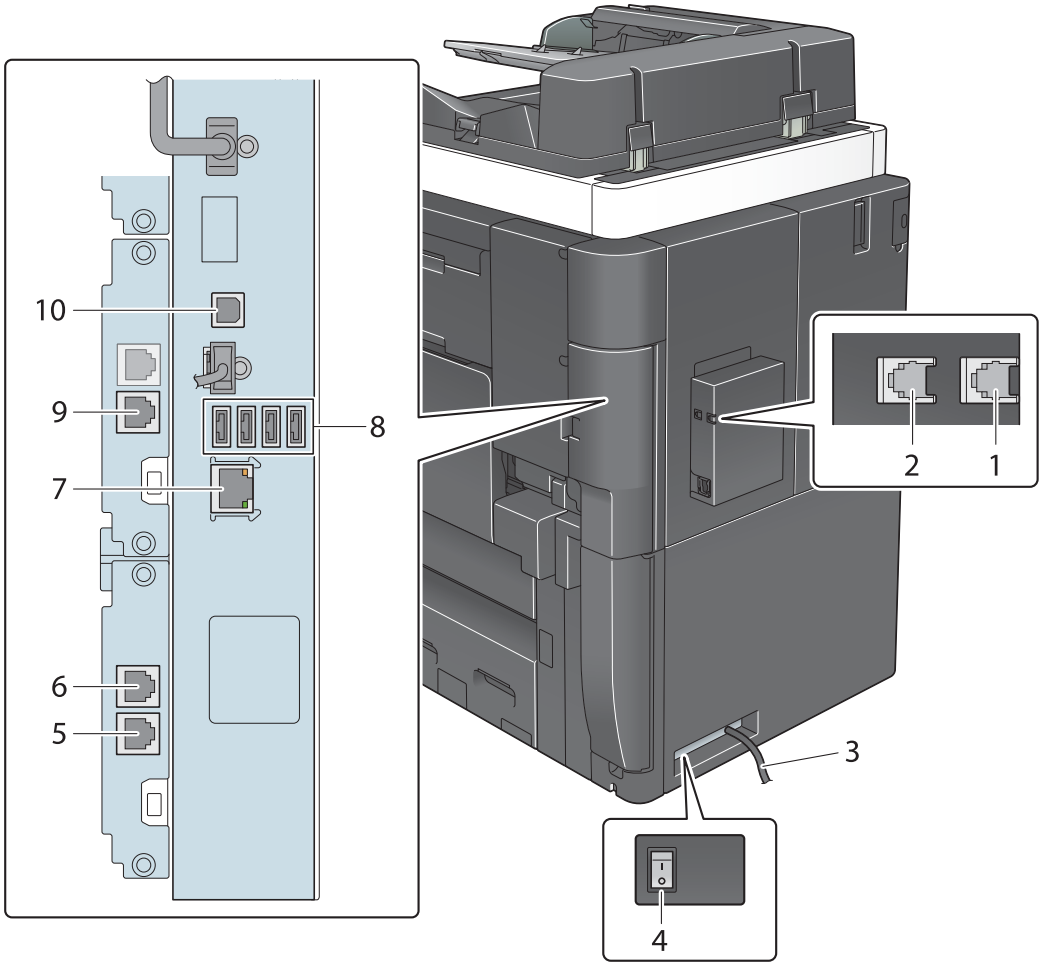


| N° | Nom |
|---|---|
| 1 | **Prise téléphonique 4 (LINE PORT4)** |
| 2 | **Prise téléphonique 3 (LINE PORT3)** |
| 3 | **Cordon d'alimentation** |
| 4 | **Interrupteur d'alimentation du chauffage** |
| 5 | **Prise téléphonique 1 (LINE PORT1)** |
| 6 | **Prise combiné téléphonique (TEL PORT1)** |
| 7 | **Connecteur réseau (10Base-T/100Base-TX/1000Base-T)** |
| 8 | **Port USB (type A) USB2.0/1.1** |
| 9 | **Prise téléphonique 2 (LINE PORT2)** |

| N° | Nom |
|---|---|
| 10 | **Port USB (type B) USB2.0/1.1** |

**Conseils**

- Le port réseau de ce produit suit le n° 7 et le n° 10. Un port est activé lorsqu'un câble est inséré dans un port réseau.

**Pour info**

*Pour plus d'informations, reportez-vous au CD/DVD des Guides de l'utilisateur.*

## 2.3.3 Nom des pièces (unités en option)

Cette section indique les noms des pièces constitutives de toutes les unités qui peuvent être installées en option sur la machine.

### Unité de finition FS-537/Unité de finition FS-537 SD/Kit de perforation PK-523/Unité de pliage en Z ZU-609

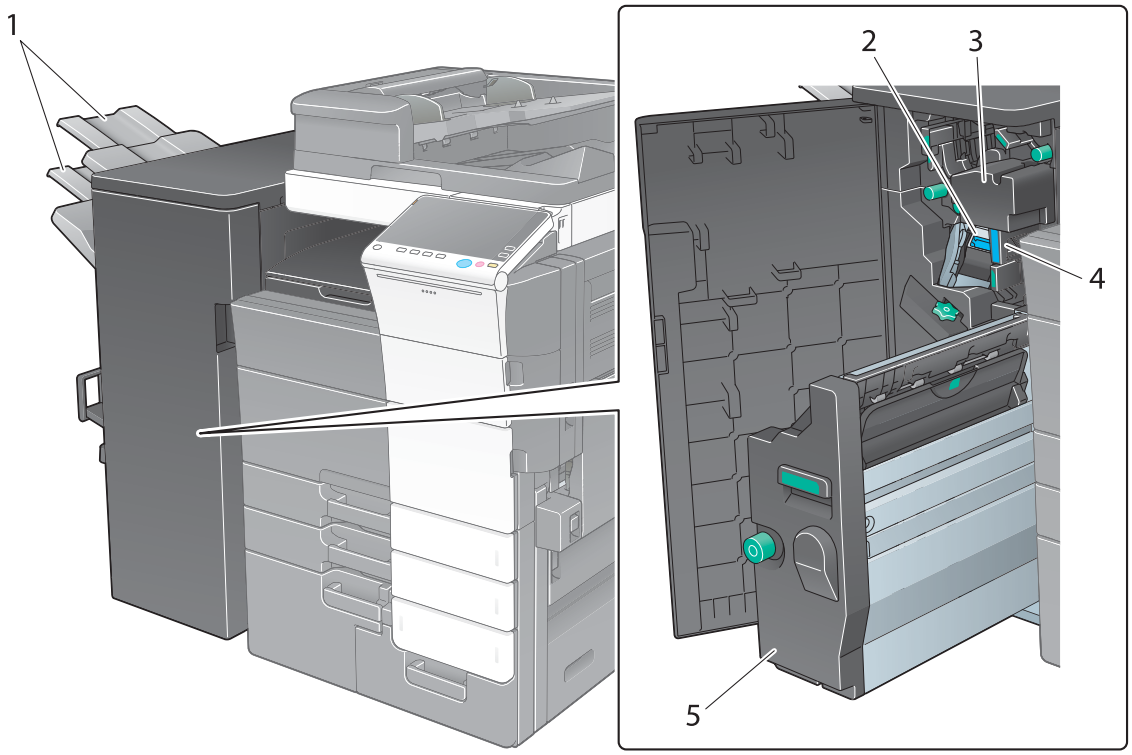


| N° | Nom |
|---|---|
| 1 | **Bac de sortie** |
| 2 | **Cartouche d'agrafes** |
| 3 | **Kit de perforation** |
| 4 | **Bac à déchets de perforation** |
| 5 | **Piqueuse à cheval** |

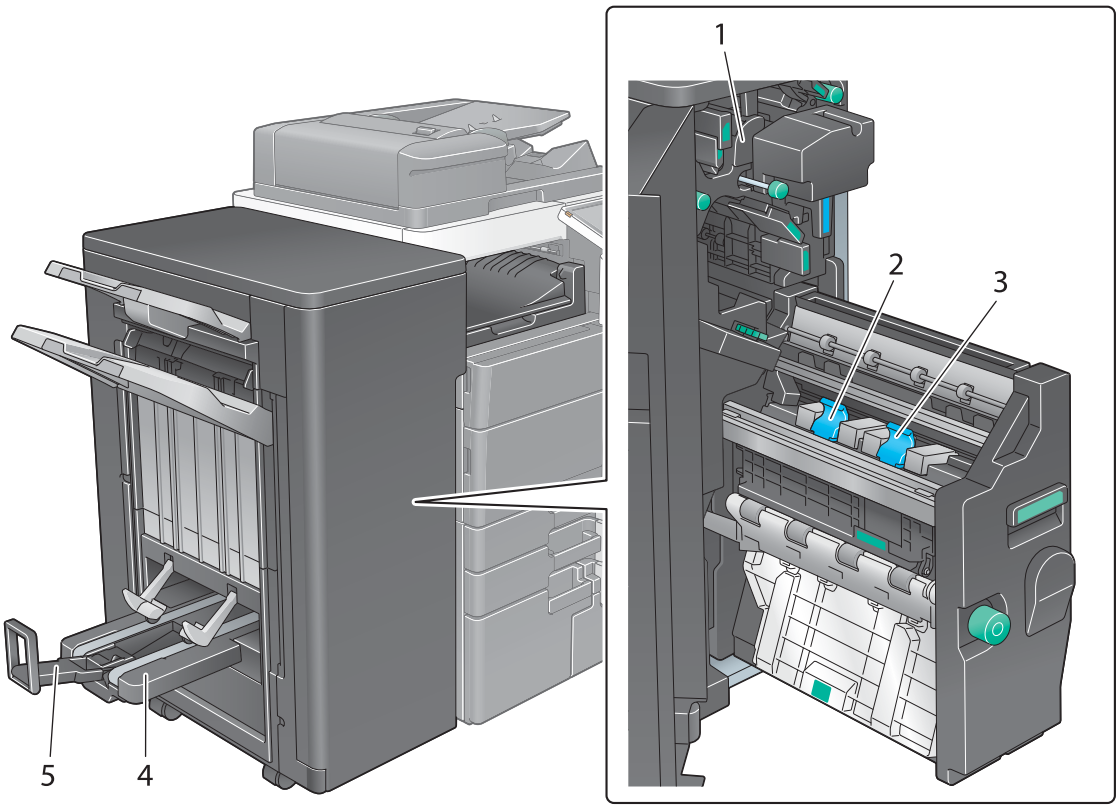


| N° | Nom |
|---|---|
| 1 | **Unité de pliage en Z** |
| 2 | **Cartouche d'agrafes de piqûre à cheval 1** |
| 3 | **Cartouche d'agrafes de piqûre à cheval 2** |
| 4 | **Bac de sortie Pliage** |
| 5 | **Butée** |

## Séparateur travaux JS-602

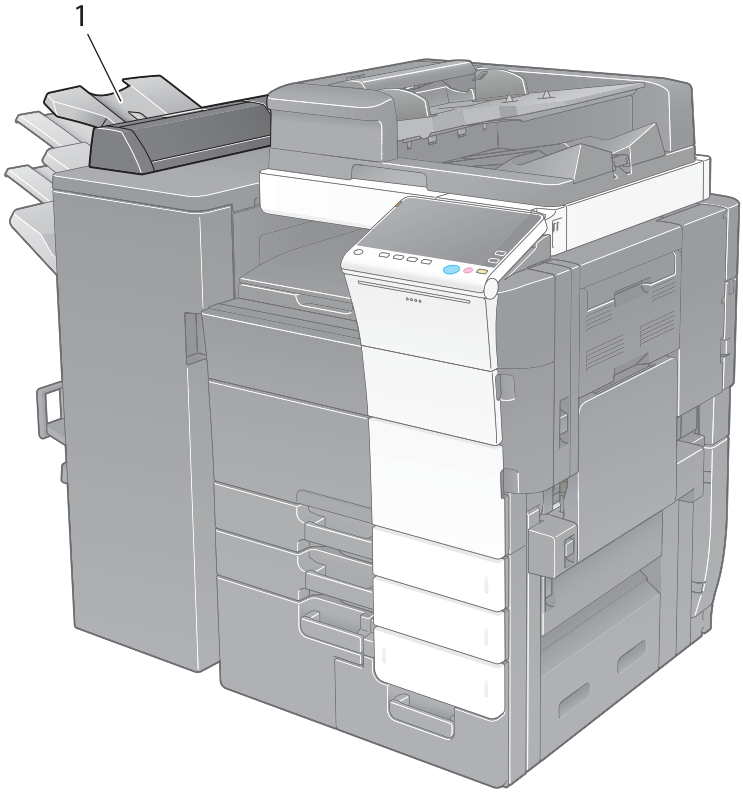


| N° | Nom |
|---|---|
| 1 | **Bac de sortie** |

## Unité d'insertion PI-507

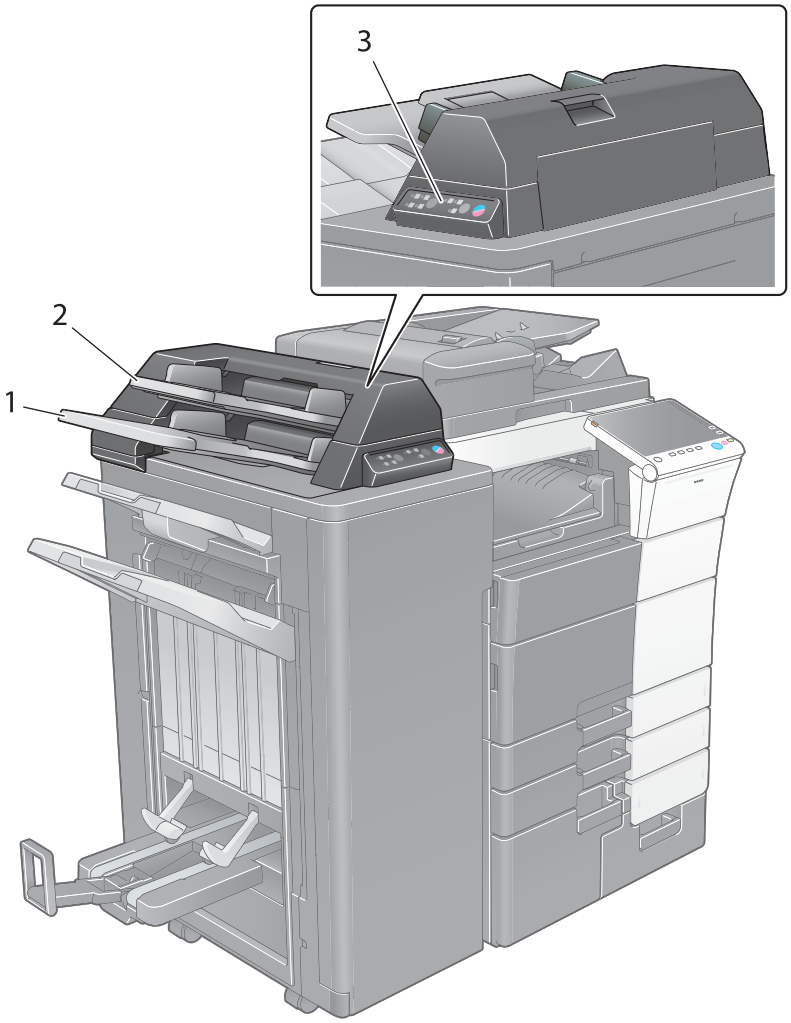


| N° | Nom |
|---|---|
| 1 | **Magasin inférieur** |
| 2 | **Magasin supérieur** |
| 3 | **Panneau de contrôle de l'unité d'insertion** |

**Pour info**

*Pour des détails sur l'utilisation du **panneau de contrôle de l'unité d'insertion**, consultez le CD/DVD du Guide de l'utilisateur.*

## Unité de finition FS-536/unité de finition FS-536 SD/kit de perforation PK-520

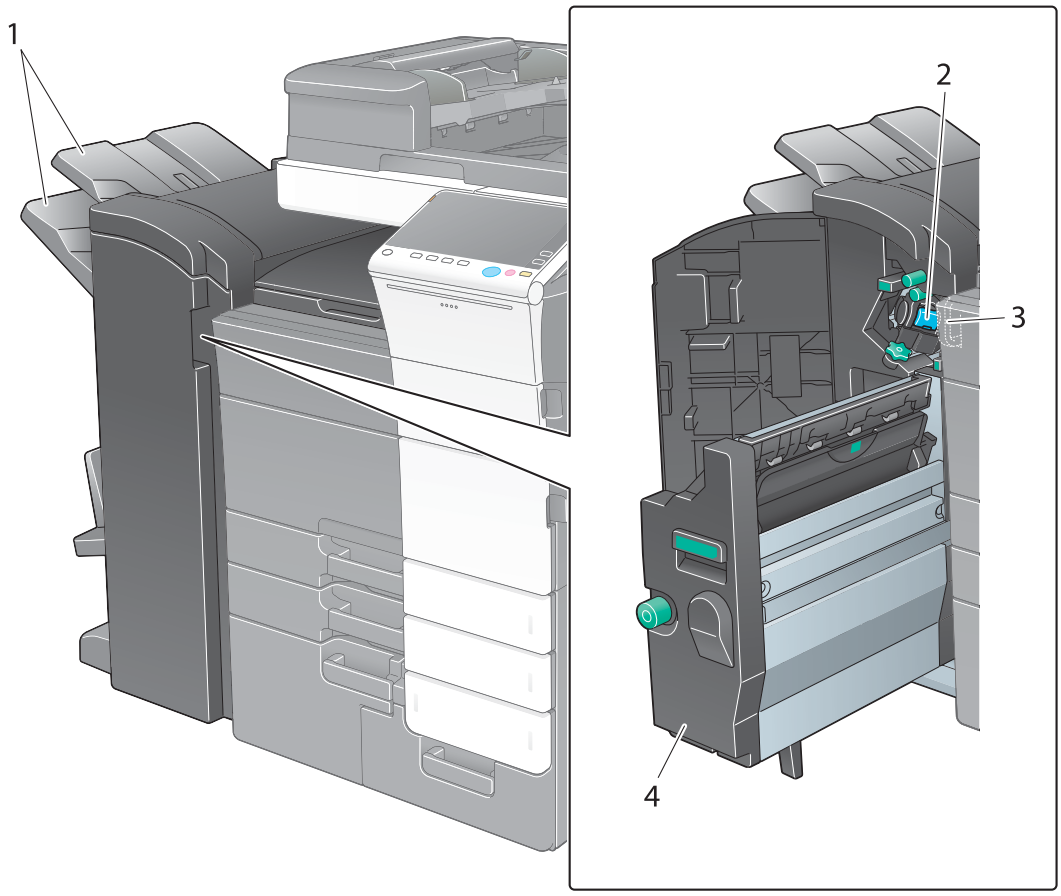


| N° | Nom |
|---|---|
| 1 | **Bac de sortie** |
| 2 | **Cartouche d'agrafes** |
| 3 | **Bac à déchets de perforation** |
| 4 | **Piqueuse à cheval** |

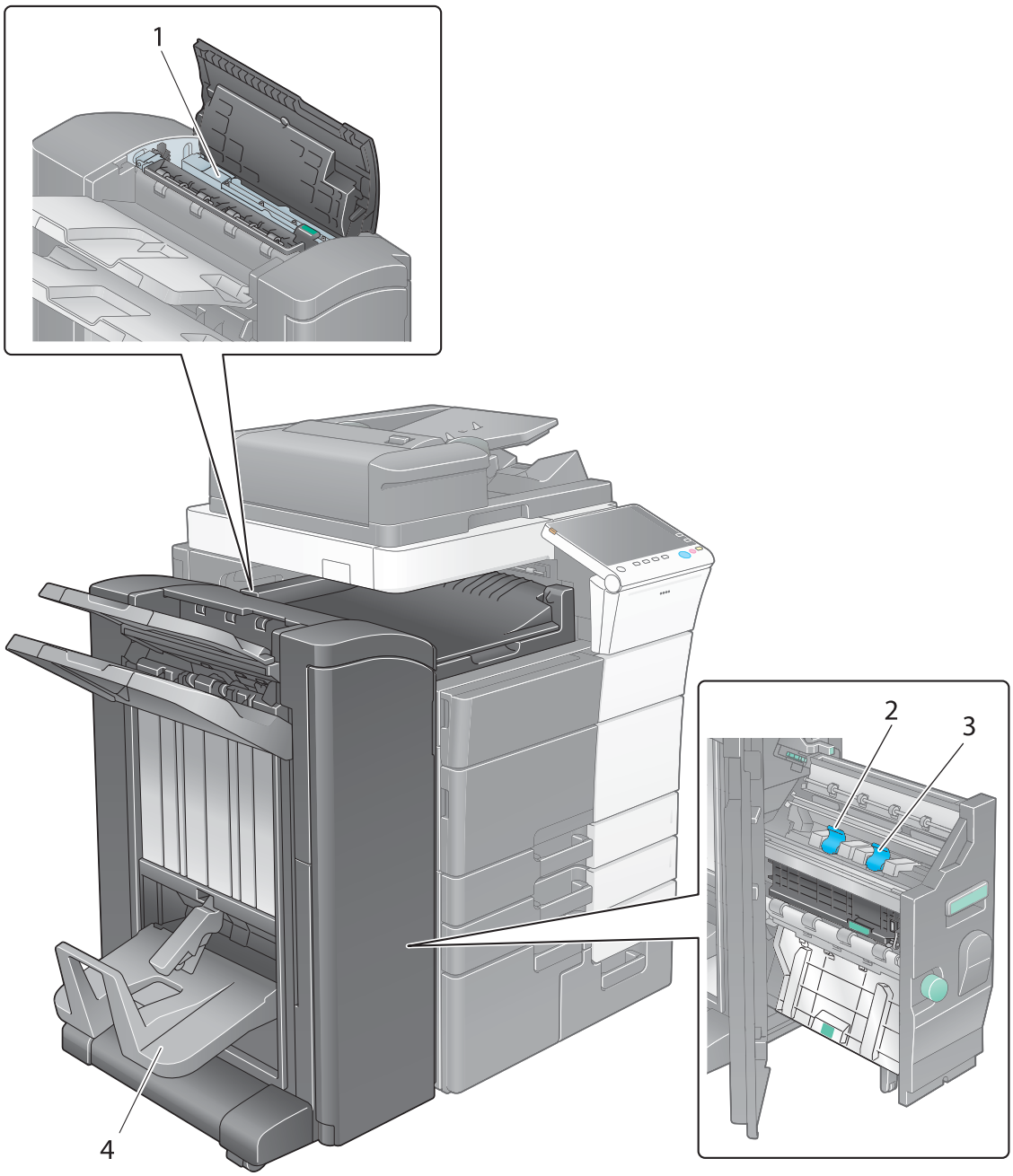


| N° | Nom |
|---|---|
| 1 | **Kit de perforation** |
| 2 | **Cartouche d'agrafes de piqûre à cheval 1** |
| 3 | **Cartouche d'agrafes de piqûre à cheval 2** |
| 4 | **Bac de sortie Pliage** |

## Unité grande capacité LU-303/LU-205

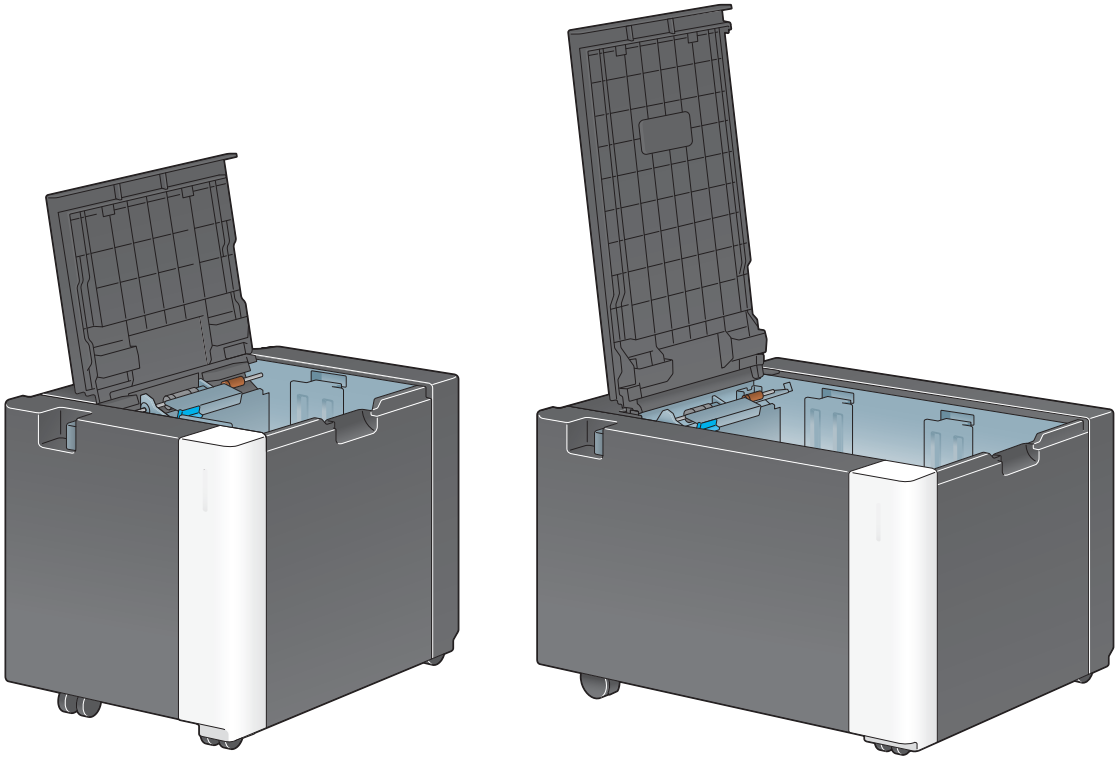

## 2.4 Alimentation

Cette machine est équipée de deux interrupteurs : la touche **Alimentation** du **panneau de contrôle** et l'**interrupteur principal** de la machine. Dans des conditions normales, actionnez la touche **Alimentation** du **panneau de contrôle**. Utilisez l'**interrupteur principal** pour redémarrer la machine.

### 2.4.1 Mise sous tension et hors tension

Mettez la machine hors tension et à nouveau sous tension que lorsque nécessaire, par exemple si les paramètres d'administration sont modifiés ou en cas de panne d'électricité.

1 Ouvrez la **porte avant inférieure** et appuyez sur | sur l'**interrupteur principal**.

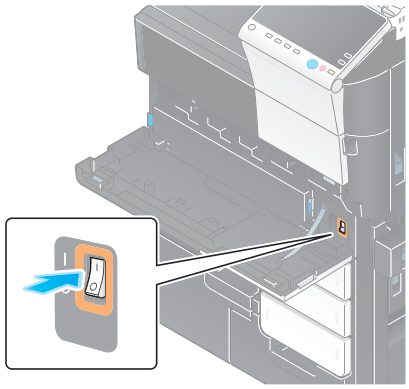

2 Appuyez sur ○ sur l'**interrupteur principal**.

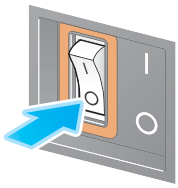

***REMARQUE***
*Au redémarrage de cette machine, éteignez et rallumez l'**interrupteur principal** lorsque 10 secondes ou plus se sont écoulées.*

### 2.4.2 Utilisation de la touche d'alimentation

Si vous n'allez pas utiliser la machine pendant une longue période de temps, par ex, en fin de tâche, appuyez sur la touche **Alimentation** pour passer immédiatement en mode d'économie d'énergie.

En fonction de la durée de pression sur la touche **Alimentation**, l'état du mode Économie d'énergie à activer va différer.

Si vous appuyez brièvement sur la touche **Alimentation** la machine passe en mode Basse consommation ou Veille. En maintenant la touche Alimentation enfoncée, vous passez au mode Alimentation auxiliaire OFF.

Pour remettre la machine en mode normal, appuyez à nouveau sur la touche **Alimentation**.

En mode Basse consommation ou Veille, vous pouvez repasser la machine en mode normal en plaçant votre main près du **panneau de contrôle**.

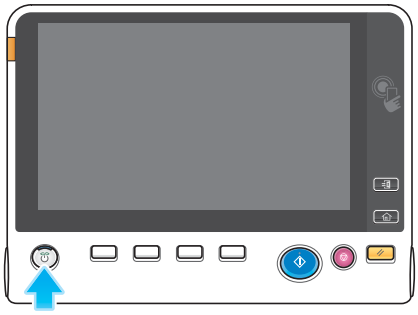

| État de cette machine | | Description |
|---|---|---|
| Mode Économie d'énergie | Mode Basse consommation ou Veille | Clignote en bleu.<br>Cette machine revient en mode normal à réception de données ou de télécopies. |
| | Mode Alimentation auxiliaire OFF | S'allume en orange.<br>La machine peut recevoir des données ou des télécopies mais ne peut pas numériser ou imprimer un original. Si des données ou des télécopies sont reçues pendant que la machine est en mode Alimentation auxiliaire OFF, elles sont imprimées dès que la machine repasse en mode normal. |
| Mode normal | En fonctionnement | S'allume en bleu. |

### Conseils

- Lorsque le **contrôleur image** en option est installé, la machine ne peut pas passer en mode Alimentation auxiliaire OFF.

## 2.4.3 Fonction Économie d'énergie

Au bout du délai spécifié d'inactivité, la machine passe automatiquement en mode d'économie d'énergie ; par exemple, l'affichage de l'**écran tactile** est éteint. La touche **Alimentation** clignote en bleu en mode d'économie d'énergie. La machine repasse du mode d'économie d'énergie en mode normal si vous appuyez sur n'importe quelle touche de l'écran tactile ou du **panneau de contrôle**.

Il existe deux modes d'économie d'énergie : le mode basse consommation et le mode veille. Le mode veille offre un niveau d'économie d'énergie supérieur au mode basse consommation. Cependant le temps nécessaire pour revenir en mode normal est plus long que dans le cas du mode basse consommation.

**Pour info**

*Le temps de passage aux différents modes peut être modifié dans les réglages Administrateur. Pour plus d'informations, reportez-vous au CD/DVD des Guides de l'utilisateur.*

### Réduction de la consommation d'énergie

Pour réduire la consommation d'énergie en état de veille, changez les [Réglages Touche Alimentation] en [Alimentation auxiliaire OFF].

Tapez [Utilitaires] et sélectionnez [Réglage Administrateur] - [Réglage Système] - [Réglages économie d'énergie] - [Réglages Touche Alimentation].

Pour des informations sur le mot de passe administrateur par défaut, consultez le CD/DVD des Guides de l'utilisateur.

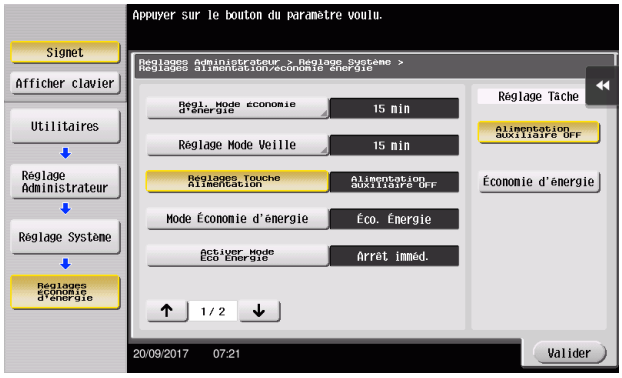


Après avoir modifié le réglage, le mode d'économie d'énergie change selon la manière dont la touche **Alimentation** est actionnée, comme indiqué ci-dessous.

- Pression de la touche **Alimentation**
  - La machine passe en mode Alimentation auxiliaire OFF.
  - En mode Alimentation auxiliaire OFF, la machine peut recevoir des données ou des télécopies mais ne peut pas numériser ou imprimer un original.
  - Si des données ou des télécopies sont reçues pendant que la machine est en mode Alimentation auxiliaire OFF, elles sont imprimées dès que la machine repasse en mode normal.
- Maintien de la touche **Alimentation** enfoncée
  - La machine passe en mode ErP Coupure Alim. Auto.
  - En mode ErP Coupure Alim. Auto, cette machine ne peut pas recevoir de données ni de fax, ni numériser ou imprimer un original.
  - Cette fonction présente un effet d'économie d'énergie supérieur à celui du mode Alimentation auxiliaire OFF proche de l'état dans lequel l'alimentation principale est désactivée.

Pour quitter le mode Alimentation auxiliaire OFF ou ErP Coupure Alim. Auto et réactiver le mode normal, appuyez à nouveau sur la touche **Alimentation**.

**Conseils**

- Lorsque le **contrôleur image** en option est installé, [Réglages Touche Alimentation] n'apparaît pas.

**Pour info**

*Pour plus d'informations, reportez-vous au CD/DVD des Guides de l'utilisateur.*

## 2.5 Panneau de contrôle

Le **clavier KP-101** en option est monté sur le côté droit du **panneau de contrôle**.

### 2.5.1 Nom des pièces

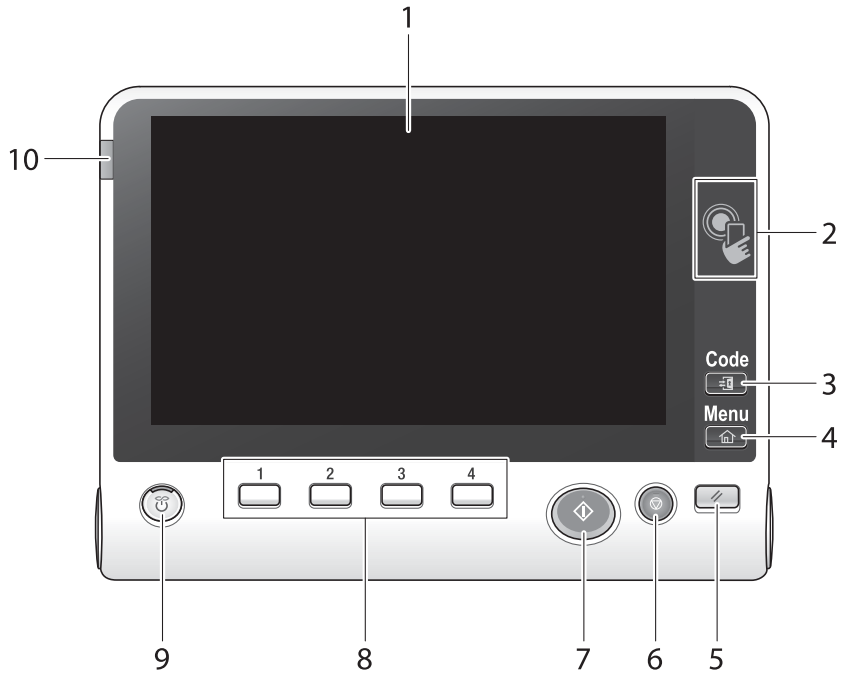


| N° | Nom | Description |
|---|---|---|
| 1 | **Écran tactile** | Affiche les écrans de réglage et les messages.<br>Appuyez simplement sur l'écran pour effectuer les opérations. |
| 2 | Zone tactile mobile | Sert à associer cette machine à un terminal Android compatible NFC. Vous pouvez placer un terminal Android équipé de **PageScope Mobile pour Android** sur la zone tactile mobile pour l'apparier à cette machine ou pour procéder à l'authentification de l'utilisateur.<br>Cette zone permet également d'associer cette machine à un terminal iOS prenant Bluetooth LE en charge. Le **kit d'interface locale EK-611** en option est requis pour utiliser la fonction Bluetooth LE.<br>En rapprochant le terminal iOS de la machine, vous pouvez apparier cette machine ou procéder à l'authentification de l'utilisateur par une opération depuis **PageScope Mobile pour iPhone/iPad**.<br>Pour plus d'informations, reportez-vous au CD/DVD des Guides de l'utilisateur. |
| 3 | **Code** | Si Authentification utilisateur ou Suivi de Volume est activé, saisissez le nom d'utilisateur et le mot de passe pour l'authentification utilisateur ou le nom de compte et le mot de passe pour le suivi de volume, puis appuyez sur cette touche pour commencer à utiliser la machine.<br>À la fin de l'opération prévue, appuyez à nouveau sur cette touche pour arrêter l'utilisation de la machine. |
| 4 | **Menu** | Appuyez sur cette touche pour afficher le Menu principal. |
| 5 | **Réinitialiser** | Appuyez sur cette touche pour réinitialiser les réglages que vous avez entrés ou changé sur le **panneau de contrôle**. |
| 6 | **Arrêt** | Appuyez sur cette touche pour arrêter temporairement une tâche active de copie, de numérisation ou d'impression. |
| 7 | **Départ** | Appuyez sur cette touche pour exécuter une opération comme la copie, la numérisation, la télécopie ou l'impression. |

| N° | Nom | Description |
|---|---|---|
| 8 | **1** - **4** | Appuyez sur chaque touche pour afficher sur l'**écran tactile** une fonction assignée à une touche Enregistrer.<br>• **1** ([Zoom Ecran]) : permet de passer en mode Agrandir l'affichage.<br>• **2** ([Aide]) : appuyez sur cette touche pour afficher le menu Aide. Cet écran présente une description des fonctions et des procédures opératoires.<br>• **3** ([10 clavier]) : affiche le **clavier** sur l'**écran tactile**.<br>• **4** ([Aperçu]) : appuyez sur cette touche pour afficher une image de finition avec les réglages actuels sur l'**écran tactile**. Cette fonction permet également d'imprimer une seule épreuve à vérifier avant d'imprimer un grand nombre de copies.<br>Ces touches peuvent être assignées à n'importe quelle fonction des Réglages Administrateur par souci de simplification. |
| 9 | **Alimentation** | Appuyez sur cette touche pour faire passer cette machine en mode Économie d'énergie.<br>En mode normal, la touche s'allume en bleu. En mode Économie d'énergie, la touche clignote en bleu ou s'allume en orange.<br>Pour une plus grande économie d'énergie, vous pouvez modifier le réglage dans [Réglages Touche Alimentation] de Réglages Administrateur. À propos des [Réglages Touche Alimentation], voir page 2-22. |
| 10 | **Voyant Avertissement** | Clignote en orange en cas d'avertissement.<br>S'allume en orange si la machine est arrêtée à cause d'une erreur. |

Équipé **clavier KP-101** en option

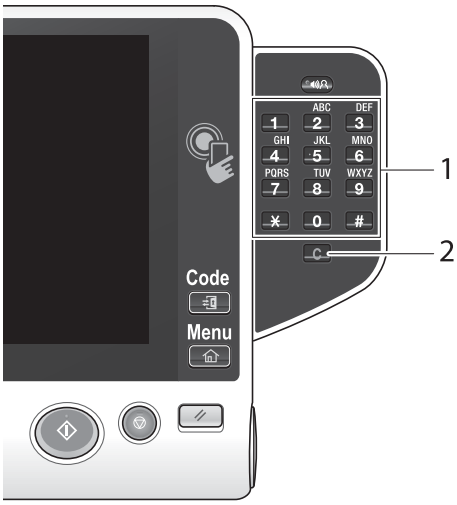


| N° | Nom | Description |
|---|---|---|
| 1 | **Clavier** | Utilisez ce clavier pour saisir les valeurs numériques comme le nombre de copies, le taux zoom et le nombre de fax. |
| 2 | **C** (Effacer) | Toutes les valeurs numériques (nombre de pages, agrandissement, format, etc.) ayant été entrées sur le **clavier** sont annulées. |

# 2.6 Écran tactile

## 2.6.1 Menu principal

Appuyez sur la touche de **Menu** sur le **panneau de contrôle** pour afficher le menu principal. Dans le menu principal, vous pouvez configurer les réglages des fonctions les plus utilisées ou un raccourci permettant de passer d'un mode à l'autre.

### Disposition du menu principal

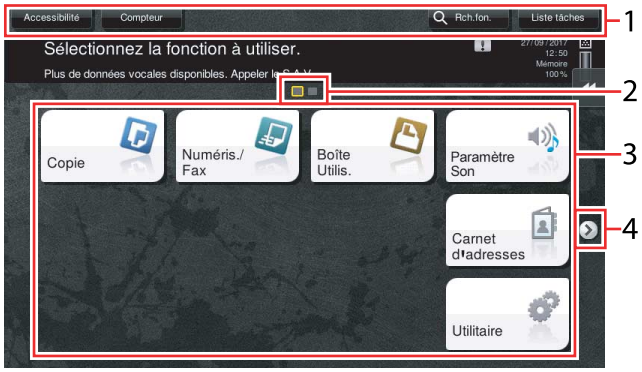


| N° | Nom | Description |
|---|---|---|
| 1 | [Accessibilité] | Tapez sur ce bouton pour régler une position d'effleurement de l'**écran tactile**, changer les sons de frappe des touches et configurer l'environnement d'exploitation du **panneau de contrôle**. |
| | [Compteur] | Tapez ce bouton pour afficher le nombre total de pages imprimées sur cette machine par fonction ou par couleur. |
| | Nom utilisat./compte | Cette zone affiche le nom de l'utilisateur actuellement connecté ou le nom du compte département lorsque la fonction Authentification de l'utilisateur ou Compte département est activée.<br>Lorsque les fonctions Authentification de l'utilisateur et Compte département sont utilisées conjointement, le nom de l'utilisateur est affiché. |
| | [Langue] | Tapez sur ce bouton pour changer provisoirement la langue à afficher sur le panneau. Pour plus d'informations sur l'affichage du [Langage], reportez-vous au CD/DVD des Guides de l'utilisateur. |
| | [Rch.fon.] | Tapez sur ce bouton pour rechercher des réglages de copie ou des réglages de fax/numérisation afin d'accéder à l'écran de la fonction cible à partir du résultat de la recherche. |
| | [Liste tâches] | Tapez sur ce bouton pour afficher les tâches en cours ou en attente. Si nécessaire, vous pouvez vérifier les journaux de tâches ou imprimer un rapport de communication. Cette liste affiche l'état des opérations de la tâche en cours pendant son exécution. Pour plus de détails, voir page 2-33. |
| 2 | Indicateur de page | Vous permet de vérifier la page qui est actuellement affichée lorsque les touches du menu principal sont assignées à plusieurs pages. |
| 3 | Touches du menu principal | Affiche les touches raccourcis assignées aux fonctions.<br>Par défaut, [Copie], [Numéris./ Fax], [Boîte Utilis.], [Paramètre Son], [Carnet d'adresses] et [Utilitaire] sont disposés dans le menu principal.<br>• Dans certaines régions, [Sécurité rapide] figure dans le menu principal par défaut. |
| | [Utilitaire] | Tapez sur ce bouton pour configurer les réglages de cette machine ou vérifier l'état d'utilisation de cette machine.<br>• [Utilitaire] est toujours affiché. |
| 4 | Touche de changement de page | Tapez sur cette touche pour changer les pages lorsque les touches du menu principal sont assignées à plusieurs pages. |

## Personnalisation du menu principal

Le menu Comm peut occuper trois écrans si nécessaire. 25 touches maximum peuvent être assignées à trois écrans de menu Comm interchangeables.

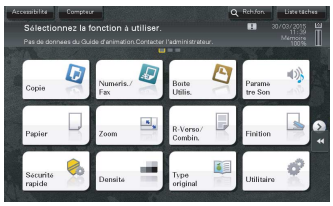

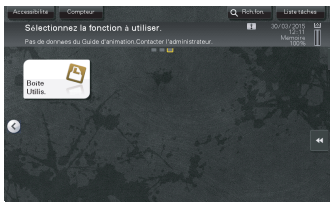


De plus, vous pouvez spécifier votre motif de fond favori. Le cas échéant, vous pouvez ajouter un motif de fond en enregistrant une image sur cette machine.

**Pour info**

*Pour plus d'informations, reportez-vous au CD/DVD des Guides de l'utilisateur.*

## 2.6.2 Menu Défilant

Tapez sur une touche de tabulation sur l'**écran tactile** pour ouvrir le menu en le faisant glisser. Le réglage du menu défilant peut être modifié en fonction de votre environnement.

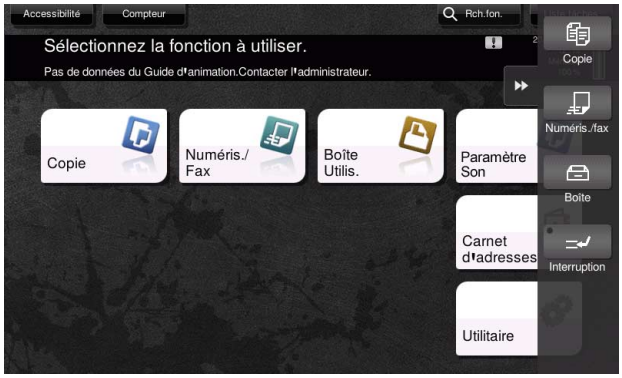


| Nom | Description |
|---|---|
| Touche de tabulation | Tapez sur cette touche pour ouvrir et fermer le menu défilant. |
| Touche du menu défilant | Affiche les touches de fonction assignées aux fonctions.<br>Par défaut, le menu principal affiche [Copie], [Numéris./fax], [Boîte] et [Interruption]. |

## Personnalisation du menu défilant

Il est possible de définir jusqu'à cinq menus défilant.

Vous pouvez configurer le réglage de sorte à empêcher le menu défilant. Vous pouvez également afficher le **clavier** ou changer la couleur de fond.

**Pour info**

*Pour plus d'informations, reportez-vous au CD/DVD des Guides de l'utilisateur.*

## 2.6.3 Utilisation de l'écran tactile

L'écran tactile de cette machine permet des opérations conviviales comme le glissement du doigt sur l'**écran tactile**.

### Effleurement

Effleurez l'écran avec votre doigt et retirez votre doigt immédiatement. Cette action est appropriée pour sélectionner ou déterminer un menu.

### Double effleurement

Effleurez l'écran deux fois de suite avec votre doigt. Permet de récupérer des informations détaillées, d'agrandir une miniature ou une image d'aperçu et d'ouvrir une boîte utilisateur.

### Bascule

Exercez une légère pression en faisant glisser votre doigt sur l'écran. Permet de faire défiler la liste des destinations/tâches ou d'afficher une page dans l'écran Menu Comm/Aperçu.

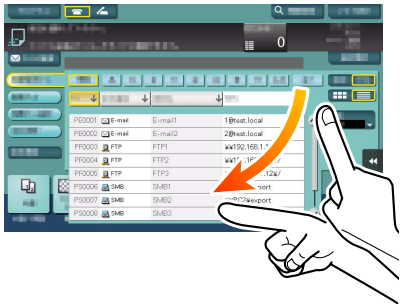

## Glissement

Pour déplacer la barre de défilement ou le document, placez votre doigt dessus et déplacez-le. Permet de déplacer la barre de défilement ou le document.

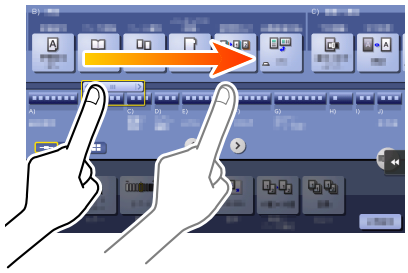

## Déplacement

Faites glisser votre doigt en parallèle d'avant en arrière et d'un côté à l'autre sur l'écran. Permet de se déplacer vers le lieu d'affichage prévu si les données couvrent plusieurs écrans.

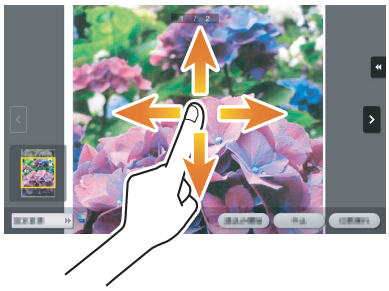

## Appui long

Maintenez le document en place avec le doigt. Permet d'afficher l'icône liée au document.

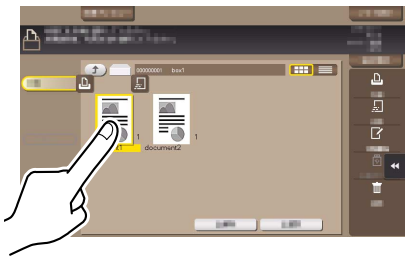

## Glisser-déposer

Faites glisser votre doigt vers le lieu prévu et relâchez-le lorsqu'un document est sélectionné. Permet de déplacer le document vers le lieu prévu.

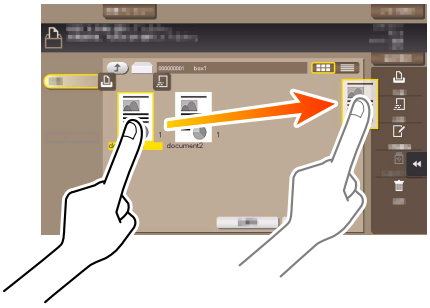

## Réduire/Agrandir avec les doigts

Placez deux doigts sur l'écran, puis ouvrez ou fermez-les. Permet d'agrandir ou de réduire une image d'aperçu.

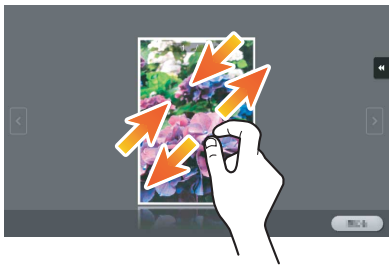

## Rotation

Placez deux doigts sur l'écran, puis faites-les tourner. Permet de faire tourner une image d'aperçu.

## Précautions d'utilisation de l'Écran tactile

La machine est dotée d'un écran tactile capacitif. Observez les points suivants quand vous utilisez l'**écran tactile**.

- Utilisez votre doigt ou le **stylet** livré avec la machine. Notez que l'**écran tactile** ne répond pas de manière appropriée si vous utilisez votre ongle ou la pointe d'un stylo au lieu de votre doit ou du **stylet**.
- L'application d'une pression excessive sur l'**écran tactile** endommagera l'**écran tactile**, et éventuellement le casser.
- Lorsque vous utilisez l'**écran tactile**, n'appuyez pas trop fort ou n'utilisez pas d'objet pointu tel qu'un stylo.
- Veillez à ne pas utiliser l'**écran tactile** avec les doigts mouillés. L'**écran tactile** risque de présenter des dysfonctionnements.
- Si vous portez des gants pour manipuler l'**écran tactile**, l'**écran tactile** ne répondra pas normalement. Pour le manipuler, faites-le à doigt nu ou en utilisant le **stylet** fourni avec cette machine.
- Notez que l'**écran tactile** peut ne pas répondre normalement si la distance entre l'utilisateur et la lumière fluorescente est inférieure ou égale à 19-11/16 pouces (500 mm) lorsque vous manipulez l'**écran tactile**.
- Vous ne devez pas utiliser l'écran tactile à proximité d'un appareil qui génère des parasites électriques comme un groupe électrogène ou un climatiseur. Sinon, cela pourrait causer une anomalie de fonctionnement sous l'effet des parasites électriques.

## 2.6.4 Affichage du clavier

En effleurant la zone de saisie de l'écran de copie ou autre, le **clavier** s'affiche pour entrer le nombre de copies ou les valeurs de réglage.

Il peut également être affiché en appuyant sur la touche **10 clavier** (par défaut : touche Enregistrer **3**).

Zone de saisie du nombre de copies

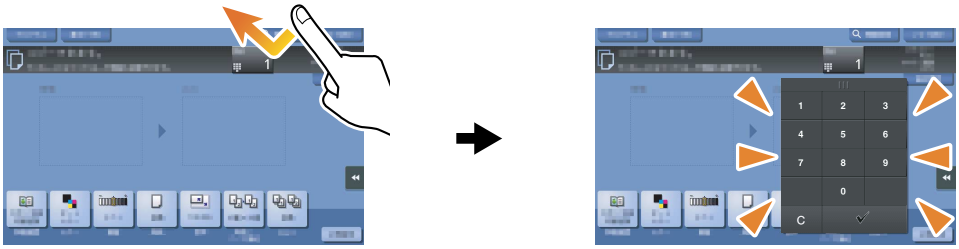

Zone de saisie des valeurs

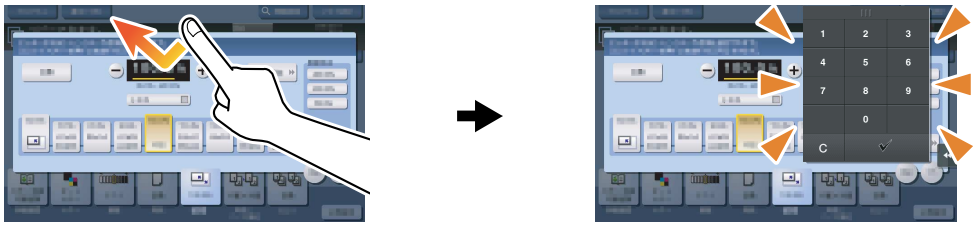

## Déplacement du clavier

Déplacez voter doigt tout en appuyant sur la partie supérieure du **clavier**.

## Fermeture du clavier

Une fois la saisie terminée, tapez sur [Fermer] pour refermer le **clavier**.

Il peut également être fermé en appuyant sur la touche **10 clavier** (par défaut : touche Enregistrer **3**).

## Affichage permanent du clavier

Le **clavier** peut systématiquement être affiché pour permettre la saisie du nombre de copies sur l'écran Copie, l'écran Réglage d'impression de la boîte utilisateur ou l'écran Réglage d'impression du navigateur.

**Pour info**

*Pour plus d'informations, reportez-vous au CD/DVD des Guides de l'utilisateur.*

## 2.6.5 Entrée des caractères

Lorsque vous entrez des caractères pour enregistrer une adresse ou un programme, utilisez le clavier affiché sur l'**écran tactile**.

### Lorsque vous tapez "Groupe 1" :

1 Pour entrer des caractères en majuscules ou des symboles, tapez la touche [Maj.].

➔ En cas d'erreur de saisie, tapez [←] ou [→] pour déplacer le curseur sur le caractère à effacer, puis tapez la touche [Supprimer].

➔ Tapez une nouvelle fois la touche [Maj.] pour revenir à l'écran clavier d'origine.

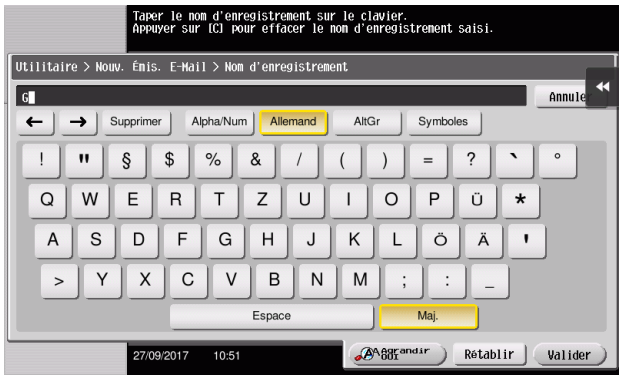


2 Quand la saisie est terminée, tapez [Valider].

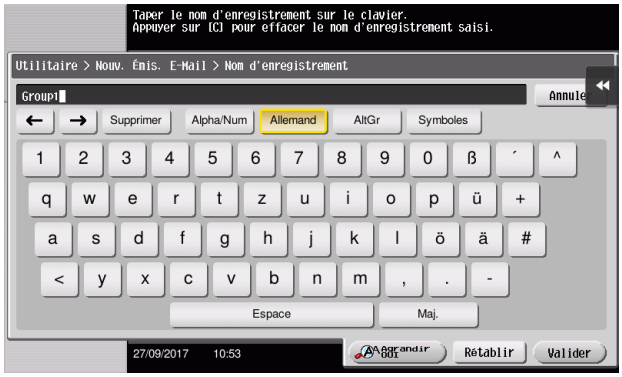

# 2.7 Tâches

## 2.7.1 Écran Tâche

On désigne par Tâche une opération individuelle comme l'impression, l'émission, la réception ou l'enregistrement.

Lorsque vous tapez [Liste tâches] dans le menu principal ou sur l'écran principal de chaque mode, l'écran Tâche apparaît.

L'écran Tâche affiche une liste ou l'historique d'une tâche en cours d'exécution ou permet l'impression d'un rapport des résultats d'envoi et de réception.

En général, les tâches sont exécutées dans l'ordre d'inscription dans la liste des tâches actives actuelles. Vous pouvez néanmoins réorganiser l'ordre d'exécution en cas de tâches urgentes.

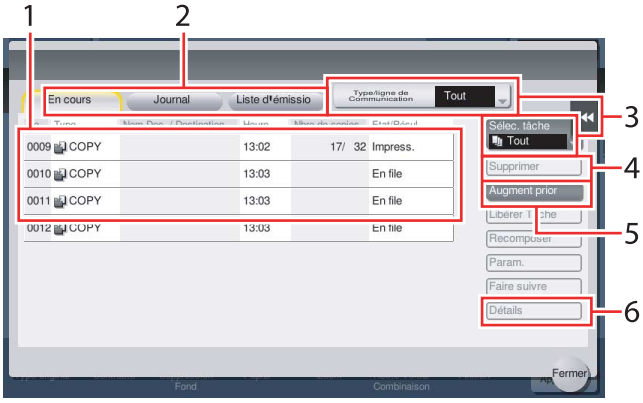


| N° | Description |
|---|---|
| 1 | Affiche les tâches. |
| 2 | Sélectionnez un type de tâche. Dans [Liste d'émissio], vous pouvez aussi imprimer un rapport des résultats d'envoi et de réception. |
| 3 | Effleurez ce bouton pour limiter les tâches à afficher. |
| 4 | Effleurez ce bouton pour supprimer une tâche. |
| 5 | Effleurez ce bouton pour sélectionner une tâche à exécuter de préférence. |
| 6 | Effleurez ce bouton pour afficher les détails d'une tâche sélectionnée. |

**Pour info**

*Pour plus d'informations, reportez-vous au CD/DVD des Guides de l'utilisateur.*

## 2.7.2 Fonction multitâche

Pendant qu'une tâche est active, vous pouvez enregistrer une autre tâche. Le nombre maximum d'enregistrements est de 259.

Le tableau ci-dessous affiche le nombre maximum de tâches qui peuvent être enregistrées pour chaque fonction.

| Fonction | Nombre minimum de tâches | Nombre maximum de tâches |
|---|---|---|
| Copie | 6 | 62 |
| Impression | 11 | 67 |
| Émission fax en mémoire + Numérisation | 55 | 111 |
| Réception Fax | 100 | 156 |
| Partage | 56 | - |

Ces valeurs peuvent varier en fonction des conditions.

# 2.8 Chargement du papier

## 2.8.1 Chargement du papier dans le magasin 1 au magasin 2

Chaque magasin peut recevoir jusqu'à 500 feuilles de papier ordinaire.

### Types de papier applicables

Papier ordinaire, papier simple face, papier fin, papier spécial, papier épais, en-tête lettre, papier couleur et papier recyclé

### Formats papier applicables

| Type | Dimensions |
|---|---|
| Papier de format standard | 12 × 18 ▭, 12-1/4 × 18 ▭, 11 × 17 ▭ à 5-1/2 × 8-1/2 ▭, SRA3 ▭, A3 ▭ à A5 ▭, B4 ▭, B5 ▭/▯, 8 × 13 ▭, 16K ▯, 8K ▭ |
| Papier de format personnalisé | Largeur : 5-1/2 à 12-5/8 pouces (139,7 mm à 320 mm)<br>Longueur : 7-3/16 à 18 pouces (182 mm à 457,2 mm) |

### Comment charger le papier

1 Ouvrir le magasin papier.

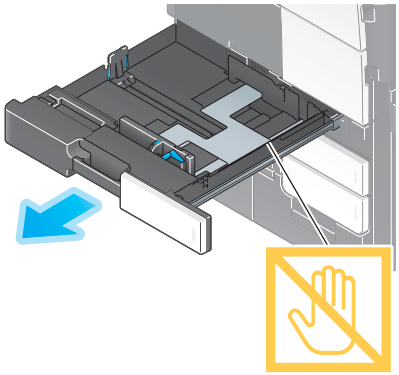

***REMARQUE***
*Veillez à ne pas toucher le **film**.*

2 Faites glisser le **guide latéral** selon le format du papier chargé.

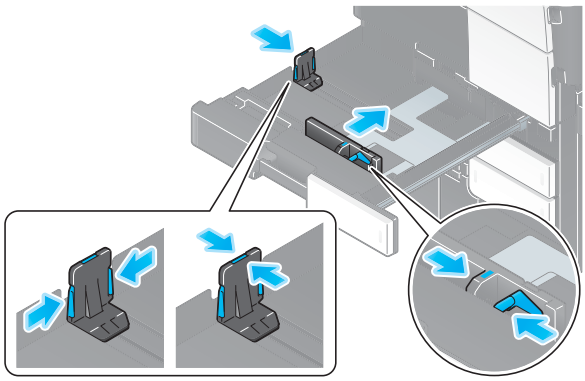

3 Chargez le papier dans le magasin face à imprimer dessus.

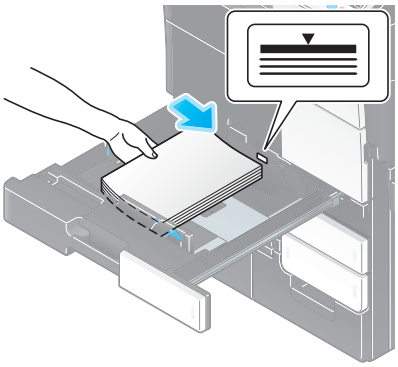

4 Fermez le magasin.

Lorsque vous modifiez le type de papier ou adoptez un papier au format personnalisé, passez à l'étape 5 pour modifier le réglage sur cette machine.
Lorsque vous ne modifiez pas le type de papier ou n'adoptez pas un papier au format personnalisé lors de l'ajout de papier, vous pouvez utiliser le réglage actuel sans effectuer de modifications.

5 Modifiez les réglages du type de papier et du format de papier.

➔ Lorsque vous chargez du papier autre que le papier ordinaire, changez le réglage du type de papier.
➔ Lorsque vous chargez du papier au format personnalisé, modifiez le réglage du type de papier.
➔ Pour plus d'informations, reportez-vous au CD/DVD des Guides de l'utilisateur.

## 2.8.2 Chargement du papier dans le magasin 3 au magasin 4

Jusqu'à 1 500 feuilles de papier ordinaire peuvent être chargées dans le **magasin 3** et jusqu'à 1 000 feuilles de papier ordinaire peuvent être chargées dans le **magasin 4**. Il est commode de charger le papier le plus fréquemment utilisé.

Vous pouvez charger jusqu'à 200 cartes postales dans le magasin.

### Types de papier applicables

Papier ordinaire, papier simple face, papier fin, papier spécial, papier épais, en-tête lettre, papier couleur, papier recyclé et carte postale (4 × 6 (A6 Carte))

### Formats papier applicables

| Type | Dimensions |
|---|---|
| Papier de format standard | 8-1/2 × 11, 5-1/2 × 8-1/2, 4 × 6, A4, A5, B5, Carte A6, 16K |

## Comment charger le papier

1 Ouvrir le magasin papier.

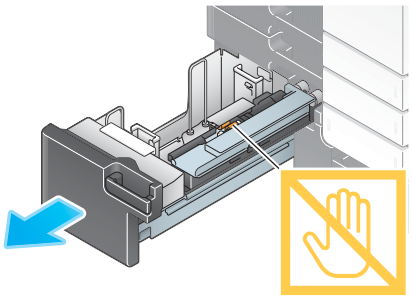

***REMARQUE***
*Veillez à ne pas toucher les **rouleaux de prise papier** avec votre main.*

2 Chargez le papier avec la face requise orientée vers le haut.

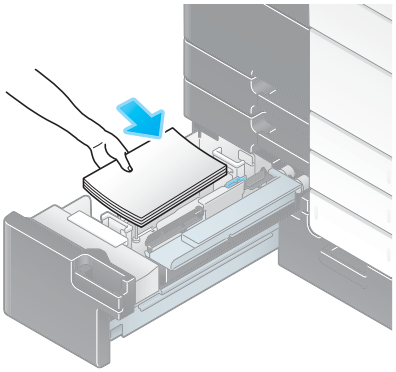

***REMARQUE***
*Ne chargez pas le magasin avec du papier d'un format autre que celui précédemment spécifié. Pour changer le format papier, contactez votre S.A.V.*

3 Fermez le magasin.

Lorsque vous modifiez le type de papier, passez à l'étape 4 pour modifier le réglage sur cette machine. Lorsque vous ne modifiez pas le type de papier lors de l'ajout de papier, vous pouvez utiliser le réglage actuel sans effectuer de modifications.

4 Modifiez le réglage Type de papier.

➔ Lorsque vous chargez du papier autre que le papier ordinaire, changez le réglage du type de papier. Pour plus d'informations, reportez-vous au CD/DVD des Guides de l'utilisateur.

## 2.8.3 Chargement du papier dans l'unité grande capacité

Jusqu'à 3 000 feuilles de papier ordinaire peuvent être chargées dans l'**unité grande capacité LU-303** et jusqu'à 2 500 feuilles de papier ordinaire dans l'**unité grande capacité LU-205**. L'**unité grande capacité** est proposée en option.

## Types de papier applicables

Papier ordinaire, papier simple face, papier fin, papier spécial, papier épais, en-tête lettre, papier couleur et papier recyclé

## Formats papier applicables

### Unité grande capacité LU-303

| Type | Dimensions |
|---|---|
| Papier de format standard | 8-1/2 × 11 ▯, A4 ▯ |

### Unité grande capacité LU-205

| Type | Dimensions |
|---|---|
| Papier de format standard | 12 × 18 ▭, 11 × 17 ▭ à 8-1/2 × 11 ▭/▯, SRA3 ▭, A3 ▭, B4 ▭, A4 ▭/▯ |

## Comment charger le papier

1 Ouvrez le **couvercle supérieur**.

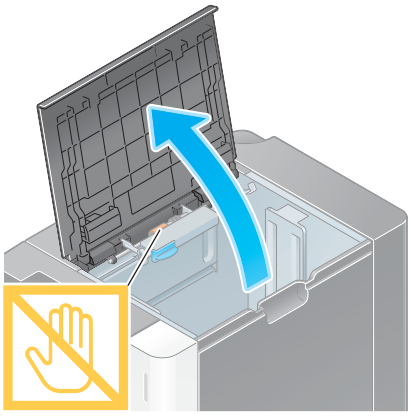

***REMARQUE***
*Veillez à ne pas toucher les **rouleaux de prise papier** avec votre main.*

2 Levez les **rouleaux de prise papier** et chargez le papier avec la face requise orientée vers le bas.

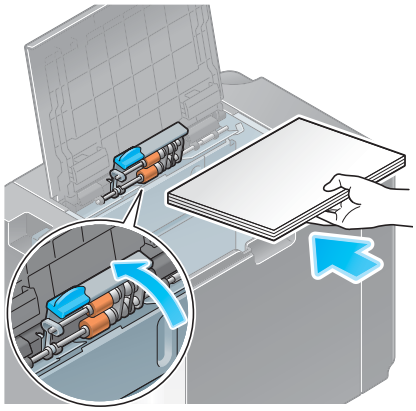

***REMARQUE***
*Ne chargez pas de papier au format personnalisé dans l'**unité grande capacité**. Pour changer le format papier, contactez votre S.A.V.*

3 Fermez le **couvercle supérieur**.

Lorsque vous modifiez le type de papier, passez à l'étape 4 pour modifier le réglage sur cette machine. Lorsque vous ne modifiez pas le type de papier lors de l'ajout de papier, vous pouvez utiliser le réglage actuel sans effectuer de modifications.

4 Modifiez le réglage Type de papier.

➔ Lorsque vous chargez du papier autre que le papier ordinaire, changez le réglage du type de papier. Pour plus d'informations, reportez-vous au CD/DVD des Guides de l'utilisateur.

## 2.8.4 Introducteur manuel

Lorsque vous sélectionnez un format de papier autre que celui des magasins, utilisez l'**introducteur manuel**.

Pour utiliser l'**introducteur manuel**, chargez le papier et spécifiez le type de papier.

### Types de papier applicables

Papier ordinaire, papier simple face, papier fin, papier spécial, papier épais, carte postale (4 × 6 (A6 Carte)), transparent, en-tête lettre, papier couleur, enveloppe, planche d'étiquettes, papier à onglets, papier recyclé et papier bannière

### Formats papier applicables

| Type | Dimensions |
|---|---|
| Papier de format standard | 12 × 18 ▭ à 5-1/2 × 8-1/2 ▭/▯, 4 × 6 ▭, SRA3 ▭, A3 ▭ à A6 ▭, B4 ▭ à B6 ▭, Carte A6 ▭, 8 × 13 ▭, 16K ▭/▯, 8K ▭, papier bannière, enveloppe (B5 ▭ (6-15/16 pouces × 9-13/16 pouces (176 mm × 250 mm)), C4 ▭ (9 pouces × 12-3/4 pouces (229 mm × 324 mm)), C5 ▭ (6-3/8 pouces × 9 pouces (162 mm × 229 mm)), C6 ▭ (6-3/8 pouces × 4-1/2 pouces (162 mm × 114 mm)), DL ▭ (8-11/16 pouces × 4-5/16 pouces (220 mm × 110 mm)), Com10 (4-1/8 pouces × 9-1/2 pouces (104,7 mm × 241,3 mm)), Monarch (3-7/8 pouces × 7-1/2 pouces (98,4 mm × 190,5 mm)) |
| Papier de format personnalisé | Largeur du papier : 3-9/16 à 12-5/8 pouces (90 mm à 320 mm)<br>Longueur du papier : 5-1/2 pouces à 47-1/4 pouces (139,7 mm à 1 200 mm) |

### Papier non disponible

Ne chargez pas le papier suivant dans l'**introducteur manuel**. Cela risquerait de provoquer un bourrage papier ou d'endommager la machine.

- Papier plié, déchiré ou plissé, ou piles de feuilles de formats différents

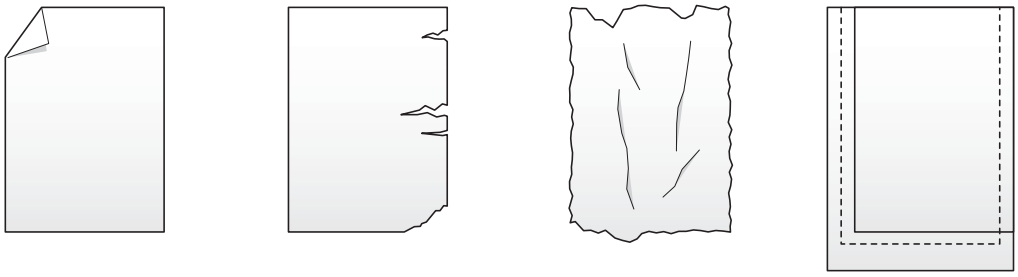

## Comment charger le papier

1 Ouvrez l'**introducteur manuel**.

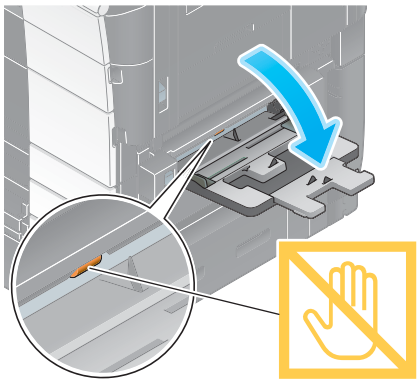

➔ Tirez l'**extension plateau** pour charger du papier de grand format.

➔ Pour charger le papier bannière, installez le **kit de montage MK-715** en option.

***REMARQUE***

*Veillez à ne pas toucher les **rouleaux de prise papier** avec votre main.*

2 Chargez le papier face à imprimer vers le bas, puis alignez le **guide latéral** sur le papier.

➔ Insérez le papier dans le magasin jusqu'à ce que ses bords soient appuyés contre l'arrière.

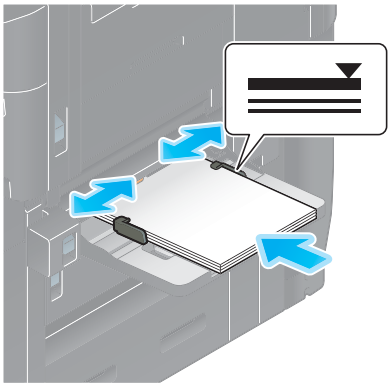

***REMARQUE***

*Ne chargez pas trop de feuilles afin que le sommet de la pile soit plus haut que le repère ▼.*

*Si le papier est gondolé, aplatissez-le avant de le charger.*

Lorsque vous modifiez le type de papier ou adoptez un papier au format personnalisé, passez à l'étape 3 pour modifier le réglage sur cette machine.
Lorsque vous ne modifiez pas le type de papier ou n'adoptez pas un papier au format personnalisé lors de l'ajout de papier, vous pouvez utiliser le réglage actuel sans effectuer de modifications.

3 Modifiez les réglages du type de papier et du format de papier.

➔ Lorsque vous chargez du papier autre que le papier ordinaire, changez le réglage du type de papier.

➔ Lorsque vous chargez du papier au format personnalisé, modifiez le réglage du type de papier.

➔ Pour plus d'informations, reportez-vous au CD/DVD des Guides de l'utilisateur.

## Charger les cartes postales

Vous pouvez charger jusqu'à 50 cartes postales dans le magasin.

1 Chargez les cartes postales dans le sens ⊡, comme illustré sur la figure, face à imprimer vers le bas, puis alignez le **guide latéral** sur le papier.

➔ Insérez les cartes postales dans le magasin jusqu'à ce que leurs bords soient appuyés contre l'arrière.

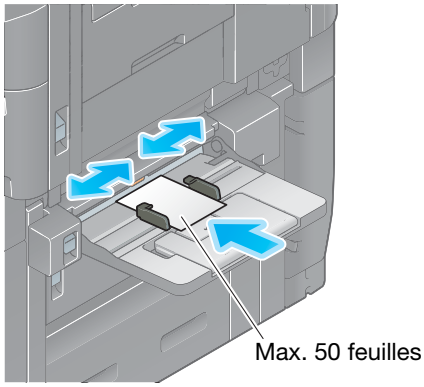


***REMARQUE***

*Lorsque vous chargez des cartes postales dans l'**introducteur manuel**, notez les points suivants.*

➔ Lorsque vous chargez des cartes postales gondolées, redressez-les au préalable comme illustré sur la figure.

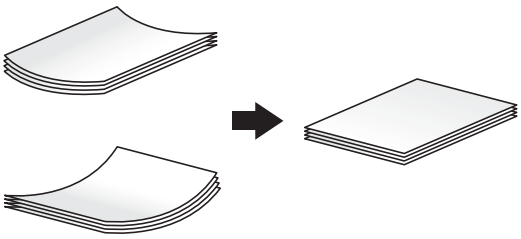

➔ Ne placez pas les cartes postales de rechange dans l'**introducteur manuel**. Cela entraînera une erreur de détection du format.

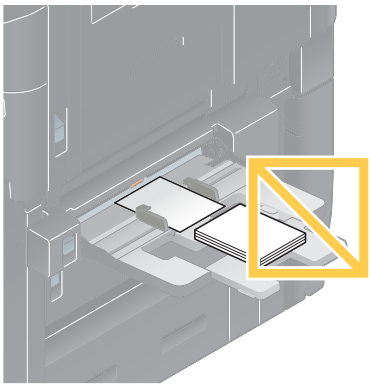

L'écran de sélection du type de papier et du format papier apparaît.

2 Changez le réglage du format papier.

➔ Dans [Format papier] - [Enveloppe/4 × 6] ([Envelope/A6Carte]), sélectionnez [4 × 6] ([Cart.A6]). La sélection de [4 × 6] ([Cart.A6]) définit [Type de papier] sur [Épais 3].

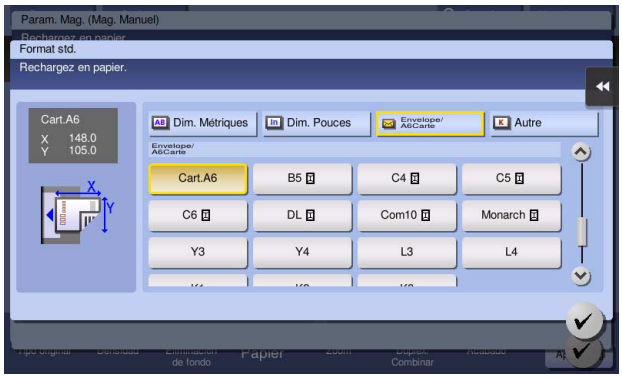

## Charger les transparents

Vous pouvez charger jusqu'à 20 transparents dans le magasin.

1 Chargez les transparents dans le sens ▯, comme illustré sur la figure, face à imprimer vers le bas, puis alignez le **guide latéral** sur le papier.

➔ Insérez les transparents dans le magasin jusqu'à ce que leurs bords soient appuyés contre l'arrière.

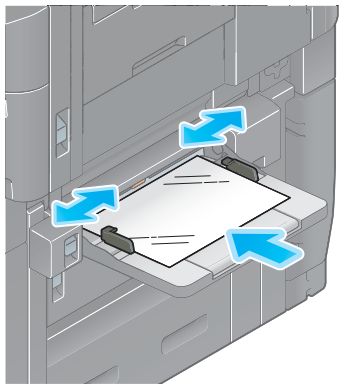

L'écran de sélection du type de papier et du format papier apparaît.

2 Modifiez le réglage Type de papier.

➔ Sélectionnez [Transparent] dans [Type de papier].

➔ Les transparents ne peuvent être imprimés qu'en noir. Si la fonction couleur est autre que noir et [Transparent] est sélectionné, vérifiez le message qui s'affiche et entrez [Oui].

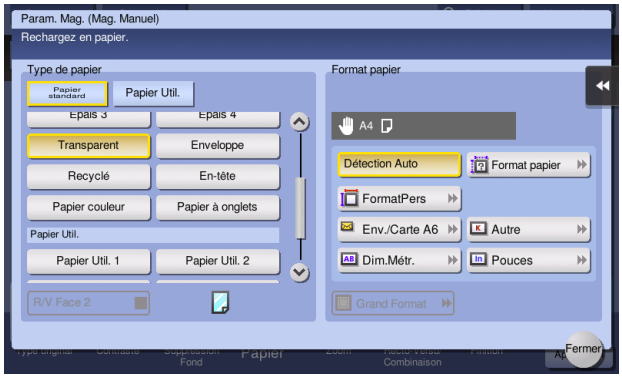

## Charger des enveloppes

Vous pouvez charger jusqu'à 10 enveloppes dans le magasin.

Image d'une longue enveloppe

Image d'une enveloppe de style occidental

1 Chargez les enveloppes comme illustré sur la figure, le rabat vers le haut, puis alignez le **guide latéral** dessus.

➔ Insérez les enveloppes dans le magasin jusqu'à ce que leurs bords soient appuyés contre l'arrière.

➔ Il n'est pas possible d'imprimer sur le côté rabat des enveloppes.

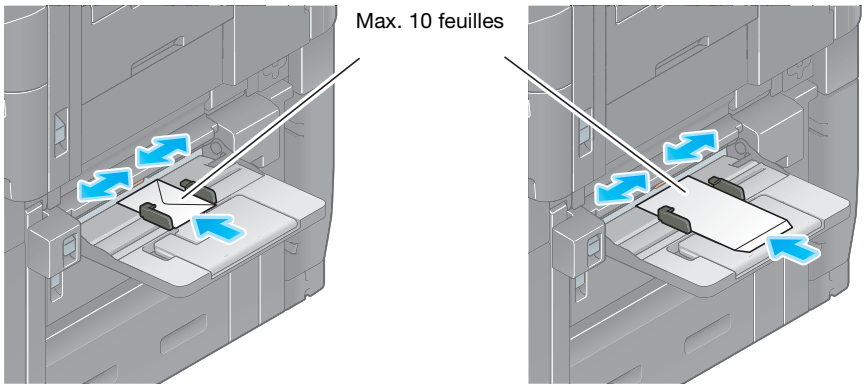


***REMARQUE***

*Lorsque vous chargez des enveloppes dans l'**introducteur manuel**, notez les points suivants.*

➔ Lorsque vous chargez des enveloppes, éliminez l'air qu'elles contiennent et appuyez fermement le long de la ligne de pliage du rabat. Sinon, le résultat sera une enveloppe froissée ou un bourrage papier.

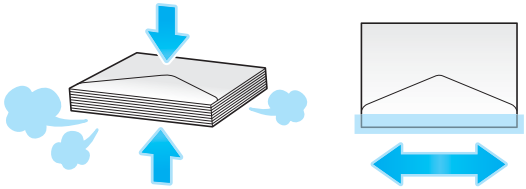

➔ N'utilisez pas d'enveloppes encollées ou avec papier anti-adhésif sur le rabat ou la partie recouverte par le rabat sur le corps. Sinon, la machine pourrait être endommagée ou une panne pourrait se produire.

➔ Ne placez pas les enveloppes de rechange dans l'**introducteur manuel**. Cela entraînera une erreur de détection du format.

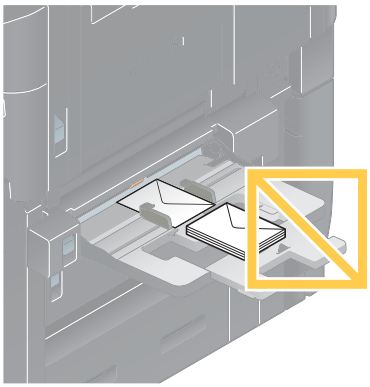

L'écran de sélection du type de papier et du format papier apparaît.

2 Tapez [Enveloppe/4 × 6] ([Env./Carte A6]) depuis [Format papier].

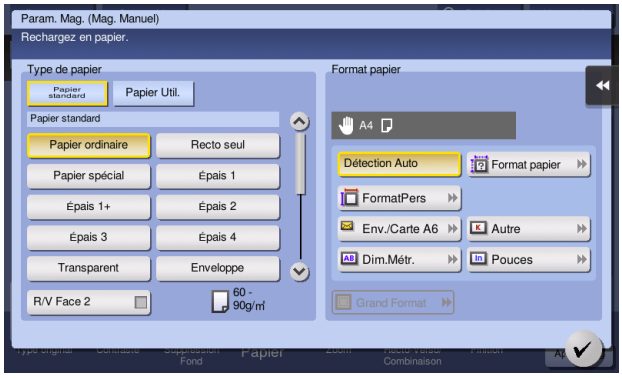

3 Sélectionnez le format d'enveloppe depuis [Enveloppe/4 × 6] ([Envelope/A6Carte]).

➔ Différentes tailles d'enveloppes sont disponibles. Spécifiez le format de papier correct pour les enveloppes que vous avez chargées. Lorsque le format d'enveloppe est spécifié, [Type de papier] est automatiquement défini sur [Enveloppe].

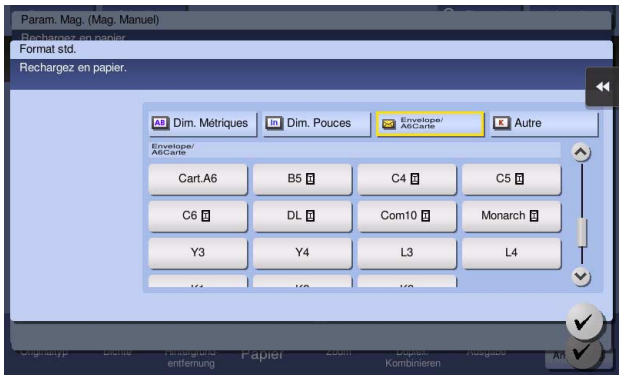


***REMARQUE***

*Lorsque vous chargez des enveloppes avec le rabat ouvert, sélectionnez également le format standard qui leur correspond. Vous n'avez pas besoin de mesurer le format de l'enveloppe avec le rabat ouvert pour définir le format en tant qu'enveloppe au format personnalisé.*

## Charger les planches d'étiquettes

Vous pouvez charger jusqu'à 50 planches d'étiquettes dans le magasin.

1 Chargez les planches d'étiquettes dans le sens ⊟, comme illustré sur la figure, face à imprimer vers le bas, puis alignez le **guide latéral** sur le papier.

➔ Insérez les planches d'étiquettes dans le magasin jusqu'à ce que leurs bords soient appuyés contre l'arrière.

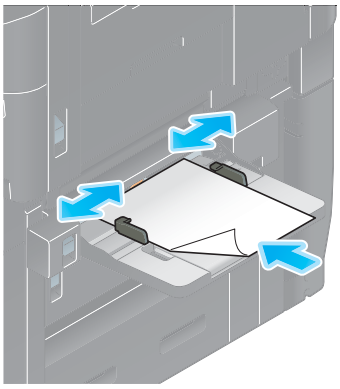

L'écran de sélection du type de papier et du format papier apparaît.

2 Modifiez le réglage Type de papier.

➔ Sélectionnez [Épais 1+] dans [Type de papier].

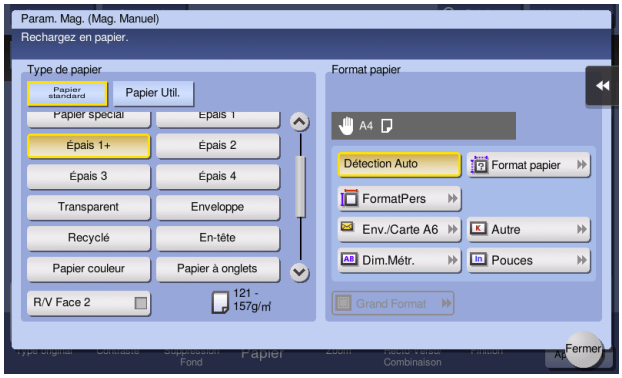


## Charger les papiers à onglets

Vous pouvez charger jusqu'à 70 papiers à onglets dans le magasin.

1 Placez le côté à onglets dans le sens opposé à cette machine, face à imprimer vers le bas, puis alignez le **guide latéral** sur le papier.

➔ Insérez les papiers à onglets dans le magasin jusqu'à ce que leurs bords soient appuyés contre l'arrière.

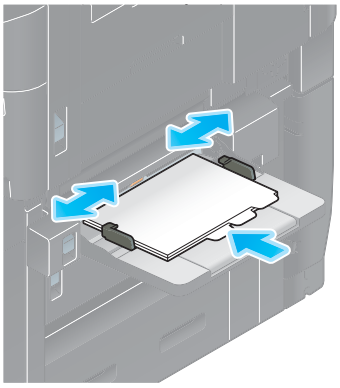

L'écran de sélection du type de papier et du format papier apparaît.

2 Modifiez le réglage Type de papier.

➔ Sélectionnez [Papier à onglets] dans [Type de papier].

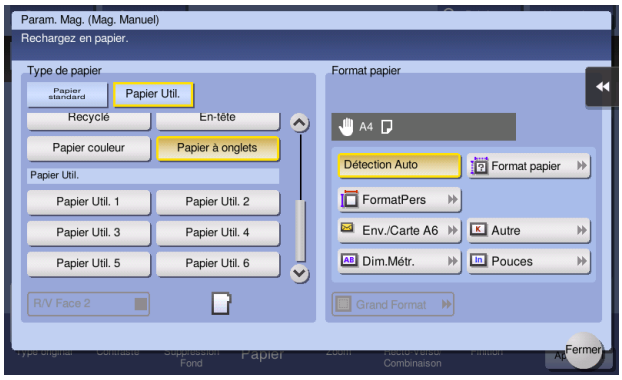

# 3 Fonctions de base

# 3 Fonctions de base

## 3.1 Fonction d'impression

### 3.1.1 Réglages requis et opérations de base (pour le SE Windows)

Données d'impression créées sur votre ordinateur via le réseau.

Cette section décrit comment configurer les paramètres d'impression standard à l'aide du programme d'installation.

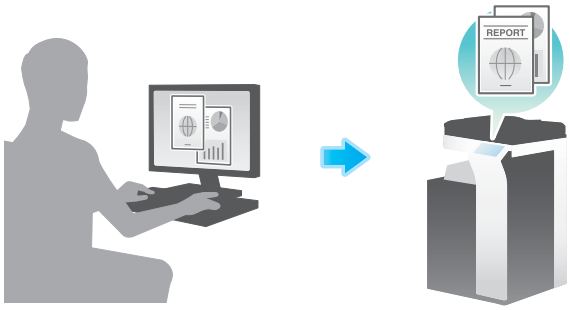


#### Séquence préparatoire

Ce qui suit décrit une séquence préparatoire à l'impression des données. Pour plus de détails, reportez-vous à la page correspondante.

Cette préparation est effectuée une première fois et n'est plus nécessaire par la suite.

1 Contrôle du branchement du câble (administrateur)

➔ Vérifiez que la machine est correctement branchée au câble réseau. Pour plus de détails, voir page 3-4.

2 Contrôle des paramètres réseau de la machine (administrateur)

➔ Vérifiez les paramètres réseau de cet appareil. Pour plus de détails, voir page 3-4.

Vous pouvez utiliser cette fonction avec les réglages initiaux, sauf demande contraire.

3 Installation du pilote d'imprimante

➔ Installez le pilote d'imprimante sur l'ordinateur. Pour plus de détails, voir page 3-5.

#### Séquence opératoire

Ce qui suit décrit une séquence d'impression des données. Pour plus de détails, voir page 3-5.

1 Ouverture des données originales

➔ Ouvrez les données que vous souhaitez imprimer à l'aide du logiciel d'application.

2 Configuration du pilote d'imprimante

➔ Sélectionnez un pilote d'imprimante et modifiez la configuration s'il y a lieu avant l'impression.

## Contrôle du branchement du câble

Vérifiez qu'un câble LAN est branché sur le port LAN de la machine et que le voyant vert est allumé.

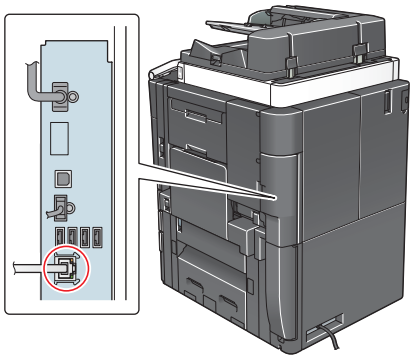

## Contrôle des paramètres réseau de la machine

Tapez [Utilitaires] et sélectionnez [Infos Périphérique]. Vérifiez que l'adresse IP est affichée.

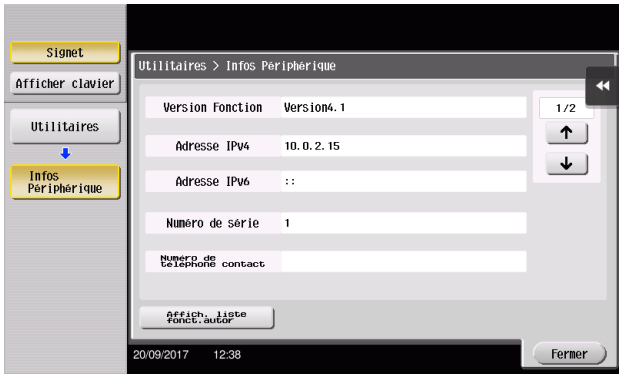


### Conseils

- En règle générale, les réglages initiaux conviennent à la connexion réseau, toutefois certains environnements réseau demandent la modification des paramètres réseau.
- Si aucune adresse IP n'est affichée, vous devez configurer le réseau. Tapez [Utilitaires] et sélectionnez [Réglage Administrateur] - [Réglage Réseau] - [Paramètre TCP/IP]. Configurez les réglages pour les adapter à votre environnement. Pour plus d'informations, reportez-vous au CD/DVD des Guides de l'utilisateur.
- Pour des informations sur le mot de passe administrateur par défaut, consultez le CD/DVD des Guides de l'utilisateur.

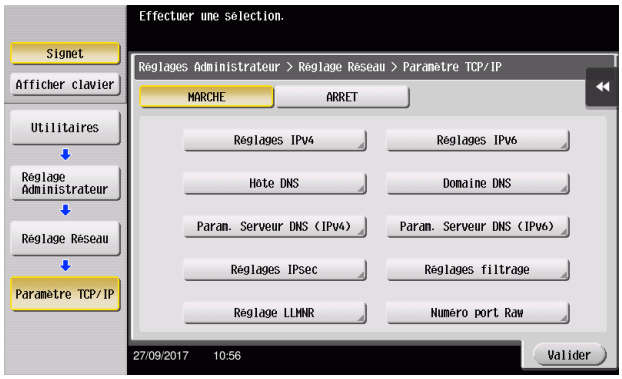

## Installation du pilote d'imprimante

Installez le pilote d'imprimante avec le programme d'installation.

✔ Cette opération nécessite des droits d'administration.

1 Insérez le DVD du pilote d'imprimante dans le lecteur DVD de l'ordinateur.

2 Sélectionnez [Accepter le Contrat de licence utilisateur final du logiciel.] et [Spécifier les imprimantes / MFP], et cliquez sur [Suivant].

3 Sélectionnez cette machine dans la liste des imprimantes détectées.

➔ Si plusieurs modèles identiques sont affichés, vérifiez l'adresse IP pour sélectionner le modèle approprié. Pour plus de détails sur la manière de contrôler l'adresse IP de cette machine, reportez-vous à la page 3-4.

4 Selon les besoins, sélectionnez [Spécifier manuellement.] et spécifiez le type du pilote d'imprimante que vous souhaitez installer.

5 Cliquez sur [Suivant].

6 Cliquez sur [Installer].

7 Cliquez sur [Finition].

## Données d'impression

1 Ouvrez les données que vous souhaitez imprimer à l'aide du logiciel d'application.

2 Dans le menu [Fichier], cliquez sur [Impression].

3 Sélectionnez le pilote d'imprimante installé et cliquez sur [Impression].

**Conseils**

- Vous pouvez cliquer sur [Préférences] pour changer le réglage du pilote d'imprimante selon les besoins.
- Si l'identification utilisateur est activée sur cette machine, spécifiez les données requises comme le nom d'utilisateur et le mot de passe.

## Types de pilotes d'imprimante

Sélectionnez un pilote d'imprimante capable de répondre à vos besoins d'impression.

| Type de pilote | Description |
|---|---|
| PCL | Pilote standard pour l'impression de documents de bureau généraux. Parmi les trois pilotes, celui-ci offre la plus grande vitesse d'impression. |
| PS | Ce pilote est idéal pour l'impression haute-définition de données crées dans des applications compatibles PostScript d'Adobe ou d'autres fournisseurs. Ce pilote est souvent utilisé dans les applications graphiques et d'impression claire où la bonne reproductibilité des couleurs est importante. |

## 3.1.2 Réglages requis et opérations de base (pour le SE Mac)

Données d'impression créées sur votre ordinateur via le réseau.

Cette section décrit les modalités de configuration d'un pilote d'imprimante pour l'environnement Mac OS 10.9, la connexion Bonjour et l'utilisation dominante de papier de format métrique.

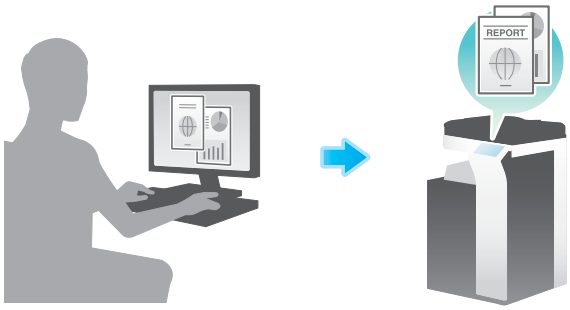


### Séquence préparatoire

Ce qui suit décrit une séquence préparatoire à l'impression des données. Pour plus de détails, reportez-vous à la page correspondante.

Cette préparation est effectuée une première fois et n'est plus nécessaire par la suite.

1 Contrôle du branchement du câble (administrateur)

➔ Vérifiez que la machine est correctement branchée au câble réseau. Pour plus de détails, voir page 3-7.

2 Contrôle des paramètres réseau de la machine (administrateur)

➔ Vérifiez les paramètres réseau de cet appareil. Pour plus de détails, voir page 3-7.

Vous pouvez utiliser cette fonction avec les réglages initiaux, sauf demande contraire.

3 Installation du pilote d'imprimante

➔ Installez le pilote d'imprimante sur l'ordinateur. Pour plus de détails, voir page 3-9.

4 Ajout et configuration d'un pilote d'imprimante

➔ Configurez votre ordinateur de façon à pouvoir imprimer les données à l'aide du pilote d'imprimante installé. Pour plus de détails, voir page 3-9.

## Séquence opératoire

Ce qui suit décrit une séquence d'impression des données. Pour plus de détails, voir page 3-10.

1 Ouverture des données originales

➔ Ouvrez les données que vous souhaitez imprimer à l'aide du logiciel d'application.

2 Configuration du pilote d'imprimante

➔ Sélectionnez un pilote d'imprimante et modifiez la configuration s'il y a lieu avant l'impression.

## Contrôle du branchement du câble

Vérifiez qu'un câble LAN est branché sur le port LAN de la machine et que le voyant vert est allumé.

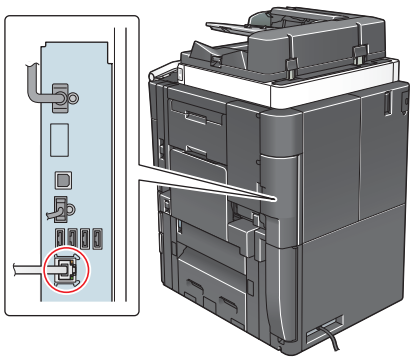

## Contrôle des paramètres réseau de la machine

1 Tapez [Utilitaires] et sélectionnez [Infos Périphérique]. Vérifiez que l'adresse IP est affichée.

2 Indiquez le nom Bonjour. Tapez [Utilitaires] et sélectionnez [Réglage Administrateur] - [Réglage Réseau] - [Réglages Bonjour] - [MARCHE].

➔ Pour des informations sur le mot de passe administrateur par défaut, consultez le CD/DVD des Guides de l'utilisateur.

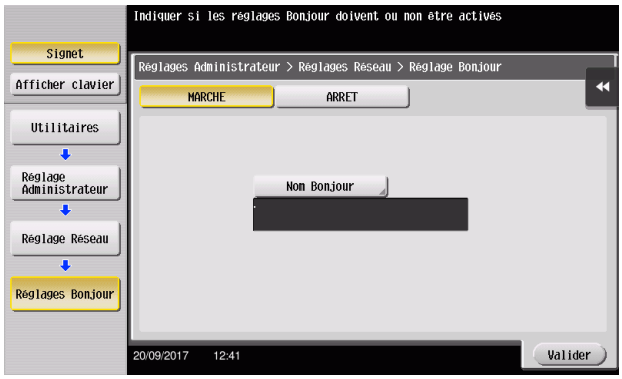


➔ Le nom Bonjour est affiché sur le pilote d'imprimante comme nom de périphérique connecté.

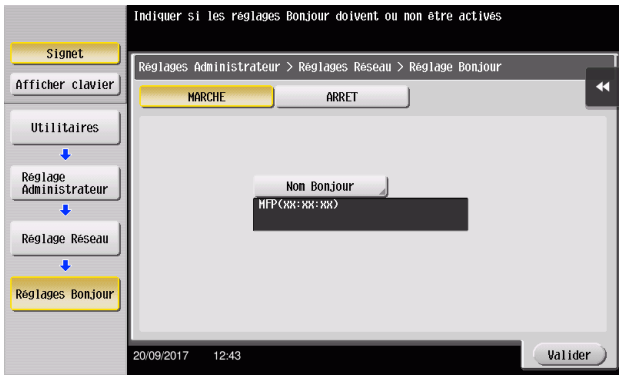


➔ Pour modifier le nom Bonjour, tapez [Nom Bonjour] et entrez le nom au clavier affiché.

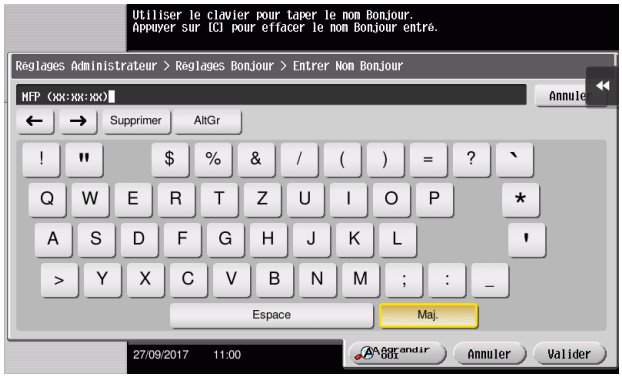


## Conseils

- Si aucune adresse IP n'est affichée, vous devez configurer le réseau. Tapez [Utilitaires] et sélectionnez [Réglage Administrateur] - [Réglage Réseau] - [Paramètre TCP/IP]. Configurez les réglages pour les adapter à votre environnement. Pour plus d'informations, reportez-vous au CD/DVD des Guides de l'utilisateur.

- Pour des informations sur le mot de passe administrateur par défaut, consultez le CD/DVD des Guides de l'utilisateur.

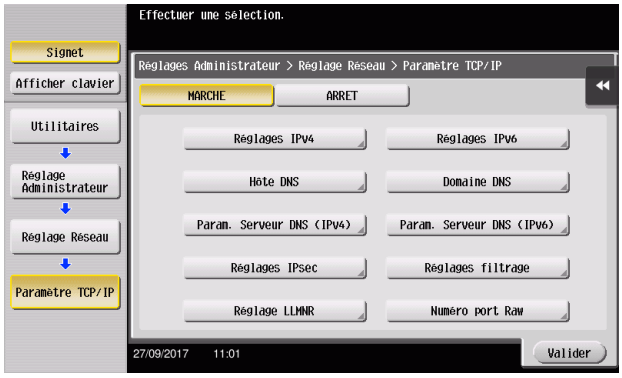


## Installation du pilote d'imprimante

Installez le pilote d'imprimante avec le programme d'installation.

✔ Cette opération nécessite des droits d'administration.

1 Insérez le DVD du pilote d'imprimante dans le lecteur DVD de l'ordinateur.

2 Sélectionnez l'imprimante cible et copiez la sélection sur le bureau.

Exemple : /Driver/OS_10_9_x/Letter/XXX_109.pkg (pilote d'imprimante pour Mac OS 10.9 ou ultérieur)

➔ "XXX" indique le nom du modèle.

➔ Si vous utilisez ordinairement du papier au format métrique, sélectionnez un pilote d'imprimante dans le répertoire "A4".

➔ Les trois derniers chiffres du nom du pilote d'imprimante indiquent la version du système d'exploitation.

3 Double-cliquez le fichier copié sur le bureau.

4 Exécutez la procédure en suivant les instructions qui s'affichent à l'écran jusqu'à l'apparition de l'écran d'installation.

5 Cliquez sur [Install].

6 Lorsqu'un message vous invite à entrer le nom et le mot de passe, tapez le nom et le mot de passe de l'utilisateur doté des privilèges administrateur.

7 Cliquez sur [Close].

## Ajout et configuration d'un pilote d'imprimante

Configurez votre ordinateur de façon à pouvoir imprimer les données à l'aide du pilote d'imprimante installé.

✔ Cette opération nécessite des droits d'administration.

1 Dans le menu Apple, cliquez sur [System Preferences] - [Printers & Scanners].

2 Cliquez sur [+].

3 Sélectionnez une imprimante dans la liste des imprimantes affichée.

➔ Si vous ne pouvez pas identifier la machine connectée parce que plusieurs mêmes noms de produits sont répertoriés, vérifiez avec l'administrateur.

➔ Si le nom de l'imprimante cible n'est pas affiché, sélectionnez [Add Other Printer or Scanner] ou [Add Printer or Scanner] pour configurer l'imprimante. Pour plus d'informations, reportez-vous au CD/DVD des Guides de l'utilisateur.

4 Sélectionnez les unités installées en option.

## Données d'impression

1 Ouvrez les données que vous souhaitez imprimer à l'aide du logiciel d'application.

2 Dans le menu [File], sélectionnez [Print].

3 Sélectionnez le nom Bonjour de cette machine.

**Conseils**

- Le cas échéant, vous pouvez cliquer sur [Show Details] pour modifier les réglages du pilote d'imprimante.

# 3.2 Fonction Numérisation pour Envoi

## 3.2.1 Diverses méthodes d'émission

Les données originales numérisées par cette machine peuvent être envoyées et enregistrées de diverses manières.

### Envoi des données à votre ordinateur (Envoi SMB)

Envoyez des données numérisées à un ordinateur du réseau. Une fois les paramètres configurées, vous pouvez envoyer les données facilement. Pour plus de détails, voir page 3-12 et page 3-20.

### Émission des données en fichier joint E-mail (Émission E-mail)

Envoyez les données numérisées dans un fichier joint à un E-mail. Cette fonction est utile pour envoyer des données à l'extérieur. Pour plus de détails, voir page 3-28.

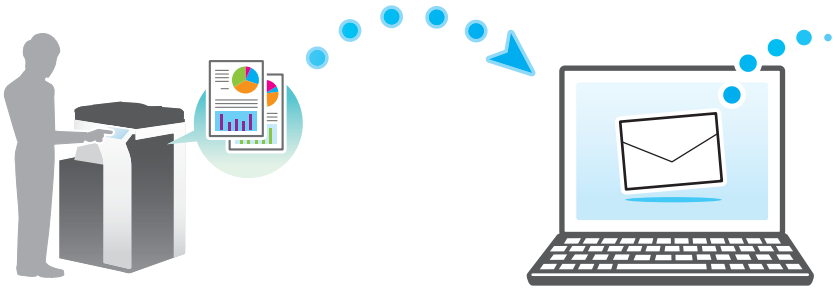

### Enregistrement des données sur une clé USB (mémoire externe)

Enregistrement directement les données numérisées sur la clé USB connectée à la machine. Pour plus de détails, voir page 3-64.

## Diverses méthodes d'émission et d'enregistrement des données

En complément des méthodes mentionnées ci-dessus, vous pouvez envoyer et enregistrer les données de divers autres manières. Sélectionnez la méthode appropriée à vos besoins.

- Envoi d'une instruction de numérisation depuis un ordinateur (fonction Service Web)
- Enregistrement des données dans une Boîte utilisateur sur le disque dur (Enreg. dans Boîte utilisateur)
- Envoi à un serveur FTP (FTP Send)
- Envoi des données sur un serveur WebDAV (serveur WebDAV)

**Pour info**

*Pour plus d'informations, reportez-vous au CD/DVD des Guides de l'utilisateur.*

## 3.2.2 Envoi des données à votre ordinateur Windows (Envoi SMB)

Envoyez des données numérisées à un ordinateur du réseau.

Une fois les paramètres configurées, vous pouvez envoyer les données facilement.

## Séquence préparatoire

Ce qui suit décrit une séquence préparatoire à l'envoi de données numérisées. Pour plus de détails, reportez-vous à la page correspondante.

Cette préparation est effectuée une première fois et n'est plus nécessaire par la suite.

1 Contrôle du branchement du câble (administrateur)

➔ Vérifiez que la machine est correctement branchée au câble réseau. Pour plus de détails, voir page 3-13.

2 Contrôle des paramètres réseau de la machine (administrateur)

➔ Vérifiez les paramètres réseau de cet appareil. Pour plus de détails, voir page 3-14.

Vous pouvez utiliser cette fonction avec les réglages initiaux, sauf demande contraire.

3 Contrôle informatique

➔ Contrôlez les informations nécessaires à Enregistrement Dest. et remplissez la liste de vérification. Pour plus de détails, voir page 3-15.

4 Configuration de votre ordinateur

➔ Configurez les paramètres de partage d'un ordinateur ou créez un dossier dédié à la réception des fichiers. Pour plus de détails, voir page 3-15.

5 Enregistrement de destinations

➔ Enregistrez les destinations auxquelles les fichiers sont envoyés en contrôlant la liste de vérification. Pour plus de détails, voir page 3-16.

## Séquence opératoire

Ce qui suit décrit une séquence d'émission. Pour plus de détails, voir page 3-18.

1 Chargement de l'original

2 Sélection d'une destination

➔ Sélectionnez une destination enregistrée et contrôlez les réglages de type de fichier et qualité image par exemple.

3 Appuyez sur la touche **Départ**.

➔ Appuyez sur la touche **Départ** pour numériser l'original.

## Contrôle du branchement du câble

Vérifiez qu'un câble LAN est branché sur le port LAN de la machine et que le voyant vert est allumé.

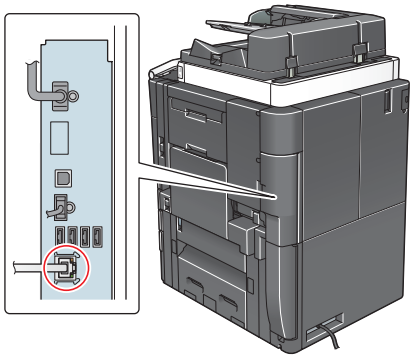

## Contrôle des paramètres réseau de la machine

Tapez [Utilitaires] et sélectionnez [Infos Périphérique]. Vérifiez que l'adresse IP est affichée.

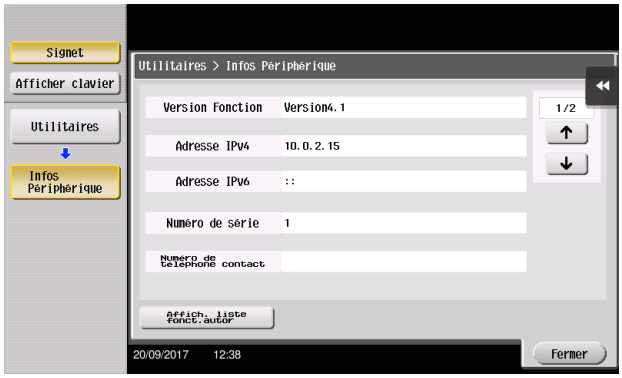


### Conseils

- En règle générale, les réglages initiaux conviennent à la connexion réseau, toutefois certains environnements réseau demandent la modification des paramètres réseau.
- Si aucune adresse IP n'est affichée, vous devez configurer le réseau. Tapez [Utilitaires] et sélectionnez [Réglage Administrateur] - [Réglage Réseau] - [Paramètre TCP/IP]. Configurez les réglages pour les adapter à votre environnement. Pour plus d'informations, reportez-vous au CD/DVD des Guides de l'utilisateur.
- Pour des informations sur le mot de passe administrateur par défaut, consultez le CD/DVD des Guides de l'utilisateur.

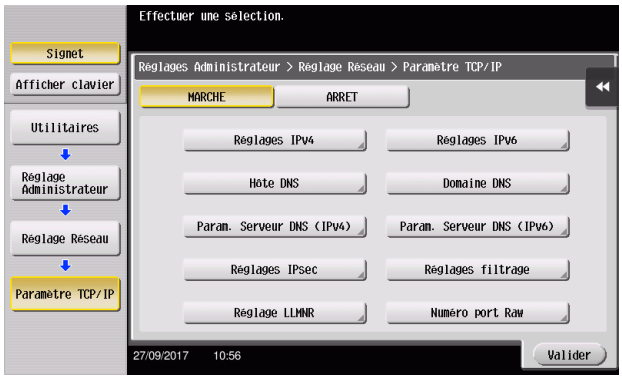


## Liste de vérification

Pour remplir la liste de vérification, contrôlez les informations sur l'ordinateur et configurez les paramètres de préparation. La liste complétée est utilisée pour Enregistrement Dest.

| Nom | Colonne de saisie | Détail |
|---|---|---|
| Adresse hôte | Nom d'hôte ou adresse IP où sont envoyées les données numérisées | page 3-15 |
| Chemin de fichier | Nom du dossier dédié à la réception des données numérisées | page 3-15 |
| ID Utilisat. | Nom d'utilisateur requis pour la connexion à l'ordinateur | page 3-15 |
| Code d'accès | Code d'accès requis pour la connexion à l'ordinateur<br>• Vous ne devez rien saisir dans cette colonne pour des raisons de sécurité. | Contactez l'administrateur de votre système. |

## Contrôle informatique

Vérifiez l'adresse hôte ainsi que l'ID d'utilisateur et notez-les.

1 Affichez la fenêtre Propriétés de l'ordinateur.

➔ Sous Windows 8.1/10, tout en appuyant sur la touche [Windows] (), appuyez sur la touche [X], puis sélectionnez [Propriétés système] dans le menu qui s'affiche.

➔ Sous Windows 7, dans le menu Démarrer, sélectionnez [Ordinateur] - [Propriétés système].

2 Vérifiez le nom de l'ordinateur et notez-le dans la colonne Adresse Serveur de la liste de vérification.

3 Ouvrez l'invite de commande.

➔ Sous Windows 8.1/10, tout en appuyant sur la touche [Windows] (), appuyez sur la touche [X], puis sélectionnez [Invite de commandes] dans le menu affiché.

➔ Sous Windows 7, dans le menu Démarrer, sélectionnez [Tous les programmes] - [Accessoires] - [Invite de commandes].

4 Vérifiez le nom d'utilisateur et notez-le dans la colonne ID Utilisat. de la liste de vérification.

## Configuration de votre ordinateur

Créez un nouveau dossier et activez les paramètres de partage.

✔ Cette opération nécessite des droits d'administration.

1 Affichez la fenêtre Centre Réseau et partage pour configurer un paramètre de partage.

➔ Sous Windows 8.1/10, tout en appuyant sur la touche [Windows] (), appuyez sur la touche [X] et sélectionnez [Panneau de configuration] - [Centre Réseau et partage] - [Modifier les paramètres de partage avancés] dans le menu affiché, puis cochez la case [Activer le partage de fichiers et d'imprimantes].

➔ Sous Windows 7, dans le menu Démarrer, sélectionnez [Panneau de contrôle] - [Réseau et Internet] - [Centre Réseau et partage] - [Modifier les paramètres de partage avancés], puis cochez la case [Activer le partage de fichiers et d'imprimantes].

2 Créez un nouveau dossier et écrivez le nom du dossier dans la colonne Chemin de fichier de la liste de vérification.

3 Configurez le réglage de partage du dossier créé à l'Étape 2. Faites un clic droit sur le dossier, puis cliquez sur [Propriétés].

4 Cliquez sur l'onglet [Partage] et sur [Partage avancé].

5 Cochez la case [Partager ce dossier], puis cliquez sur [Permissions].

6 Sélectionnez [Tous] dans la liste [Noms de groupes ou d'utilisateurs :], puis cochez toutes les cases [Autoriser].

## Enregistrement de destinations

En complétant la liste de vérification créée, enregistrez le dossier de réception des données numérisées sous forme d'adresse abrégée de la machine.

1 Tapez [Utilitaires] et sélectionnez [Enregistrement Boîte/Destinat.] - [Enregistr. Dest Numérisation/Fax] - [Carnet Adresses] - [PC (SMB)].

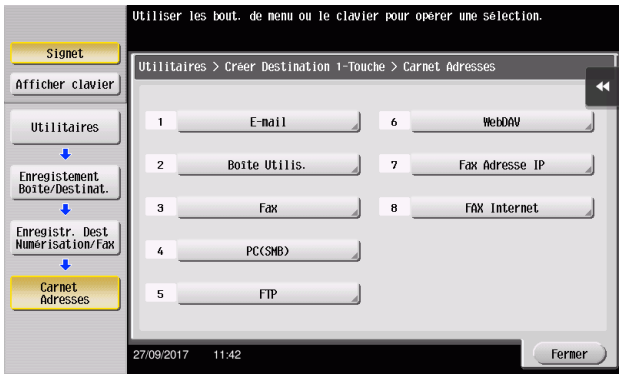


2 Tapez [Nouveau].

3 Sous [Nom], spécifiez le nom à afficher sur la touche assignée.

➔ Sous [Caractère de tri], entrez le même nom que sous [Nom].

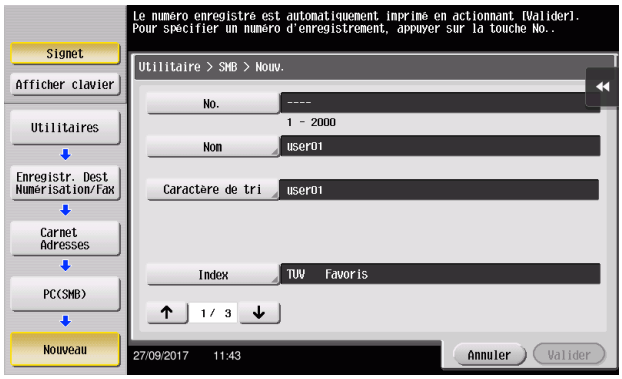


➔ Ceci définit l'index approprié du nom que vous avez saisi sous [Nom], dans [Index]. Pour modifier le réglage, tapez [Index].

4 En complétant la liste de vérification, entrez l'ID d'utilisateur et le mot de passe que vous avez notés.

5 En complétant la liste de vérification, entrez l'adresse hôte et le chemin d'accès au fichier que vous avez notés.

6 Tapez [Fermer].

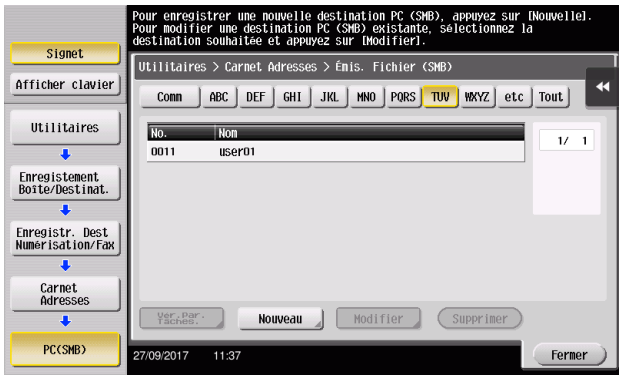

## Envoi de l'original

1 Chargez l'original.

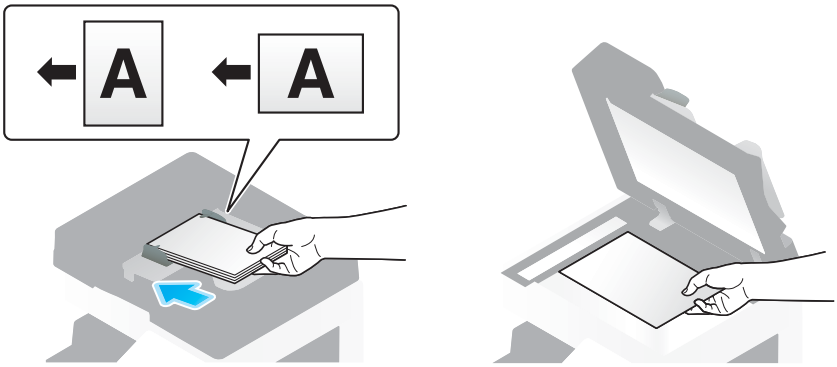


2 Tapez [Numéris./Fax].

3 Sélectionner une destination.

4 Contrôlez le réglage s'il y a lieu.

➔ Tapez [Vérif. réglages] pour vérifier le réglage.

➔ Vous pouvez aussi vérifier le réglage en utilisant les touches affichées sur l'**écran tactile**.

➔ Pour modifier les réglages, tapez la touche souhaitée sur l'**écran tactile**.

| Réglages | Description |
|---|---|
| [Recto-R/V] | Sélectionnez s'il faut numériser une face ou les deux faces de l'original. |
| [Résolution] | Spécifiez la résolution de numérisation. |
| [Couleur] | Précisez la numérisation de l'original en mode couleur ou noir et blanc. |
| [Type Fichier] | Sélectionnez le type de fichier d'enregistrement des données numérisées. |
| [Format Num.] | Spécifiez la taille de l'original à numériser. |
| [Nom doc./Sujet/Autre] | Changez le nom du fichier ou l'objet d'un e-mail à envoyer. |
| [Num. séparée] | Si toutes les pages de l'original ne peuvent pas être chargées en une seule fois dans le **chargeur ADF**, changez le réglage en ON. Vous pouvez charger les pages de l'original en plusieurs lots et traiter l'ensemble en une tâche. Pour plus de détails sur l'utilisation de la fonction de numérisation séparée, voir le CD/DVD du Guide de l'utilisateur. |

5 Appuyez sur la touche **Départ**.

## 3.2.3 Envoi des données à votre ordinateur Mac (Envoi SMB)

Envoyez des données numérisées à un ordinateur du réseau.

Une fois les paramètres configurées, vous pouvez envoyer les données facilement.

### Séquence préparatoire

Ce qui suit décrit une séquence préparatoire à l'envoi de données numérisées. Pour plus de détails, reportez-vous à la page correspondante.

Cette préparation est effectuée une première fois et n'est plus nécessaire par la suite.

1 Contrôle du branchement du câble (administrateur)

➔ Vérifiez que la machine est correctement branchée au câble réseau. Pour plus de détails, voir page 3-21.

2 Contrôle des paramètres réseau de la machine (administrateur)

➔ Vérifiez les paramètres réseau de cet appareil. Pour plus de détails, voir page 3-21.

3 Contrôle informatique

➔ Contrôlez les informations nécessaires à Enregistrement Dest. et remplissez la liste de vérification. Pour plus de détails, voir page 3-23.

4 Configuration de votre ordinateur

➔ Configurez les paramètres de partage d'un ordinateur ou créez un dossier dédié à la réception des fichiers. Pour plus de détails, voir page 3-23.

5 Enregistrement de destinations

➔ Enregistrez les destinations auxquelles les fichiers sont envoyés en contrôlant la liste de vérification. Pour plus de détails, voir page 3-24.

## Séquence opératoire

Ce qui suit décrit une séquence d'émission. Pour plus de détails, voir page 3-26.

1 Charger l'original

2 Sélection d'une destination

➔ Sélectionnez une destination enregistrée et contrôlez les réglages de type de fichier et qualité image par exemple.

3 Appuyez sur la touche **Départ**.

➔ Appuyez sur la touche **Départ** pour numériser l'original.

## Contrôle du branchement du câble

Vérifiez qu'un câble LAN est branché sur le port LAN de la machine et que le voyant vert est allumé.

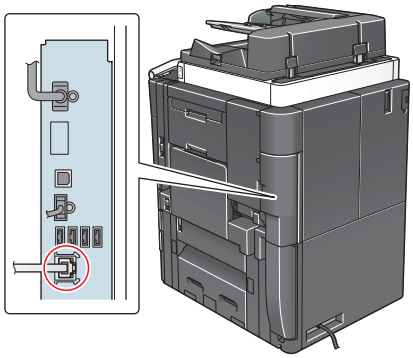

## Contrôle des paramètres réseau de la machine

Tapez [Utilitaires] et sélectionnez [Infos Périphérique]. Vérifiez que l'adresse IP est affichée.

### Conseils

- Si aucune adresse IP n'est affichée, vous devez configurer le réseau. Tapez [Utilitaires] et sélectionnez [Réglage Administrateur] - [Réglage Réseau] - [Paramètre TCP/IP]. Configurez les réglages pour les adapter à votre environnement. Pour plus d'informations, reportez-vous au CD/DVD des Guides de l'utilisateur.

- Pour des informations sur le mot de passe administrateur par défaut, consultez le CD/DVD des Guides de l'utilisateur.

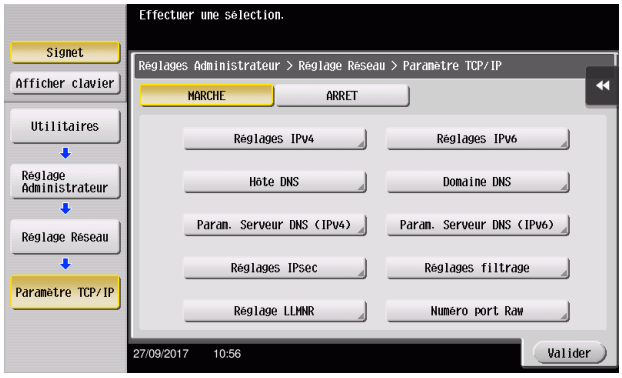


## Configurer cette machine

Les réglages suivants sont requis.

- Sélectionnez [NTLM v1/v2] dans [Utilitaires] - [Réglage Administrateur] - [Réglage Réseau] - [Paramètre SMB] - [Réglages Client], puis tapez [Valider].

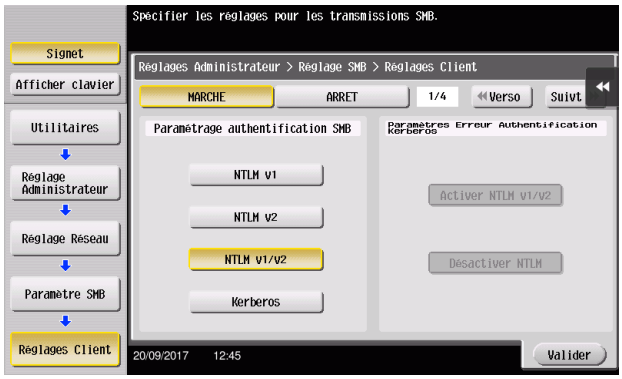


- Sélectionnez [Utilitaires] - [Réglage Administrateur] - [Réglage Système] - [Réglage Date/Heure] pour spécifier la même date/heure et le même fuseau horaire sur la machine et votre ordinateur, puis tapez [Valider].

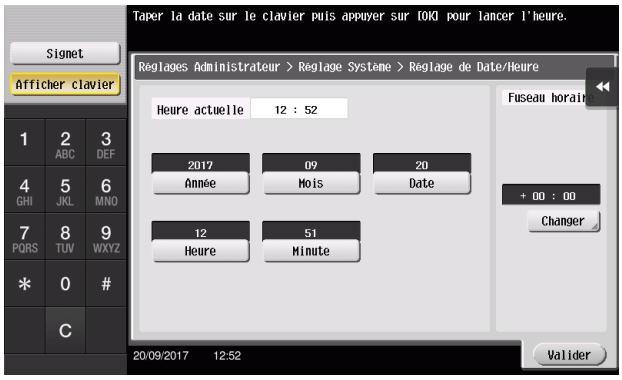

## Liste de vérification

Pour remplir la liste de vérification, contrôlez les informations sur l'ordinateur et configurez les paramètres de préparation. La liste complétée est utilisée pour Enregistrement Dest.

| Nom | Colonne de saisie | Détail |
|---|---|---|
| Adresse hôte | Adresse IP où sont envoyées les données numérisées | page 3-23 |
| Chemin de fichier | Nom du dossier dédié à la réception des données numérisées | page 3-23 |
| ID Utilisat. | Nom d'utilisateur requis pour la connexion à l'ordinateur | page 3-23 |
| Code d'accès | Code d'accès requis pour la connexion à l'ordinateur<br>• Vous ne devez rien saisir dans cette colonne pour des raisons de sécurité. | Contactez l'administrateur de votre système. |

## Contrôle informatique

Vérifiez l'adresse hôte et l'ID d'utilisateur.

✔ Cette opération nécessite des droits d'administration.

➔ Vérifiez l'adresse IP ainsi que le nom d'utilisateur et notez-les dans les colonnes Adresse Serveur et ID Utilisat. de la liste de vérification.

## Configuration de votre ordinateur

Créez un nouveau dossier et activez les paramètres de partage.

✔ Cette opération nécessite des droits d'administration.

1. Créez un nouveau dossier et écrivez le nom du dossier dans la colonne Chemin de fichier de la liste de vérification.
2. Activez les paramètres de partage de dossiers. Dans le menu Apple, sélectionnez [System Preferences] - [Sharing].
3. Cochez la case [File Sharing], puis cliquez sur [Options...].
4. Cochez les cases [Share files and folders using SMB] et du nom d'utilisateur, puis cliquez sur [Done].
5. Sous [Shared Folders:], cliquez sur [+].
6. Sélectionnez un nouveau dossier, puis cliquez sur [Add].
7. Cliquez sur le nouveau dossier pour vérifier le droit d'accès.

   Si le droit d'accès est changé en [Read & Write], le réglage est terminé.

## Enregistrement de destinations

En complétant la liste de vérification créée, enregistrez le dossier de réception des données numérisées sous forme d'adresse abrégée de la machine.

1 Tapez [Utilitaires] et sélectionnez [Enregistrement Boîte/Destinat.] - [Enregistr. Dest Numérisation/Fax] - [Carnet Adresses] - [PC (SMB)].

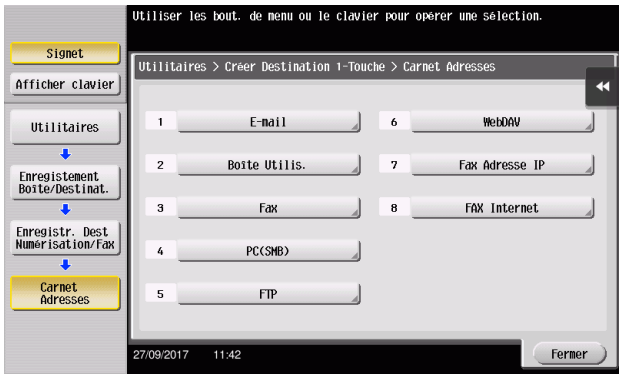


2 Tapez [Nouveau].

3 Sous [Nom], spécifiez le nom à afficher sur la touche assignée.

➔ Sous [Caractère de tri], entrez le même nom que sous [Nom].

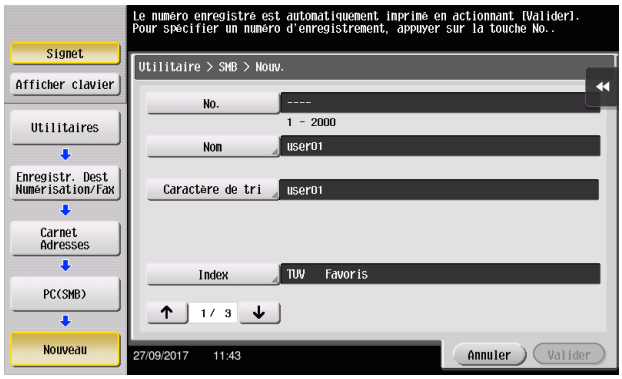


➔ Ceci définit l'index approprié du nom que vous avez saisi sous [Nom], dans [Index]. Pour modifier le réglage, tapez [Index].

4 En complétant la liste de vérification, entrez l'ID d'utilisateur et le mot de passe que vous avez notés.

5 En complétant la liste de vérification, entrez l'adresse hôte et le chemin d'accès au fichier que vous avez notés.

6 Tapez [Fermer].

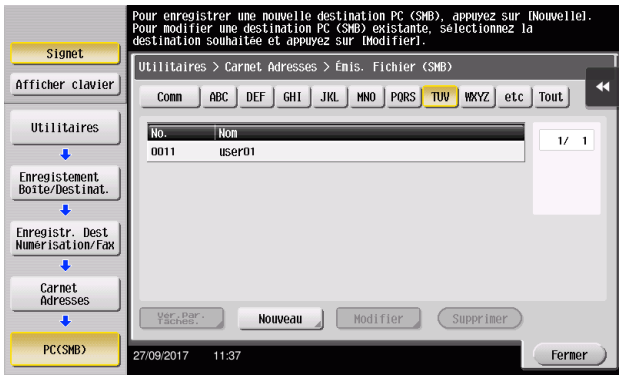

## Envoi de l'original

1 Chargez l'original.

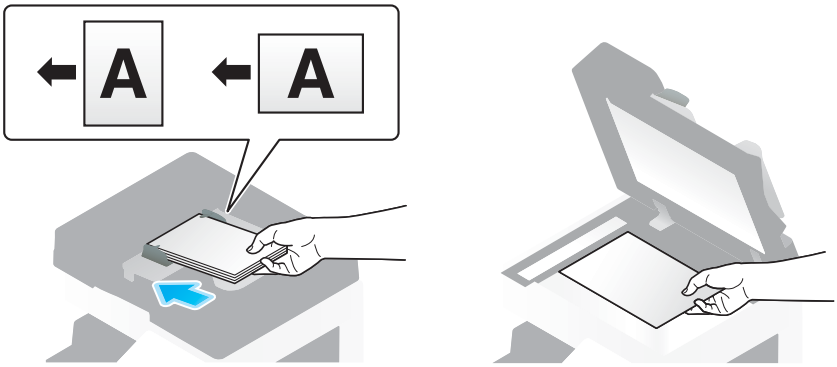


2 Tapez [Numéris./Fax].

3 Sélectionner une destination.

4 Contrôlez le réglage s'il y a lieu.

➔ Tapez [Vérif. réglages] pour vérifier le réglage.

➔ Vous pouvez aussi vérifier le réglage en utilisant les touches affichées sur l'**écran tactile**.

➔ Pour modifier les réglages, tapez la touche souhaitée sur l'**écran tactile**.

| Réglages | Description |
|---|---|
| [Recto-R/V] | Sélectionnez s'il faut numériser une face ou les deux faces de l'original. |
| [Résolution] | Spécifiez la résolution de numérisation. |
| [Couleur] | Précisez la numérisation de l'original en mode couleur ou noir et blanc. |
| [Type Fichier] | Sélectionnez le type de fichier d'enregistrement des données numérisées. |
| [Format Num.] | Spécifiez la taille de l'original à numériser. |
| [Nom doc./Sujet/Autre] | Changez le nom du fichier ou l'objet d'un e-mail à envoyer. |
| [Num. séparée] | Si toutes les pages de l'original ne peuvent pas être chargées en une seule fois dans le **chargeur ADF**, changez le réglage en ON. Vous pouvez charger les pages de l'original en plusieurs lots et traiter l'ensemble en une tâche. Pour plus de détails sur l'utilisation de la fonction de numérisation séparée, voir le CD/DVD du Guide de l'utilisateur. |

5 Appuyez sur la touche **Départ**.

## 3.2.4 Transmission des données numérisées par e-mail (Émission E-Mail)

Envoyez les données numérisées dans un fichier joint à un E-mail.

Cette fonction permet de recevoir les données sur un site extérieur, ce qui s'avère très utile quand il faut agir rapidement.

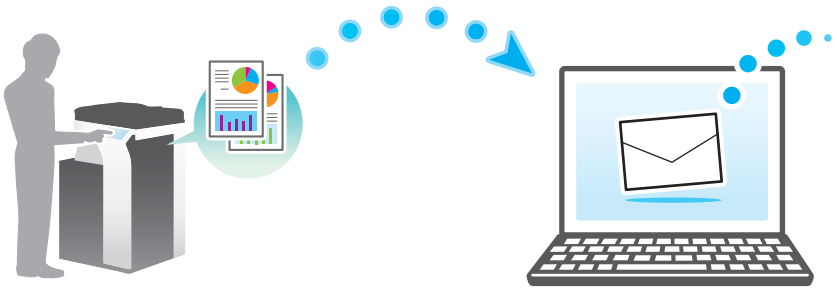

### Séquence préparatoire

Ce qui suit décrit une séquence préparatoire à l'envoi de données numérisées. Pour plus de détails, reportez-vous à la page correspondante.

Cette préparation est effectuée une première fois et n'est plus nécessaire par la suite.

1 Contrôle du branchement du câble (administrateur)

➔ Vérifiez que la machine est correctement branchée au câble réseau. Pour plus de détails, voir page 3-29.

2 Contrôle des paramètres réseau de la machine (administrateur)

➔ Vérifiez les paramètres réseau de cet appareil. Pour plus de détails, voir page 3-29.

3 Configuration de l'environnement d'émission par e-mail (administrateur)

➔ Configurez un serveur pour l'émission e-mail. Pour plus de détails, voir page 3-30.

4 Configuration des informations administrateur (administrateur)

➔ Enregistrez le nom de l'administrateur et l'adresse e-mail utilisée comme adresse d'expédition d'un e-mail à envoyer. Pour plus de détails, voir page 3-32.

## Séquence opératoire

Ce qui suit décrit une séquence d'émission. Pour plus de détails, voir page 3-33.

1 Charger l'original

2 Entrée d'une destination

➔ Entrez l'adresse e-mail de destination et contrôlez les réglages de type de fichier et qualité image par exemple.

3 Appuyez sur la touche **Départ**.

➔ Appuyez sur la touche **Départ** pour numériser l'original.

## Contrôle du branchement du câble

Vérifiez qu'un câble LAN est branché sur le port LAN de la machine et que le voyant vert est allumé.

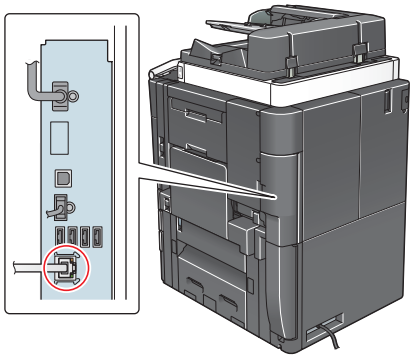

## Contrôle des paramètres réseau de la machine

Tapez [Utilitaires] et sélectionnez [Infos Périphérique]. Vérifiez que l'adresse IP est affichée.

### Conseils

- En règle générale, les réglages initiaux conviennent à la connexion réseau, toutefois certains environnements réseau demandent la modification des paramètres réseau.
- Si aucune adresse IP n'est affichée, vous devez configurer le réseau. Tapez [Utilitaires] et sélectionnez [Réglage Administrateur] - [Réglage Réseau] - [Paramètre TCP/IP]. Configurez les réglages pour les adapter à votre environnement. Pour plus d'informations, reportez-vous au CD/DVD des Guides de l'utilisateur.

- Pour des informations sur le mot de passe administrateur par défaut, consultez le CD/DVD des Guides de l'utilisateur.

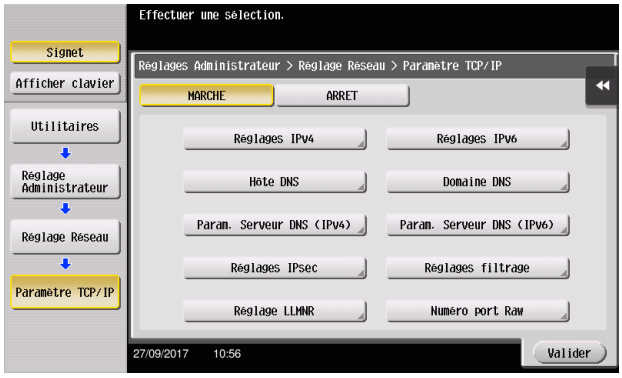


## Configuration de l'environnement d'émission par e-mail

1 Tapez [Utilitaires] et sélectionnez [Réglage Administrateur] - [Réglage Réseau] - [Réglages E-Mail].

➔ Pour des informations sur le mot de passe administrateur par défaut, consultez le CD/DVD des Guides de l'utilisateur.

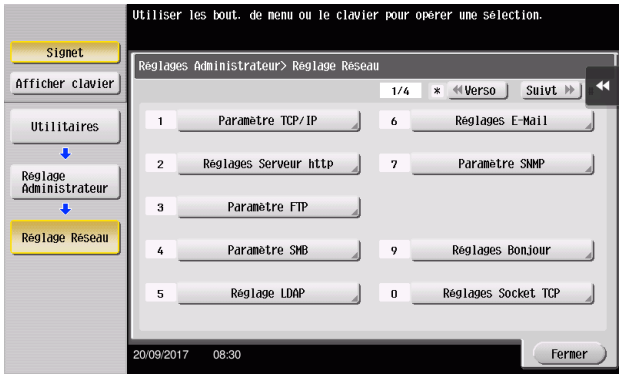


2 Tapez [Emis E-M (SMTP)].

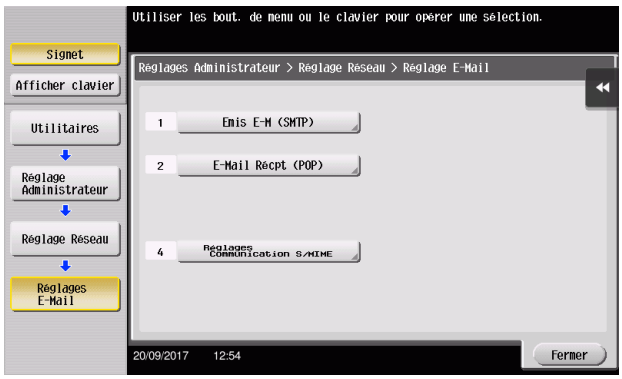

3 Sélectionnez [MARCHE] pour activer les paramètres de l'émission e-mail et la fonction d'envoi d'e-mails.

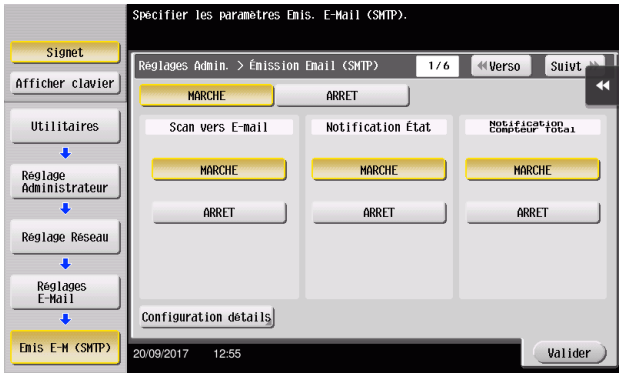


4 Entrez l'adresse du serveur SMTP.

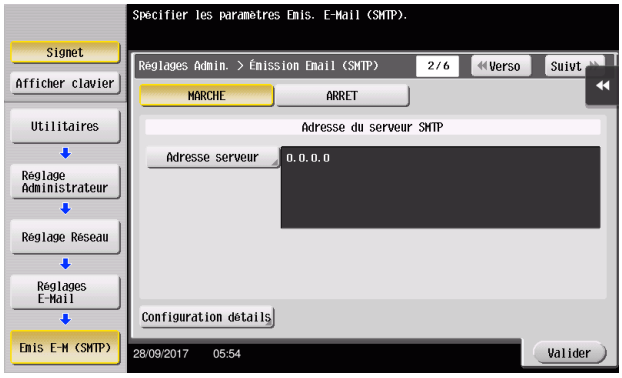

## Configuration de l'information administrateur

1 Tapez [Utilitaires] et sélectionnez [Réglage Administrateur] - [Réglage Admin. Machine] - [Enregistrem. Administrateur].

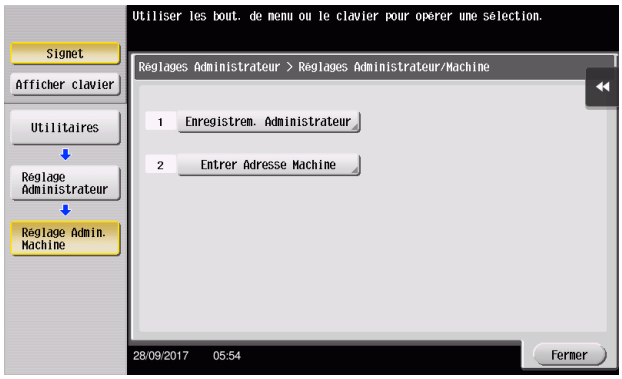


2 Entrez les informations requises, puis tapez [Valider].

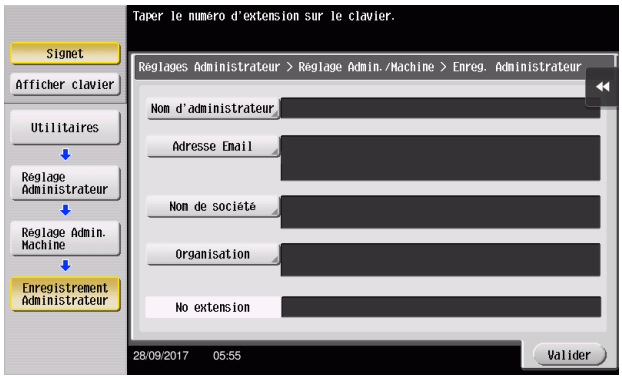

## Envoi de l'original

1 Chargez l'original.

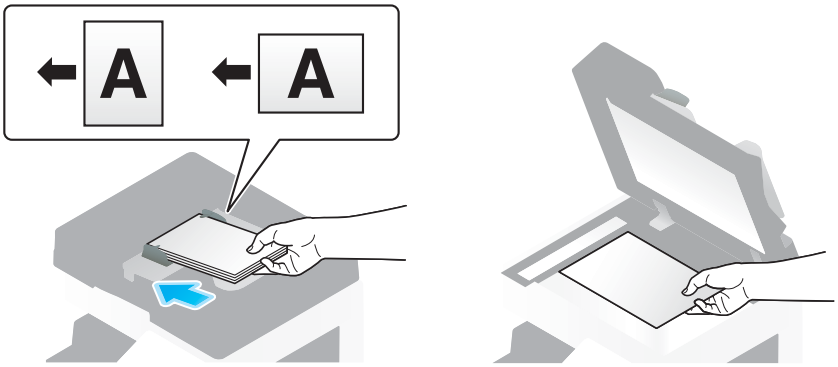


2 Tapez [Numéris./Fax].

3 Entrez une destination.

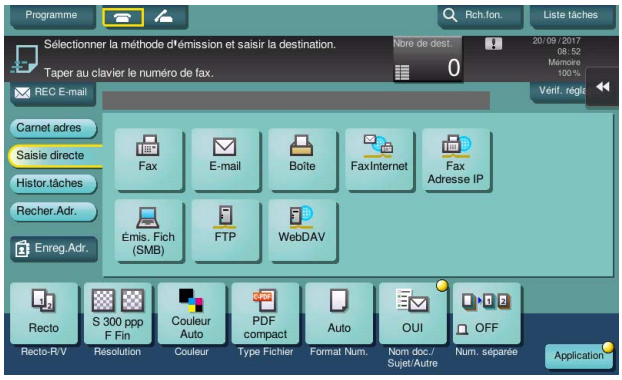


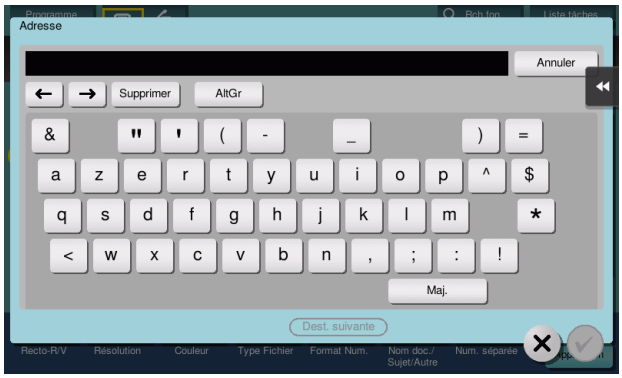

4 Contrôlez le réglage s'il y a lieu.

➔ Tapez [Vérif. réglages] pour vérifier le réglage.

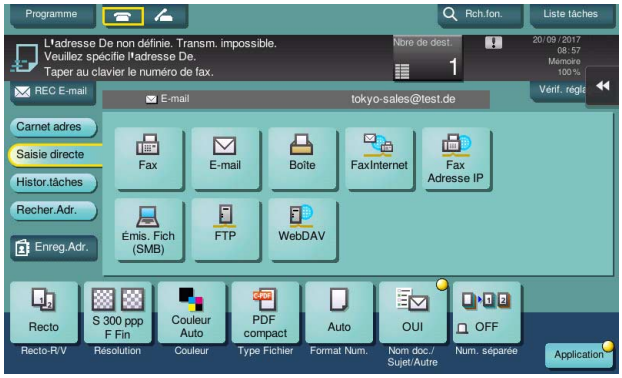


➔ Vous pouvez aussi vérifier le réglage en utilisant les touches affichées sur l'**écran tactile**.

➔ Pour modifier les réglages, tapez la touche souhaitée sur l'**écran tactile**.

| Réglages | Description |
|---|---|
| [Recto-R/V] | Sélectionnez s'il faut numériser une face ou les deux faces de l'original. |
| [Résolution] | Spécifiez la résolution de numérisation. |
| [Couleur] | Précisez la numérisation de l'original en mode couleur ou noir et blanc. |
| [Type Fichier] | Sélectionnez le type de fichier d'enregistrement des données numérisées. |
| [Format Num.] | Spécifiez la taille de l'original à numériser. |
| [Nom doc./Sujet/Autre] | Changez le nom du fichier ou l'objet d'un e-mail à envoyer. |
| [Num. séparée] | Si toutes les pages de l'original ne peuvent pas être chargées en une seule fois dans le **chargeur ADF**, changez le réglage en ON. Vous pouvez charger les pages de l'original en plusieurs lots et traiter l'ensemble en une tâche. Pour plus de détails sur l'utilisation de la fonction de numérisation séparée, voir le CD/DVD du Guide de l'utilisateur. |

5 Appuyez sur la touche **Départ**.

# 3.3 Fonction Fax

## 3.3.1 Paramètres requis et fonctions de base

Cette section décrit les paramètres nécessaires à l'envoi et à la réception d'un fax via une ligne téléphonique ainsi que les fonctions de base.

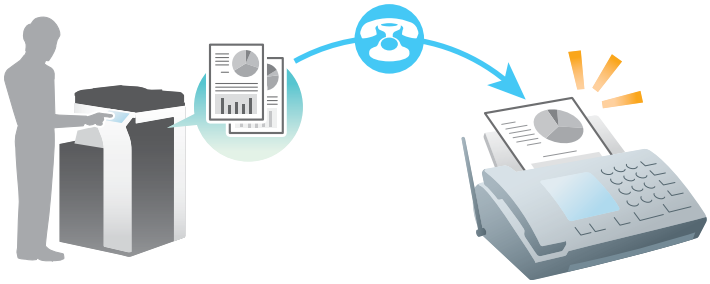

**Conseils**

- Pour utiliser la fonction Fax, le **kit fax** en option est requis.

### Séquence préparatoire

Ce qui suit décrit une séquence préparatoire à l'envoi d'un fax. Pour plus de détails, reportez-vous à la page correspondante.

Cette préparation est effectuée une première fois et n'est plus nécessaire par la suite.

1 Contrôle du branchement du câble (administrateur)

➔ Vérifiez que la machine est correctement branchée à la ligne téléphonique. Pour plus de détails, voir page 3-37.

2 Enregistrement des informations de transmission (administrateur)

➔ Spécifiez le nom et le numéro de fax à afficher en tant qu'expéditeur lors de l'envoi de fax à partir de cette machine. Pour plus de détails, voir page 3-37.

3 Sélection de la méthode de numérotation (administrateur)

➔ Sélectionnez la méthode de numérotation adaptée à votre environnement. Pour plus de détails, voir page 3-39.

## Séquence opératoire

Ce qui suit décrit une séquence d'envoi d'un fax. Pour plus de détails, voir page 3-40.

1 Charger l'original

2 Entrée d'une destination

➔ Entrez le numéro de fax de destination et contrôlez les réglages comme la qualité image.

3 Appuyez sur la touche **Départ**.

➔ Appuyez sur la touche **Départ** pour envoyer l'original.

## Contrôle du branchement du câble

Vérifiez qu'un câble modulaire est branché sur le port LINE de la machine.

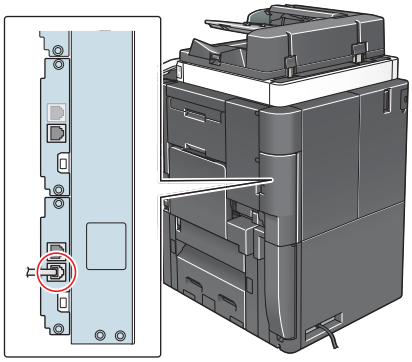

## Enregistrement des informations de transmission

1 Tapez [Utilitaires] et sélectionnez [Réglage Administrateur] - [Réglage fax] - [Informations En-tête].

➔ Pour des informations sur le mot de passe administrateur par défaut, consultez le CD/DVD des Guides de l'utilisateur.

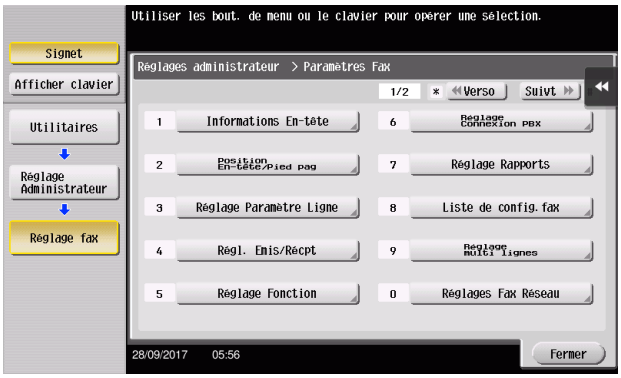

2 Entrez les informations expéditeur, puis tapez [Valider].

➔ Réglages Expéditeur
Entrez le nom à afficher comme expéditeur.

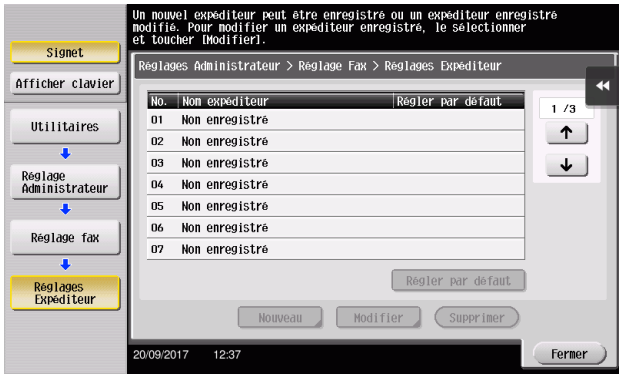


➔ Réglages Numéro de fax expéditeur
Entrez le numéro de fax à afficher comme expéditeur.

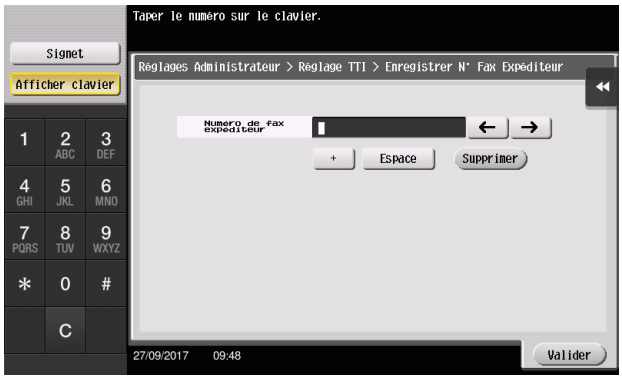

## Sélection de la méthode de numérotation

1 Tapez [Utilitaires] et sélectionnez [Réglage Administrateur] - [Réglage fax] - [Réglage Paramètre Ligne].

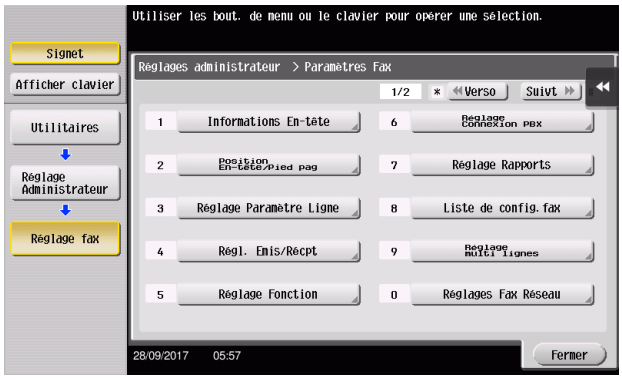


2 Tapez [Méthode de numérotation].

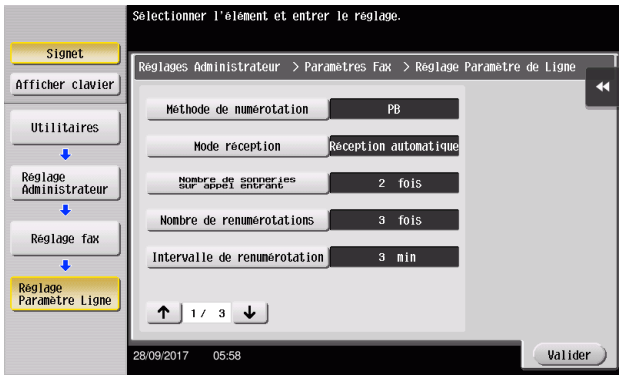


3 Pour définir le type de bouton-poussoir, sélectionnez [PB] et pour définir le type d'impulsions de numérotation, sélectionnez [10 ips].

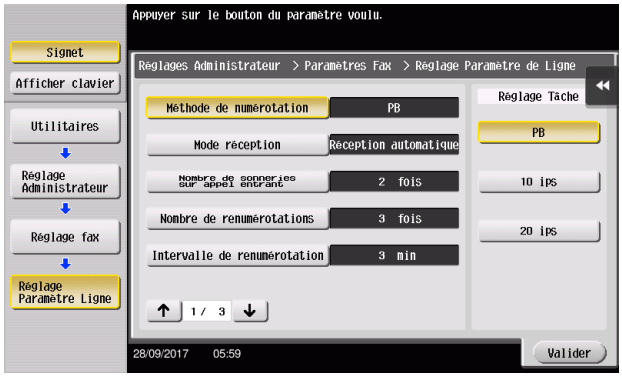


Si vous ne connaissez pas le type de méthode de numérotation :

- Si vous ne connaissez pas le type de méthode de numérotation, actionnez les boutons-poussoirs de votre téléphone. Lorsque vous entendez "beep boop beep", réglez [Méthode de numérotation] sur [PB].
- Si vous n'entendez pas "beep boop beep" après avoir actionné les boutons-poussoirs, sélectionnez [10 ips].

## Envoi de l'original

1 Chargez l'original.

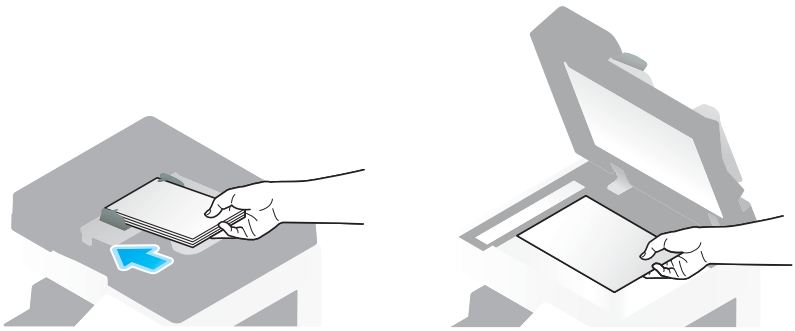

2 Tapez [Numéris./Fax].

3 Entrez une destination.

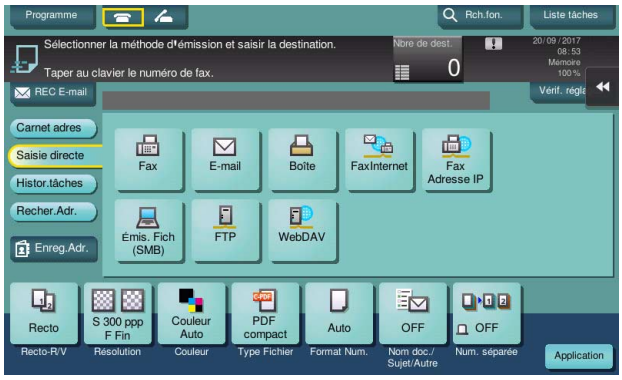


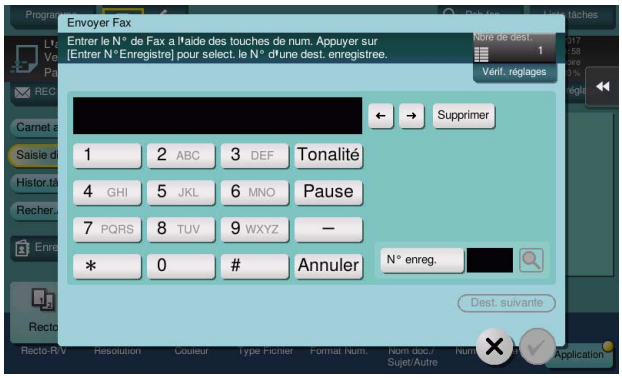


4 Contrôlez le réglage s'il y a lieu.

➔ Tapez [Vérif. réglages] pour vérifier le réglage.

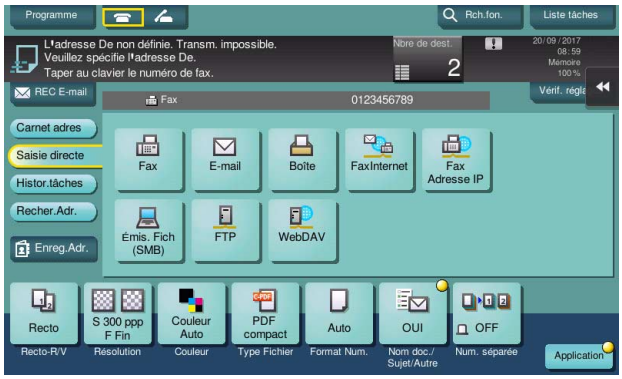


➔ Vous pouvez aussi vérifier le réglage en utilisant les touches affichées sur l'**écran tactile**.

➔ Pour modifier les réglages, tapez la touche souhaitée sur l'**écran tactile**.

[Couleur], [Type Fichier] et [Nom doc./Sujet/Autre] ne sont pas disponibles en cas d'émission vers un numéro de télécopie.

| Réglages | Description |
|---|---|
| [Recto-R/V] | Sélectionnez s'il faut numériser une face ou les deux faces de l'original. |
| [Résolution] | Spécifiez la résolution de numérisation. |
| [Format Num.] | Spécifiez la taille de l'original à numériser. |
| [Num. séparée] | Si toutes les pages de l'original ne peuvent pas être chargées en une seule fois dans le **chargeur ADF**, changez le réglage en ON. Vous pouvez charger les pages de l'original en plusieurs lots et traiter l'ensemble en une tâche. Pour plus de détails sur l'utilisation de la fonction de numérisation séparée, voir le CD/DVD du Guide de l'utilisateur. |

5 Appuyez sur la touche **Départ**.

## 3.3.2 Envoi direct d'un fax depuis un PC (Émission FAX PC)

Vous pouvez envoyer un fax à un télécopieur de destination de la même manière que vous imprimez les données créées sur votre ordinateur.

Avantages liés à l'envoi direct d'un fax depuis un ordinateur

- Économie de papier
- Exécution de l'opération d'envoi sans quitter votre bureau
- Clarté des données envoyées directement d'un ordinateur

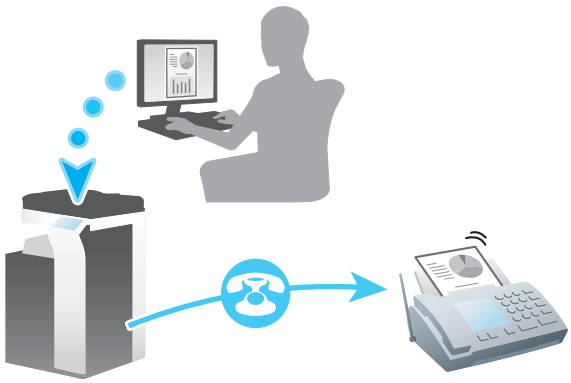

**Conseils**

- Pour utiliser cette fonction, le **kit fax** en option est requis.
- Cette fonction n'est pas prise en charge dans le système d'exploitation Mac.

## Séquence préparatoire

Ce qui suit décrit une séquence préparatoire à l'envoi d'un fax depuis un ordinateur. Pour plus de détails, reportez-vous à la page correspondante.

Cette préparation est effectuée une première fois et n'est plus nécessaire par la suite.

1 Contrôle du branchement du câble (administrateur)

➔ Vérifiez que la machine est correctement branchée à la ligne téléphonique et au câble réseau. Pour plus de détails, voir page 3-44.

2 Contrôle des paramètres réseau de la machine (administrateur)

➔ Vérifiez les paramètres réseau de cet appareil. Pour plus de détails, voir page 3-44.

Vous pouvez utiliser cette fonction avec les réglages initiaux, sauf demande contraire.

3 Installation du pilote Fax sur votre ordinateur

➔ Installation du pilote Fax sur votre ordinateur Pour plus de détails, voir page 3-45.

## Séquence opératoire

Ce qui suit décrit une séquence d'envoi d'un fax. Pour plus de détails, voir page 3-45.

1 Création des données

➔ Créez les données à envoyer à l'aide du logiciel d'application.

2 Configuration du pilote Fax

➔ Sélectionnez un pilote fax et modifiez les réglages si nécessaire.

3 Entrée d'une destination où envoyer les données

➔ Entrez une destination où envoyer les données.

## Contrôle du branchement du câble

1 Vérifiez qu'un câble modulaire est branché sur le port LINE de la machine.

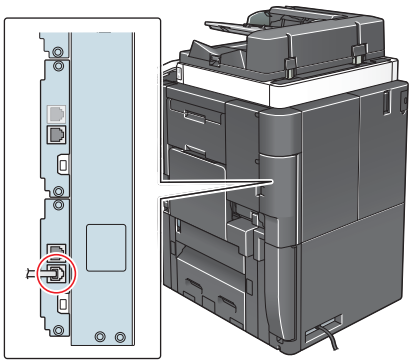

2 Vérifiez qu'un câble LAN est branché sur le port LAN de la machine et que le voyant vert est allumé.

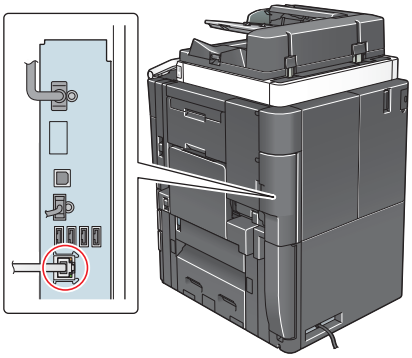

## Contrôle des paramètres réseau de la machine

Tapez [Utilitaires] et sélectionnez [Infos Périphérique]. Vérifiez que l'adresse IP est affichée.

### Conseils

- En règle générale, les réglages initiaux conviennent à la connexion réseau, toutefois certains environnements réseau demandent la modification des paramètres réseau.
- Si aucune adresse IP n'est affichée, vous devez configurer le réseau. Tapez [Utilitaires] et sélectionnez [Réglage Administrateur] - [Réglage Réseau] - [Paramètre TCP/IP]. Configurez les réglages pour les adapter à votre environnement. Pour plus d'informations, reportez-vous au CD/DVD des Guides de l'utilisateur.

- Pour des informations sur le mot de passe administrateur par défaut, consultez le CD/DVD des Guides de l'utilisateur.

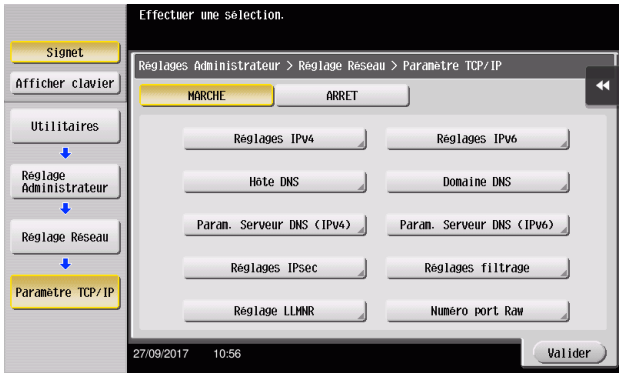


## Installation du pilote Fax

Installez le pilote de fax sur le PC au moyen du programme d'installation.

Cette section décrit comment configurer les paramètres d'impression standard.

✔ Cette opération nécessite des droits d'administration.

1 Insérez le DVD du pilote Fax dans le lecteur DVD de l'ordinateur.

2 Sélectionnez [Accepter le Contrat de licence utilisateur final du logiciel.] et [Spécifier les imprimantes / MFP], et cliquez sur [Suivant].

3 Sélectionnez cette machine dans la liste des imprimantes détectées.

➔ Si plusieurs modèles identiques sont affichés, vérifiez l'adresse IP pour sélectionner le modèle approprié. Pour plus de détails sur la manière de contrôler l'adresse IP de cette machine, reportez-vous à la page 3-44.

4 Sélectionnez [Spécifier manuellement.] et vérifiez que [FAX] est sélectionné.

5 Cliquez sur [Suivant].

6 Cliquez sur [Installer].

7 Cliquez sur [Finition].

## Envoi des données

1 Créez les données à envoyer à l'aide du logiciel d'application.

2 Dans le menu [Fichier], sélectionnez [Imprimer].

3 Sélectionnez le pilote fax de la machine et cliquez sur [Impression].

➔ Vous pouvez cliquer sur [Préférences] pour changer la configuration du pilote d'imprimante selon vos besoins.

➔ Si l'identification utilisateur est activée sur la machine, spécifiez les données requises comme le nom d'utilisateur et le mot de passe.

4 Entrez le [Nom] de destination et le [No télécopie].

➔ Pour envoyer les données à plusieurs destinations, répétez cette étape.

➔ En cliquant sur [Ajouter depuis Carnet Adresses], vous pouvez récupérer les destinations enregistrées sur la machine.

5 Cliquez sur [OK].

# 3.4 Fonction Copie

## Opérations de base

La procédure suivante décrit les opérations élémentaires de copie.

1 Si l'identification utilisateur est activée, l'écran de connexion apparaît. Tapez sur la zone de saisie ou sur l'icône du clavier pour saisir les informations requises, puis tapez sur [Connexion] ou appuyez sur la touche **Code**.

➔ Si la carte IC ou l'authentification biométrique est activée, reportez-vous à la page 3-48.

2 Chargez l'original.

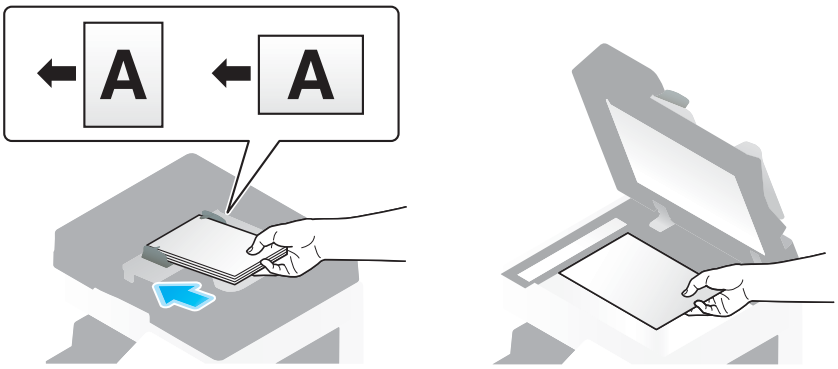


3 Tapez [Copie].

4 Contrôle des réglages de base.

➔ Vérifiez l'image de sortie configurée comme spécifié tout en visualisant les illustrations de sortie affichées sur l'**écran tactile**.

➔ En tapant [Vérif. réglages] vous pouvez contrôler les réglages en détail.

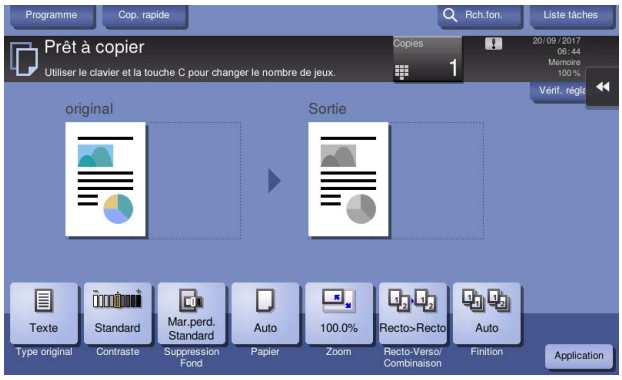


➔ Pour modifier les réglages, tapez la touche souhaitée sur l'**écran tactile**.

| Réglages | Description |
|---|---|
| [Type original] | Spécifie le type d'original. |
| [Couleur] | Spécifie la couleur de sortie d'une image. |
| [Livret] | Les pages de l'original sont disposées en double pages et imprimées sur les deux côtés des feuilles. |
| [Papier] | Spécifie le papier de sortie. |
| [Zoom] | Spécifie le taux zoom. |
| [Recto-Verso/ Combinaison] | Spécifie une copie double face ou combinée. |
| [Finition] | Configure le réglage décalage, perforation ou agrafage pour le papier de sortie. |
| [Contraste] | Règle la densité de la copie. |

5 Effleurez la zone de saisie pour entrer le nombre de copies.

6 Saisissez le nombre de copies au **clavier** et appuyez sur la touche **Départ**.

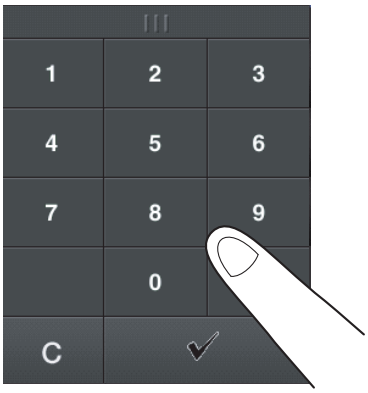

## Authentification d'utilisateur

La machine permet une identification par utilisateur ou par groupe.

L'installation d'unités en option active l'authentification par carte IC, NFC ou biométrique.

Si l'authentification par carte IC ou NFC est activée, placez la carte IC ou le terminal Android sur le lecteur de cartes de l'unité d'authentification.

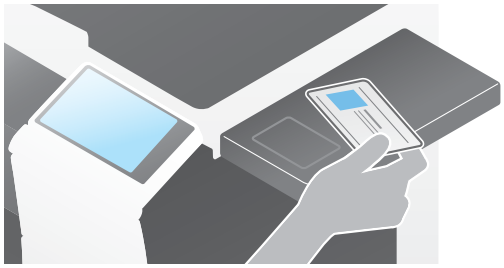

Si l'authentification biométrique est activée, placez votre doigt sur le lecteur de veines du doigt de l'unité d'authentification.

# 3.5 Enregistrer une destination

## 3.5.1 Enregistrement d'une adresse abrégée

Les fonctions fax et numérisation pour envoi peuvent enregistrer les destinations les plus fréquentes sous forme d'adresses abrégées. Cette section présente un exemple d'enregistrement d'une adresse abrégée à laquelle un fax est envoyé.

### Utilisation du panneau de contrôle pour enregistrer une adresse abrégée - Enregistrement dans [Utilitaires]

Sélectionnez un type de destination et enregistrez les informations de destination.

1 Tapez [Utilitaires] et sélectionnez [Enregistrement Boîte/Destinat.] - [Enregistr. Dest Numérisation/Fax] - [Carnet Adresses].

2 Sélectionnez le type de destination que vous voulez enregistrer.

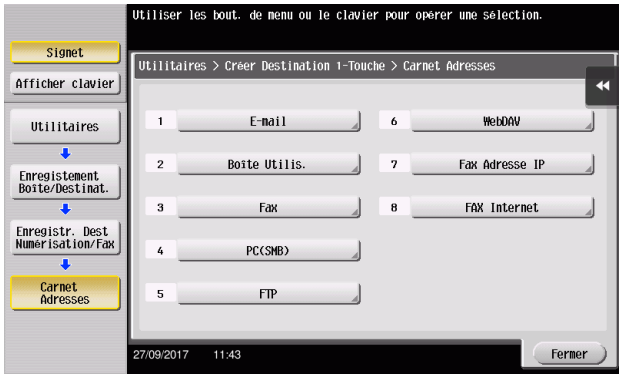


3 Tapez [Nouveau].

4 Entrez le nom de destination que vous voulez enregistrer.

➔ Pour [Nom], saisissez le nom de destination à l'aide du clavier affiché.

➔ Sous [Caractère de tri], entrez le même nom que sous [Nom].

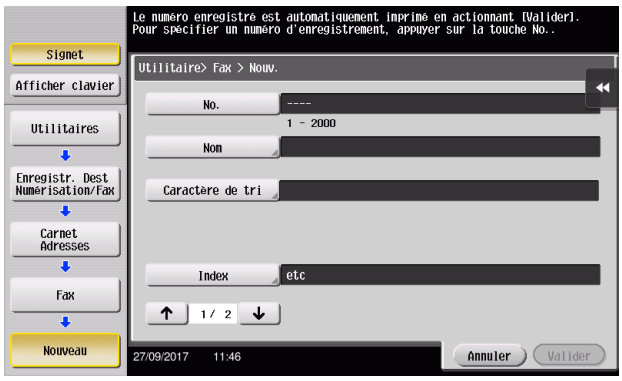


➔ Ceci définit l'index approprié du nom que vous avez saisi sous [Nom], dans [Index]. Pour modifier le réglage, tapez [Index].

➔ Les éléments de saisie et le nombre d'écrans de réglage varient en fonction du type de destination. Utilisez [⇑] ou [⇓] pour alterner les écrans de réglage pour la saisie des éléments requis. Pour obtenir des informations sur les éléments de saisie, reportez-vous à la page 3-57.

5 Entrez le numéro de fax.

➔ Tapez sur [Afficher clavier] pour afficher le **clavier** et entrez le numéro de fax.

6 Tapez [Fermer].

## Utilisation du panneau de contrôle pour enregistrer un carnet d'adresses - Enregistrement depuis un [carnet d'adresses]

Sélectionnez un type de destination et enregistrez les informations de destination.

1 Tapez sur [Carnet d'adresses].

2 Tapez [Nouveau].

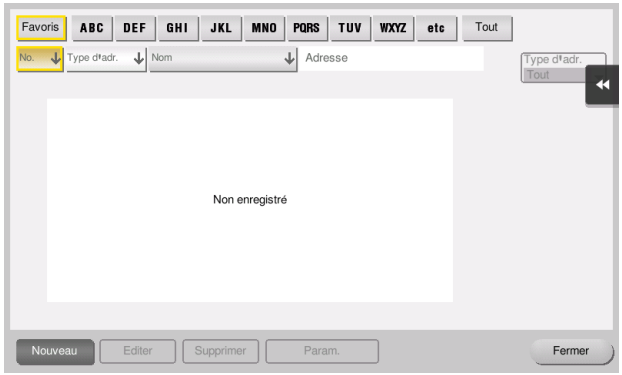


3 Sélectionnez le type de destination que vous voulez enregistrer.

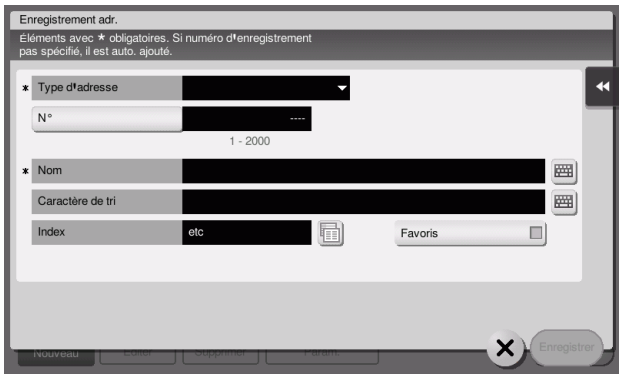

4 Entrez le nom de destination que vous voulez enregistrer.

➔ Pour [Nom], saisissez le nom de destination à l'aide du clavier affiché.

➔ Sous [Caractère de tri], entrez le même nom que sous [Nom].

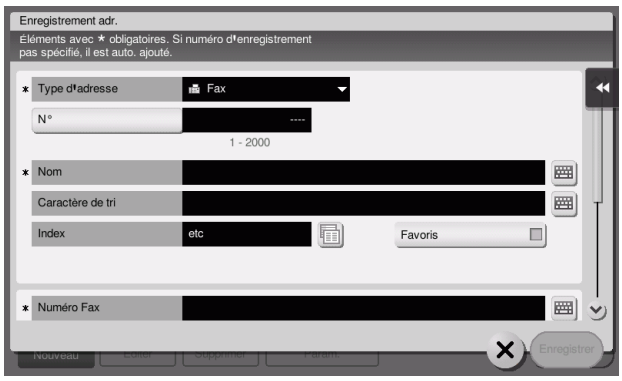


➔ Ceci définit l'index approprié du nom que vous avez saisi sous [Nom], dans [Index]. Pour modifier la configuration, tapez sur le champ [Index].

➔ Les éléments de saisie et le nombre d'écrans de réglage varient en fonction du type de destination. Pour obtenir des informations sur les éléments de saisie, reportez-vous à la page 3-57.

5 Entrez le numéro de fax.

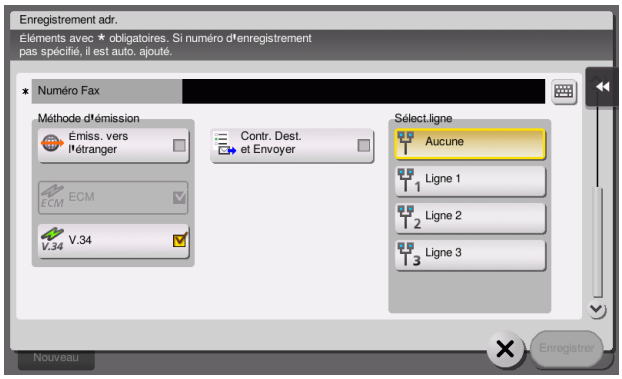


6 Tapez [Fermer].

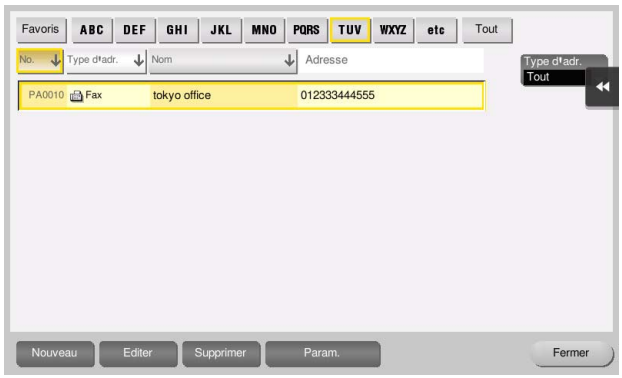

## Utilisation du panneau de contrôle pour enregistrer une adresse abrégée - Enregistrement en mode Numéris./Fax

Sélectionnez un type de destination et enregistrez les informations de destination.

1 Affichez l'écran Numérisation/Fax.

2 Tapez [Enreg.Adr.].

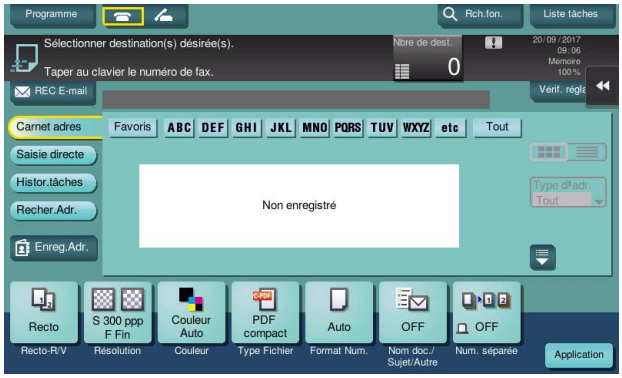


3 Tapez [Nouveau].

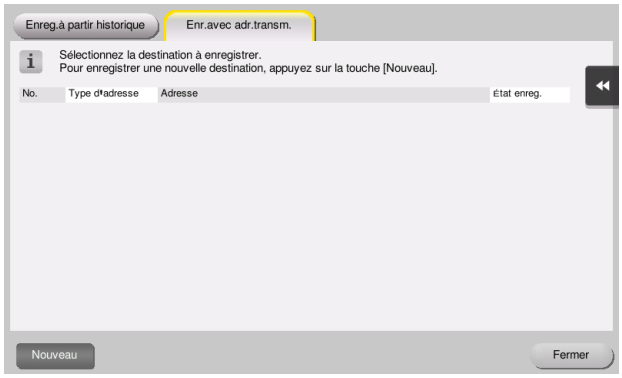


4 Sélectionnez le type de destination que vous voulez enregistrer.

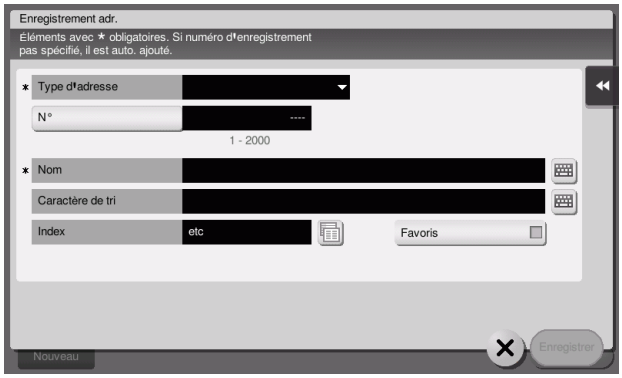

5 Entrez le nom de destination que vous voulez enregistrer.

➔ Pour [Nom], saisissez le nom de destination à l'aide du clavier affiché.

➔ Sous [Caractère de tri], entrez le même nom que sous [Nom].

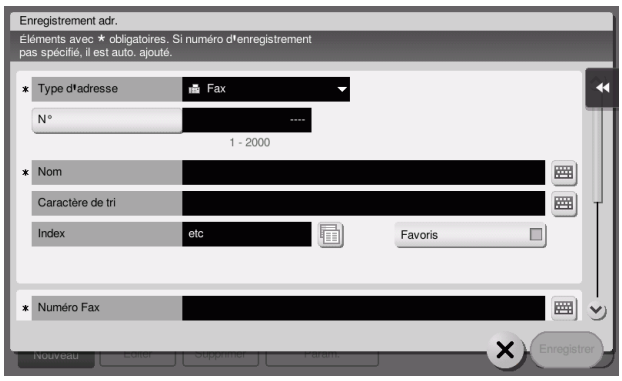


➔ Ceci définit l'index approprié du nom que vous avez saisi sous [Nom], dans [Index]. Pour modifier la configuration, tapez sur le champ [Index].

➔ Les éléments de saisie et le nombre d'écrans de réglage varient en fonction du type de destination. Pour obtenir des informations sur les éléments de saisie, reportez-vous à la page 3-57.

6 Entrez le numéro de fax.

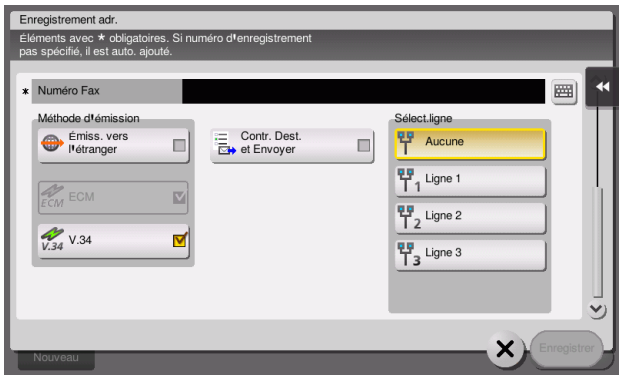


7 Tapez [Fermer].

Enregistrement en saisie directe

- La destination entrée à l'aide du bouton [Saisie directe] peut être aussi être enregistrée avant l'envoi des données. Pour enregistrer la destination, tapez sur [Enreg.Adr.] après avoir saisi la destination par saisie directe, puis sélectionnez la destination.

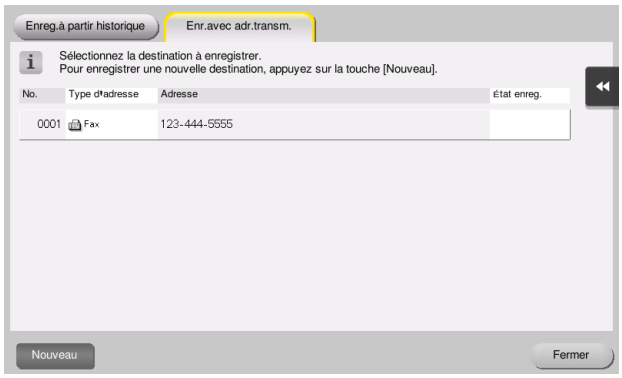


Qu'est-ce qu'un index ?

- Il s'agit ici de l'index d'une destination enregistrée. Tapez sur la touche Index pour délimiter une destination cible.
- Si vous sélectionnez [Favoris] comme index, la destination apparaît dans l'écran de base de transmission après son enregistrement dans le carnet d'adresses. La sélection d'une destination est ainsi facilitée pour l'utilisateur.

## Utilisation d'un ordinateur pour enregistrer une destination abrégée

En plus du **panneau de contrôle**, vous pouvez aussi enregistrer des adresse abrégées à partir d'un ordinateur en utilisant un logiciel utilitaire, **Web Connection**.

1 Contrôlez l'adresse IP de la machine

➔ Tapez [Utilitaires] et sélectionnez [Infos Périphérique]. Vérifiez que l'adresse IP est affichée.

➔ Si aucune adresse IP n'est affichée, vous devez configurer le réseau. Pour plus d'informations, reportez-vous au CD/DVD des Guides de l'utilisateur.

2 Lancez un navigateur Web, entrez l'adresse IP de la machine dans le champ URL et appuyez sur la touche [Entrée].

➔ Pour "http://192.168.1.20/", "192.168.1.20" est une adresse IP.

➔ Dans l'environnement IPv6, insérez l'adresse IPv6 entre crochets [ ]. Par exemple, si l'adresse IPv6 de la machine est "fe80::220:6bff:fe10:2f16", inscrivez "http://[fe80::220:6bff:fe10:2f16]/".

➔ Si l'écran de connexion apparaît, entrez les éléments requis, puis cliquez sur [Connexion].

3 Sélectionnez [Enregistrement Dest.] - [Carnet d'adresses] et cliquez sur [Nouvel enregistrement].

4 Sélectionnez le type de destination que vous souhaitez enregistrer et saisissez les informations requises telles que le nom, le numéro de fax et l'index.

## 3.5.2 Informations requises pour l'enregistrement d'une destination

Les éléments de saisie ou le nombre d'écran requis pour l'enregistrement d'une destination varient en fonction du type de transmission. Cette section décrit les Informations requises pour l'enregistrement d'une destination.

**Conseils**

- Les éléments de réglage qui peuvent généralement être utilisés avec des valeurs par défaut sont omis dans ce tableau.

| Élément | | Description |
|---|---|---|
| [E-mail] | [Nom] | Entrez le nom de la destination à enregistrer en abrégé. |
| | [Adresse e-mail] | Entrez l'adresse e-mail de destination. |
| [Boîte] | [Nom] | Entrez le nom de la destination à enregistrer en abrégé. |
| | [Boîte] | Sélectionnez une boîte utilisateur de destination. |
| [Fax] | [Nom] | Entrez le nom de la destination à enregistrer en abrégé. |
| | [Numéro Fax] | Saisissez le numéro de fax de destination. |
| [Émis. Fichier (SMB)] | [Nom] | Entrez le nom de la destination à enregistrer en abrégé. |
| | [ID Utilisat.] | Entrez le nom de connexion de l'ordinateur de destination. |
| | [Code d'accès] | Entrez le mot de passe requis pour la connexion à l'ordinateur. |
| | [Adresse hôte] | Entrez le nom de l'ordinateur ou l'adresse IP. |
| | [Chemin de fichier] | Entrez le nom du fichier de destination. |
| [FTP] | [Nom] | Entrez le nom de la destination à enregistrer en abrégé. |
| | [Adresse hôte] | Entrez l'adresse du serveur FTP. |
| | [Chemin de fichier] | Entrez le nom du répertoire de destination. |
| | [ID Utilisat.] | Entrer l'ID d'utilisateur requis pour la connexion FTP. |
| | [Code d'accès] | Entrer le mot de passe requis pour la connexion FTP. |
| [WebDAV] | [Nom] | Entrez le nom de la destination à enregistrer en abrégé. |
| | [ID Utilisat.] | Entrer l'ID d'utilisateur requis pour la connexion WebDAV. |
| | [Code d'accès] | Entrez le mot de passe requis pour la connexion à Web-DAV. |
| | [Adresse hôte] | Entrez l'adresse du serveur WebDAV. |
| | [Chemin de fichier] | Entrez le nom du répertoire de destination. |

## 3.5.3 Enregistrer un groupe

Vous pouvez entrer plusieurs adresses abrégées en groupe.

Cette fonction est utile si certaines tâches impliquent l'envoi périodique de données à des membres spécifiés.

### Enregistrement d'un nouveau groupe

1 Tapez [Utilitaires] et sélectionnez [Enregistrement Boîte/Destinat.] - [Enregistr. Dest Numérisation/Fax] - [Groupe].

2 Tapez [Nouveau].

3 Entrez le nom de destination que vous voulez enregistrer.

➔ Pour [Nom], saisissez le nom de destination à l'aide du clavier affiché.

➔ Sous [Caractère de tri], entrez le même nom que sous [Nom].

➔ Ceci définit l'index approprié du nom que vous avez saisi sous [Nom], dans [Index]. Pour modifier le réglage, tapez [Index].

4 Sélectionnez les destinations à grouper.

Affichage et sélection de l'adresse abrégée cible dans l'écran de sélection de destination. Vous pouvez utiliser les deux méthodes suivantes pour rechercher une destination.

➔ [Index] : recherche le nom de destination cible en utilisant un index.

➔ [Sélect. par numéro] : recherche la destination cible par son numéro d'enregistrement.

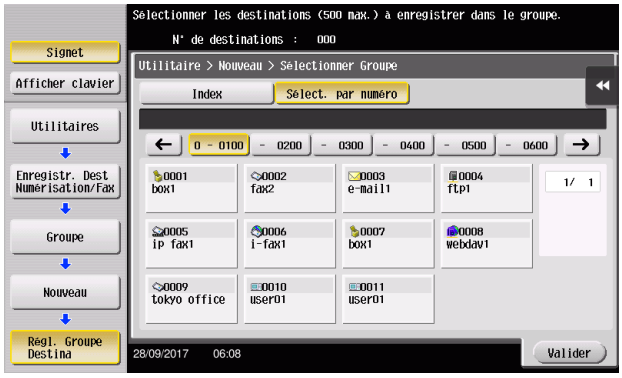


5 Répétez l'Étape 4 jusqu'à ce que vous ayez sélectionné toutes les adresses abrégées à regrouper.

## 3.5.4 Récupération d'une destination enregistrée

Il s'agit de récupérer une adresse abrégée ou un groupe d'adresses abrégées à spécifier comme destination des données envoyées.

### Récupération d'une destination

1 Tapez [Numéris./Fax].

Les destinations classées dans les [Favoris] lors de l'enregistrement des index, sont affichées dans l'écran de base.

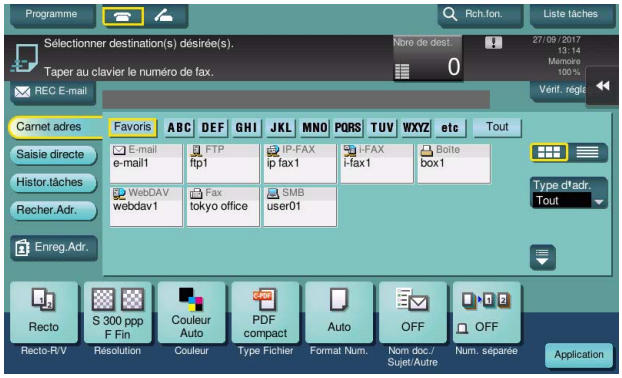

2 Limitez les destinations en utilisant l'index et le type d'adresse.

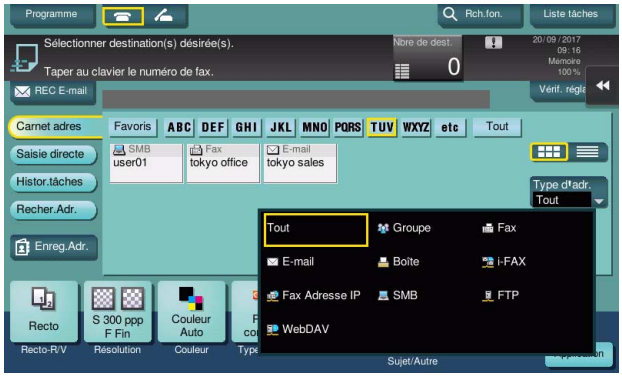


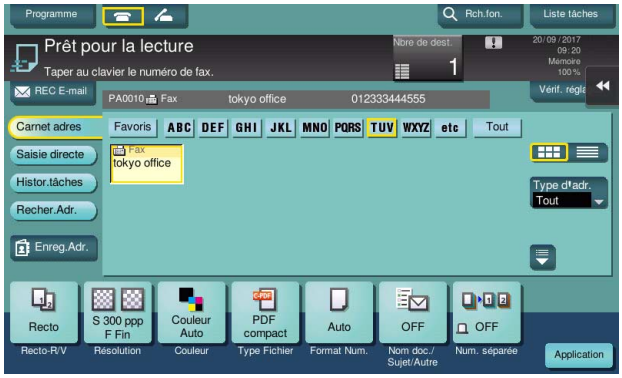


## Spécification d'une destination

En plus de la récupération d'une adresse enregistrée, la spécification d'une adresse peut se faire de diverses manières.

| Méthode | Description |
|---|---|
| [Saisie directe] | Saisissez directement une destination en utilisant l'écran du clavier ou le **clavier**. |
| [Histor.tâches] | Spécifiez une destination cible dans l'historique des tâches (cinq dernières destinations) sur l'écran numérisation/fax. |
| [Recher.Adr.] | Récupère les destinations candidates par la fonction de recherche par préfixe en utilisant le nom (nom de destination enregistrée) ou l'adresse (numéro de fax, adresse e-mail ou nom de l'ordinateur). Cette fonction convient lorsque les destinations enregistrées ne sont pas trop nombreuses. |

**Pour info**

*Pour plus d'informations, reportez-vous au CD/DVD des Guides de l'utilisateur.*

# 3.6 Utilisation d'une clé USB

## 3.6.1 Impression des données sur une clé USB

Les données enregistrées sur une clé USB peuvent être imprimées. Cette fonction est utile pour imprimer des données créées sur un ordinateur qui n'est pas relié au réseau.

Clé USB disponible

- Compatible avec interface USB version 2.0/1.1
- Formatée en FAT32
- Sans fonction de sécurité ajoutée ou avec une fonction de sécurité qui peut être désactivée selon les besoins
- La taille maximale de la mémoire n'est pas limitée.

Types de fichiers d'impression disponibles

- PDF, PDF Compact, JPEG, TIFF, XPS, XPS Compact, OOXML (.docx/.xlsx/.pptx) et PPML (.ppml/.vdx/.zip)
- Les autres types de fichiers ne sont pas pris en charge par la machine.

### Données d'impression

1 Insérez un périphérique mémoire USB dans le port USB de la machine.

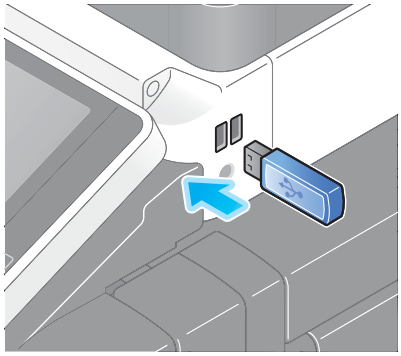

***REMARQUE***
*Utilisez le connecteur USB situé du côté le plus proche du* ***panneau de contrôle****.*

*Utilisez exclusivement une mémoire flash.*

2 Tapez sur [Imprimer doc. à part. de la mémoire ext.].

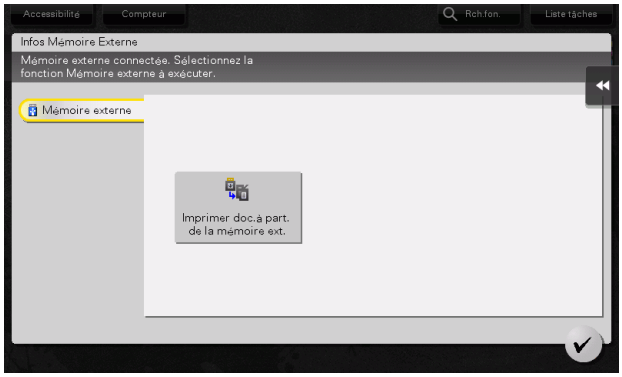

3 Sélectionnez les données à imprimer et tapez [Imprimer].

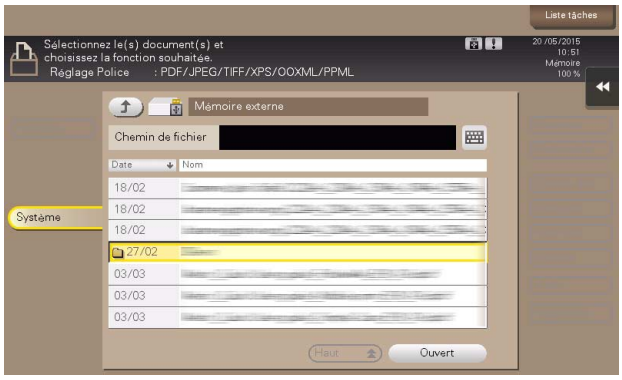

4 Vérifier les réglages d'impression.

5 Appuyez sur la touche **Départ**.

***REMARQUE***
*Ne retirez pas la clé USB pendant l'impression des données.*

## 3.6.2 Enregistrement des données numérisées sur une clé USB (mémoire externe)

Les données numérisées sur la machine peuvent être enregistrées sur une clé USB. Cette fonction est pratique pour imprimer des données créées sur un ordinateur non connecté au réseau.

Clé USB disponible

- Compatible avec interface USB version 2.0/1.1
- Formatée en FAT32
- Sans fonction de sécurité ajoutée ou avec une fonction de sécurité qui peut être désactivée selon les besoins

- La taille maximale de la mémoire n'est pas limitée.

### Spécification des fonctions autorisées sur mémoire externe

Modification des réglages d'enregistrement des documents sur la clé USB.

1 Tapez [Utilitaires] et sélectionnez [Réglage Administrateur] - [Réglage Système] - [Réglages Boîte].

➔ Pour des informations sur le mot de passe administrateur par défaut, consultez le CD/DVD des Guides de l'utilisateur.

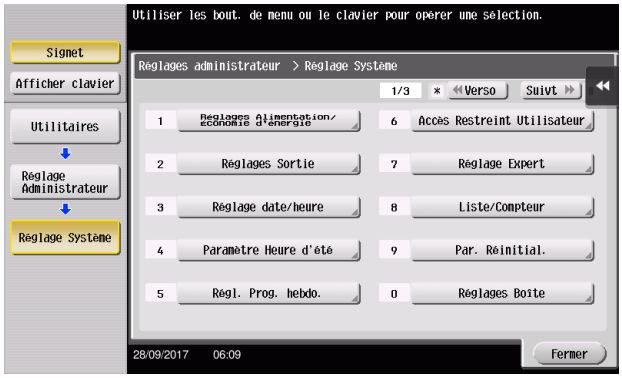


2 Tapez [Réglages Fonction Mémoire Externe].

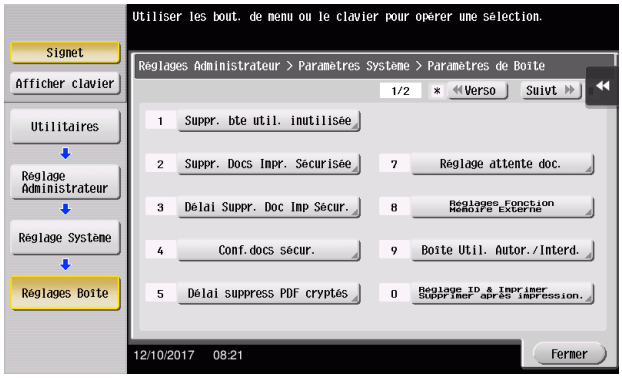

3 Sélectionnez [Enregistrer document] et [MARCHE]. Tapez [Valider].

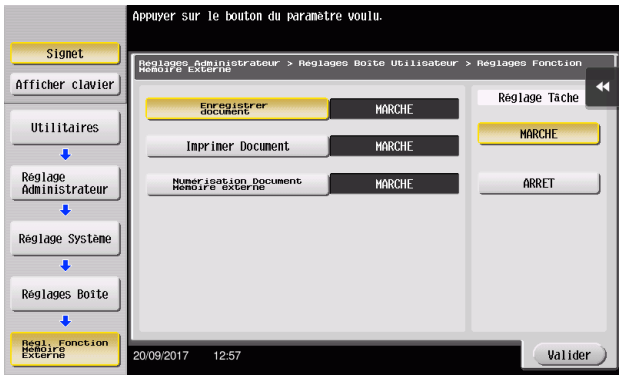


## Impression des données sur la clé USB

1 Chargez l'original.

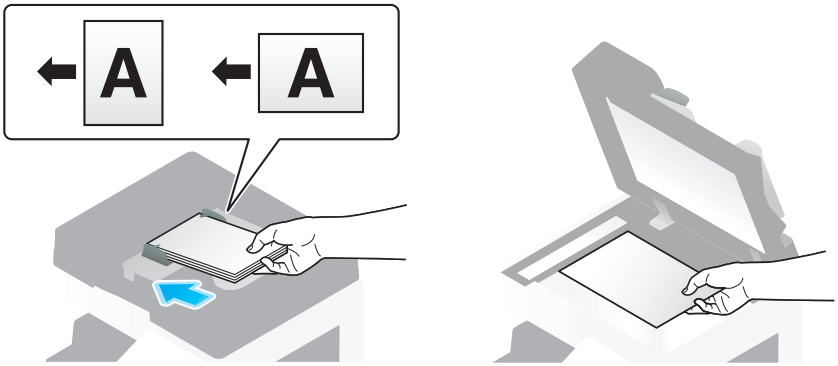


2 Connectez une clé USB à la machine.

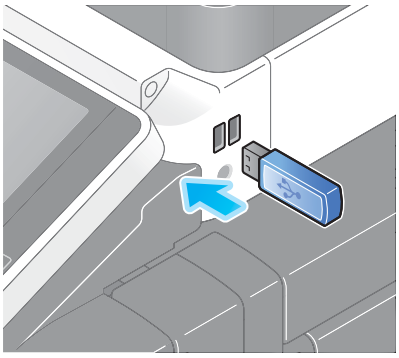

***REMARQUE***

*Utilisez le connecteur USB situé du côté le plus proche du* ***panneau de contrôle****.*

*Utilisez exclusivement une mémoire flash.*

3 Tapez sur [Enreg. un document dans la mémoire ext.].

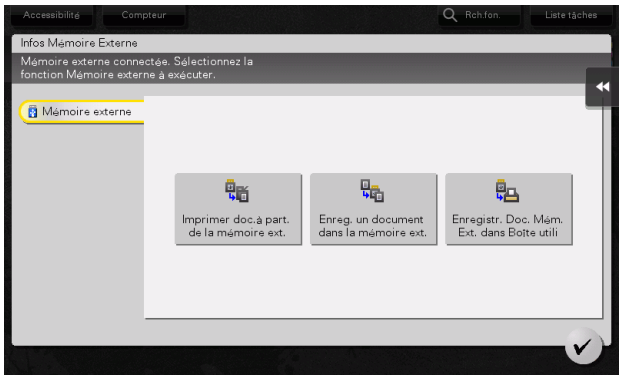


4 Contrôlez le nom du fichier.

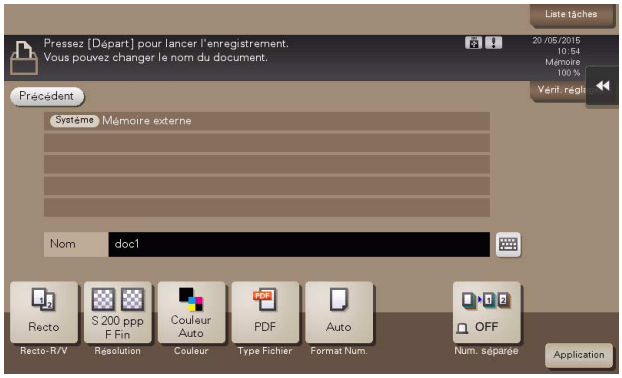

5 Au besoin, contrôlez le réglage pour enregistrer les données.

➔ Tapez [Vérif. réglages] pour vérifier le réglage.

➔ Pour changer un nom de fichier, tapez sur le nom de fichier ou sur l'icône du clavier.

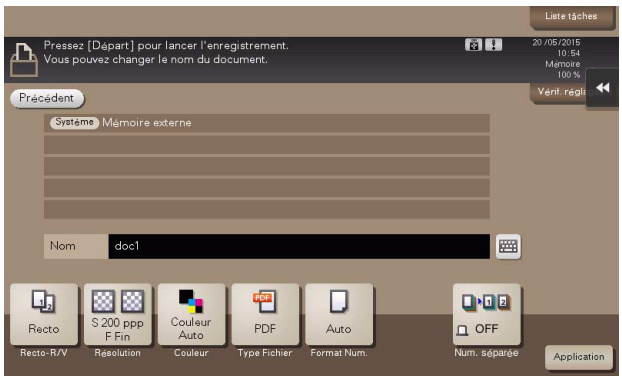


➔ Vous pouvez aussi vérifier le réglage en utilisant les touches affichées sur l'**écran tactile**.

➔ Pour modifier les réglages, tapez la touche souhaitée sur l'**écran tactile**.

| Réglages | Description |
|---|---|
| [Recto-R/V] | Sélectionnez s'il faut numériser une face ou les deux faces de l'original. |
| [Résolution] | Spécifiez la résolution de numérisation. |
| [Couleur] | Précisez la numérisation de l'original en mode couleur ou noir et blanc. |
| [Type Fichier] | Sélectionnez le type de fichier d'enregistrement des données numérisées. |
| [Format Num.] | Spécifiez la taille de l'original à numériser. |
| [Num. séparée] | Si toutes les pages de l'original ne peuvent pas être chargées en une seule fois dans le **chargeur ADF**, changez le réglage en ON. Vous pouvez charger les pages de l'original en plusieurs lots et traiter l'ensemble en une tâche. Pour plus de détails sur l'utilisation de la fonction de numérisation séparée, voir le CD/DVD du Guide de l'utilisateur. |

6 Appuyez sur la touche **Départ**.

***REMARQUE***

*Ne retirez pas la clé USB pendant l'enregistrement des données.*

# 3.7 Utilisation de la fonction d'aide

## 3.7.1 Écran Aide

La machine propose une fonction d'aide qui permet d'afficher la description d'une fonction à l'écran et de visualiser une procédure sous forme d'images animées.

En cas de question pendant l'utilisation, essayez d'utiliser la fonction d'aide.

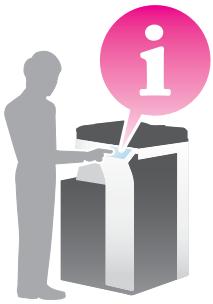

### Obtenir de l'aide à propos de l'écran affiché :

Sélectionnez [Fonction] sur le menu d'aide pour afficher l'écran d'aide.

1 Appuyez sur la touche **Aide** (par défaut : touche Enregistrer **2**).

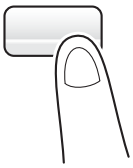

2 Sélectionnez un menu.

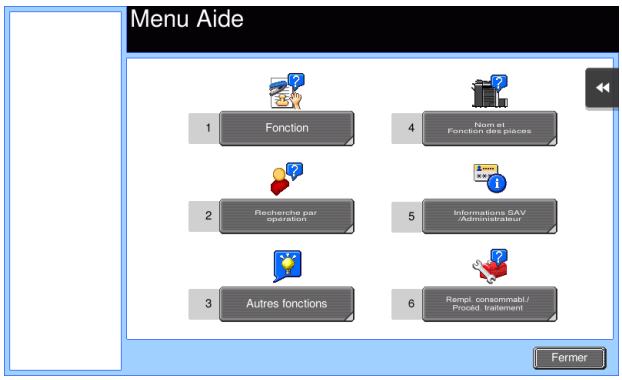

3 Délimitez les informations que vous souhaitez obtenir.

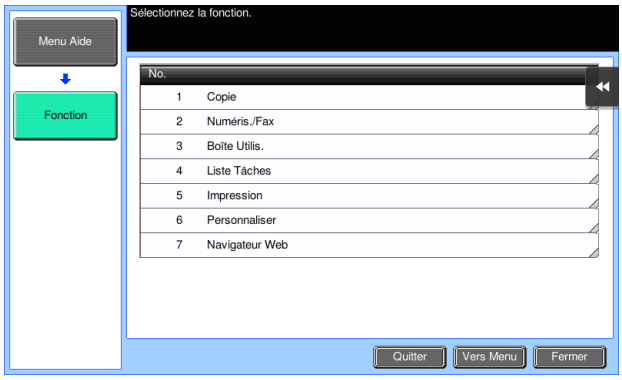


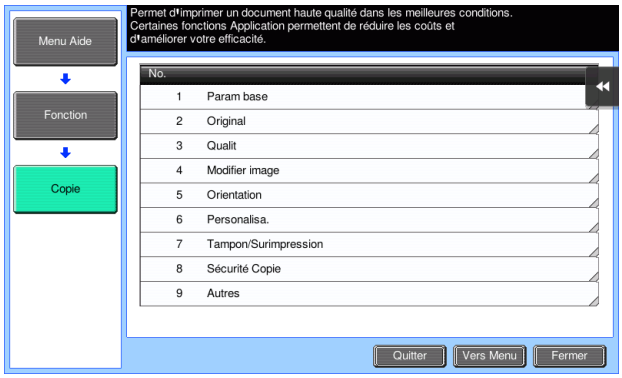


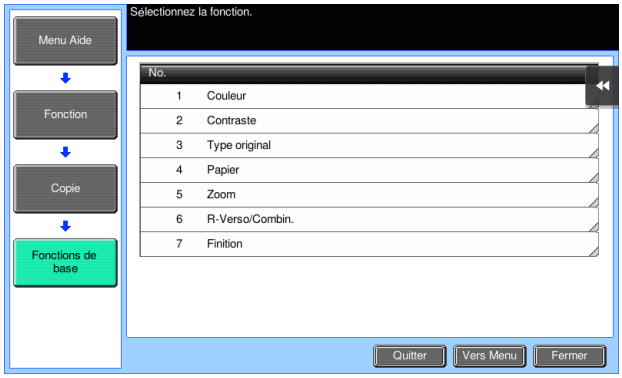

| Nom | Description |
|---|---|
| [Quitter] | Retour à l'écran affiché avant l'écran Aide. |
| [Vers Menu] | Retour au menu d'aide. |
| [Fermer] | Retour à l'écran précédent. |

## Obtenir de l'aide sur une fonction ou une procédure :

Ouvrez le menu d'aide et sélectionnez un menu en fonction d'un objectif pour afficher l'écran d'aide.

1 Appuyez sur la touche **Aide** (par défaut : touche Enregistrer **2**).

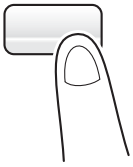

2 Sélectionnez un menu.

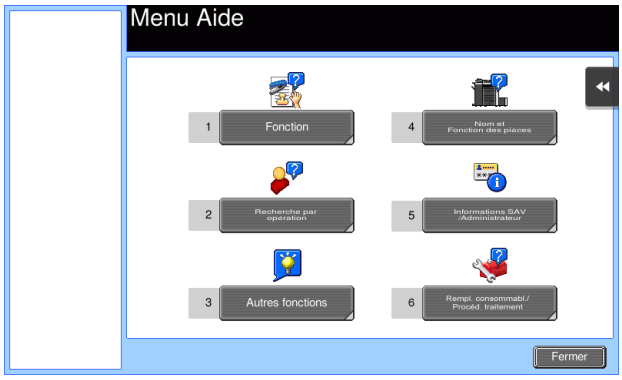

3 Délimitez les informations que vous souhaitez obtenir.

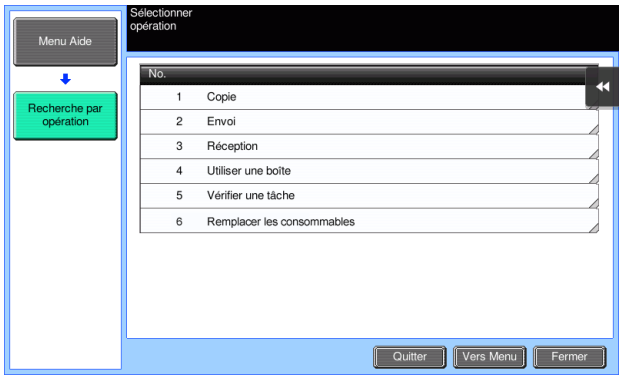


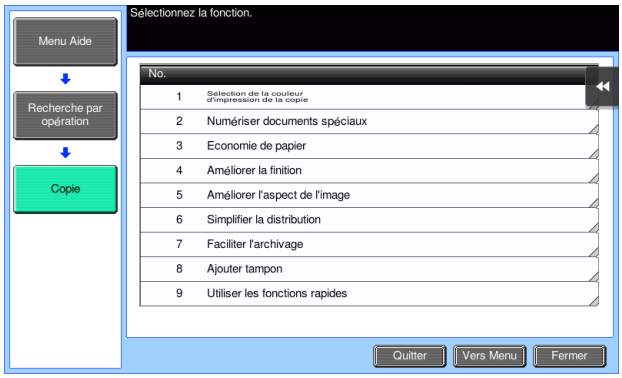


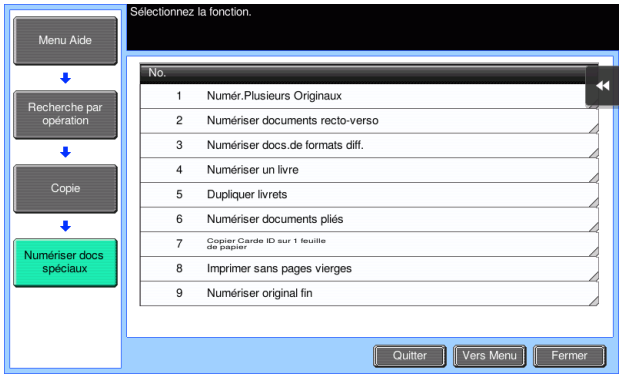

4 En tapant [Aller à fonct.] vous ouvrez l'écran de réglage d'une fonction ciblée pour vous permettre de configurer les réglages immédiatement.

## Liste du menu d'aide

Le menu d'aide fournit les informations suivantes :

| Nom | Description |
|---|---|
| [Fonction] | Tapez sur ce bouton pour afficher le menu d'aide trié selon les noms de fonctions à afficher sur l'écran. |
| [Recherche par opération] | Tapez ce bouton pour afficher des exemples d'utilisation et des explications de la machine triées par fonction. |
| [Autres fonctions] | Tapez ce bouton pour afficher le menu d'aide des fonctions et réglages qui facilitent l'utilisation de la machine. |
| [Nom et Fonction des pièces] | Tapez ce bouton pour contrôler le nom ou la fonction de chaque pièce de la machine. |
| [Informations SAV/Administrateur] | Tapez ce bouton pour afficher les informations entretien ou administrateur, le nom de l'administrateur, l'extension et l'adresse e-mail. |
| [Rempl. consommabl./ Procéd. traitement] | Tapez sur ce bouton pour consulter la procédure de remplacement des consommables ou d'élimination des déchets de perforation. |

# 3.8 Utilisation de la fonction [Sécurité Rapide]

## 3.8.1 [Sécurité Rapide]

[Sécurité Rapide] vous permet de paramétrer les réglages pour renforcer le niveau de sécurité de cette machine. Pour une utilisation sûre de cet appareil, nous vous recommandons d'utiliser la fonction [Sécurité Rapide] pour paramétrer les réglages.

### Réglages requis

1 Tapez sur [Utilitaires] et sélectionnez [Réglage Administrateur] - [Suivt] - [Param. Sécurité] - [Suivt] - [Param. Sécurité rapide].

➔ Pour des informations sur le mot de passe administrateur par défaut, consultez le CD/DVD des Guides de l'utilisateur.

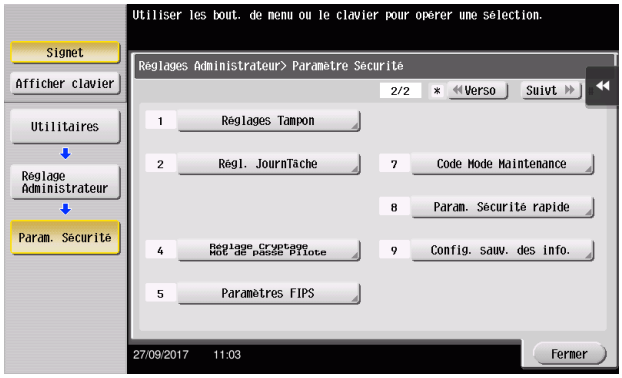


2 Configurez un réglage pour chaque option.

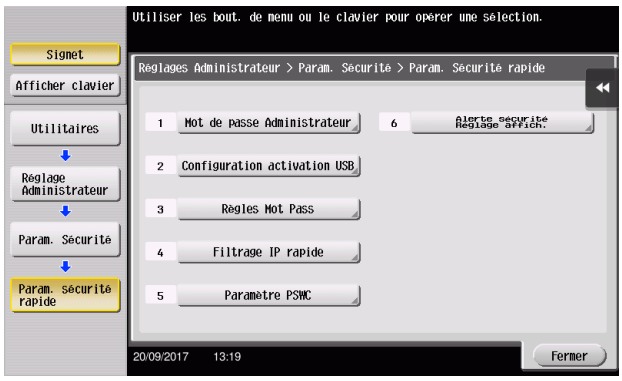


| Réglages | Description |
|---|---|
| [Mot de passe Administrateur] | Modifiez le mot de passe de l'administrateur de cette machine. |
| [Configuration activation USB] | Spécifiez s'il faut autoriser une fonction nécessitant le **port USB**. |
| [Règles Mot Pass] | Permet d'indiquer si les règles de mot de passe doivent être activées. Une fois activé, le nombre de caractères et types de texte disponibles pour les codes d'accès sont limités. |
| [Filtrage IP rapide] | Vous permet de limiter l'accès par adresse IP (IPv4/IPv6) des appareils à la machine. La plage d'adresses IP pour laquelle les accès sont limités est spécifiée automatiquement. |
| [Paramètre PSWC] | Indiquez si vous souhaitez utiliser **Web Connection**. |
| [Alerte sécurité Réglage affich.] | Sélectionnez s'il faut afficher ou non l'écran d'avertissement de sécurité si le mot de passe de l'administrateur reste réglé sur le mot de passe par défaut ou si les règles de mot de passe ne sont pas satisfaites. |

➔ Quand [Alerte sécurité Réglage affich.] est réglé sur [Oui], l'écran d'avertissement de sécurité suivant s'affiche si le mot de passe de l'administrateur reste réglé sur le mot de passe par défaut ou si les règles de mot de passe ne sont pas satisfaites. Tapez sur [Régler maintenant] pour configurer la fonction [Sécurité rapide].

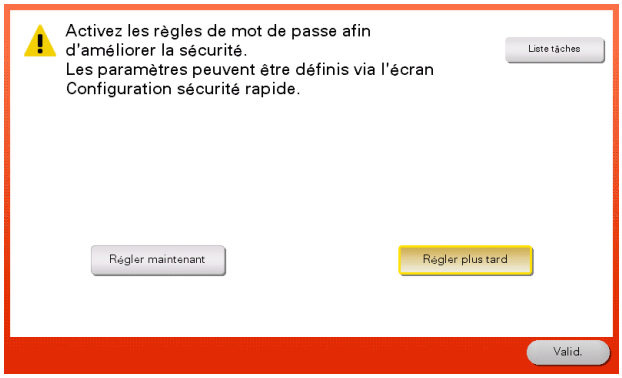


### Conseils

- Vous pouvez spécifier s'il faut afficher la touche [Sécurité rapide] sur le menu principal. Cette touche n'est pas affichée à l'état par défaut. Pour afficher la touche, appuyez sur [Utilitaires], et sélectionnez [Réglage Administrateur] - [Réglage Système] - [Paramètres Affichage Perso] - [Réglages par défaut Menu principal] - [Touche Menu Comm].
- Dans certaines régions, la touche [Sécurité rapide] est affichée par défaut dans le menu principal. Toutefois, si le [Mot de passe Administrateur] dans les [Param. Sécurité rapide] a été modifié depuis les réglages par défaut et si les [Règles Mot Pass] sont réglées sur [Activer], la touche de [Sécurité rapide] ne s'affichera pas dans le menu principal. Pour afficher la touche, appuyez sur [Utilitaires], et sélectionnez [Réglage Administrateur] - [Réglage Système] - [Paramètres Affichage Perso] - [Réglages par défaut Menu principal] - [Touche Menu principal].
- Pour des informations sur le mot de passe administrateur par défaut, consultez le CD/DVD des Guides de l'utilisateur.

### Pour info

*Pour plus d'informations, reportez-vous au CD/DVD des Guides de l'utilisateur.*

# 4 Fonctions avancées

# 4 Fonctions avancées

## 4.1 Utilisation des fonctions avancées

### 4.1.1 Nature des fonctions avancées

Le présent manuel attribue le nom de fonctions avancées à diverses fonctions qui valorisent l'opérabilité de l'imprimante multifonction.

La machine propose les fonctions avancées suivantes.

**Conseils**

- Pour utiliser une fonction avancée, vous devez enregistrer l'**i-Option** ou l'associer à l'application **My Panel Manager**.

| Nom | Description |
|---|---|
| Traitement PDF | Vous pouvez configurer les réglages requis pour convertir les données numérisées en fichier PDF.<br>• Ceci requiert l'enregistrement d'**i-Option LK-102 v3** ou d'**i-Option LK-110 v2**. |
| PDF adressable | Vous pouvez convertir les données numérisées en fichier PDF adressable.<br>• Ceci requiert l'enregistrement d'**i-Option LK-105 v4** ou d'**i-Option LK-110 v2**. |
| Extension du type de fichier | Prend en charge les fonctions telle qu'une fonction qui convertit un fichier en un fichier DOCX ou XLSX, une fonction qui génère des données extrêmement fonctionnelles et de haute qualité et la fonction Impression réception e-mail.<br>• Ceci requiert l'enregistrement de la licence **i-Option LK-110 v2**. |
| ThinPrint | Vous permet d'utiliser cette machine comme un client ThinPrint (client .print) lorsque ThinPrint est activé.<br>• Ceci requiert l'enregistrement d'**i-Option LK-111**. |
| TPM | Vous pouvez utiliser le Module de plate-forme sécurisée pour renforcer la sécurité et crypter les informations confidentielles telles que les certificats et les mots de passe de cette machine.<br>• Ceci requiert l'enregistrement de la licence **i-Option LK-115 v2**. |
| Serverless Pull Printing | Vous permet d'exécuter des travaux d'impression enregistrés sur un périphérique depuis votre ordinateur, depuis n'importe quel périphérique situé dans le même groupe Serverless Pull Printing.<br>• Ceci requiert l'enregistrement d'**i-Option LK-114**. |
| Mon Panneau | Vous pouvez personnaliser l'affichage du **panneau de contrôle** de cette machine pour chaque utilisateur.<br>• Ce qui nécessite l'association avec **My Panel Manager**. |
| Mon adresse | Vous pouvez établir un carnet d'adresses personnel (Mon carnet d'adresses).<br>• Ce qui nécessite l'association avec **My Panel Manager**. |

La machine prend également en charge des fonctions avancées comme les polices Barcode, Unicode et OCR.

**Pour info**

*Pour plus d'informations, reportez-vous au CD/DVD des Guides de l'utilisateur.*

### 4.1.2 Association d'application

Pour utiliser la fonction Mon Panneau ou Mon adresse, vous devez acheter **My Panel Manager** et activer la fonction de destination côté application.

Pour des détails sur l'activation d'une telle fonction, consultez le Guide de l'utilisateur **My Panel Manager**.

### 4.1.3 Enregistrement de la licence i-Option

Pour ajouter une fonction supplémentaire à la machine, vous devez acquérir **i-Option** et enregistrer sa licence.

**Conseils**

- Vérifiez qu'il est possible de connecter cette machine à Internet.
- Lorsque vous activez la fonction **i-Option** via Internet, connectez cette machine au serveur de gestion de licences (LMS) via le serveur proxy utilisé pour le diagnostic à distance. Pour plus d'informations sur la configuration du serveur proxy utilisé pour le diagnostic à distance, reportez-vous au CD/DVD des Guides de l'utilisateur.
- **i-Option LK-110 v2** inclut les licences de fonctions pour **i-Option LK-102 v3** et **LK-105 v4**. Si vous achetez **i-Option LK-110 v2**, vous n'avez pas besoin d'acheter **i-Option LK-102 v3** ou **LK-105 v4**.

Pour plus de détails sur l'achat ou l'installation d'une unité en option, contactez votre technicien SAV.

#### Séquence préparatoire

Ce qui suit décrit une séquence préparatoire à l'utilisation de fonctions avancées. Pour plus de détails, reportez-vous à la page correspondante.

Cette préparation est effectuée une première fois et n'est plus nécessaire par la suite.

1. Activation de la fonction **i-Option** (administrateur)
   - ➔ Activez la fonction **i-Option** sur cette machine. Pour plus de détails, voir page 4-4.
   - ➔ Si vous ne parvenez pas à activer la fonction ci-dessus, passez aux étapes 2 et 3.
2. Enregistrement de la licence **i-Option** (administrateur)
   - ➔ Enregistrez la licence sur un site Web dédié. Pour plus de détails, voir page 4-6.
3. Activation de la fonction **i-Option** à l'aide de la licence (administrateur)
   - ➔ Entrez le code de licence pour activer la fonction. Pour plus de détails, voir page 4-8.
4. Configuration de chaque fonction (administrateur)
   - ➔ Configurez les réglages requis pour chaque fonction avancée. Pour plus de détails, voir page 4-9.

**Pour info**

*Pour plus d'informations sur la procédure, reportez-vous au CD/DVD des Guides de l'utilisateur.*

#### Activation de la fonction i-Option

1. Tenez à disposition le certificat de jeton fourni avec **i-Option**.

2 Tapez sur [Utilitaires] et sélectionnez [Réglage Administrateur] - [Suivt] - [Paramètres de Licence] - [InstallerLicence] - [Code de token].

➔ Pour des informations sur le mot de passe administrateur par défaut, consultez le CD/DVD des Guides de l'utilisateur.

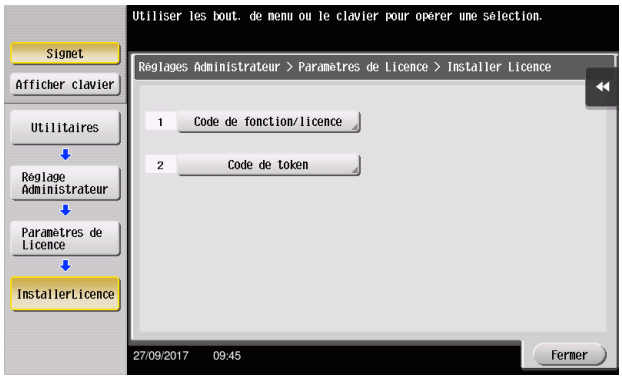


3 Saisissez le numéro de jeton indiqué sur le certificat de jeton.

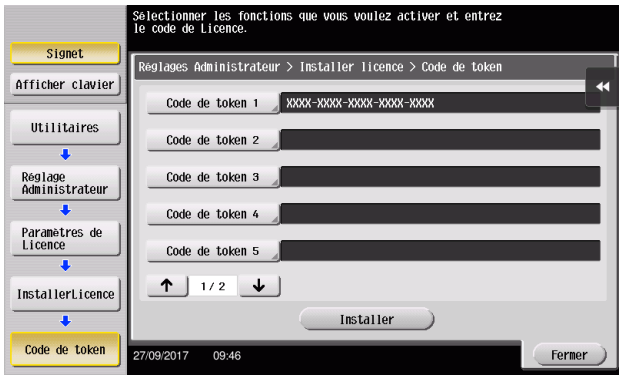


4 Sélectionnez [Oui], puis tapez [Valider].

Cette machine est connectée à Internet afin de communiquer avec License Management Server (LMS) et elle redémarre automatiquement.

## Enregistrement de la licence i-Option

Enregistrez le code requis et le contenu du certificat-clé sur le site Web du License Management Server (LMS) (serveur de gestion des licences).

Cette procédure est disponible lorsque cette machine ne peut pas être connectée à Internet.

1 Tapez [Utilitaires] et sélectionnez [Réglage Administrateur] - [Faire suivre] - [Paramètres de Licence] - [Obtenir Code Requête].

➔ Pour des informations sur le mot de passe administrateur par défaut, consultez le CD/DVD des Guides de l'utilisateur.

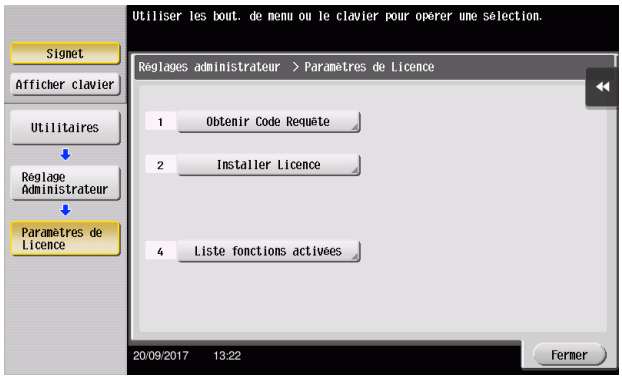


2 Tapez [Oui] et [Valider].

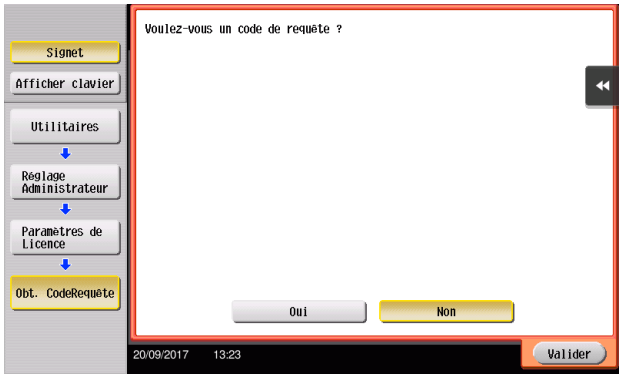


3 Tapez [Print] pour imprimer le numéro de série et le code de requête.

➔ Préparez le numéro de série et le code de requête imprimés ainsi que le certificat-clé fourni avec **i-Option**.

4 Accédez au site Web du License Management Server (LMS). Entrez [MFP Serial Number] et [Request Code], puis cliquez sur [Next].

➔ L'URL est https://lms.konicaminolta.com/index.aspx.

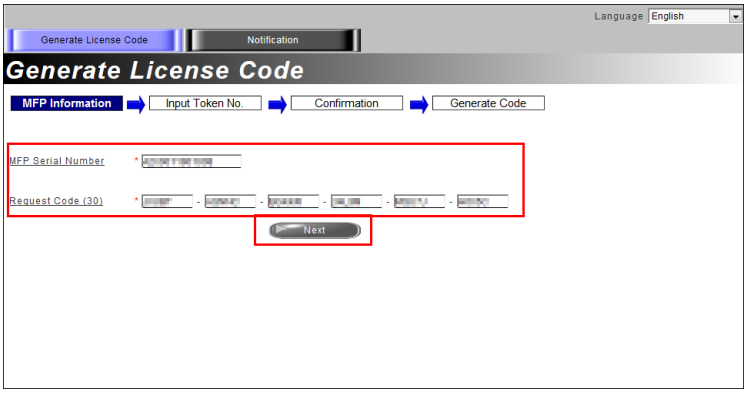

5 Entrez [Token Number], sélectionnez l'option que vous souhaitez enregistrer dans la liste [Product Description], puis cliquez sur [Next].

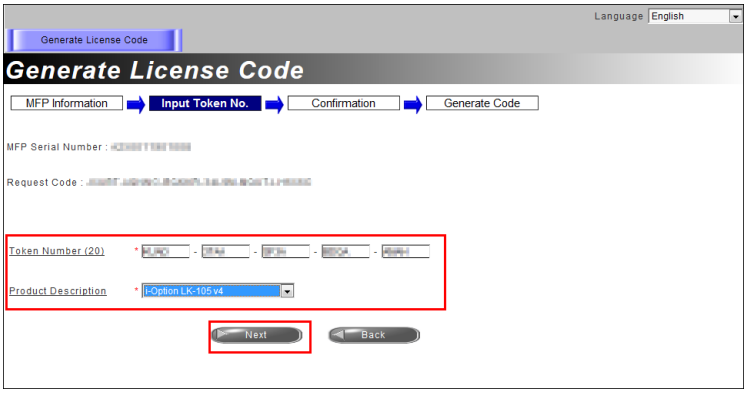


6 Confirmez le contenu de l'enregistrement, puis cliquez sur [Generate License Code].

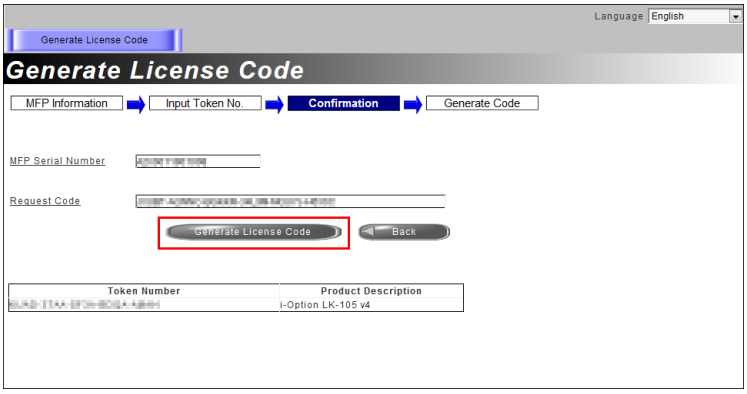


7 Le code de licence et le code de fonction sont émis.

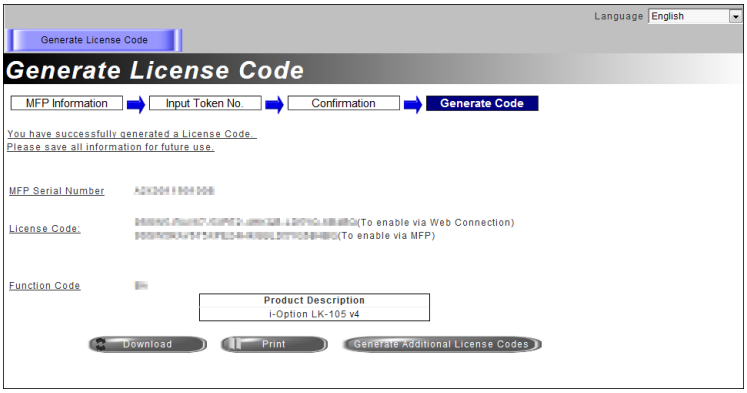


## Conseils

- Le code de licence et le code de fonction émis sont requis pour activer l'**i-Option**. Notez ces codes sur un bloc-notes ou imprimez-les en cliquant sur [Print].
- Vous pouvez aussi les enregistrer sur une clé USB. L'utilisation d'une clé USB est une opération plus pratique qui permet d'éviter la saisie du code de licence.
- Pour utiliser une clé USB, insérez-la et cliquez sur [Download] pour enregistrer le code de licence.

## Activation de la fonction i-Option à l'aide de la licence (administrateur)

Enregistrez les codes de licence et de fonction sur la machine.

Cette procédure est disponible lorsque cette machine ne peut pas être connectée à Internet.

***Saisie des codes***

1 Tapez sur [Utilitaires] et sélectionnez [Réglage Administrateur] - [Faire suivre] - [Paramètres de Licence] - [InstallerLicence] - [Code de fonction/licence].

➔ Pour des informations sur le mot de passe administrateur par défaut, consultez le CD/DVD des Guides de l'utilisateur.

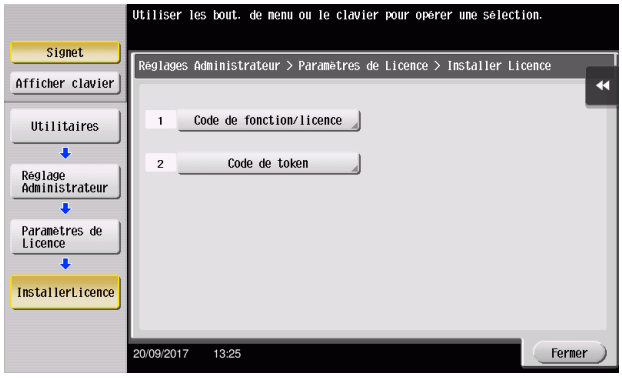


2 Entrez les codes de licence et de fonction que vous avez notés.

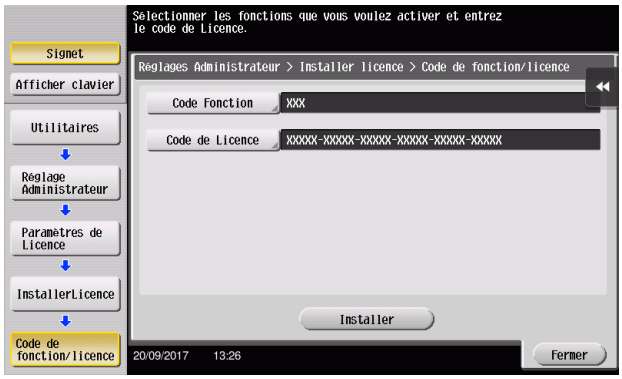


3 Sélectionnez [Oui], puis tapez [Valider].

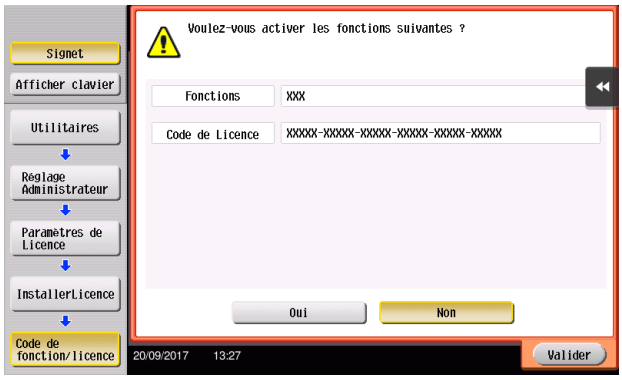


La machine redémarre automatiquement.

### *Utilisation d'une clé USB*

1 Branchez la clé USB contenant le code de licence.

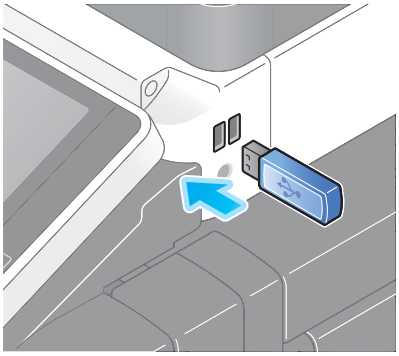

2 Effleurez [Utilitaires] et sélectionnez [Réglage Administrateur] - [Faire suivre] - [Paramètres de Licence] - [Installez licence depuis la mémoire externe].

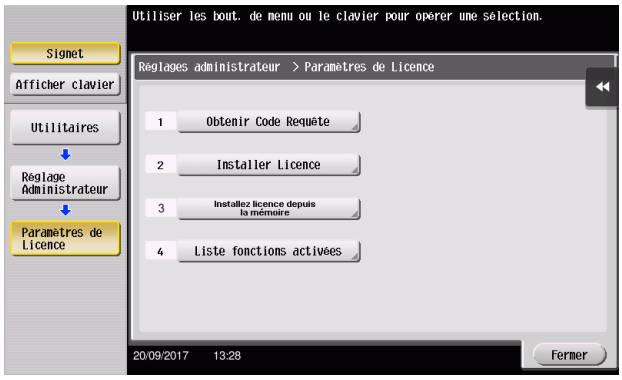


3 Sélectionnez [Oui], puis tapez [Valider].

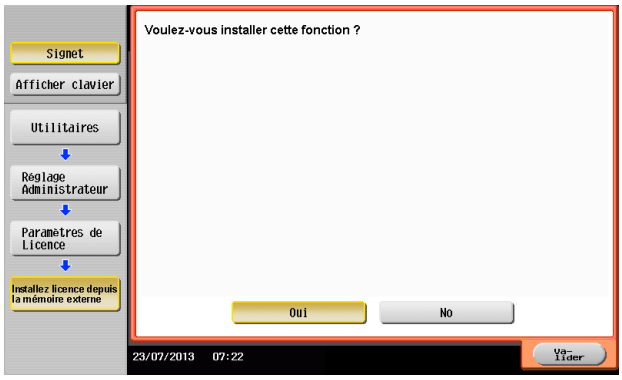


La machine redémarre automatiquement.

## Configuration de chaque fonction

Configurez les réglages requis pour chaque fonction avancée.

**Pour info**

*Pour plus d'informations sur les éléments de réglage requis pour chaque fonction avancée, reportez-vous au CD/DVD des Guides de l'utilisateur.*

# 4.2 Utilisation de la fonction Navigateur Web

## 4.2.1 Réglages et procédures requis

Le navigateur Web peut être utilisé sur l'**écran tactile** de cette machine.

Cette section décrit le mode d'affichage et d'impression d'une page Web sur l'**écran tactile** de cette machine.

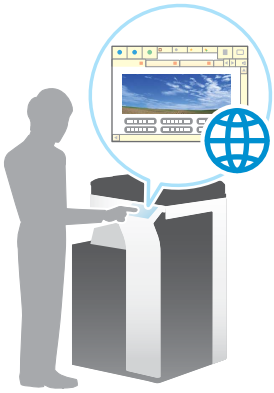

**Conseils**

- Vérifiez qu'il est possible de connecter cette machine à Internet.
- Lorsque vous activez la fonction de navigation Web via Internet, connectez cette machine au serveur de gestion de licences (LMS) via le serveur proxy utilisé pour le diagnostic à distance. Pour plus d'informations sur la configuration du serveur proxy utilisé pour le diagnostic à distance, reportez-vous au CD/DVD des Guides de l'utilisateur.
- Pour utiliser le navigateur Web, des réglages administrateur sont requis au préalable.

### Séquence préparatoire

Ce qui suit décrit une séquence préparatoire à l'utilisation de la fonction Navigateur Web. Pour plus de détails, reportez-vous à la page correspondante.

Cette préparation est effectuée une première fois et n'est plus nécessaire par la suite.

1 Activation de la fonction Navigateur Web (administrateur)

➔ Activez la fonction Navigateur Web sur cette machine. Pour plus de détails, voir page 4-11.

➔ Si vous ne parvenez pas à activer le navigateur Web ci-dessus, passez aux étapes 2 et 3.

2 Enregistrement de la licence (administrateur)

➔ Enregistrez la licence sur un site Web dédié. Pour plus de détails, voir page 4-12.

3 Activation du navigateur Web à l'aide de la licence (administrateur)

➔ Entrez le code de licence pour activer la fonction. Pour plus de détails, voir page 4-13.

## Séquence opératoire

Ce qui suit décrit une séquence préparatoire. Pour plus de détails, reportez-vous à la page correspondante.

1 Démarrage du navigateur Web

➔ Pour plus de détails, voir page 4-17.

2 Affichage des pages Web

➔ Pour plus de détails, voir page 4-17.

3 Impression de la page affichée ou du fichier lié

➔ Pour plus de détails, voir page 4-18.

**Pour info**

*Pour plus d'informations, reportez-vous au CD/DVD des Guides de l'utilisateur.*

## Activation de la fonction Navigateur Web

1 Tapez [Utilitaires] et sélectionnez [Réglage Administrateur] - [Réglage Réseau] - [Suivt] (deux fois) - [Réglage Navigateur Web] - [Config.util.navig.web].

➔ Pour des informations sur le mot de passe administrateur par défaut, consultez le CD/DVD des Guides de l'utilisateur.

2 Sélectionnez [MARCHE], puis tapez sur [Valider].

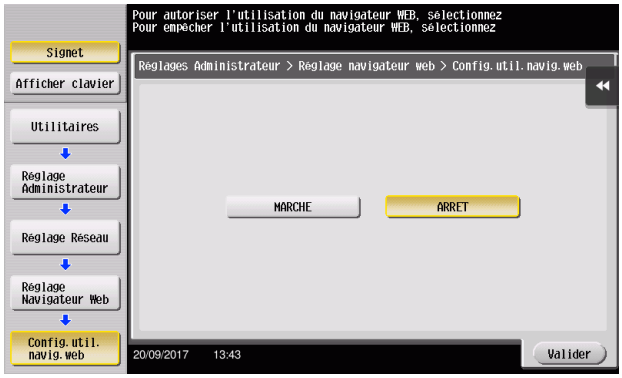


Cette machine est connectée à Internet afin de communiquer avec License Management Server (LMS) et elle redémarre automatiquement.

## Enregistrement de la licence

Enregistrez le numéro de série de cette machine sur le site Web de License Management Server (LMS).

Cette procédure est disponible lorsque cette machine ne peut pas être connectée à Internet.

1 Affichez le numéro de série de cette machine. Tapez [Utilitaires] et sélectionnez [Infos Périphérique].

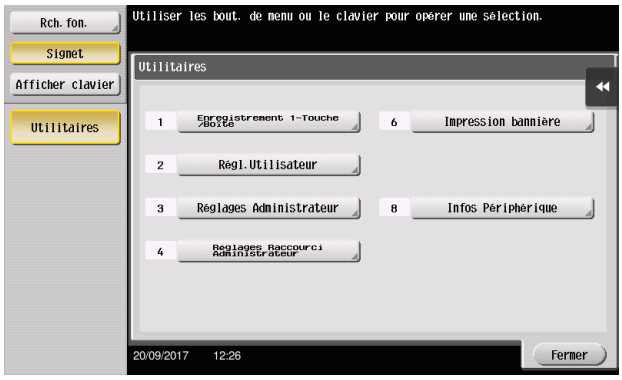


2 Notez le numéro de série de cette machine.

3 Accédez au site Web du License Management Server (LMS). Entrez le [MFP Serial Number], puis cliquez sur [Next].

➔ L'URL est https://lms.konicaminolta.com/activate.

4 Vérifiez le message, puis cliquez sur [OK].

5 Le code de licence est émis.

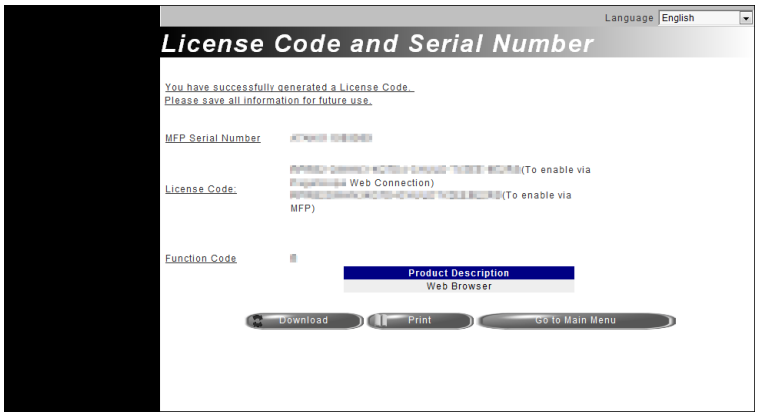


### Conseils

- Le code de licence émis est requis pour activer la fonction Navigateur Web. Notez ces codes sur un bloc-notes ou imprimez-les en cliquant sur [Print].
- Vous pouvez aussi les enregistrer sur une clé USB. L'utilisation d'une clé USB est une opération plus pratique qui permet d'éviter la saisie du code de licence.
- Pour utiliser une clé USB, insérez-la et cliquez sur [Download] pour enregistrer le code de licence.

## Activation du navigateur Web à l'aide de la licence

Enregistrez le code de licence sur cette machine.

Cette procédure est disponible lorsque cette machine ne peut pas être connectée à Internet.

***Saisie des codes***

1 Tapez [Utilitaires] et sélectionnez [Réglage Administrateur] - [Réglage Réseau] - [Suivt] (deux fois) - [Réglage Navigateur Web] - [Config.util.navig.web].

➔ Pour des informations sur le mot de passe administrateur par défaut, consultez le CD/DVD des Guides de l'utilisateur.

2 Sélectionnez [MARCHE], puis tapez sur [Valider].

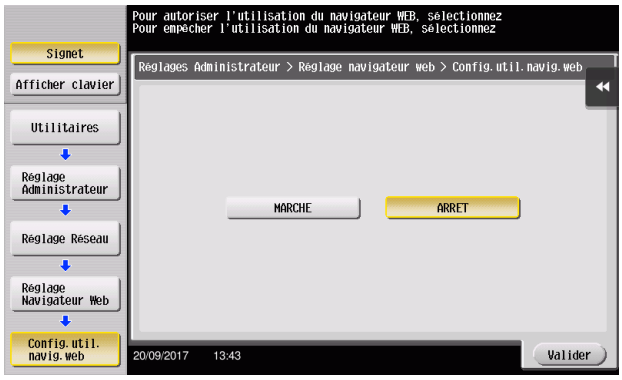


3 Lorsque l'écran affiché ci-dessous apparaît, tapez sur [Code de fonction/licence].

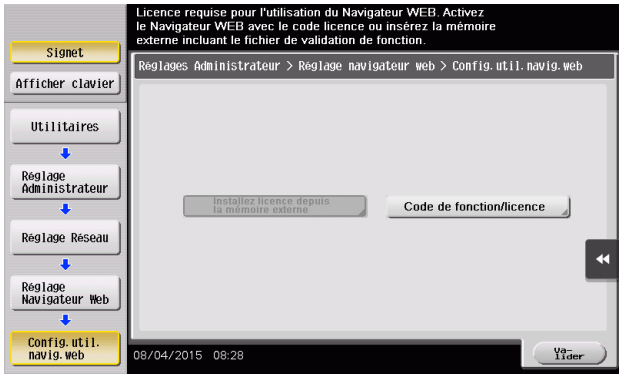


4 Saisissez le code de licence que vous avez noté.

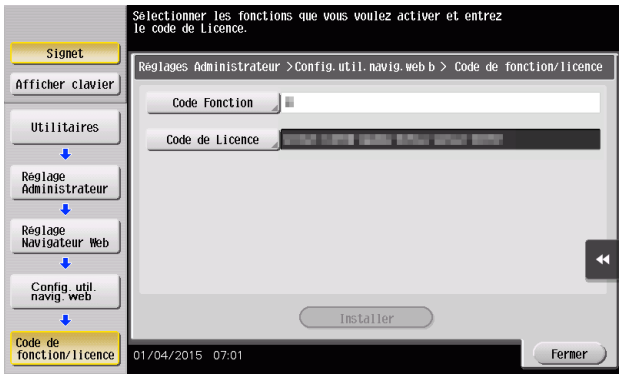

5 Sélectionnez [Oui], puis tapez [Valider].

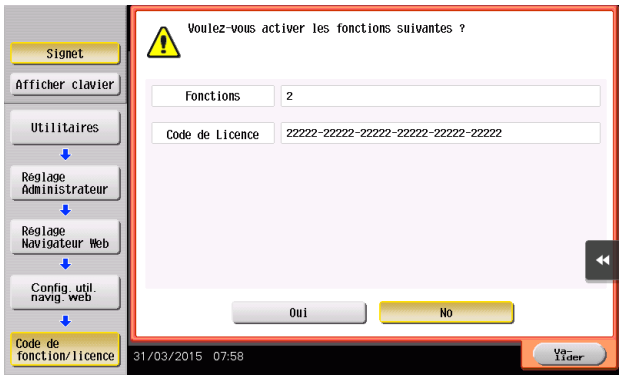


La machine redémarre automatiquement.

### *Utilisation d'une clé USB*

1 Tapez [Utilitaires] et sélectionnez [Réglage Administrateur] - [Réglage Réseau] - [Suivt] (deux fois) - [Réglage Navigateur Web] - [Config.util.navig.web].

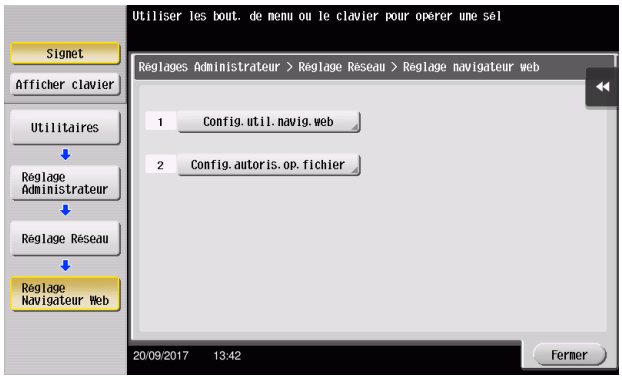


2 Sélectionnez [MARCHE], puis tapez sur [Valider].

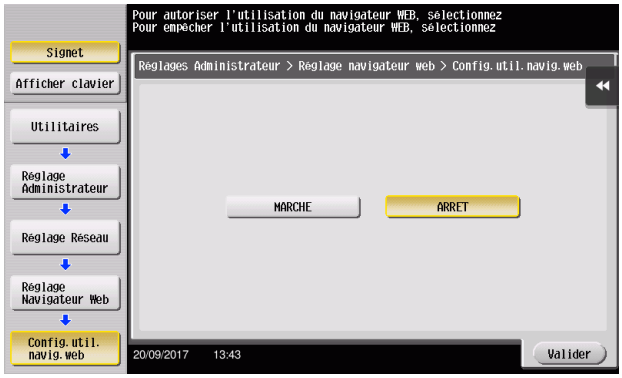

3 Patientez quelques instants jusqu'à ce que l'écran illustré ci-dessous apparaisse.

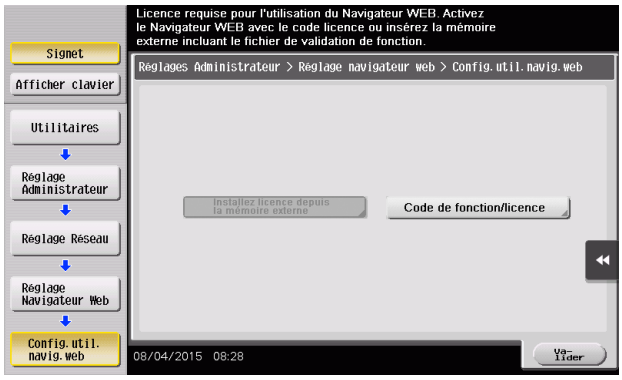


4 Branchez la clé USB contenant le code de licence.

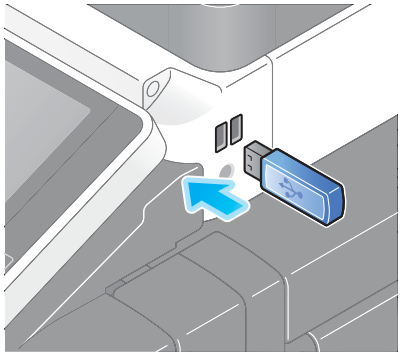

5 Sélectionnez [Installez licence depuis la mémoire externe].

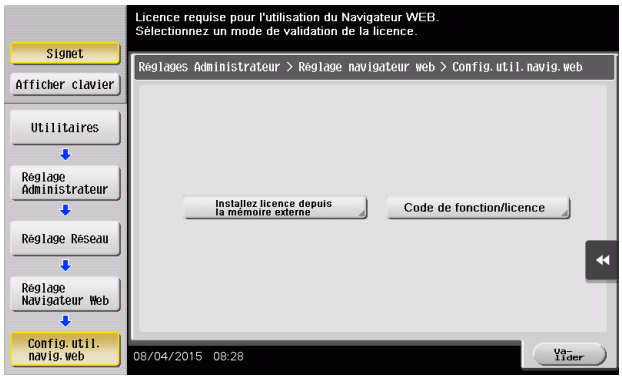

6 Sélectionnez [Oui], puis tapez [Valider].

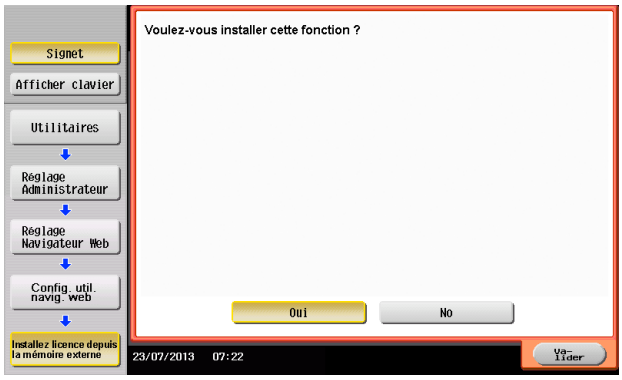


La machine redémarre automatiquement.

## Démarrage du navigateur Web

1 Tapez sur [Navigateur Web].

Le navigateur Web démarre.

### Conseils

- La page d'accueil spécifiée au préalable apparaît.

## Affichage des pages Web

1 Tapez sur la zone d'affichage de l'URL.

2 Entrez l'adresse URL d'une page souhaitée, puis tapez sur [Valider].

La page cible apparaît.

### Conseils

- Sélectionnez [Menu] - [Affichage] pour faire un zoom avant et arrière sur une page ou modifier le code caractère.
- Sélectionnez [Menu] - [Onglet] pour ouvrir un nouvel onglet et afficher une page différente.

## Impression de la page affichée ou du fichier lié

***Pour la page affichée***

1 Tapez sur [Imprimer].

2 Spécifie le papier de sortie.

➔ Pour modifier les réglages, tapez la touche souhaitée sur l'**écran tactile**.

| Réglages | Description |
|---|---|
| [Couleur] | Sélectionnez s'il faut imprimer en mode couleur ou noir et blanc. |
| [Recto-R/V] | Sélectionnez s'il faut imprimer une face ou les deux faces des feuilles de papier.<br>Sélectionnez la position de reliure pour spécifier l'impression recto verso. |
| [Finition] | Configure le réglage décalage, perforation ou agrafage pour le papier de sortie. |

3 Appuyez sur la touche **Départ**.

***Pour le fichier lié***

Cette machine permet l'impression de fichiers PDF, XPS, OOXML, PPML ou TIFF.

1 Sélectionnez un lien vers le fichier à imprimer.

2 Tapez sur [Imprimer].

➔ Lorsque vous cliquez sur un lien menant à un fichier PDF, vous pouvez taper sur [Voir] pour vérifier son contenu avant de l'imprimer.

3 Spécifie le papier de sortie.

➔ Pour modifier les réglages, tapez la touche souhaitée sur l'**écran tactile**.

| Réglages | Description |
|---|---|
| [Couleur] | Sélectionnez s'il faut imprimer en mode couleur ou noir et blanc. |
| [Recto-R/V] | Sélectionnez s'il faut imprimer une face ou les deux faces des feuilles de papier.<br>Sélectionnez la position de reliure pour spécifier l'impression recto verso. |
| [Finition] | Configure le réglage décalage, perforation ou agrafage pour le papier de sortie. |

4 Appuyez sur la touche **Départ**.

# 5 Dépannage

# 5 Dépannage

## 5.1 Principaux messages et solutions

### 5.1.1 Lorsqu'un message indiquant de remplacer les consommables ou de procéder au nettoyage apparaît

Un message s'affiche pour indiquer le temps après expiration duquel les consommables utilisés dans cette machine doivent être remplacés. De même, un message s'affiche quand la **vitre rainurée de numérisation** est sale.

Remplacez les consommables mentionnés dans le message affiché ou nettoyez la **vitre rainurée de numérisation**.

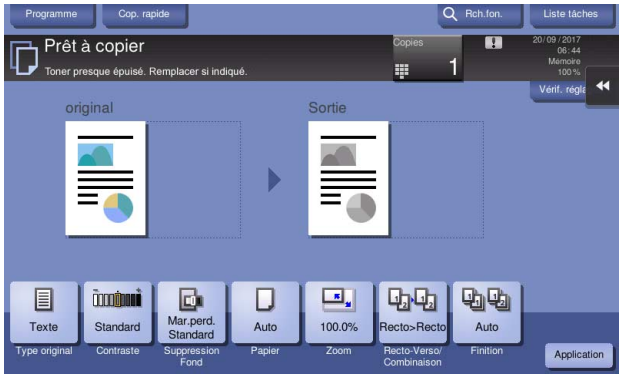


Un message recommandant le remplacement de certaines pièces indique que certains consommables seront bientôt épuisés. Bien que vous puissiez continuer à imprimer pendant un certain temps après l'affichage du message, il est conseillé de préparer rapidement le remplacement des consommables.

- Pour une **cartouche de toner** : [Toner presque épuisé. Remplacez si indiqué.] apparaît, suivi de [Remplacer cartouche toner]. Remplacez la cartouche de toner en vous basant sur le contrat de maintenance.
- Pour la **cartouche d'agrafes/cartouche d'agrafes de piqûre à cheval** : quand le message [Remplacer la cartouche d'agrafes.] ou [Remplacer la cartouche d'agrafes à cheval 1 ou 2.] s'affiche, remplacez les agrafes.
- Pour l'**unité image** : lorsque le message [L'unité image doit être remplacée.] apparaît, remplacez-la en fonction du contrat d'entretien.
- Pour **réservoir de toner usagé** : quand le message [Le réservoir de toner usagé doit être remplacé.] apparaît, remplacez-la en fonction du contrat de maintenance.

Contactez votre technicien S.A.V si le message continue de s'afficher même après que le remplacement ou le nettoyage a été effectué.

## 5.1.2 Quand un message de bourrage papier persiste

Il peut y avoir un bourrage papier dans des sections autres que celles indiquées sur l'**écran tactile**. Vérifiez une nouvelle fois les sections non visibles sur l'**écran tactile**.

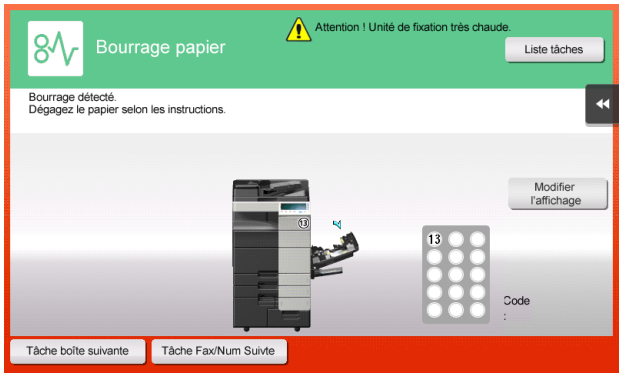


Vérifiez les éléments suivants :

- Recherchez des morceaux de papier restés coincés à l'arrière de la section indiquée sur l'**écran tactile**. Si vous éprouvez des difficultés pour dégager le papier, n'insistez pas mais contactez votre technicien S.A.V.
- Une fois encore, ouvrez et fermez la porte au niveau de la section repérée par le numéro d'emplacement sur l'**écran tactile**. Il se peut que cette action fasse disparaître le message.

Contactez votre technicien S.A.V si le message de bourrage papier persiste même après avoir contrôlé.

## 5.1.3 Quand un message d'erreur s'affiche

Quand une erreur est détectée, le message suivant apparaît. Procédez comme approprié en fonction du message affiché à l'écran. Si vous n'arrivez pas à résoudre le problème, notez le [Code d'erreur] et contactez votre technicien S.A.V après avoir débranché la prise d'alimentation de la prise murale.

Dans ces circonstances normales, le numéro de téléphone et le numéro de fax de votre technicien S.A.V apparaissent au centre de l'écran.

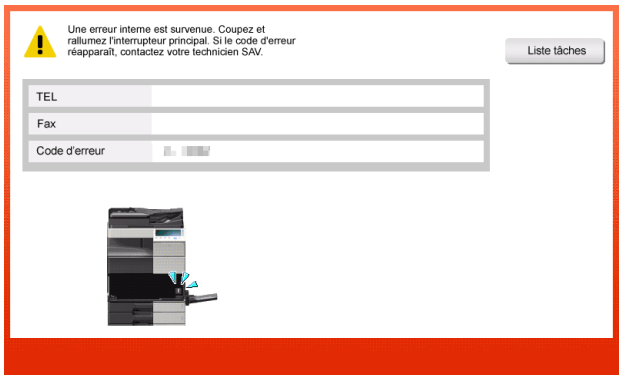


***REMARQUE***

*Si une pièce défectueuse peut être isolée afin que vous puissiez continuer les opérations après détection d'un problème, [Continuer] ou [Récup. les données] s'affiche. Pour continuer les opérations, sélectionnez une touche quelconque. Le problème n'a toutefois pas été résolu et vous devez donc contacter votre délégué des services techniques immédiatement.*

## 5.1.4 Lorsque [Stabilisation de l'image.] apparaît

La machine exécute automatiquement une fonction destinée à régler la qualité d'impression pour préserver un certain niveau de qualité de reproduction couleur. Cet "ajustement de la qualité d'impression" est appelé "stabilisation de l'image".

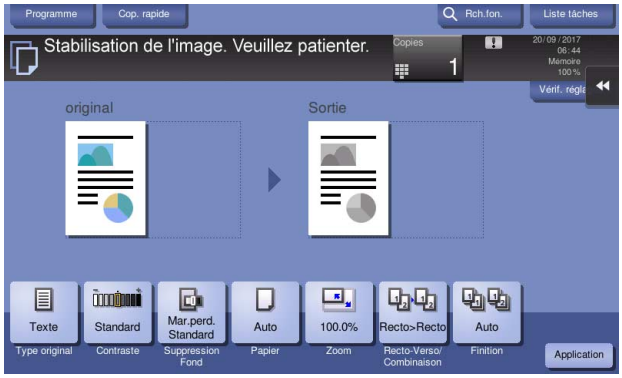


La stabilisation d'image est effectuée pendant qu'un grand nombre de copies est produit ou si la température ou l'humidité à l'intérieur de la machine a changé.

Une fois la stabilisation d'image terminée, l'impression reprend automatiquement. Patientez un instant.

Si jamais la stabilisation d'image ne s'achève pas après un bref moment, contactez votre technicien S.A.V.

***REMARQUE***

*Vous ne pouvez pas interrompre ni interdire la stabilisation d'image.*

**Pour info**

*Pour procéder à la stabilisation volontaire de l'image, consultez le CD/DVD des Guides de l'utilisateur.*

## 5.2 Lorsque la qualité d'impression s'est dégradée

### 5.2.1 Nettoyage de la vitre de la tête d'impression

La qualité d'impression se dégrade si la **vitre de la tête d'impression** est sale. Dans ce cas, nettoyez la **vitre de la tête d'impression** en suivant la procédure suivante.

1 Sortez le **magasin 2**.

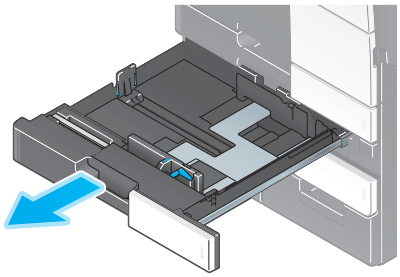

2 Sortez le **nettoyeur de tête d'impression** du **magasin 2**.

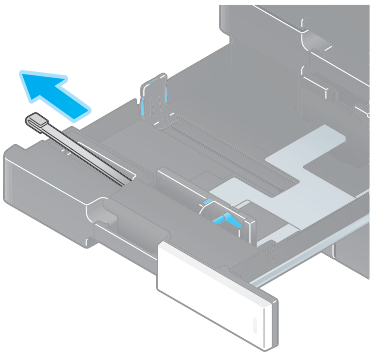

3 Ouvrez la **porte avant inférieure** de la machine.

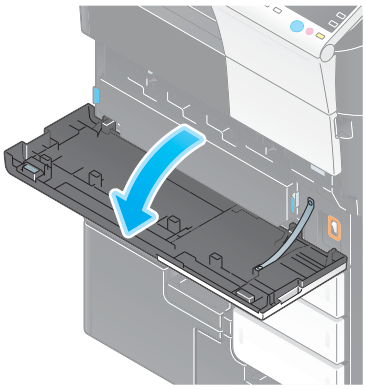

4 Libérez le **levier de verrouillage du réservoir toner usagé**, puis sortez le **réservoir de toner usagé**.

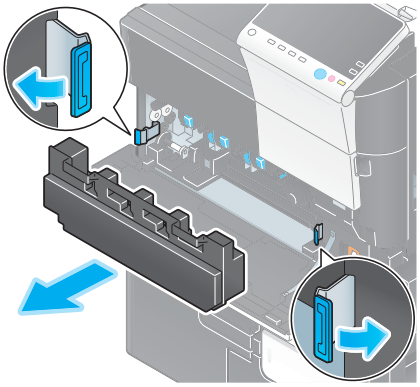

5 Insérez lentement le **nettoyeur de tête d'impression** sur toute la longueur jusqu'à l'extrémité arrière de la **vitre de la tête d'impression** et retirez-le lentement.

➔ Répétez cette opération environ trois fois pour toutes les sections de la **vitre de la tête d'impression**.

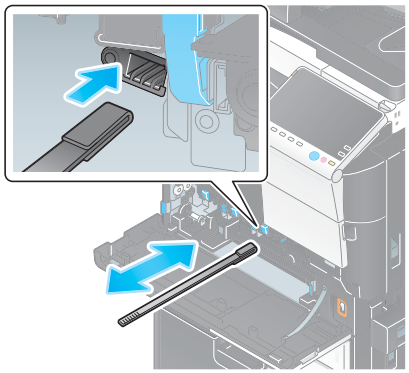

6 Installez le **réservoir de toner usagé**.

7 Refermez la **porte avant inférieure** de la machine.

8 Remettez le **nettoyeur de tête d'impression** dans le **magasin 2**.

9 Fermez le **magasin 2**.

## 5.3 Quand la machine ne peut pas être mise sous tension

Cette machine possède deux sources d'alimentation. Vérifiez l'état de l'**interrupteur principal** et de la touche **Alimentation**.

- Assurez-vous que la prise d'alimentation de cette machine est bien connectée à la prise murale. Vérifiez aussi que le coupe-circuit ne s'est pas déclenché.
- Vérifiez que l'**interrupteur principal** et la touche **Alimentation** sont bien en position MARCHE.

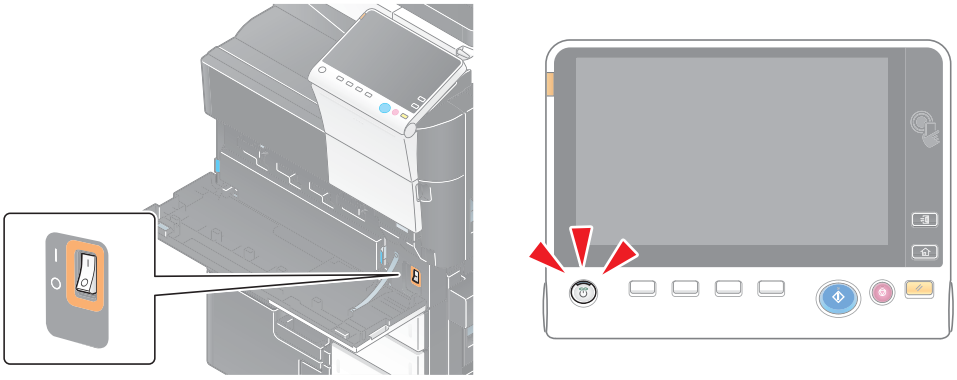

Si jamais la machine ne peut pas être mise sous tension, même après les contrôles, veuillez contacter votre technicien S.A.V.

## 5.4 Lorsque l'écran tactile n'est pas visible

Si un certain laps de temps s'est écoulé sans opérations sur cette machine, il se peut que l'**écran tactile** s'éteigne.

Vérifiez les éléments suivants :

- Tapez sur [Accessibilité] et sélectionnez [Ajustement Luminosité Panneau] et sélectionnez [Basse] ou [Élevée] pour ajuster le contraste de l'**écran tactile**.

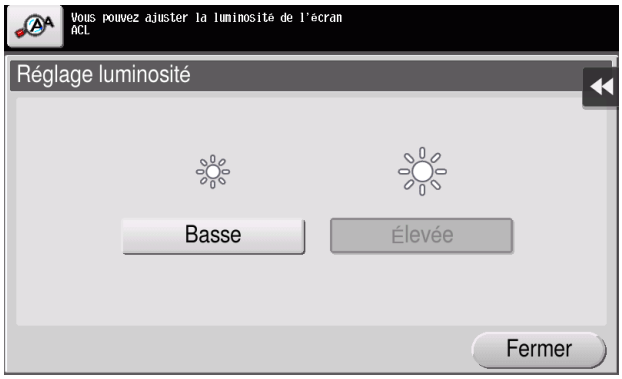


- Touchez l'**écran tactile**. En mode d'économie d'énergie (Basse consommation/Veille), cette machine quitte le mode d'économie d'énergie en cas d'effleurement de l'**écran tactile** ou de pression sur une touche du **panneau de contrôle** et l'**écran tactile** réapparaît normalement.
- Sur le **panneau de contrôle**, appuyez sur la touche **Alimentation**. Si le réglage du programmateur hebdomadaire a mis la machine en mode ErP Coupure Alim. Auto, appuyez sur la touche **Alimentation** pour afficher l'**écran tactile**. Pour l'utiliser en dehors des heures prédéfinies, suivez les instructions à l'écran.

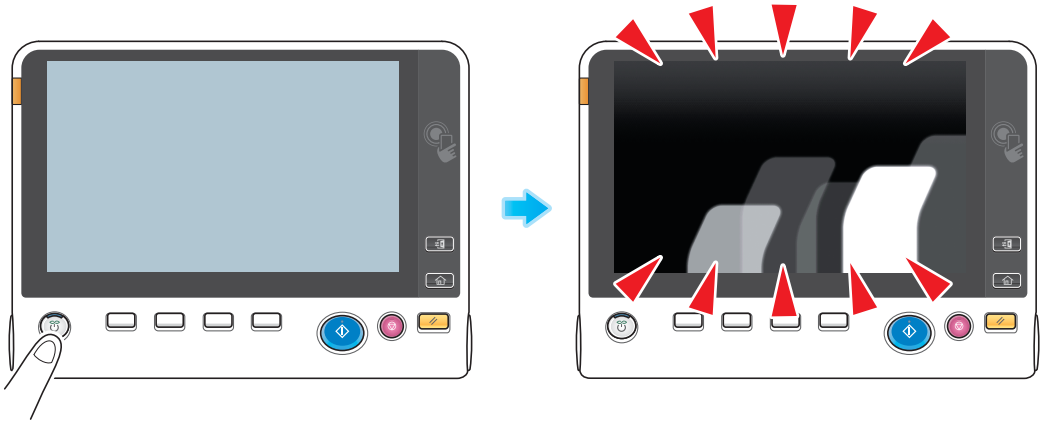

- Vérifiez que l'**interrupteur principal** et la touche **Alimentation** sont bien en position MARCHE.

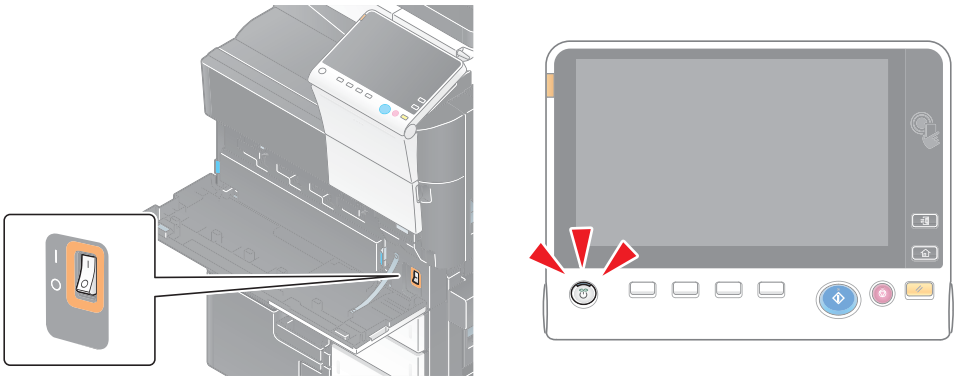

Si jamais l'**écran tactile** ne réapparaît pas même après les contrôles, veuillez contacter votre technicien S.A.V.

# 5.5 Lorsqu'un message indiquant de remplacer les consommables ou de procéder au nettoyage apparaît

## Quand les agrafes sont épuisées dans l'unité de finition

Quand les agrafes de l'**unité de finition** sont épuisées, un message apparaît pour vous inviter à les réapprovisionner.

Agissez tout en vous référant à l'étiquette figurant à l'intérieur de la machine.

**Pour info**

*Pour des détails sur le remplacement d'une cartouche d'agrafes lorsque [Remplacer la cartouche d'agrafes.] s'affiche, consultez la page 5-18.*

*Pour des détails sur les modalités de remplacement d'une cartouche d'agrafes de piqûre à cheval lorsque [Remplacer la cartouche d'agrafes à cheval 1 ou 2.] s'affiche, consultez la page 5-20.*

## Quand le bac à déchets de perforation est plein

Quand le bac à déchets de perforation est plein, un message apparaît pour vous inviter à jeter les déchets de perforation (lors du remplacement par l'utilisateur).

Agissez tout en vous référant à l'étiquette figurant à l'intérieur de la machine.

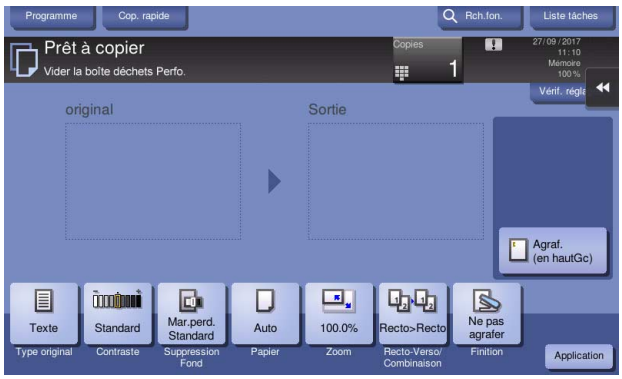


## Quand le toner vient à manquer dans la cartouche toner

Lorsqu'il est presque temps de remplacer une **cartouche de toner**, un message d'avertissement anticipé apparaît. Préparez une **cartouche de toner** de remplacement selon le contrat d'entretien.

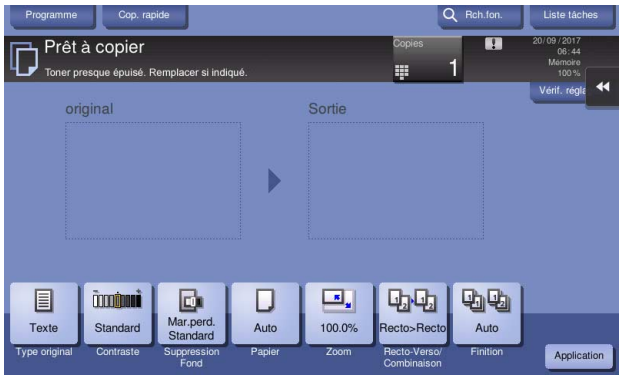

## Lorsqu'il est temps de remplacer une cartouche de toner

Lorsqu'il est temps de remplacer une **cartouche de toner**, un message d'invite de remplacement apparaît. Remplacez-la en fonction du contrat d'entretien. Tapez sur [Lancer Assistant] pour afficher la procédure de remplacement à l'écran et vérifiez-la.

### Conseils

- Ne remplacez pas une **cartouche de toner** d'une couleur qui n'est pas affichée.
- Lorsqu'il est temps de remplacer une **cartouche de toner** d'une couleur autre que le noir, il est possible de forcer la poursuite de l'impression avec le noir. Tapez sur [Continuer], puis sélectionnez un travail d'impression souhaité.

## Lorsqu'il est temps de remplacer une unité image

Lorsqu'il est temps de remplacer une **unité image**, un message d'invite de remplacement apparaît. Remplacez-la en fonction du contrat d'entretien. Tapez sur [Lancer Assistant] pour afficher la procédure de remplacement à l'écran et vérifiez-la.

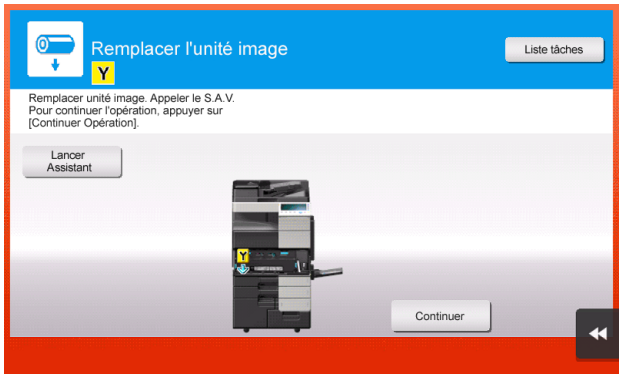


***REMARQUE***

*Une **Unité image** ne doit pas être remplacée avant que le message correspondant ne s'affiche.*

### Conseils

- Avec les paramètres d'usine, ce message n'apparaît que dans certaines régions.
- Les réglages par le technicien S.A.V. sont requis pour afficher un message à propos de l'**unité image**. Pour plus de détails, contactez le S.A.V.
- Lorsqu'il est temps de remplacer une **unité image** d'une couleur autre que le noir, il est possible de forcer la poursuite de l'impression avec le noir. Tapez sur [Continuer], puis sélectionnez un travail d'impression souhaité.

## Quand le réservoir de toner usagé est pleine

Quand le **réservoir de toner usagé** est pleine, un message apparaît pour vous inviter à la remplacer (lors du remplacement par l'utilisateur). Tapez sur [Lancer Assistant], puis suivez les instructions à l'écran pour entreprendre une action.

## 5.5.1 Remplacement d'une cartouche toner

L'exemple suivant montre comment remplacer une **cartouche de toner noir**.

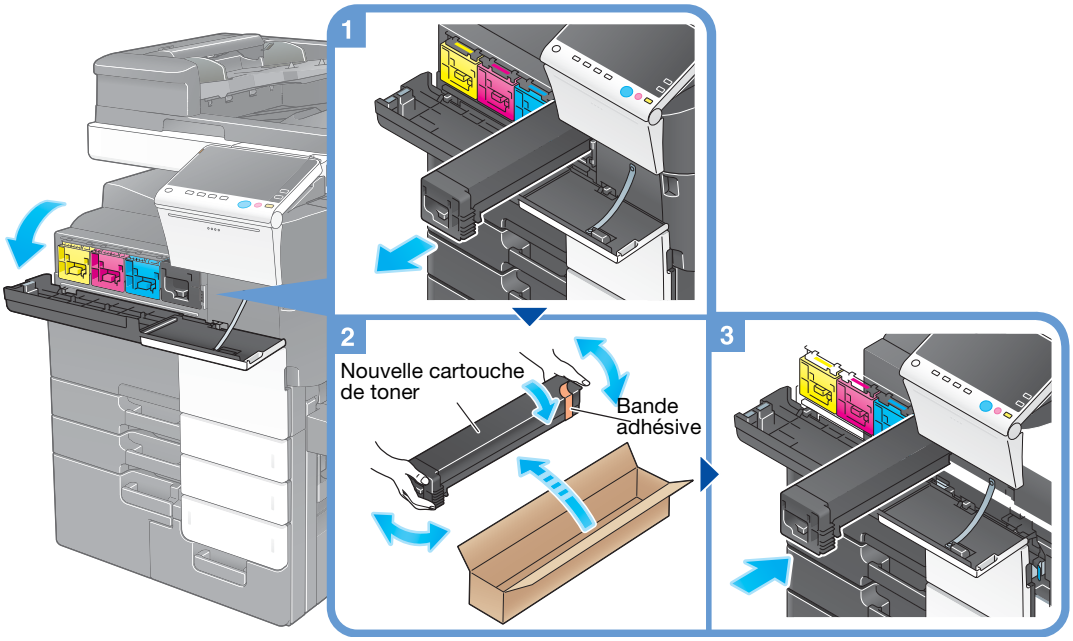


### Conseils

- Secouez bien une **cartouche toner** neuve environ 5 à 10 fois avant de l'installer.
- Si une cartouche de toner autre que noir est vide, il est possible de forcer la poursuite de l'impression en n'utilisant que le noir. Tapez sur [Continuer], puis sélectionnez un travail d'impression souhaité.
- Ne pas tenter d'ouvrir ou de démonter une **cartouche toner** (conteneur de toner).
- Ne pas essayer de faire sortir ou d'éliminer le toner restant dans une **cartouche toner** (conteneur de toner).

***REMARQUE***

*Installez une **cartouche toner** pour chaque couleur d'étiquette. Si vous tentez d'installer en forçant une cartouche de toner en position incorrecte, cela risque d'entraîner une panne.*

### ⚠AVERTISSEMENT

- Ne jetez pas le toner ou un contenant de toner (par exemple, cartouche de toner, unité de développement et réservoir de toner usagé) dans une flamme nue. Le toner chaud risque de se diffuser et de provoquer des brûlures ou d'autres dommages.

### ⚠ATTENTION

- Ne laissez pas les pièces associées au toner (par exemple, cartouche de toner, unité de développement et réservoir de toner usagé) à portée immédiate des enfants. Le léchage de ces pièces ou l'ingestion de toner est nocif pour la santé.
- Ne stockez pas les pièces associées au toner (par exemple, cartouche de toner, unité de développement et réservoir de toner usagé) à proximité d'appareils sensibles au magnétisme tels que des équipements de précision et des périphériques de stockage de données, car ils risquent de présenter un dysfonctionnement. Ces appareils pourraient ne plus fonctionner correctement.
- N'ouvrez pas les pièces associées au toner (par exemple, cartouche de toner, unité de développement et réservoir de toner usagé) en forçant. Si du toner tombe du flacon de toner, éviter impérativement de l'inhaler ou même tout contact avec la peau.
- Si du toner tombe sur votre peau ou vos vêtements, les rincer soigneusement avec de l'eau et du savon.
- En cas d'inhalation de toner, déplacez-vous vers un endroit bien ventilé et faites plusieurs gargarismes successifs avec beaucoup d'eau. Si des symptômes tels que la toux se manifestent, veuillez consulter un médecin.
- Si du toner entre en contact avec les yeux, les rincer immédiatement à grande eau pendant plus de 15 minutes. Veuillez consulter un médecin si l'irritation persiste.
- En cas d'ingestion de toner, se rincer la bouche et boire quelques verres d'eau. Veuillez consulter un médecin si nécessaire.

## 5.5.2 Remplacement d'un réservoir de toner usagé

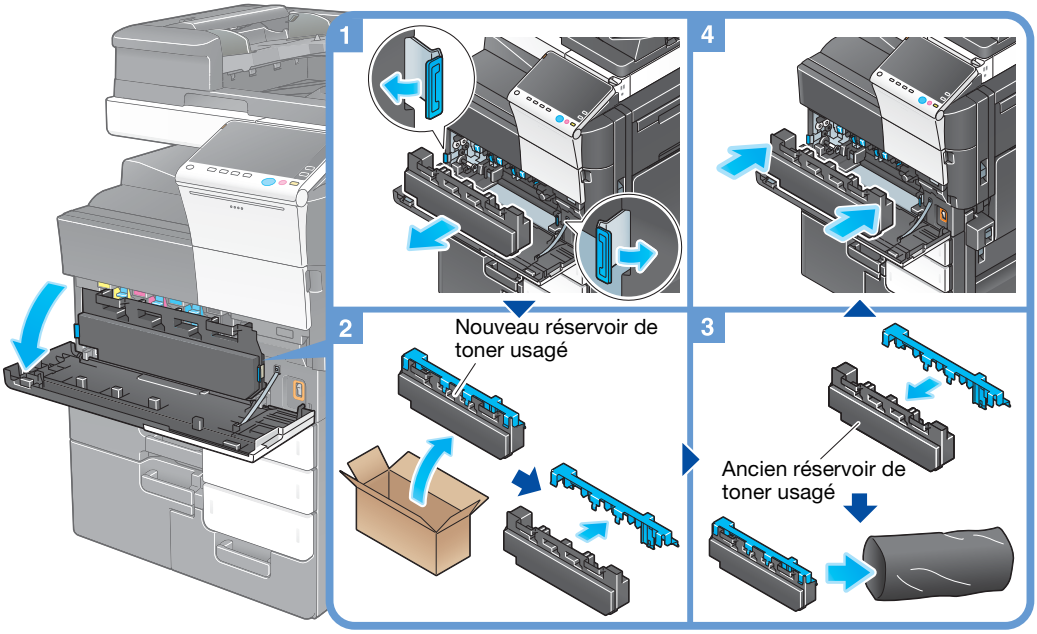


### Conseils

- Après avoir retiré le **réservoir de toner usagé**, installez rapidement le capuchon. Si le **réservoir de toner usagé** est incliné, le toner usagé peut se répandre.
- Votre technicien SAV collectera votre ancien **réservoir de toner usagé**. Bouchez-la, placez-la dans un sac en plastique et rangez-la séparément dans une boîte.

### ⚠AVERTISSEMENT

- Ne jetez pas le toner ou un contenant de toner (par exemple, cartouche de toner, unité de développement et réservoir de toner usagé) dans une flamme nue. Le toner chaud risque de se diffuser et de provoquer des brûlures ou d'autres dommages.

### ⚠ATTENTION

- Ne laissez pas les pièces associées au toner (par exemple, cartouche de toner, unité de développement et réservoir de toner usagé) à portée immédiate des enfants. Le léchage de ces pièces ou l'ingestion de toner est nocif pour la santé.
- Ne stockez pas les pièces associées au toner (par exemple, cartouche de toner, unité de développement et réservoir de toner usagé) à proximité d'appareils sensibles au magnétisme tels que des équipements de précision et des périphériques de stockage de données, car ils risquent de présenter un dysfonctionnement. Ces appareils pourraient ne plus fonctionner correctement.
- N'ouvrez pas les pièces associées au toner (par exemple, cartouche de toner, unité de développement et réservoir de toner usagé) en forçant. Si du toner tombe du flacon de toner, éviter impérativement de l'inhaler ou même tout contact avec la peau.
- Si du toner tombe sur votre peau ou vos vêtements, les rincer soigneusement avec de l'eau et du savon.
- En cas d'inhalation de toner, déplacez-vous vers un endroit bien ventilé et faites plusieurs gargarismes successifs avec beaucoup d'eau. Si des symptômes tels que la toux se manifestent, veuillez consulter un médecin.
- Si du toner entre en contact avec les yeux, les rincer immédiatement à grande eau pendant plus de 15 minutes. Veuillez consulter un médecin si l'irritation persiste.
- En cas d'ingestion de toner, se rincer la bouche et boire quelques verres d'eau. Veuillez consulter un médecin si nécessaire.

## 5.5.3 Remplacement d'une unité image

Jaune, Magenta, Cyan

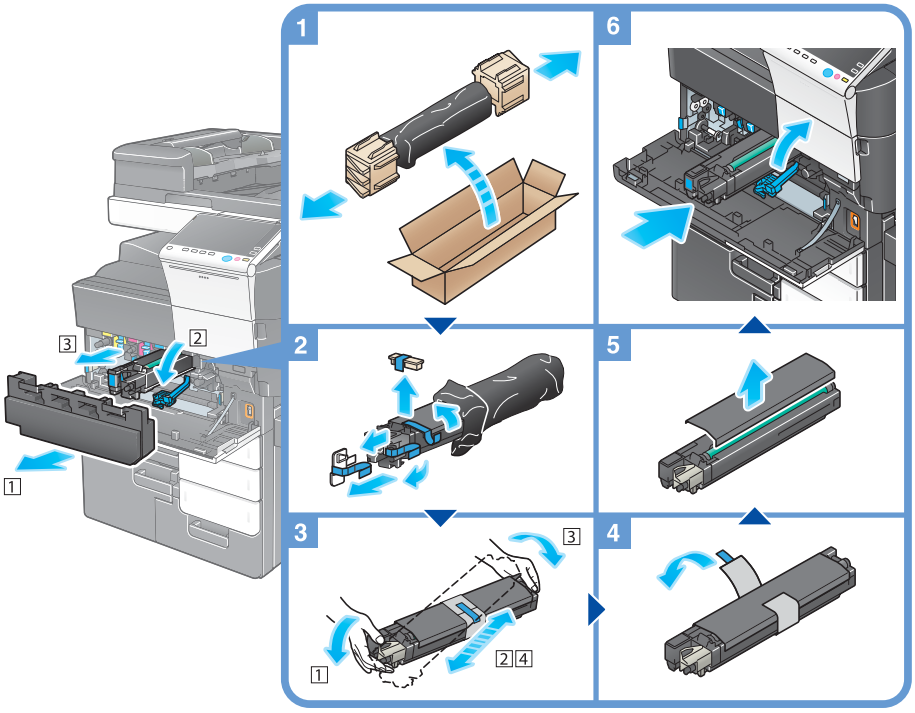


### Conseils

- Votre technicien S.A.V récupèrera votre **unité image** usagée. Placez-la dans un sac en plastique noir et rangez-la toute seule dans une boîte.
- L'exposition à la lumière risque d'endommager une **unité image**. Sortez-la de son sac en plastique noir juste avant son installation.
- Si le moment est venu de remplacer une **unité image** autre que pour le noir, il est possible de forcer la poursuite de l'impression en utilisant le noir. Tapez sur [Continuer], puis sélectionnez un travail d'impression souhaité.
- Après avoir remplacé une **unité image**, veillez à nettoyer la **vitre de la tête d'impression** pour chaque couleur. Pour plus de détails sur le nettoyage de la **vitre de la tête d'impression**, voir page 5-6.

### ⚠AVERTISSEMENT

- Ne jetez pas le toner ou un contenant de toner (par exemple, cartouche de toner, unité de développement et réservoir de toner usagé) dans une flamme nue. Le toner chaud risque de se diffuser et de provoquer des brûlures ou d'autres dommages.

**⚠ATTENTION**

- Ne laissez pas les pièces associées au toner (par exemple, cartouche de toner, unité de développement et réservoir de toner usagé) à portée immédiate des enfants. Le léchage de ces pièces ou l'ingestion de toner est nocif pour la santé.
- Ne stockez pas les pièces associées au toner (par exemple, cartouche de toner, unité de développement et réservoir de toner usagé) à proximité d'appareils sensibles au magnétisme tels que des équipements de précision et des périphériques de stockage de données, car ils risquent de présenter un dysfonctionnement. Ces appareils pourraient ne plus fonctionner correctement.
- N'ouvrez pas les pièces associées au toner (par exemple, cartouche de toner, unité de développement et réservoir de toner usagé) en forçant. Si du toner tombe du flacon de toner, éviter impérativement de l'inhaler ou même tout contact avec la peau.
- Si du toner tombe sur votre peau ou vos vêtements, les rincer soigneusement avec de l'eau et du savon.
- En cas d'inhalation de toner, déplacez-vous vers un endroit bien ventilé et faites plusieurs gargarismes successifs avec beaucoup d'eau. Si des symptômes tels que la toux se manifestent, veuillez consulter un médecin.
- Si du toner entre en contact avec les yeux, les rincer immédiatement à grande eau pendant plus de 15 minutes. Veuillez consulter un médecin si l'irritation persiste.
- En cas d'ingestion de toner, se rincer la bouche et boire quelques verres d'eau. Veuillez consulter un médecin si nécessaire.

## 5.5.4 Remplacement d'une cartouche d'agrafes

### Unité de finition FS-537/unité de finition FS-537 SD

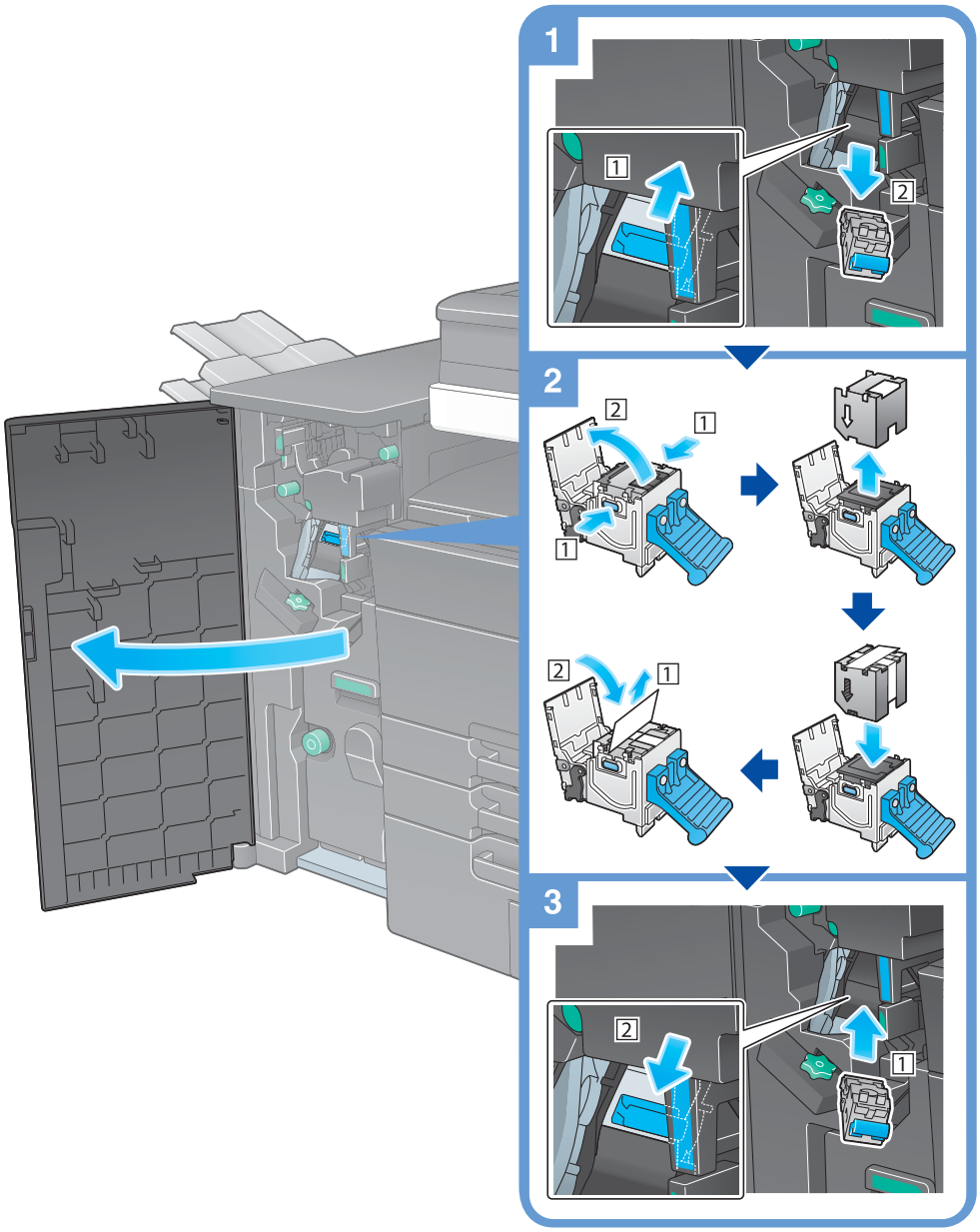


**Conseils**

- La figure montre l'**unité de finition FS-537 SD** équipée du **kit de perforation PK-523**, de l'**unité de pliage en Z ZU-609** et de l'**unité relais RU-515**.
- Ne pas enlever les agrafes qui restent dans la machine. Sinon, bien que la fonction d'agrafage soit active, aucune feuille ne sera agrafée.

***REMARQUE***

*Veillez bien à remplacer la **cartouche d'agrafes** après apparition du message correspondant. Si une **cartouche d'agrafes** est retirée avant l'affichage du message correspondant, une panne risque de se produire.*

## Unité de finition FS-536/unité de finition FS-536 SD

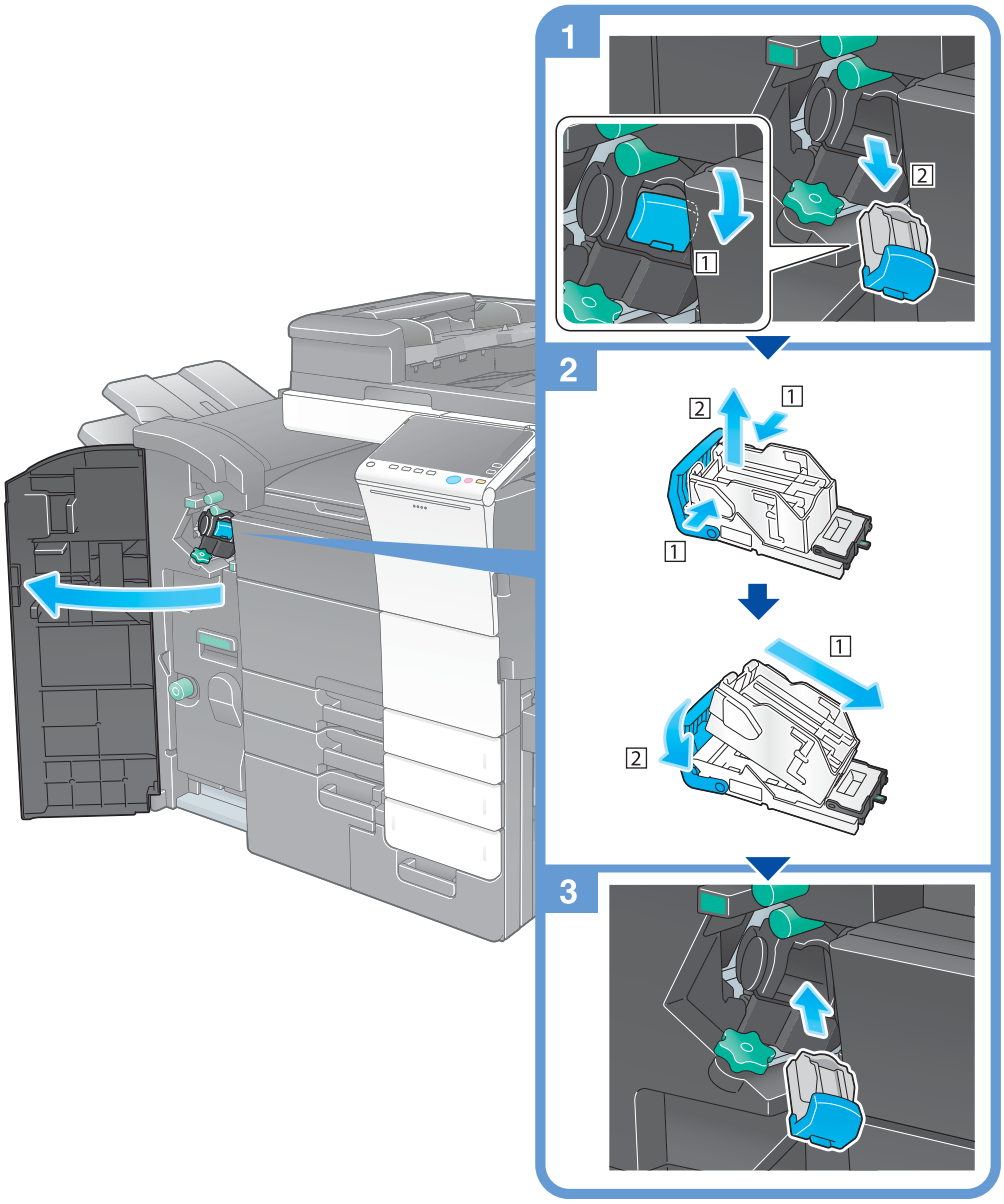


### Conseils

- La figure montre l'**unité de finition FS-536 SD** équipée du **kit de perforation PK-520** et de l'**unité relais RU-515**.
- Ne pas enlever les agrafes qui restent dans la machine. Sinon, bien que la fonction d'agrafage soit active, aucune feuille ne sera agrafée.

***REMARQUE***

*Veillez bien à remplacer la **cartouche d'agrafes** après apparition du message correspondant. Si une **cartouche d'agrafes** est retirée avant l'affichage du message correspondant, une panne risque de se produire.*

## 5.5.5 Remplacer une cartouche d'agrafes de piqûre à cheval

### Unité de finition FS-537 SD

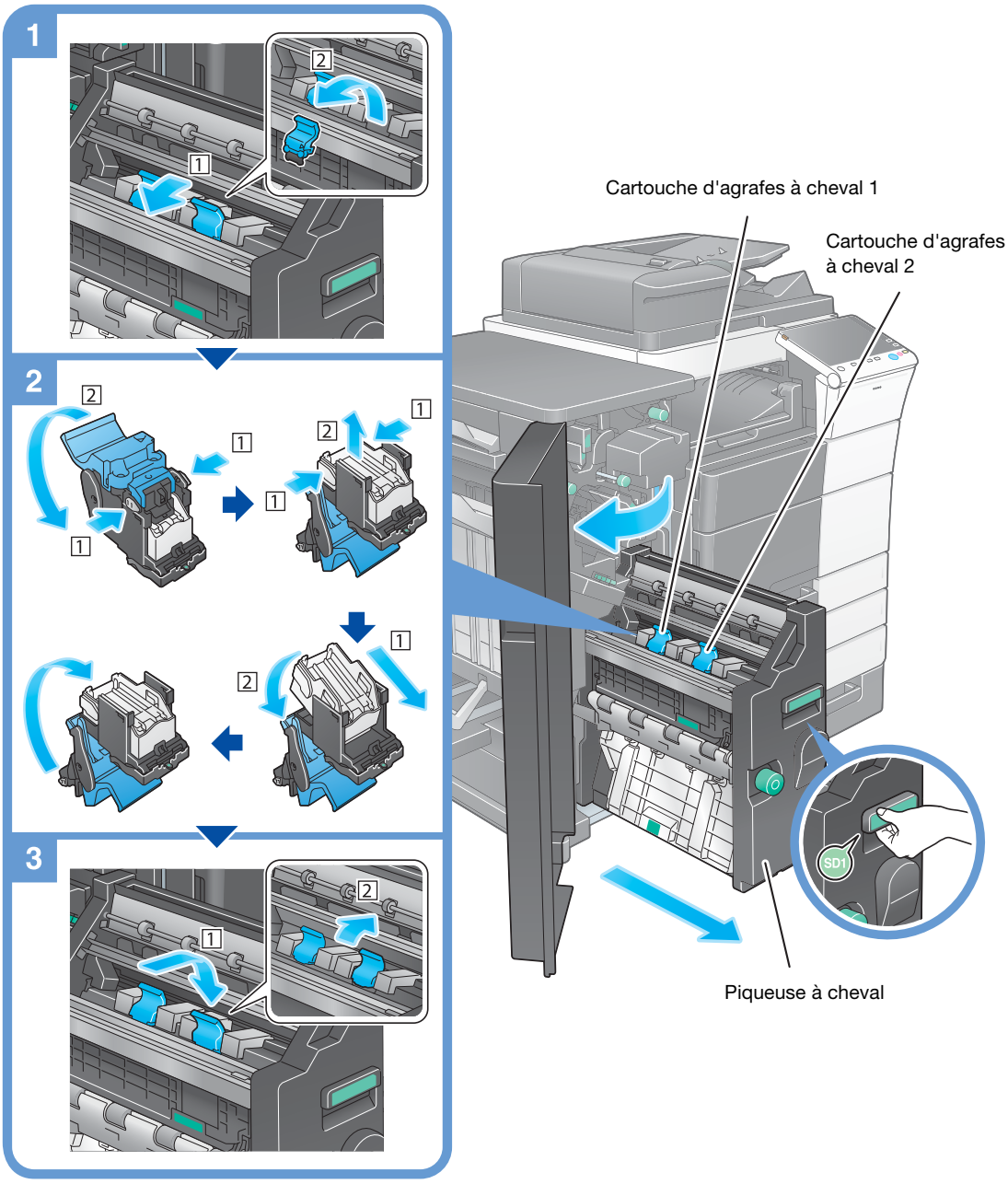


**Conseils**

- La figure montre l'**unité de finition FS-537 SD** équipée du **kit de perforation PK-523**, de l'**unité de pliage en Z ZU-609** et de l'**unité relais RU-515**.
- Ne pas enlever les agrafes qui restent dans la machine. Sinon, bien que la fonction d'agrafage soit active, aucune feuille ne sera agrafée.

***REMARQUE***

*Pour déplacer la **piqueuse à cheval**, attrapez-la uniquement par la poignée. Sinon, vous risquez de vous coincer la main ou les doigts dans la machine.*

*Veillez bien à remplacer la **cartouche d'agrafes de piqûre à cheval** après apparition du message correspondant. Si une **cartouche d'agrafes de piqûre à cheval** est retirée avant l'affichage du message correspondant, une panne risque de se produire.*

## Unité de finition FS-536 SD

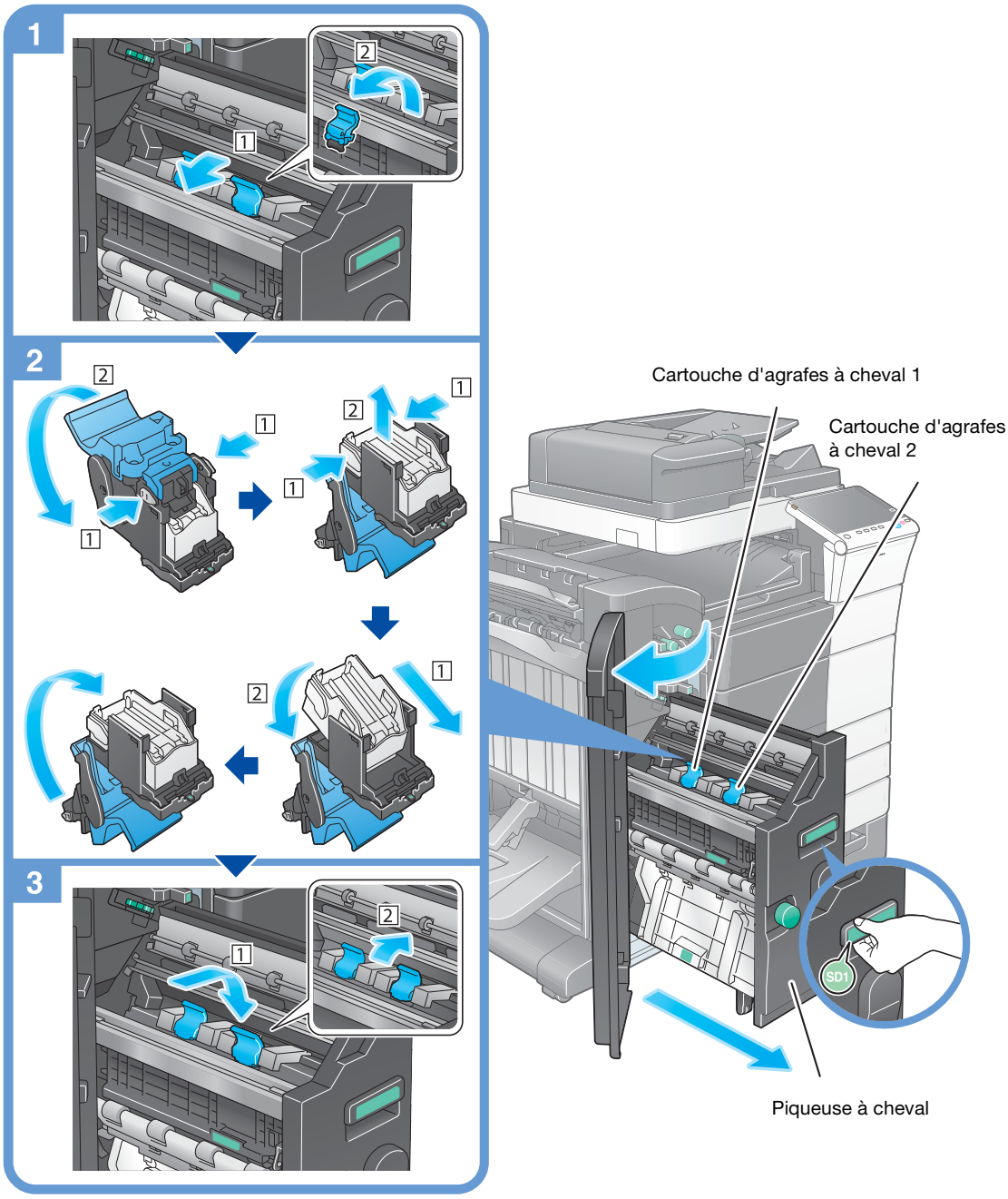


### Conseils

- La figure montre l'**unité de finition FS-536 SD** équipée du **kit de perforation PK-520** et de l'**unité relais RU-515**.
- Ne pas enlever les agrafes qui restent dans la machine. Sinon, bien que la fonction d'agrafage soit active, aucune feuille ne sera agrafée.

***REMARQUE***

*Pour déplacer la **piqueuse à cheval**, attrapez-la uniquement par la poignée. Sinon, vous risquez de vous coincer la main ou les doigts dans la machine.*

*Veillez bien à remplacer la **cartouche d'agrafes de piqûre à cheval** après apparition du message correspondant. Si une **cartouche d'agrafes de piqûre à cheval** est retirée avant l'affichage du message correspondant, une panne risque de se produire.*

# 6 Index

# 6 Index


## A
Alimentation auxiliaire OFF 2-20
Authentification d'utilisateur 3-48

## C
Carnet d'adresses 3-49
Certificat-clé 4-4
Chargement du papier 2-34, 2-35, 2-36, 2-38
Clavier 2-30
Code-requête 4-6

## E
Enregistrement des données numérisées 3-64
Entrée des caractères 2-32
Envoi SMB 3-12, 3-20
ErP Coupure Alim. Auto 2-22

## É
Écran tactile 2-25, 2-27
Émission E-Mail 3-28
Émission Fax 3-36
Émission FAX sur PC 3-42

## F
Fonction Aide 3-68
Fonction Copie 3-46
Fonction d'impression 3-3, 3-6
Fonctions avancées 4-3

## G
Groupe 3-58

## I
Impression depuis une clé USB 3-62
Informations relatives à la sécurité 1-6
Installation du pilote d'imprimante 3-5, 3-9
Installation du pilote Fax 3-45
i-Option 4-4

## L
License Management Server (LMS) 4-6, 4-12

## M
Menu Aide 3-68, 3-72
Menu défilant 2-26
Menu principal 2-25
Méthode de numérotation 3-39
MFP 2-11
Mode Basse consommation 2-22
Mode Économie d'énergie 2-22
Mode Veille 2-22
Multitâche 2-33

## N
Navigateur Web 4-10

## O
Options 2-7, 2-13

## P
Panneau de contrôle 2-23
PCL 3-5
PS 3-5

## R
Recherche 3-60
Réglages Expéditeur 3-37
Réglages Numéro de fax expéditeur 3-37

## S
Sécurité Rapide 3-73

## T
Tâche 2-33