The essentials of imaging

KONICA MINOLTA

bizhub C203/C253/C353

Opérations Copie

Table des matières

1 Introduction

1.1 Fonctions disponibles ... 1-3
Sélectionner la couleur d'impression ... 1-3
Sélectionner manuellement le papier ... 1-3
Adapter les copies au format du papier ... 1-3
Spécifier séparément le taux de zoom horizontal et le taux de zoom vertical ... 1-3
Numériser l'original en plusieurs lots ... 1-3
Reliure au centre et pliage en deux ... 1-4
Trier les copies ... 1-4
Agrafer les copies ... 1-4
Perforer les copies ... 1-4
Copier plusieurs pages originales sur une seule page ... 1-5
Copier un original contenant des feuilles de différents formats ... 1-5
Adapter les copies à la qualité image de l'original ... 1-5
Insérer du papier entre des copies de transparents de rétroprojection ... 1-5
Ajouter une couverture ... 1-5
Insérer un papier différent dans les copies ... 1-6
Insérer des pages d'un autre original dans des copies à des emplacements spécifiés ... 1-6
Impression de copies recto-verso avec la page spécifiée apparaissant en recto ... 1-6
Copier avec inversion des couleurs ... 1-6
Imprimer en miroir ... 1-7
Copier avec un fond de couleur ... 1-7
Améliorer la qualité couleur de la copie ... 1-7
Copier séparément les pages en vis à vis d'un livre ouvert ... 1-7
Copie multi-images ... 1-7
Impression sur plusieurs pages de l'image agrandie ... 1-7
Créer des livrets à partir de copies de brochures ... 1-8
Réaliser des copies pour archivage ... 1-8
Adapter l'image au format du papier ... 1-8
Copier avec une mise en page de type Magazine ... 1-8
Effacer des portions de copies ... 1-9
Imprimer un exemple de copie échantillon ... 1-9
Imprimer la date/l'heure ou le numéro de page sur les copies ... 1-9
Gestion des travaux ... 1-9
Enregistrer les paramètres de copie ... 1-9
Vérifier les paramètres de copie ... 1-9
Agrandir la taille du texte dans les fenêtres de l'écran tactile ... 1-9
Afficher les explications des fonctions et des réglages ... 1-9
Interruption d'une tâche de copie ... 1-9

1.2 Explication des conventions ... 1-10
Recommandations relatives à la sécurité ... 1-10
Séquence d'actions ... 1-10
Conseils ... 1-10
Texte avec format spécial ... 1-11

1.3 Descriptions des originaux et du papier ... 1-11

1.4 Guides de l'utilisateur ... 1-12

1.4.1 Guide imprimé ... 1-12
Guide de l'utilisateur ... 1-12

1.4.2 Guides de l'utilisateur sur CD ... 1-12
Opérations Copie (le présent guide) ... 1-12
Opérations Impression ... 1-12
Opérations Boîte ... 1-12
Opérations Scanner réseau/Fax/Fax réseau ... 1-12
Administrateur Réseau ... 1-12

2 Avant de réaliser des copies

2.1 Nomenclature et fonctions ... 2-3
2.1.1 Options ... 2-3
2.1.2 Vue externe de la machine ... 2-5
2.1.3 Intérieur de la machine ... 2-9
2.1.4 Unité de finition FS-519/Bac de sortie OT-602/Kit de perforation PK-515 ... 2-10
2.1.5 Piqueuse à cheval SD-505/Kit Bac courrier MT-502 ... 2-12
2.1.6 Séparateur de tâches JS-505 ... 2-14
2.1.7 Panneau de contrôle ... 2-16
2.1.8 Écran De base ... 2-18
2.1.9 Icônes affichées à l'écran ... 2-20
2.2 Régler l'inclinaison du panneau de contrôle ... 2-21
2.2.1 Pour régler l'inclinaison du panneau de contrôle ... 2-21
2.3 Mise sous tension (alimentation principale et alimentation secondaire) ... 2-23
2.3.1 Mise en marche de la machine ... 2-23
2.3.2 Numériser pendant le préchauffage ... 2-24
2.3.3 Mise hors tension de la machine ... 2-25
2.3.4 Annulation automatique des réglages (Initialisation auto) ... 2-26
2.3.5 Annulation automatique de l'écran de mode (Réinitialisation auto système) ... 2-26
2.3.6 Économie d'énergie automatique (mode Économie d'énergie) ... 2-27
2.3.7 Économie d'énergie automatique (mode Veille) ... 2-28
2.3.8 Économie d'énergie manuelle ... 2-28
2.3.9 Allumage/extinction automatique de la machine (programmateur hebdomadaire) ... 2-29
2.3.10 Contrôler l'utilisation de la machine pour chaque utilisateur (Authentification Utilisateur) ... 2-31
2.3.11 Contrôler l'utilisation de la machine pour chaque compte (Compte Département) ... 2-35
2.3.12 Contrôle de cette machine avec l'unité d'authentification (type biométrique) ... 2-38
Quand "Authentification 1 pour plusieurs" a été spécifié ... 2-38
Quand "Authentification 1 pour 1" a été spécifié ... 2-39
2.3.13 Contrôler l'utilisation de cette machine avec l'unité d'authentification (type Carte IC) ... 2-40
Quand "Authenticat. carte" a été spécifié ... 2-41
Quand "Authenticat. carte + Mot de passe" a été spécifié ... 2-42
2.4 Charger du papier dans le magasin 1/2/3/4 ... 2-43
2.5 Chargement du papier dans le magasin grande capacité ... 2-45
2.6 Chargement du papier dans le plateau d'introduction ... 2-47

3 Opérations élémentaires de copie

3.1 Opérations générales de copie ... 3-3
3.2 Opérations incompatibles ... 3-6
3.2.1 Opérations dont le réglage spécifié en dernier est prioritaire ... 3-6
3.2.2 Opérations dont le réglage spécifié en premier est prioritaire ... 3-7
3.3 Introduction de l'original ... 3-8
3.3.1 Charger l'original dans le chargeur ADF ... 3-8
3.3.2 Positionnement de l'original sur la vitre d'exposition ... 3-9
3.3.3 Numériser l'original par lots distincts (paramètre "Numérisation Séparée") ... 3-11
3.3.4 Numérisation d'un original multi-pages sur la vitre d'exposition ... 3-15
3.4 Spécifier les paramètres d'original ... 3-19
3.4.1 Spécifier le format de l'original (paramètres Format Orig.) ... 3-19
3.4.2 Copier des originaux de formats différents (réglage "Orig. Mixtes") ... 3-21
3.4.3 Charger des originaux pliés (pliés en Z) ... 3-23
3.4.4 Sélectionner l'orientation de l'original (paramètres Orientation original) ... 3-24
3.4.5 Pour sélectionner un réglage d'orientation de l'original ... 3-25
3.4.6 Sélectionner la position de la marge de reliure (paramètres Position Reliure) ... 3-27
3.4.7 Pour sélectionner un réglage de position de reliure ... 3-28
3.4.8 Réduire les effets de la poussière sur la vitre de numérisation gauche ... 3-30
3.4.9 Changer les paramètres de numérisation pour chaque original ... 3-31

3.5 Sélectionner un réglage couleur ... 3-34
3.5.1 Sélectionner un réglage Couleur ... 3-35
3.6 Sélection d'un réglage Papier ... 3-37
3.6.1 Sélectionner automatiquement le format du papier (réglage papier "Auto") ... 3-38
3.6.2 Sélection manuelle du format papier désiré ... 3-39
3.7 Spécifier une sélection Zoom ... 3-40
3.7.1 Sélectionner automatiquement le taux de zoom (réglage de zoom "Auto") ... 3-40
3.7.2 Spécifier le taux de zoom de l'original (réglage "Tous formats") ... 3-41
3.7.3 Saisir le taux de zoom (réglage Zoom XY) ... 3-41
3.7.4 Réduire légèrement la copie (réglage "Minimal") ... 3-43
3.7.5 Sélectionner un taux de zoom prédéfini (paramètres Agrandir et Réduire) ... 3-44
3.7.6 Taper des taux de zoom X et Y distincts (paramètres Zoom distincts) ... 3-45
3.7.7 Sélection d'un taux zoom enregistré ... 3-47
3.7.8 Enregistrer le taux zoom désiré ... 3-48
3.8 Sélectionner un réglage Original > Copie ... 3-50
3.8.1 Sélectionner des copies recto ... 3-51
3.8.2 Sélectionner des copies recto-verso ... 3-53
3.9 Sélectionner un réglage de copie combiné ... 3-55
3.9.1 Copier plusieurs pages d'un original sur une seule page (réglages Combinaison) ... 3-56
3.10 Sélection de la qualité de l'original ... 3-58
3.10.1 Charger des originaux comportant du texte de petite taille ou des photos (réglages Type original) ... 3-58
3.10.2 Pour sélectionner un réglage de type d'original ... 3-59
3.11 Sélectionner les réglages de densité ... 3-61
3.11.1 Régler la densité d'impression (réglages Densité) ... 3-61
3.11.2 Régler la densité du fond (réglages Suppression fond) ... 3-63
3.11.3 Réglage de la qualité de reproduction du texte ... 3-64
3.11.4 Imprimer avec une finition brillante (réglage "Brillant") ... 3-66
3.12 Sélection des réglages de finition ... 3-67
3.12.1 Répartir les copies par jeux (réglage "Tri") ... 3-69
3.12.2 Répartir les copies par pages (réglage "Groupe") ... 3-70
3.12.3 Sélection du bac de sortie ... 3-71
3.12.4 Agrafer des copies (réglage Agraf.) ... 3-72
3.12.5 Perforer des trous dans les copies (réglage Perfo.) ... 3-75
3.13 Sélectionner un réglage de pliage ... 3-77
3.13.1 Plier les copies en deux (réglage "Pliage en 2") ... 3-77
3.13.2 Relier des copies au centre (réglage "Agraf. Centre + Pliage") ... 3-79
3.14 Sélectionner de ne pas faire pivoter l'image ... 3-81
3.15 Numériser le prochain original à copier pendant l'impression d'une tâche de copie (Réservation tâche suivante) ... 3-82
3.16 Arrêter temporairement la numérisation/l'impression ... 3-83
3.17 Supprimer une tâche en pause ... 3-84

4 Autres opérations de copie

4.1 Vérifier les paramètres de copie (Vérification Tâche) ... 4-3
4.1.1 Pour vérifier les réglages ... 4-3
4.1.2 Pour modifier les réglages ... 4-6
4.2 Imprimer une épreuve pour vérifier les paramètres (Epreuve) ... 4-7
4.3 Interrompre une tâche de copie (mode Interruption) ... 4-9
4.4 Enregistrement de programmes de copie (Programmes) ... 4-10
4.4.1 Supprimer un programme de copie ... 4-13
4.5 Copier avec les réglages de copie programmés (Programmes) ... 4-14
4.6 Afficher la description des fonctions (Aide) ... 4-16
4.6.1 Présentation des écrans Aide ... 4-16
4.6.2 Afficher les principaux écrans d'aide ... 4-19

4.7 Spécifier les réglages du panneau de contrôle (mode Accessibilité) ... 4-21
4.7.1 Afficher l'écran Paramètres Accessibilité ... 4-21
4.7.2 Régler la fonction "Ajustement écran tactile" ... 4-21
4.7.3 Régler les fonctions Délai Interv. Répét. touche ... 4-23
4.7.4 Régler la fonction "Confirmation Initialisat. Auto Système" ... 4-24
4.7.5 Régler la fonction "Confirmation initialisation auto" ... 4-26
4.7.6 Régler la fonction "Confirmation Mode Zoom écran" ... 4-28
4.7.7 Régler la fonction "Durée affichage/messages" ... 4-30
4.7.8 Régler les fonctions "Paramètre Son" ... 4-31

5 Incidents

5.1 Quand un code d'erreur apparaît ... 5-3
5.2 Quand le message "Serrage détecté." apparaît ... 5-5
5.2.1 Emplacement du bourrage papier ... 5-5
5.2.2 Indications relatives aux bourrages papier ... 5-6
5.2.3 Dégager un bourrage papier dans le chargeur ADF (section d'alimentation) ... 5-8
5.2.4 Dégager un bourrage papier dans le chargeur ADF (section de transport) ... 5-10
5.2.5 Dégager un bourrage papier dans le chargeur ADF (section de numérisation) ... 5-13
5.2.6 Dégager un bourrage papier dans le chargeur ADF (section de sortie) ... 5-16
5.2.7 Dégager un bourrage papier dans le chargeur ADF (section de retournement) ... 5-18
5.2.8 Dégager un bourrage papier dans l'unité de fixation ... 5-20
5.2.9 Dégager un bourrage papier dans l'unité principale ... 5-23
5.2.10 Dégager un bourrage papier dans l'unité automatique recto-verso ... 5-25
5.2.11 Dégager un bourrage papier dans le plateau d'introduction ... 5-27
5.2.12 Dégager un bourrage papier dans la section de transport du papier ... 5-29
5.2.13 Dégager un bourrage papier dans le magasin 1 ... 5-31
5.2.14 Dégager un bourrage papier dans le magasin 2 ... 5-33
5.2.15 Dégager un bourrage papier dans le magasin d'alimentation papier (Magasin 3/4) ... 5-35
5.2.16 Dégager un bourrage papier dans le magasin grande capacité ... 5-36
5.2.17 Pour dégager un bourrage de papier rouleau ... 5-38
5.2.18 Dégager un bourrage papier dans l'unité de finition ... 5-42
5.2.19 Dégager un bourrage papier dans le bac courrier ... 5-44
5.2.20 Dégager un bourrage papier dans la piqueuse à cheval ... 5-46
5.2.21 Dégager un bourrage papier dans le séparateur ... 5-47
5.3 Quand le message "Agrafage impossible." apparaît ... 5-49
5.3.1 Retirer des agrafes coincées dans l'unité de finition ... 5-50
5.3.2 Retirer des agrafes coincées dans la piqueuse à cheval ... 5-52
5.4 Quand le message "Recharger en papier." apparaît ... 5-53
5.5 Quand le message "... pour cause de mémoire insuffisante." apparaît ... 5-54
5.6 Quand le message "Remplacer les unités suivantes." apparaît ... 5-55
5.7 Quand le message "Remplacer XXXX." apparaît ... 5-56
5.8 Quand le message "Actuellement configuration à distance. Ne pas couper l'alimentation." apparaît ... 5-57
5.9 Dépannage élémentaire ... 5-58
5.10 Principaux messages et leurs solutions ... 5-61

6 Caractéristiques

6.1 Caractéristiques ... 6-3
6.1.1 Unité principale ... 6-3
6.1.2 Unité recto-verso automatique ... 6-4
6.1.3 Introducteur automatique de documents DF-611 ... 6-5
Combinaisons possibles pour les formats d'originaux mixtes ... 6-5
6.1.4 Magasin d'alimentation papier PC-104 ... 6-5
6.1.5 Magasin d'alimentation papier PC-204 ... 6-6
6.1.6 Magasin d'alimentation papier PC-405 ... 6-6

6.1.7 Module de finition FS-519 ... 6-6
6.1.8 Kit de perforation PK-515 ... 6-7
6.1.9 Piqueuse à cheval SD-505 ... 6-7
6.1.10 Bac de sortie OT-602 ... 6-7
6.1.11 Kit bac courrier MT-502 ... 6-7
6.1.12 Séparateur de tâches JS-505 ... 6-8

7 Papier copie/originaux

7.1 Papier Copie ... 7-3
7.1.1 Formats papier possibles ... 7-3
7.1.2 Types papier et capacités ... 7-4
7.1.3 Papier spécial ... 7-4
7.1.4 Précautions relatives au papier ... 7-5
7.1.5 Stockage du papier ... 7-6
7.1.6 Fonction de Changement Auto Magasin (ATS) ... 7-6
7.1.7 Ordre de sélection des magasins papier ... 7-6
7.2 Sélectionner les réglages papier ... 7-7
7.2.1 Détecter automatiquement le format du papier (réglage "Détection Auto") ... 7-7
7.2.2 Sélectionner un réglage de format papier (réglage Format) ... 7-8
7.2.3 Spécifier un format papier non standard (réglages Format perso) ... 7-10
7.2.4 Archiver un format papier non standard (réglages Format perso) ... 7-12
7.2.5 Sélectionner un réglage pour du papier Grand Format (réglages Grand Format) ... 7-15
7.2.6 Spécifier un réglage pour le papier spécial ... 7-17
7.2.7 Imprimer manuellement des copies recto-verso ... 7-19
7.3 Originaux ... 7-21
7.3.1 Originaux qui peuvent être chargés dans le chargeur ADF ... 7-21
7.3.2 Précautions relatives au chargement des originaux dans le chargeur ADF ... 7-22
7.3.3 Originaux qui peuvent être placés sur la vitre d'exposition ... 7-22
7.3.4 Précautions relatives au positionnement des originaux sur la vitre d'exposition ... 7-22

8 Fonctions Application

8.1 Paramètres de réglage de couleur et échantillons ... 8-3
8.1.1 Informations générales sur la couleur ... 8-4
8.1.2 Paramètre "Rouge" ... 8-6
8.1.3 Paramètre "Vert" ... 8-7
8.1.4 Paramètre "Bleu" ... 8-8
8.1.5 Paramètre "Balance Couleurs" (réglage des couleurs CMJN) ... 8-9
8.1.6 Paramètre "Luminosité" ... 8-11
8.1.7 Paramètre "Contraste" ... 8-12
8.1.8 Paramètre "Saturation" ... 8-13
8.1.9 Paramètre "Netteté" ... 8-14
8.1.10 Paramètre "Teinte" ... 8-15
8.1.11 Paramètre "Densité Copie" ... 8-16
8.1.12 Fonction "1 couleur" ... 8-17
8.1.13 Fonction "2 Couleurs" ... 8-18
8.1.14 Fonction "Couleur fond" ... 8-19
8.1.15 Fonction "Inversion Pos/Nég" ... 8-20
Copie monochrome ... 8-20
Copie couleur et fonction "Couleur fond" ... 8-20
8.1.16 Fonction "Image miroir" ... 8-21
8.2 Insérer du papier entre des transparents de rétroprojection (fonction "Transparents") ... 8-22
8.3 Ajouter des pages de couverture (fonction "Couverture") ... 8-25
8.4 Insérer du papier différent dans les copies (fonction "Insertion feuille") ... 8-28

8.5 Insérer les copies d'un original différent à la page spécifiée (fonction "Insertion Image") ... 8-31
8.6 Spécifier les pages à imprimer sur la face recto (fonction "Chapitres") ... 8-34
8.7 Numériser des originaux avec différents réglages et imprimer les copies ensemble (fonction "Tâches Programme") ... 8-37
8.8 Copier en inversant les couleurs de l'image (fonction "Inversion Pos/Nég") ... 8-41
8.9 Copier en miroir (fonction "Image Miroir") ... 8-43
8.10 Ajouter une couleur de fond aux copies (fonction "Couleur fond") ... 8-46
8.11 Régler la qualité de la couleur de copie (paramètres Ajustement couleur) ... 8-48
8.11.1 Pour régler les paramètres d'ajustement couleur ... 8-49
8.11.2 Vérification du résultat d'impression des paramètres de réglage (Copie exemple) ... 8-51
8.12 Réaliser des copies distinctes de chacune des deux pages d'un livre ouvert (fonction "Page par page") ... 8-52
8.13 Copier en mosaïque (fonction "Multi-Images") ... 8-57
8.14 Copier une image agrandie sur plusieurs pages (fonction "Poster") ... 8-61
8.15 Copier des brochures (fonction "Catalogue Original") ... 8-65
8.16 Ajouter une marge de reliure sur les copies (fonction "Marge page") ... 8-67
8.17 Adapter l'image au format du papier (réglages Ajustement Image) ... 8-70
8.18 Copier avec une pagination de type livret (fonction "Livret") ... 8-73
8.19 Effacer certaines zones des copies (fonction "Effacem. Bords") ... 8-75
8.20 Imprimer la date/l'heure ou le numéro de pages sur les copies (fonctions Tampon/Surimpression) ... 8-77
8.20.1 Imprimer la date/l'heure (fonction "Date/Heure") ... 8-78
8.20.2 Imprimer le numéro de page (fonction "Numéro Page") ... 8-81
8.20.3 Imprimer des tampons enregistrés précédemment (fonction "Tampon") ... 8-85
8.20.4 Imprimer le texte de protection copie (fonction "Protection Copie") ... 8-89
8.20.5 Imprimer des tampons répétitifs (fonction "Tampon répétitif") ... 8-97
8.20.6 Imprimer l'image numérisée en premier en fond de page, sur les autres pages de l'original numérisé (fonction "Surimpression") ... 8-103
8.20.7 Enregistrer une image numérisée comme surimpression enregistrée (fonction "Surimpression") ... 8-106
8.20.8 Utiliser une surimpression enregistrée (fonction "Surimpression") ... 8-108
8.20.9 Imprimer une En-tête/un Pied de page (fonction "Tête/Pied de page") ... 8-109
8.21 Enregistrer l'original numérisé dans une boîte utilisateur (fonction "Enregistrer dans Boîte Utilisateur") ... 8-111

9 Remplacement des cartouches de toner et d'agrafes et vidage du bac de récupération des déchets de perforation

9.1 Remplacement de la cartouche de toner ... 9-3
9.1.1 Pour remplacer la cartouche de toner ... 9-5
9.2 Remplacer le bac de récupération toner usagé ... 9-7
9.2.1 Pour remplacer le bac de récupération toner usagé ... 9-9
9.3 Remplacer une unité image ... 9-11
9.3.1 Pour remplacer l'unité image ... 9-13
9.4 Remplacer la cartouche d'agrafes ... 9-17
9.4.1 Pour remplacer la cartouche d'agrafes sur l'unité de finition ... 9-18
9.4.2 Pour remplacer la cartouche d'agrafes sur la piqueuse à cheval ... 9-20
9.5 Vider le bac de récupération des déchets de perforation ... 9-22
9.5.1 Pour vider le bac à déchets de perforation de l'unité de finition ... 9-24

10 Entretien de la machine

10.1 Nettoyage ... 10-3
10.1.1 Revêtement ... 10-3
10.1.2 Vitre d'exposition ... 10-3
10.1.3 Vitre de numérisation gauche ... 10-4
10.1.4 Panneau de contrôle ... 10-4

10.1.5 Couvre-original ... 10-5
10.1.6 Fil de charge électrostatique ... 10-5
10.1.7 Tête d'impression ... 10-6
10.2 Consulter les compteurs (Compteurs) ... 10-7
10.2.1 Consulter les compteurs ... 10-7
10.2.2 Voir la couverture toner ... 10-8
10.3 Quand le message "L'échéance pour une visite technique périodique de l'appareil est atteinte." apparaît ... 10-9

11 Gestion des travaux

11.1 Présentation de l'écran Liste Tâches ... 11-3
11.1.1 Tâches ... 11-3
11.1.2 Fonction multi-tâches ... 11-3
11.1.3 Écrans Liste Tâches ... 11-4
11.1.4 Afficher Tâche ... 11-7
11.2 Réaliser des opérations sur les tâches ... 11-8
11.2.1 Supprimer une tâche ... 11-8
11.2.2 Vérifier les paramètres d'une tâche ... 11-9
11.2.3 Vérifier les détails de la tâche ... 11-10
11.2.4 Afficher la liste des tâches en cours (tâches stockées et tâches activées) ... 11-11
11.2.5 Afficher la liste Historiques tâches ... 11-12
11.2.6 Imprimer une épreuve d'une tâche stockée ... 11-13
11.2.7 Imprimer une tâche stockée ... 11-14
11.2.8 Augmenter la priorité d'impression ... 11-15

12 Mode utilitaire

12.1 Présentation des paramètres du mode Utilitaire ... 12-3
12.1.1 Liste des paramètres et informations d'enregistrement ... 12-3
12.2 Enregistrer une destination ... 12-7
12.2.1 Enregistrer destinations de numérisation/Fax ... 12-7
12.2.2 Créer une boîte utilisateur ... 12-7
12.2.3 Réglages Permission Réf. ... 12-7
Niveau d'accès ... 12-7
Réglages de niveau ... 12-8
Groupe ... 12-8
Spécifier un réglage de groupe ... 12-9
Spécifiez un niveau de destination ... 12-10
Spécifiez un niveau utilisateur ... 12-12
12.2.4 Afficher l'écran d'enregistrement de la destination ... 12-14
12.3 Spécification des réglages Utilisateur ... 12-15
12.3.1 Réglage Système ... 12-15
12.3.2 Paramètres Affichage Perso ... 12-17
12.3.3 Réglages Copieur ... 12-19
12.3.4 Paramètres Numérisation/Fax ... 12-21
12.3.5 Réglages imprimante ... 12-21
12.3.6 Modifier le mot de passe ... 12-21
12.3.7 Changer Adresse Email ... 12-21
12.3.8 Afficher l'écran des réglages utilisateur ... 12-22
12.4 Spécification des réglages Administrateur ... 12-23
12.4.1 Réglage Système ... 12-23
12.4.2 Réglages Administrateur/Machine ... 12-28
12.4.3 Enregistrement 1-Touche/Boîte ... 12-29
12.4.4 Identification Utilisateur/Suivi Compte ... 12-29
12.4.5 Réglage Réseau ... 12-32
12.4.6 Réglage Copieur ... 12-32

12.4.7 Réglages imprimante ... 12-33
12.4.8 Réglage fax ... 12-33
12.4.9 Connexion système ... 12-33
12.4.10 Paramètres Sécurité ... 12-34
12.4.11 Afficher l'écran des réglages Administrateur ... 12-37
12.5 Vérifier la durée de vie des consommables ... 12-39
12.5.1 Afficher l'écran Vérification Durée Vie Consommables ... 12-39
12.6 Présentation des réglages du programmateur hebdomadaire ... 12-40
12.7 Réglage Imprimante ... 12-41
12.7.1 Réglage Synchro. Tête Copie ... 12-41
12.7.2 Centrage image ... 12-42
12.7.3 Réglage Synchro Tête Copie (R/V Face 2) ... 12-43
12.7.4 Centrage (Rect-Vers verso) ... 12-44
12.8 Réglage Module de finition ... 12-46
12.8.1 Réglage Position Agrafage centre ... 12-46
12.8.2 Position Pliage en 2 ... 12-47
12.8.3 Réglage de la position horizontale des perforations ... 12-49
12.8.4 Réglage de la taille de la boucle de synchronisation des perforations ... 12-50
12.9 Réglage Synchro Couleur ... 12-52
12.9.1 Réglage de la synchronisation couleur pour le jaune, magenta et cyan ... 12-52
12.10 Réglage Dégradé ... 12-55
12.11 Réglages En-tête/Pied de page ... 12-57
12.11.1 Spécifier les en-têtes/pieds de page ... 12-57
12.11.2 Modifier les en-têtes et les pieds de page ... 12-59
12.12 Méthode d'Authentification ... 12-60
12.12.1 Authentification Utilisateur et Compte Département ... 12-60
12.12.2 Lorsque l'Authentification Utilisateur et le Compte Département sont synchronisés ... 12-60
12.12.3 Lorsque l'Authentification Utilisateur et le Compte Département sont indépendants ... 12-61
12.12.4 Sélectionner une méthode d'authentification ... 12-62
12.13 Réglage Authentification Utilisateur ... 12-65
12.13.1 Param. admin. – Liste ... 12-65
12.13.2 Autoris. par défaut Fonction ... 12-65
12.13.3 Accès util. Public ... 12-66
12.13.4 Enregistrement Utilisateur ... 12-67
12.13.5 Compteur utilis. ... 12-72
12.13.6 Consulter les compteurs utilisateur ... 12-73
12.14 Réglage Suivi de Volume ... 12-74
12.14.1 Enregistrement Suivi de Volume ... 12-74
12.14.2 Compteur Compte département ... 12-78
12.14.3 Consulter les compteurs des comptes ... 12-79
12.15 Règles de Mot de Passe ... 12-80
12.15.1 Conditions requises pour les règles de mot de passe ... 12-80
12.16 Mode Sécurité Avancée ... 12-82

13 Annexe

13.1 Saisie de texte ... 13-3
13.1.1 Agrandir le clavier ... 13-5
13.1.2 Pour saisir du texte ... 13-6
13.1.3 Liste des caractères disponibles ... 13-6
13.2 Glossaire ... 13-7

14 Index

1 Introduction

1 Introduction

Nous vous remercions d'avoir porté votre choix sur cette machine.

Ce manuel décrit en détail l'utilisation des diverses fonctions de la machine, les précautions relatives à son exploitation, et les procédures élémentaires de dépannage. Pour assurer un fonctionnement correct et efficace de cette machine, veuillez attentivement lire ce manuel.

Consultez le manuel utilisateur pour connaître les informations de sécurité détaillées et les précautions d'utilisation.

Pour des descriptions sur les marques de fabrique et les droits d'auteur, consultez le Guide de l'utilisateur.

Les illustrations contenues dans ce manuel peuvent représenter l'équipement réel avec de légères différences.

1.1 Fonctions disponibles

Sélectionner la couleur d'impression

Il est possible de spécifier la couleur d'impression des copies, par exemple pour imprimer des copies en couleur ou en noir et blanc.

Pour plus de détails, voir "Sélectionner un réglage couleur" à la page 3-34.

Sélectionner manuellement le papier

Le format papier le plus approprié peut être automatiquement sélectionné en fonction du format de l'original chargé et du taux de zoom spécifié.

Pour plus de détails, voir "Sélectionner automatiquement le format du papier (réglage papier "Auto")" à la page 3-38.

Adapter les copies au format du papier

Le taux de zoom le plus approprié peut être automatiquement sélectionné en fonction du format de l'original chargé et du format papier spécifié.

Pour plus de détails, voir "Sélectionner automatiquement le taux de zoom (réglage de zoom "Auto")" à la page 3-40.

Spécifier séparément le taux de zoom horizontal et le taux de zoom vertical

Il est possible de redimensionner les copies de l'original selon les besoins en spécifiant individuellement un taux de zoom vertical et un taux de zoom horizontal.

Pour plus de détails, voir "Taper des taux de zoom X et Y distincts (paramètres Zoom distincts)" à la page 3-45.

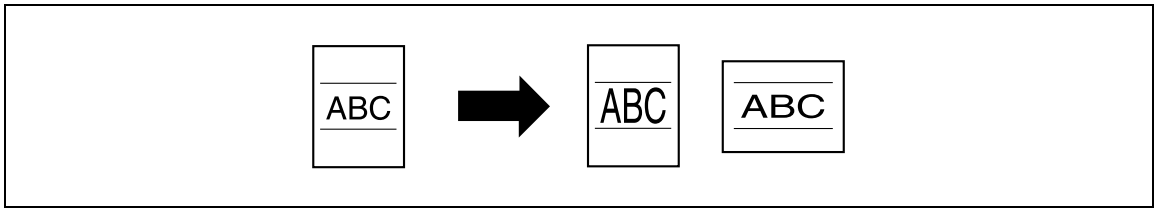

Numériser l'original en plusieurs lots

Un original comportant un grand nombre de pages peut être divisé et numérisé en plusieurs lots. Les copies recto-verso peuvent être réalisées sur la vitre d'exposition ou en chargeant alternativement les pages originales sur la vitre d'exposition et dans l'ADF pour être ensuite imprimées dans le cadre de la même tâche. Pour plus de détails, voir "Numériser l'original par lots distincts (paramètre "Numérisation Séparée")" à la page 3-11 et "Numérisation d'un original multi-pages sur la vitre d'exposition" à la page 3-15.

Reliure au centre et pliage en deux

Les copies peuvent être pliées au milieu (paramètre "Pliage en 2") ou reliées par des agrafes (paramètre "Agraf. Centre + Pliage").

Pour plus de détails, voir "Sélectionner un réglage de pliage" à la page 3-77.

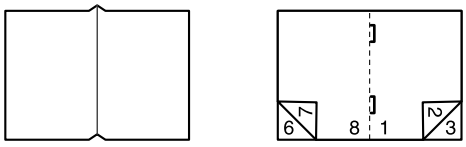

Pliage en 2 Agraf. Centre + Pliage

Trier les copies

Il est possible de sélectionner la méthode de finition pour les copies en sortie.

Pour plus de détails, voir "Répartir les copies par jeux (réglage "Tri")" à la page 3-69, "Répartir les copies par pages (réglage "Groupe")" à la page 3-70.

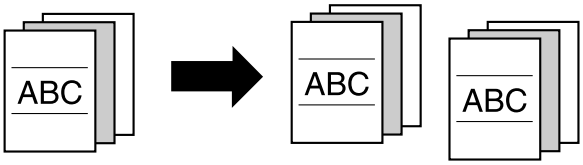

Agrafer les copies

Les copies d'originaux de plusieurs pages peuvent être copiées et agrafées ensemble.

Pour plus de détails, voir "Agrafer des copies (réglage Agraf.)" à la page 3-72.

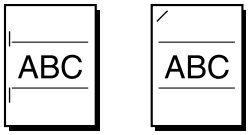

Perforer les copies

Il est possible de perforer les copies pour archivage.

Pour plus de détails, voir "Perforer des trous dans les copies (réglage Perfo.)" à la page 3-75.

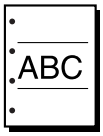

Copier plusieurs pages originales sur une seule page

Plusieurs pages de l'original peuvent être imprimées sur une seule page.

Pour plus de détails, voir "Copier plusieurs pages d'un original sur une seule page (réglages Combinaison)" à la page 3-56.

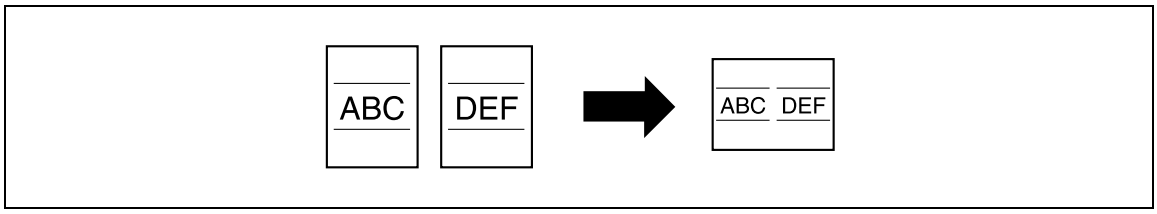

Copier un original contenant des feuilles de différents formats

Il est possible de numériser et de copier en une fois un original dont les feuilles sont de formats différents.

Pour plus de détails, voir "Copier des originaux de formats différents (réglage "Orig. Mixtes")" à la page 3-21.

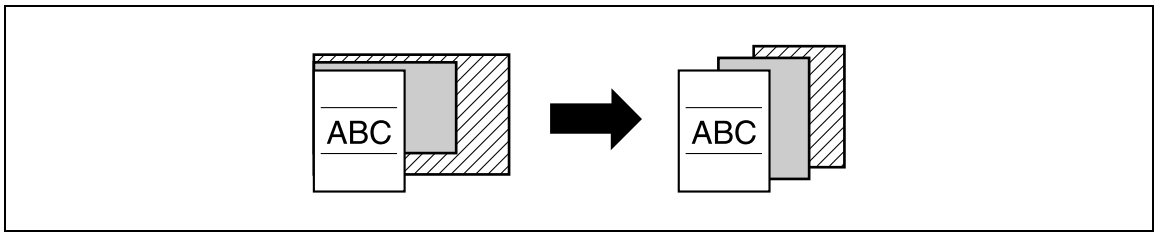

Adapter les copies à la qualité image de l'original

Les copies peuvent être imprimées pour correspondre à la qualité image de l'original.

Pour plus de détails, voir "Charger des originaux comportant du texte de petite taille ou des photos (réglages Type original)" à la page 3-58 ou "Régler la densité d'impression (réglages Densité)" à la page 3-61.

Insérer du papier entre des copies de transparents de rétroprojection

Il est possible d'insérer une page (intercalaire) entre deux transparents de rétroprojection afin d'éviter qu'ils ne collent l'un à l'autre.

Pour plus de détails, voir "Insérer du papier entre des transparents de rétroprojection (fonction "Transparents")" à la page 8-22.

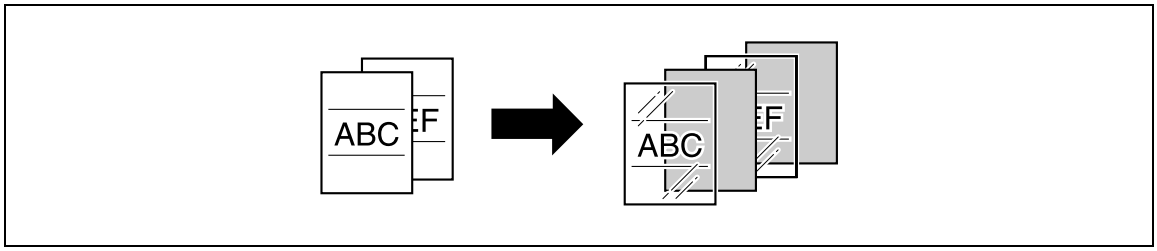

Ajouter une couverture

Les copies peuvent recevoir une couverture, et celle-ci peut être d'un papier différent (papier de couleur, par exemple) de celui utilisé pour les copies.

Pour plus de détails, voir "Ajouter des pages de couverture (fonction "Couverture")" à la page 8-25.

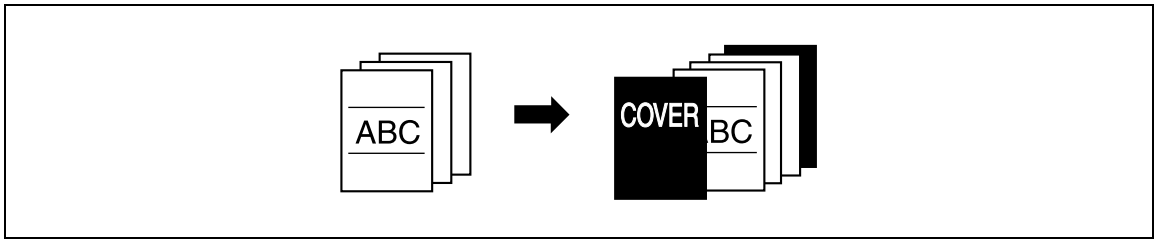

Insérer un papier différent dans les copies

Du papier différent (papier de couleur, par exemple) peut être utilisé pour des copies dont les pages ont été spécifiées.

Pour plus de détails, voir "Insérer du papier différent dans les copies (fonction "Insertion feuille")" à la page 8-28.

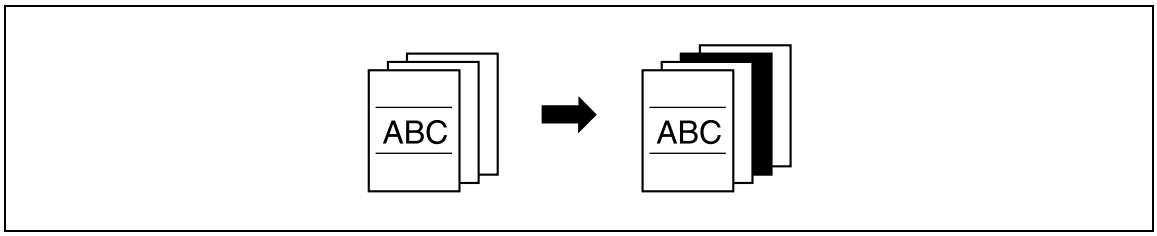

Insérer des pages d'un autre original dans des copies à des emplacements spécifiés

Lors d'une opération de copie, il est possible d'insérer dans les pages spécifiées d'un original déjà numérisé, un original numérisé par la suite.

Pour plus de détails, voir "Insérer les copies d'un original différent à la page spécifiée (fonction "Insertion Image")" à la page 8-31.

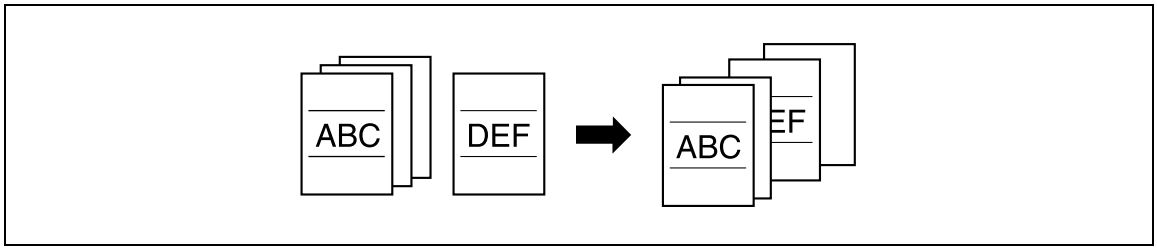

Impression de copies recto-verso avec la page spécifiée apparaissant en recto

L'impression de copies recto-verso permet de faire apparaître la page voulue sur le côté droit.

Pour plus de détails, voir "Spécifier les pages à imprimer sur la face recto (fonction "Chapitres")" à la page 8-34.

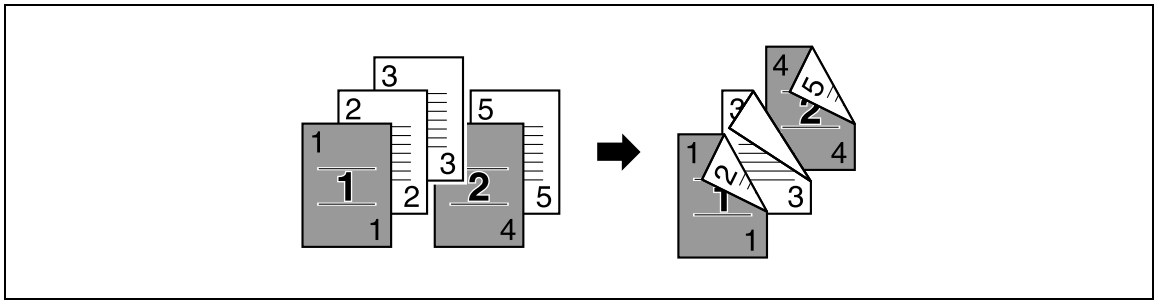

Copier avec inversion des couleurs

Il est possible de copier l'image d'un original en inversant les zones sombres et les zones claires par rapport à l'original. Avec le réglage couleur "Couleur", les copies sont imprimées avec inversion des teintes et des valeurs de luminosité. Avec le réglage couleur "Noir" ou "Couleur simple", les copies sont imprimées avec inversion des teintes.

Pour plus de détails, voir "Copier en inversant les couleurs de l'image (fonction "Inversion Pos/Nég")" à la page 8-41.

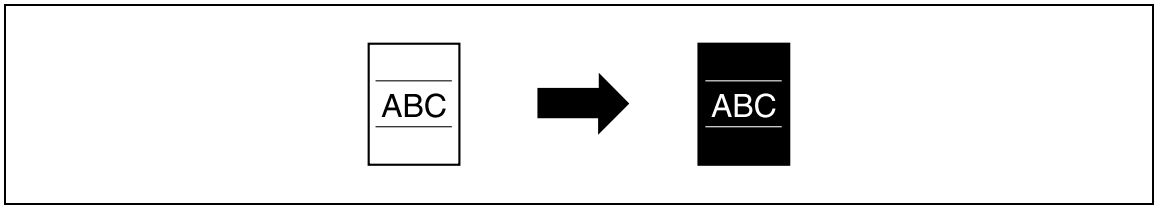

Imprimer en miroir

Permet d'imprimer un original en inversant son image sur la copie.

Pour plus de détails, voir "Copier en miroir (fonction "Image Miroir")" à la page 8-43.

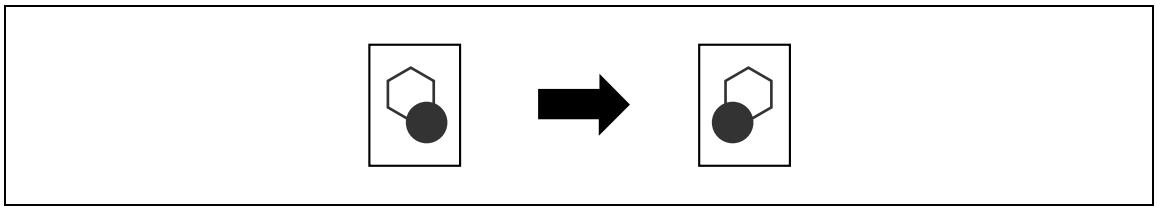

Copier avec un fond de couleur

Vous pouvez copier un original avec l'une des 18 couleurs disponibles pouvant constituer la couleur de l'arrière-plan (sur les zones vierges).

Pour plus de détails, voir "Ajouter une couleur de fond aux copies (fonction "Couleur fond")" à la page 8-46.

Améliorer la qualité couleur de la copie

Permet d'affiner la qualité des copies couleur en fonction de l'image voulue.

Pour plus de détails, voir "Régler la qualité de la couleur de copie (paramètres Ajustement couleur)" à la page 8-48.

Copier séparément les pages en vis à vis d'un livre ouvert

Les pages en vis à vis, d'un livre ou catalogue ouvert par exemple, peuvent être copiées sur des pages indépendantes.

Pour plus de détails, voir "Réaliser des copies distinctes de chacune des deux pages d'un livre ouvert (fonction "Page par page")" à la page 8-52.

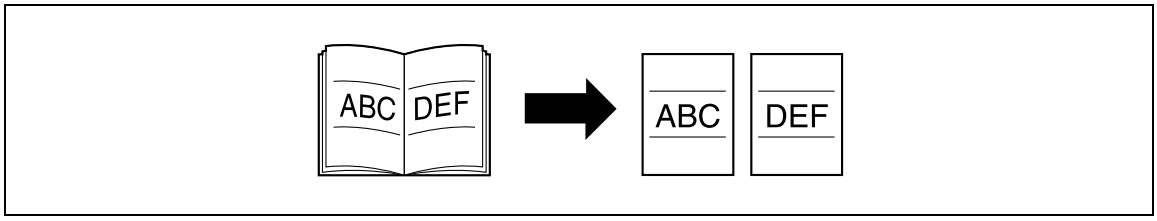

Copie multi-images

L'image d'un original peut être reproduite plusieurs fois sur la même feuille de papier.

Pour plus de détails, voir "Copier en mosaïque (fonction "Multi-Images")" à la page 8-57.

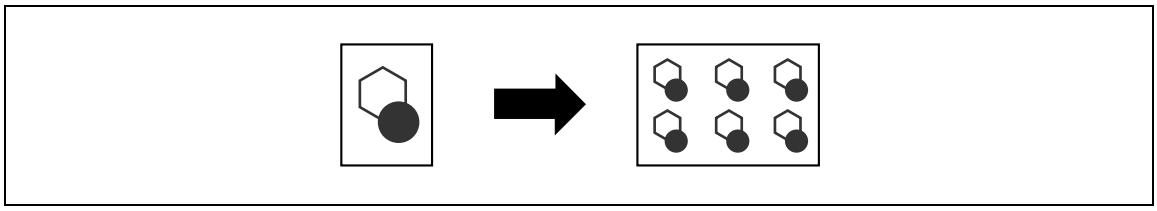

Impression sur plusieurs pages de l'image agrandie

Une page d'un original peut être automatiquement agrandie et divisée pour que la totalité de l'image soit imprimée sur plusieurs pages.

Pour plus de détails, voir "Copier une image agrandie sur plusieurs pages (fonction "Poster")" à la page 8-61.

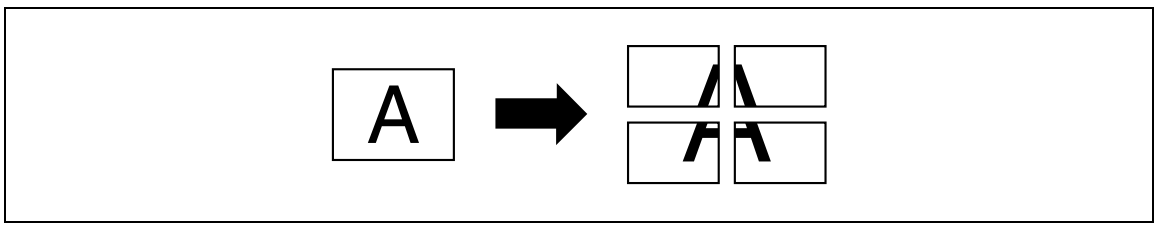

Créer des livrets à partir de copies de brochures

Il est possible de copier des brochures, dont les agrafes auront été préalablement enlevées ; les copies seront ensuite reliées par des agrafes.

Pour plus de détails, voir "Copier des brochures (fonction "Catalogue Original")" à la page 8-65.

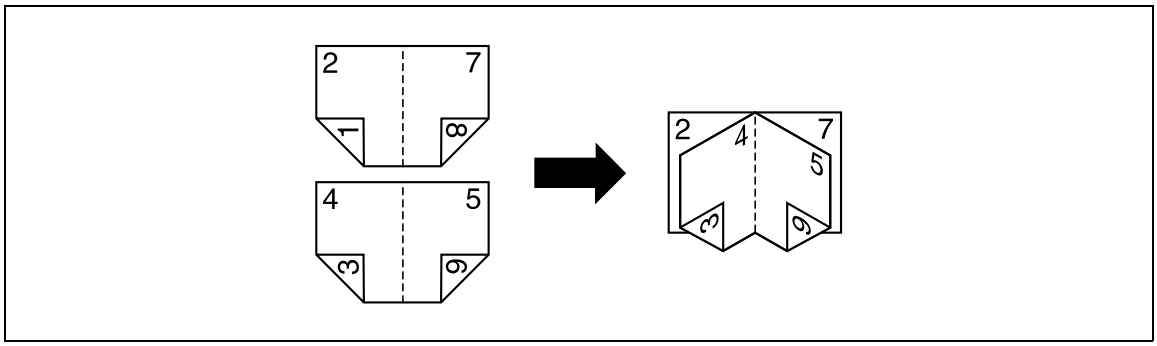

Réaliser des copies pour archivage

Il est possible de réaliser des copies qui comportent une marge afin d'en faciliter l'archivage dans des classeurs.

Pour plus de détails, voir "Ajouter une marge de reliure sur les copies (fonction "Marge page")" à la page 8-67.

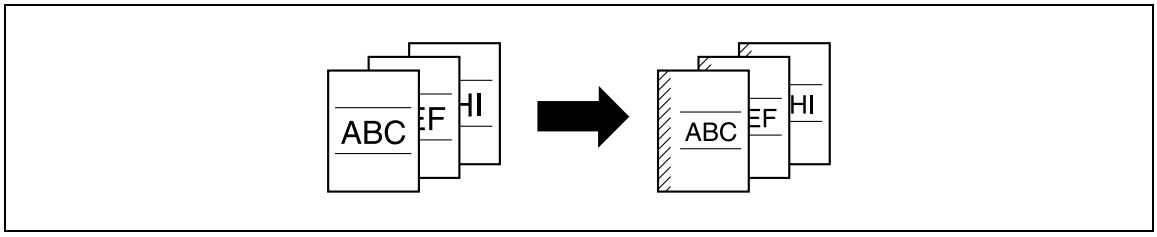

Adapter l'image au format du papier

Si le papier copie est plus grand que le document original, il est possible d'effectuer une copie sur laquelle l'image de l'original occupera la totalité de la page.

Pour plus de détails, voir "Adapter l'image au format du papier (réglages Ajustement Image)" à la page 8-70.

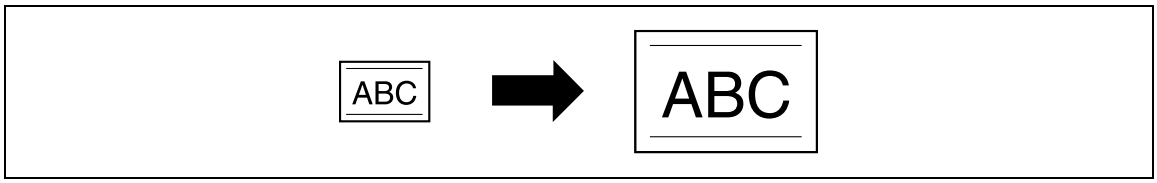

Copier avec une mise en page de type Magazine

Les copies peuvent être organisées de manière à obtenir l'implantation des pages comme dans un magazine.

Pour plus de détails, voir "Copier avec une pagination de type livret (fonction "Livret")" à la page 8-73.

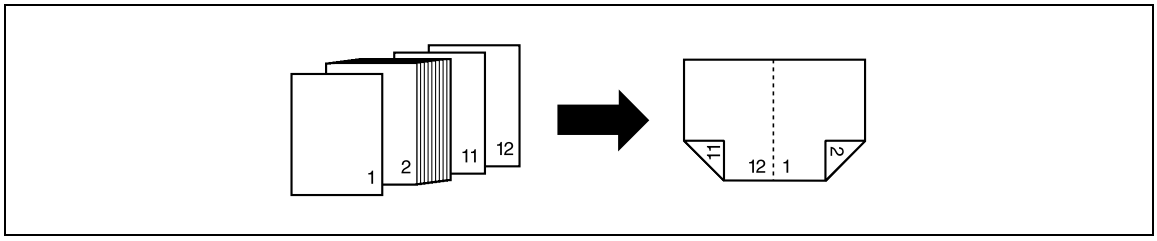

Effacer des portions de copies

Cette fonction permet d'effacer sur la copie certaines zones comme les traces des perforations ou les informations d'en-tête sur les télécopies reçues.

Pour plus de détails, voir "Effacer certaines zones des copies (fonction "Effacem. Bords")" à la page 8-75.

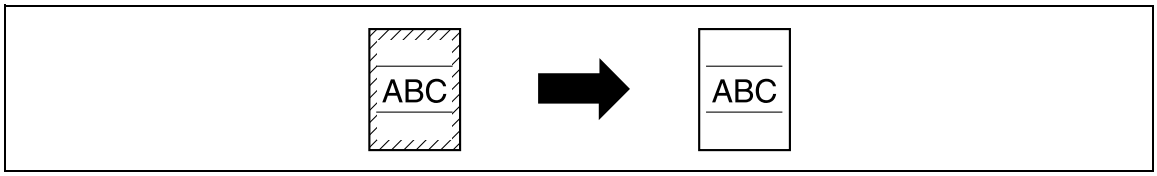

Imprimer un exemple de copie échantillon

Avant de lancer une impression en grand nombre, il est recommandé d'effectuer d'abord une impression isolée et de la contrôler.

Pour plus de détails, voir "Imprimer une épreuve pour vérifier les paramètres (Epreuve)" à la page 4-7.

Imprimer la date/l'heure ou le numéro de page sur les copies

La date/l'heure, le numéro de page ou le texte de protection contre la copie (texte masqué qui empêche toute copie abusive) peuvent être imprimés sur les copies ou chaque jeu de copies peut être doté de numéros de distribution.

Pour plus de détails, voir "Imprimer la date/l'heure ou le numéro de pages sur les copies (fonctions Tampon/Surimpression)" à la page 8-77.

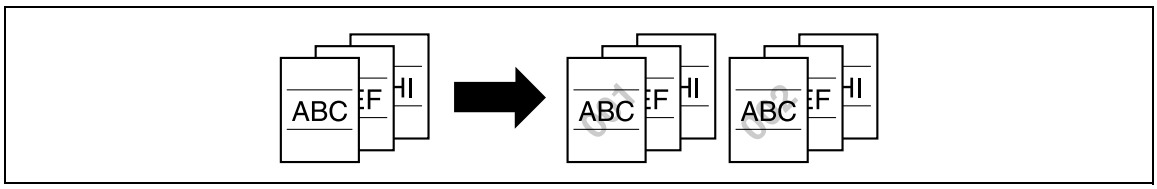

Gestion des travaux

On peut vérifier l'état des tâches de copie et administrer ces tâches.

Pour plus de détails, voir "Gestion des travaux" à la page 11-3.

Enregistrer les paramètres de copie

Les paramètres de copie fréquemment utilisés peuvent être enregistrés et être rappelés pour d'autres tâches de copie.

Pour plus de détails, voir "Enregistrement de programmes de copie (Programmes)" à la page 4-10.

Vérifier les paramètres de copie

Il est possible d'afficher les paramètres de copie en vigueur. Ces écrans permettent aussi de modifier les réglages de copie.

Pour plus de détails, voir "Vérifier les paramètres de copie (Vérification Tâche)" à la page 4-3.

Agrandir la taille du texte dans les fenêtres de l'écran tactile

Le texte et les touches apparaissant sur l'écran tactile peuvent être affichés dans une taille plus grande et donc plus lisible ; cela permet d'effectuer plus facilement les opérations de base.

Pour plus de détails, voir le Guide de l'utilisateur – Zoom Écran.

Afficher les explications des fonctions et des réglages

Des écrans Aide permettent d'afficher le nom des composants et le détail des fonctions.

Pour plus de détails, voir "Afficher la description des fonctions (Aide)" à la page 4-16.

Interruption d'une tâche de copie

Il est possible d'interrompre une tâche de copie en cours d'impression pour permettre l'impression intermédiaire d'une autre tâche de copie.

Pour plus de détails, voir "Interrompre une tâche de copie (mode Interruption)" à la page 4-9.

1.2 Explication des conventions

Les repères et mises en forme utilisés dans le présent manuel sont décrits ci-dessous.

Recommandations relatives à la sécurité

DANGER

Tout manquement au respect des instructions signalées de cette manière peut entraîner des blessures graves ou mortelles par électrocution.

➔ Respectez toutes les indications de danger afin d'éviter les blessures.

AVERTISSEMENT

Tout manquement au respect des instructions signalées de cette manière peut entraîner des blessures graves ou des dommages matériels.

➔ Respectez tous les avertissements pour éviter les blessures et assurer l'utilisation de la machine en toute sécurité.

ATTENTION

Tout manquement au respect des instructions signalées de cette manière peut entraîner des blessures légères ou des dommages matériels.

➔ Respectez toutes les indications sous Attention pour éviter les blessures et assurer l'utilisation de la machine en toute sécurité.

Séquence d'actions

1 Le chiffre 1 ainsi formaté indique la première étape d'une séquence d'actions.

2 Les nombres suivants ainsi formatés indiquent les étapes successives d'une série d'actions.

? Le texte formaté dans ce style offre une assistance supplémentaire.

➔ Le texte ainsi formaté décrit l'action permettant d'obtenir le résultat escompté.

Toute illustration placée ici indique les opérations qui doivent être effectuées.

Conseils

...

Remarque

Le texte présenté de cette manière apporte des informations utiles pour l'utilisation de la machine en toute sécurité.

...

Rappel

Le texte présenté de cette manière contient des informations qu'il convient de mémoriser.

Détails

Le texte présenté de cette manière contient des références à des informations plus détaillées.

Texte avec format spécial

Touche [Arrêt]
Les noms des touches du panneau de contrôle apparaissent dans le format indiqué ci-dessus.

REGLAGE MACHINE
Le texte affiché à l'écran est représenté sous le format ci-dessus.

Remarque
Les illustrations de la machine figurant dans ce manuel peuvent varier en fonction de la configuration de la machine.

1.3 Descriptions des originaux et du papier

Les descriptions utilisées dans ce manuel pour les originaux et le papier sont expliquées ci-après.

A chaque fois que les dimensions de l'original et du papier sont mentionnées dans ce manuel, la valeur identifiée par Y sur l'illustration se réfère à la largeur et la valeur identifiée par X à la longueur.

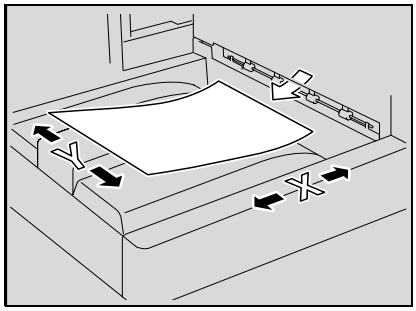

Orientation longitudinale (▭)
Si la largeur (Y) du papier est inférieure à la longueur (X), l'orientation du papier est dite verticale ou en portrait, indiquée par ▭.

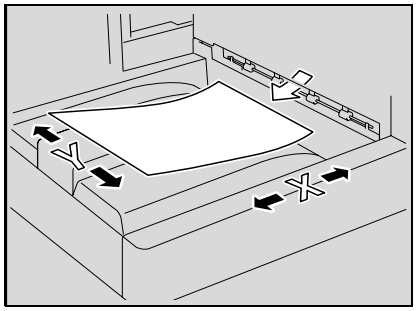

Orientation transversale (▯)
Si la largeur (Y) du papier est supérieure à la longueur (X), l'orientation du papier est horizontale ou en paysage, indiquée par ▯.

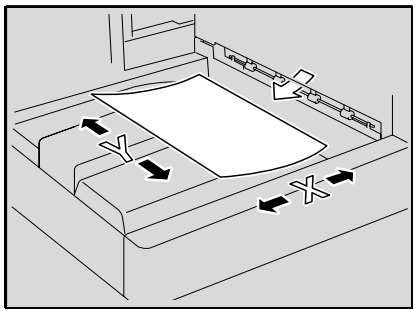

1.4 Guides de l'utilisateur

Cette machine est livrée avec des guides imprimés et des guides PDF sur le CD du Guide de l'utilisateur.

1.4.1 Guide imprimé

Guide de l'utilisateur

Ce guide contient les procédures de fonctionnement et les descriptions des fonctions utilisées le plus fréquemment.

En outre, ce guide contient des notes et des précautions qu'il convient de suivre pour assurer une utilisation sûre de la machine.

Assurez-vous de bien lire ce guide avant d'utiliser la machine.

1.4.2 Guides de l'utilisateur sur CD

Opérations Copie (le présent guide)

Ce guide contient les descriptions des opérations en mode Copie et de l'entretien de la machine.

Consultez ce guide pour plus de détails sur le papier et les originaux, les procédures de copie utilisant les fonctions d'application appropriées, le remplacement des consommables et les opérations de dépannage comme l'élimination des bourrages papier.

Opérations Impression

Ce guide contient les détails des fonctions d'impression susceptibles d'être spécifiées avec le contrôleur d'imprimante standard intégré.

Consultez ce guide pour les procédures de fonctionnement relatives aux fonctions d'impression.

Opérations Boîte

Ce manuel contient des informations sur les procédures d'utilisation des boîtes sur le disque dur.

Consultez ce guide pour de plus amples détails sur la sauvegarde de données dans les boîtes utilisateur, la récupération des données dans les boîtes et le transfert de données.

Opérations Scanner réseau/Fax/Fax réseau

Ce guide contient des détails sur les opérations de numérisation réseau, de G3 fax, de fax réseau et les fonctions de pilote de fax.

Consultez ce guide pour de plus amples détails sur l'utilisation de la fonction de numérisation réseau par E-Mail ou FTP, les opérations de G3 Fax, de Fax Internet, de Fax Adresse IP et les fonctions de Fax PC.

Afin de pouvoir utiliser les fonctions de fax, le kit fax en option doit être acheté séparément.

Administrateur Réseau

Ce guide contient des descriptions sur les méthodes de réglage pour chaque fonction utilisant une connexion réseau, principalement avec PageScope Web Connection.

Consultez ce guide pour de plus amples détails sur l'utilisation des fonctions réseau.

2 Avant de réaliser des copies

2 Avant de réaliser des copies

2.1 Nomenclature et fonctions

2.1.1 Options

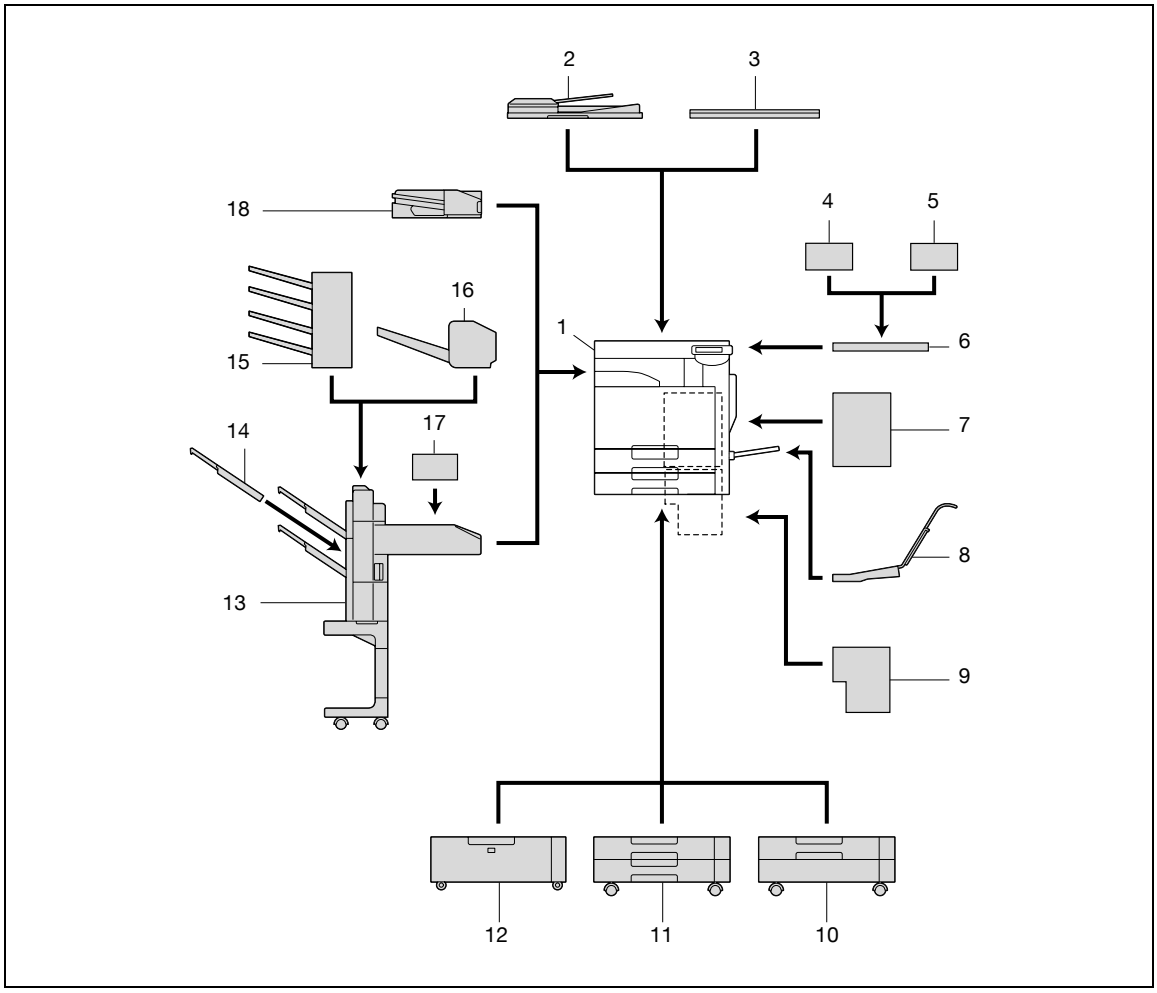

No.	Nom du composant	Description
1	Unité principale	L'original est numérisé par la section scanner, puis l'image numérisée est imprimée par la section imprimante. Désigné dans le guide par la "machine", l'"unité principale" ou le "C203/C253/C353".
2	Introducteur automatique de documents DF-611	Introduit automatiquement un original à la fois pour la numérisation et retourne automatiquement les originaux recto-verso pour la numérisation Désigné dans le guide par le terme de "chargeur ADF".
3	Couvre-original OC-507	Appuie sur l'original chargé pour le maintenir en place Désigné dans ce guide par le terme de "couvre-original".
4	Unité d'authentification (type biométrique) AU-101	Permet d'identifier l'utilisateur en lisant les motifs des veines du doigt. Pour plus de détails, consultez le guide fourni avec l'unité d'authentification (type biométrique).
5	Unité d'authentification (type Carte IC) AU-201	Procède à l'identification de l'utilisateur en lisant les informations enregistrées sur les cartes IC. Pour plus de détails, consultez le guide fourni avec l'unité d'authentification (type Carte IC).
6	Table de travail WT-502	Offre un espace plan permettant de poser temporairement un original ou d'autres objets. Egalement utilisée quand l'unité d'authentification est installée.

No.	Nom du composant	Description
7	Kit de montage MK-711	Permet d'installer le kit fax, le kit d'interface locale, le kit accélérateur de numérisation et le fax multi-lignes.
8	Kit de montage MK-713	Utilisé pour l'impression bannière.
9	Contrôleur d'image IC-409	Le contrôleur d'image externe se connectant au bizhub C253/C353. Permet d'utiliser cette machine comme imprimante couleur configurée dans un réseau informatique. Pour plus de détails, consultez le guide de l'utilisateur correspondant. Pour installer le contrôleur d'image, le magasin grande capacité, le magasin d'alimentation papier ou le magasin recto verso doit être installé sur la machine.
10	Magasin d'alimentation papier PC-104	Le plateau supérieur peut contenir jusqu'à 500 feuilles de papier et le plateau inférieur peut être utilisé pour le stockage. Désigné dans le guide par le terme de "magasin d'alimentation papier".
11	Magasin d'alimentation papier PC-204	Les deux plateaux supérieur et inférieur peuvent chacun contenir jusqu'à 500 feuilles de papier. Désigné dans le guide par le terme "magasin recto-verso".
12	Magasin d'alimentation papier PC-405	Peut contenir jusqu'à 2500 feuilles de papier Désigné dans ce guide par le terme "Magasin Grande Capacité".
13	Unité de finition FS-519	Éjecte les pages imprimées après finition. Le paramètre "Tri" (séparation par jeu copié), le paramètre "Groupe" (séparation par pages) et les paramètres Agrafage ("En coin" et "2 positions") sont disponibles. Pour installer l'unité de finition, le magasin grande capacité, le magasin d'alimentation papier ou le magasin recto-verso doit être installé sur la machine.
14	Bac de sortie OT-602	Installé sur l'unité de finition pour séparer les pages imprimées. Désigné dans ce guide par le terme de "bac de sortie".
15	Bac courrier MT-502	Installé sur l'unité de finition pour séparer les pages imprimées (uniquement avec l'impression via ordinateur) et alimenter le plateau approprié affecté à un individu ou un groupe spécifique. Récupère les pages imprimées. Désigné dans ce guide par le terme de "bac courrier".
16	Piqueuse à cheval SD-505	Installé sur l'unité de finition pour que les copies puissent être reliées et pliées au milieu. Désignée dans ce guide par le terme "piqueuse à cheval".
17	Kit de perforation PK-515	Installé sur l'unité de finition pour permettre d'utiliser la fonction de perforation.
18	Séparateur de tâches JS-505	Installé sur le bac de sortie pour séparer les pages imprimées. Désigné dans ce guide par le terme de "séparateur".
19	Kit d'interface locale EK-603*1	Permet de connecter l'unité d'authentification (type biométrique), l'unité d'authentification (type Carte IC) le lecteur/enregistreur de carte IC JScribe et la mémoire externe (mémoire USB).
20	Kit Fax FK-502*1	Permet d'utiliser cette machine comme un télécopieur.
21	Kit accélérateur de numérisation SA-501*1	Génère des images à grande vitesse lors de l'envoi de numérisations.
22	Fax Multi Lignes ML-501	Permet d'augmenter le nombre de lignes téléphoniques pour la télécopie.
23	Kit d'interface vidéo VI-504*2	Permet de connecter le contrôleur d'image au bizhub C253/C353.
24	Unité Tampon SP-501*2	Applique un tampon sur les originaux numérisés. Pour plus de détails, consultez le guide de l'utilisateur – Opérations Scanner réseau/Fax/Fax réseau.
25	Kit de sécurité SC-503*1	Installé pour coder les données enregistrées sur le disque dur afin d'améliorer encore la sécurité de l'utilisation de ce dernier.

*1 Les composants signalés par une astérisque doivent être installés sur le kit de montage et ne figurent donc pas sur l'illustration.

*2 Les composants signalés par une astérisque sont des options internes ; elles ne sont donc pas visibles sur l'illustration.

Rappel

Pour conservez les fonctions et la qualité de la machine, utilisez le magasin d'alimentation papier pour placer la machine sur le sol.

2.1.2 Vue externe de la machine

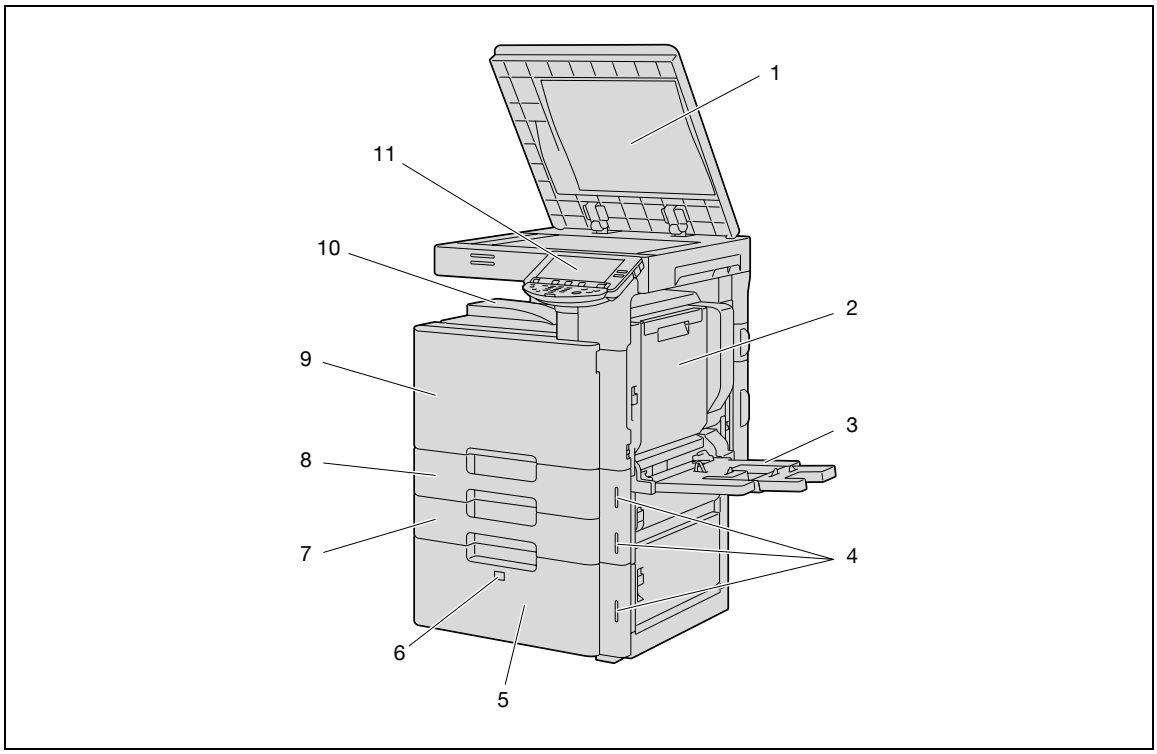

L'illustration ci-dessus montre l'unité principale avec le couvre-original en option et le magasin grande capacité installé.

No.	Nom du composant	Description
1	Couvre-original	Maintient les originaux en place.
2	Unité recto-verso automatique	Retourne la feuille de papier pour l'impression en recto-verso.
3	Plateau d'introduction	Permet d'imprimer sur du papier dont le format n'est pas chargé dans un magasin papier ou sur du papier épais, des transparents, des cartes postales, des enveloppes, des planches d'étiquettes ou du papier rouleau. Peut contenir jusqu'à 150 feuilles de papier ordinaire, 20 feuilles de papier épais 1, de papier épais 2, de papier épais 3, de papier épais 4, de transparents, de cartes postales ou de planches d'étiquettes, 10 enveloppes ou 10 feuilles de papier rouleau.
4	Témoin Manque papier	Clignote en orange quand il ne reste que très peu de feuilles dans le magasin papier et reste allumé quand le magasin est vide.
5	Magasin Grande Capacité	Peut recevoir jusqu'à 2500 feuilles de papier ordinaire. Peut recevoir jusqu'à 1000 feuilles de papier épais 1, papier épais 2 ou de papier épais 3.
6	Bouton de libération du plateau	Appuyez sur ce bouton pour sortir le magasin grande capacité.
7	Magasin 2	Peut recevoir jusqu'à 500 feuilles de papier ordinaire. Peut recevoir jusqu'à 150 feuilles de papier épais 1, papier épais 2 ou de papier épais 3.
8	Magasin 1	Peut recevoir jusqu'à 500 feuilles de papier ordinaire. Peut recevoir jusqu'à 150 feuilles de papier épais 1, papier épais 2 ou de papier épais 3.
9	Porte frontale	S'ouvre pour remplacer la cartouche de toner, le flacon de toner usagé ou l'unité image ou lors du nettoyage de la tête d'impression.
10	Bac de sortie	Récupère les pages imprimées.
11	Panneau de contrôle	Permet de spécifier les divers réglages machine.

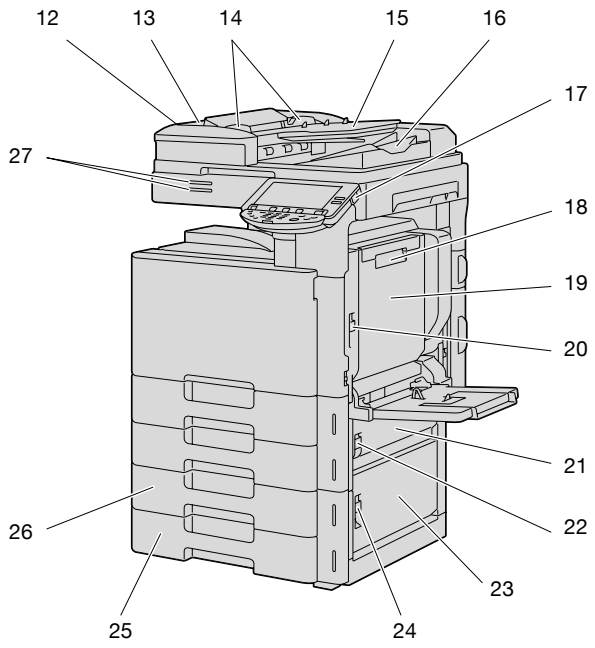

L'illustration ci-dessous montre l'unité principale avec le chargeur ADF en option et le magasin recto-verso installés.

No.	Nom du composant	Description
12	Levier de libération du panneau latéral gauche	Permet d'ouvrir le panneau latéral gauche.
13	Panneau latéral gauche	S'ouvre pour dégager un bourrage papier.
14	Réglette latérale	Se règle sur la largeur de l'original.
15	Chargeur d'originaux	Contient les originaux face imprimée vers le haut.
16	Bac de sortie des originaux	Récupère les originaux après la numérisation. Ouvrir le bac de sortie pour éliminer un bourrage papier dans le chargeur ADF.
17	Touche [Marche] (alimentation secondaire)	S'actionne pour activer/désactiver les fonctions machine. En position Arrêt, il fait passer la machine en mode Économie d'énergie.
18	Levier de déverrouillage de l'unité recto-verso automatique	Permet d'ouvrir la porte de l'unité recto-verso automatique pour dégager un bourrage papier.
19	Porte de l'unité recto-verso automatique	S'ouvre pour éliminer un bourrage papier dans l'unité recto-verso automatique.
20	Levier de libération de la porte latérale droite supérieure	Permet d'ouvrir la porte latérale droite supérieure.
21	Porte centrale latérale droite	S'ouvre pour dégager un bourrage papier dans la section de transport du papier du magasin 2.
22	Levier de libération de la porte centrale latérale droite	Permet d'ouvrir la porte centrale latérale droite.
23	Porte latérale droite inférieure	S'ouvre pour dégager un bourrage papier au niveau de la section de transport papier du magasin 2, 3 ou 4.
24	Levier de libération de la porte latérale droite inférieure	Permet d'ouvrir la porte latérale droite inférieure.
25	Magasin 4/Bac de stockage	Utilisé comme bac de stockage quand le magasin d'alimentation papier est installé. Peut recevoir jusqu'à 500 feuilles de papier ordinaire quand le magasin recto-verso est installé. Peut recevoir jusqu'à 150 feuilles de papier épais 1, papier épais 2 ou de papier épais 3.

No.	Nom du composant	Description
26	Magasin 3	Peut recevoir jusqu'à 500 feuilles de papier ordinaire. Peut recevoir jusqu'à 150 feuilles de papier épais 1, de papier épais 2 ou de papier épais 3.
27	Indicateur d'état	L'état actuel de la machine est indiqué par la couleur et l'éclairage/le clignotement de l'indicateur. Clignotement bleu : impression normale Clignotement orange : avertissement Orange continu : fonctionnement arrêté

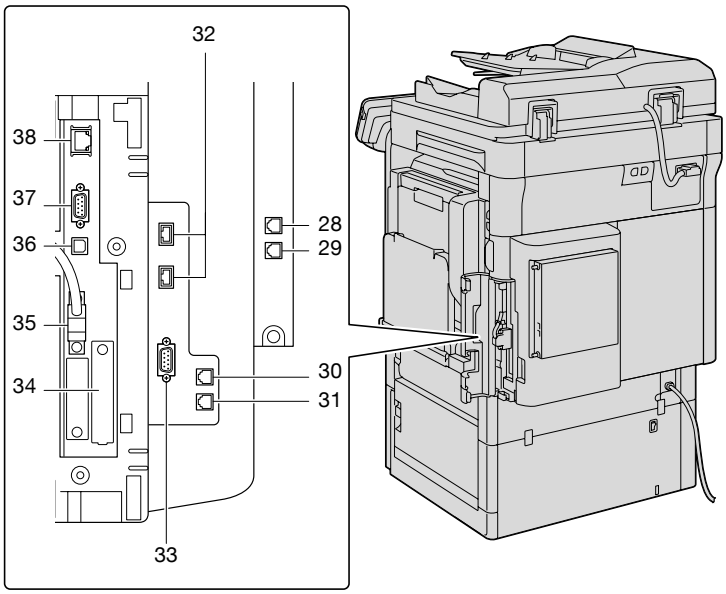

L'illustration ci-dessus montre l'unité principale avec le fax multi-lignes, le chargeur ADF, le magasin grande capacité et le kit de montage (kit Fax, kit d'interface locale et fax multi-lignes) installés.

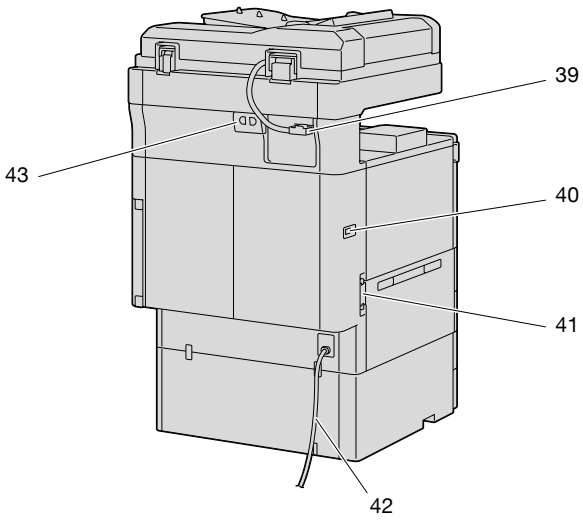

L'illustration ci-dessus montre l'unité principale avec le chargeur ADF et le magasin recto-verso en option installés.

No.	Nom du composant	Description
28	Connecteur RJ11 pour la connexion d'un téléphone. (TEL PORT2)	Utilisé pour connecter le cordon d'un téléphone.
29	Connecteur RJ11 pour le Téléphone 2 (LIGNE PORT2)	Permet de connecter une ligne générale d'abonné. Cette prise est utilisée si le fax multi-lignes, en option est installé.
30	Connecteur RJ11 pour la connexion d'un téléphone. (TEL PORT1)	Utilisé pour connecter le cordon d'un téléphone.
31	Connecteur RJ11 pour le Téléphone 1 (LIGNE PORT1)	Permet de connecter une ligne générale d'abonné.
32	Port USB (type A) USB 2.0/1.1	Permet de connecter le câble USB de l'unité d'authentification (type biométrique), l'unité d'authentification (type Carte IC) ou la mémoire externe (mémoire USB).
33	Port RS-232C	Permet de connecter le lecteur/enregistreur de cartes IC JScribe.
34	Port contrôleur externe	Permet de raccorder le câble d'un contrôleur externe.
35	Port contrôleur interne	Permet de connecter le contrôleur interne.
36	Port USB (type B) USB 2.0/1.1	Permet d'établir des connexions quand la machine est utilisée comme imprimante USB.
37	Port RS-232	Permet de raccorder le modem pour CS Remote Care.
38	Connecteur réseau (10Base-T/100Base-TX/ 1000Base-T)	Permet de connecter le câble réseau lorsque cette machine est utilisée pour l'impression réseau et la numérisation réseau.
39	Connecteur ADF	Permet de connecter le faisceau électrique de l'ADF.
40	Connecteur de l'unité de finition	Utilisé pour connecter le faisceau électrique de l'unité de finition.
41	Filtre ozone	Récupère l'ozone dégagé par la machine.
42	Cordon d'alimentation	Alimente la machine en électricité.
43	Filtre	Récupère la poussière de toner dégagée par la machine.

2.1.3 Intérieur de la machine

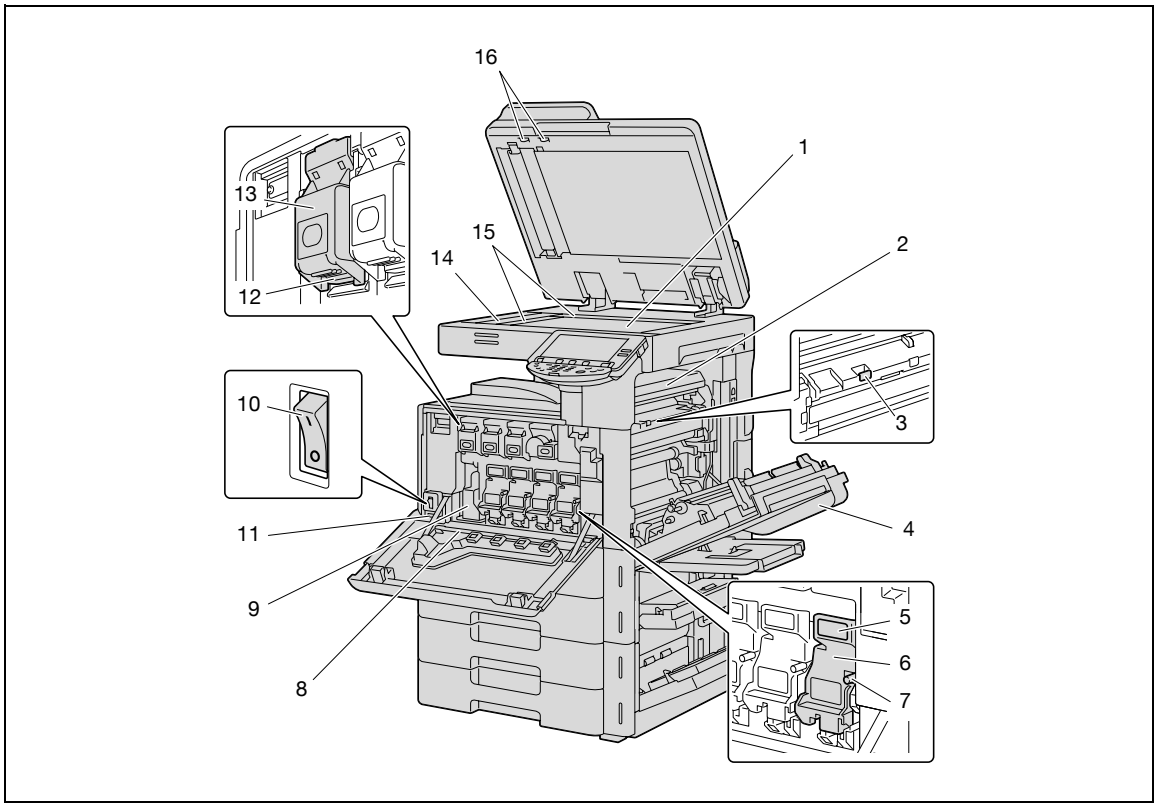

No.	Nom du composant	Description
1	Vitre d'exposition	L'original placé sur la vitre est numérisé.
2	Unité de fixation	S'ouvre pour dégager les bourrages papier dans l'unité de fixation.
3	Levier du capot de l'unité de fixation M2	S'ouvre pour dégager les bourrages papier dans l'unité de fixation.
4	Porte latérale droite supérieure	S'ouvre pour dégager un bourrage papier à l'intérieur de l'unité principale.
5	Levier de déverrouillage	Permet de remplacer l'unité image.
6	Unité image	Génère l'image d'impression.
7	Outil de nettoyage du fil de charge	Permet de nettoyer le fil de charge électrostatique lorsque le copieur sort des copies de qualité incorrecte.
8	Outil de nettoyage des vitres de la tête d'impression	Permet de nettoyer la surface des vitres de la tête d'impression, par exemple lors du remplacement de l'unité image.
9	Bac de récupération toner usagé	Récupère le toner usagé.
10	Interrupteur général	Permet d'allumer ou d'éteindre la machine.
11	Compteur Total	Indique le nombre total de pages qui ont été imprimées.
12	Clapet de verrouillage	Permet de retirer la cartouche de toner.
13	Cartouches de toner	Il existe quatre cartouches de toner : cyan (C), magenta (M), jaune (J) et noir (N). La combinaison des quatre toners génère des images en couleur.
14	Vitre de numérisation gauche	Utilisée pour numériser l'image originale dans cette zone quand le chargeur ADF est utilisé.
15	Réglettes de l'original	Permet de positionner l'original de sorte à l'aligner sur les réglettes. Les réglettes permettent aussi de mesurer l'original chargé.
16	Molette de dégagement de bourrage papier	La tourner pour dégager les bourrages papier à l'intérieur du chargeur ADF.

2.1.4 Unité de finition FS-519/Bac de sortie OT-602/Kit de perforation PK-515

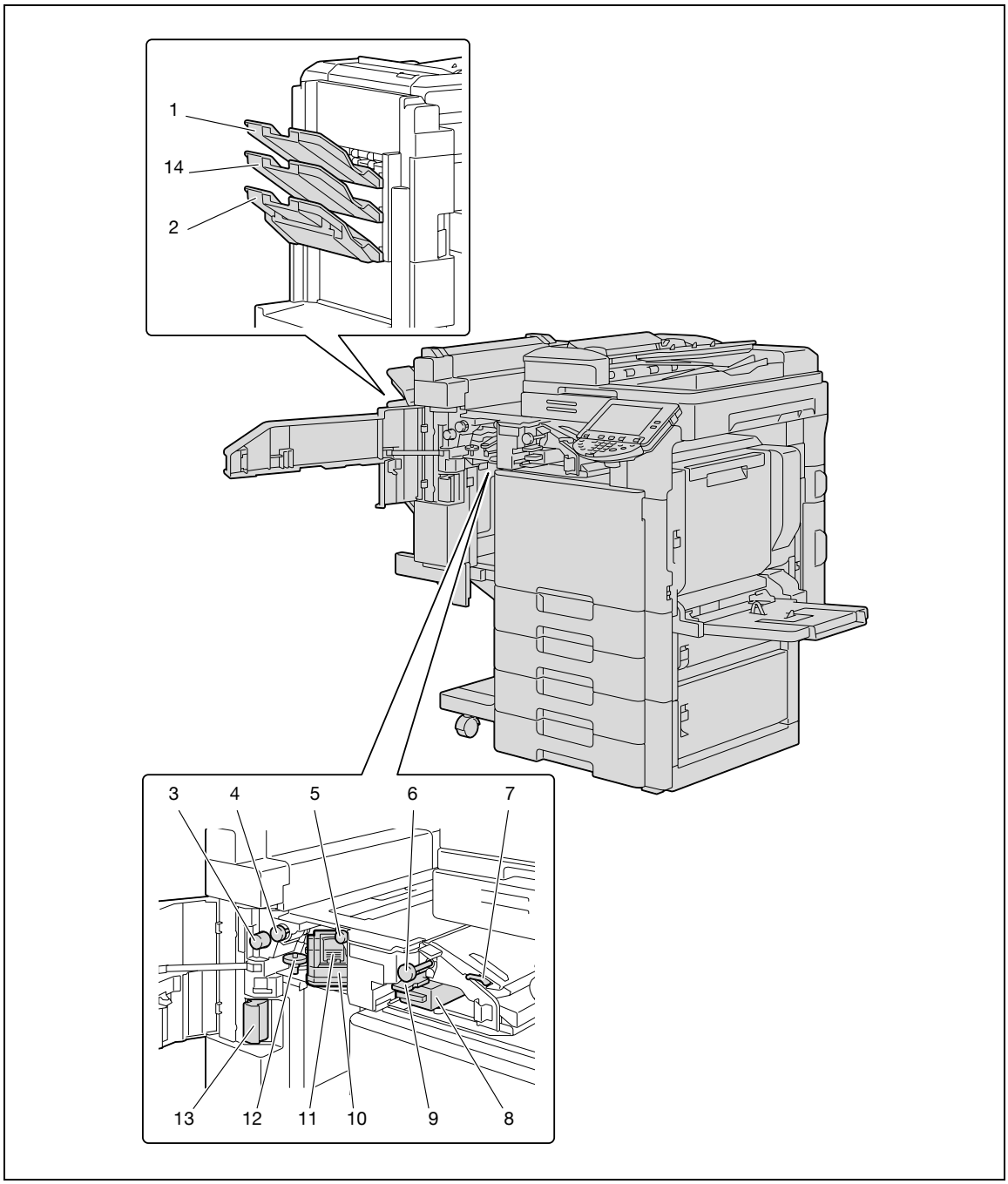

Unité de finition FS-519

No.	Nom du composant	Description
1	Bac de sortie 1	Récupère les pages imprimées.
2	Bac de sortie 2	Récupère les pages imprimées.
3	Molette de dégagement de bourrage papier FN6	La tourner pour dégager les bourrages papier à l'intérieur de l'unité de finition.
4	Molette de dégagement de bourrage papier FN5	La tourner pour dégager les bourrages papier à l'intérieur de l'unité de finition.
5	Molette de dégagement de bourrage papier FN4	La tourner pour dégager les bourrages papier à l'intérieur de l'unité de finition.
6	Molette de dégagement de bourrage papier FN2	La tourner pour dégager les bourrages papier à l'intérieur de l'unité de finition.
7	Levier guide FN1	Le relever pour dégager les bourrages papier à l'intérieur de l'unité de finition.
8	Bac à déchets de perforation FN3.1	Se retire pour vider les déchets de perforation qui se sont accumulés après utilisation des paramètres de perforation.
9	Levier guide FN3	Le relever pour dégager les bourrages papier à l'intérieur de l'unité de finition.
10	Agrafeuse	Se déplace vers l'avant pour enlever des agrafes coincées.
11	Support de cartouche d'agrafes	Le sortir de l'agrafeuse pour remplacer la cartouche d'agrafes ou enlever des agrafes coincées.
12	Molette	La tourner pour déplacer l'agrafeuse vers l'avant afin d'enlever les agrafes coincées.
13	Levier 1 de dégagement de l'unité de fixation	Sert à débrancher l'unité de fixation et à l'écarter de l'unité principale pour dégager les bourrages papier.

Bac de sortie OT-602

No.	Nom du composant	Description
14	Bac de sortie en option	Récupère les pages imprimées.

Kit de perforation PK-515

No.	Nom du composant	Description
15	Kit de perforation*	Perfore des trous pour archiver les pages imprimées quand le kit de perforation est installé sur l'unité de finition.

* Les composants signalés par une astérisque sont des options internes ; elles ne sont donc pas visibles sur l'illustration.

2.1.5 Piqueuse à cheval SD-505/Kit Bac courrier MT-502

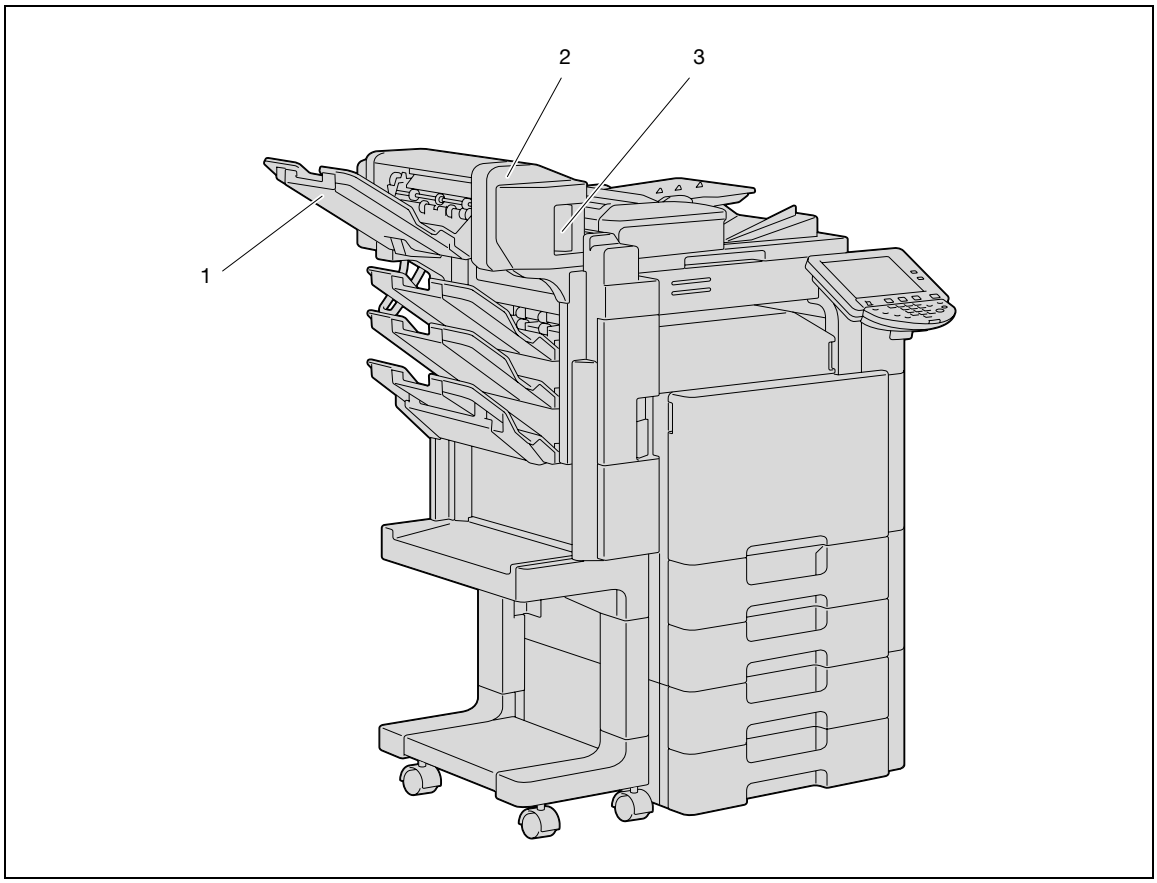

Piqueuse à cheval SD-505

No.	Nom du composant	Description
1	Bac de sortie	Récupère les pages imprimées.
2	Porte de dégagement des bourrages papier	S'ouvre pour dégager un bourrage papier à l'intérieur de la piqueuse à cheval.
3	Levier de libération de la porte de dégagement de bourrage	Permet d'ouvrir la porte de dégagement de bourrage.

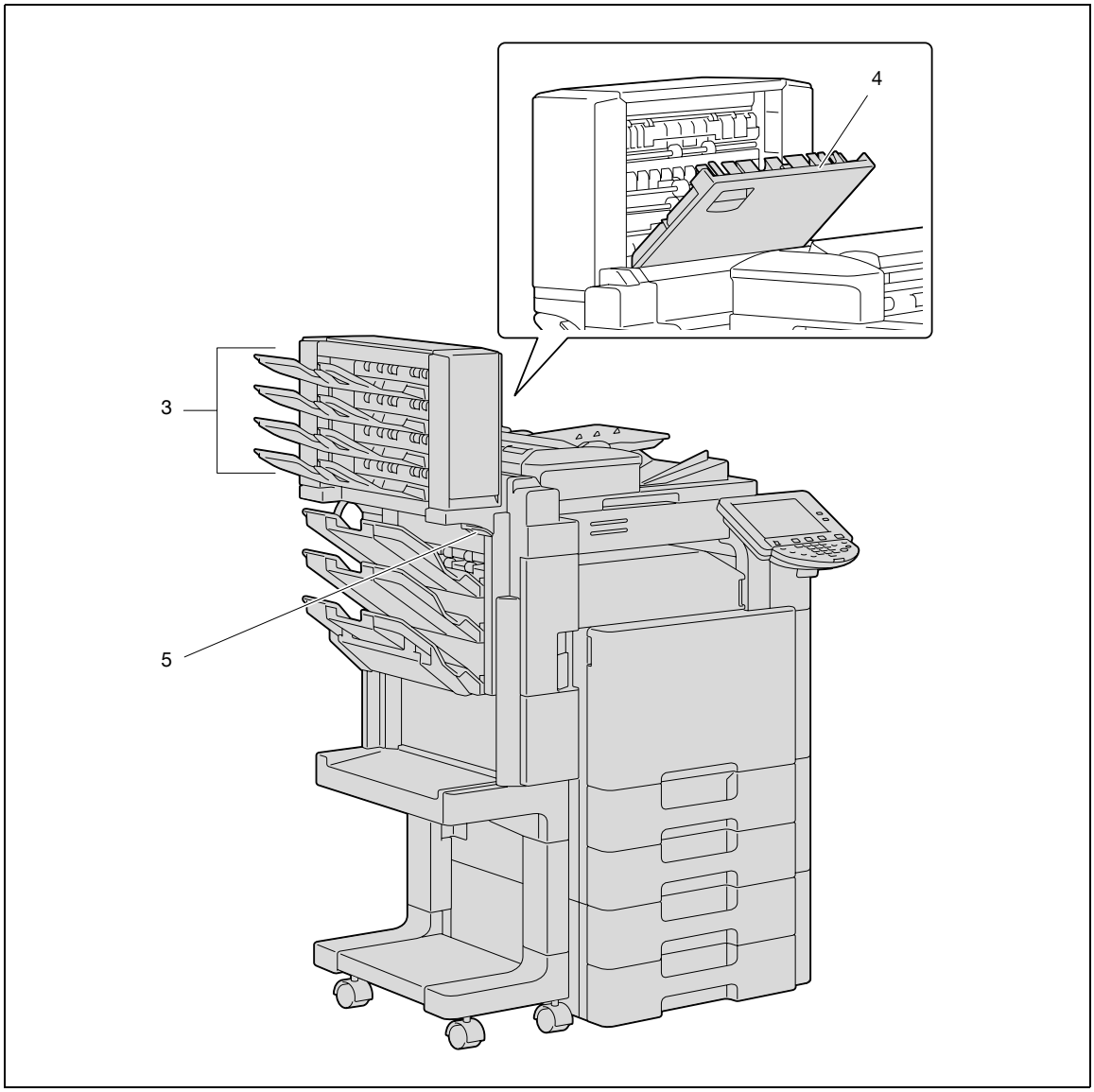

Bac courrier

No.	Nom du composant	Description
3	Bacs courrier	Récupère les pages imprimées.
4	Porte de dégagement des bourrages papier	S'ouvrent pour dégager un bourrage papier à l'intérieur du bac courrier.
5	Levier de guidage FN7	Se déplace pour dégager un bourrage papier à l'intérieur du bac courrier.

2.1.6 Séparateur de tâches JS-505

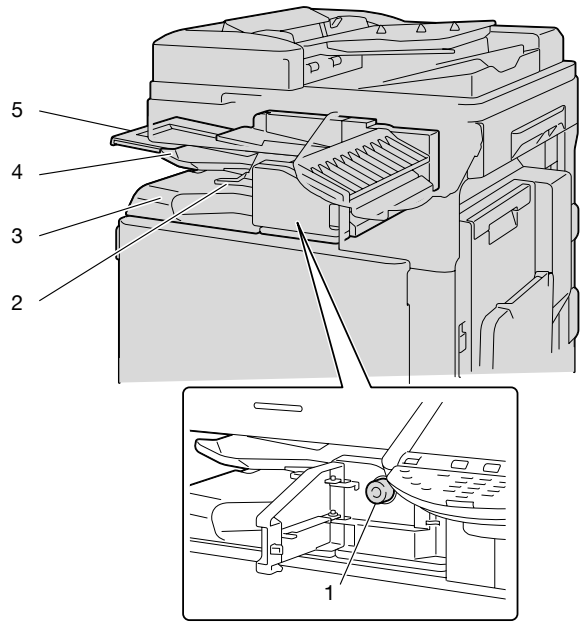

No.	Nom du composant	Description
1	Molette de dégagement de bourrage papier	Se tourne pour dégager des bourrages papier à l'intérieur du séparateur.
2	Levier d'assistance	Utilisé pour sortir les pages imprimées.
3	Bac de sortie 1	Récupère les pages imprimées.
4	Bac de sortie 2	Récupère les pages imprimées.
5	Extension plateau	Tirée en cas d'alimentation avec des papiers de format supérieur à A4 ▭.

Précautions concernant l'utilisation de l'unité de finition :

- Ne pas placer d'objets sur l'unité de finition et en dessous des bacs de sortie papier, car cela pourrait endommager la machine.

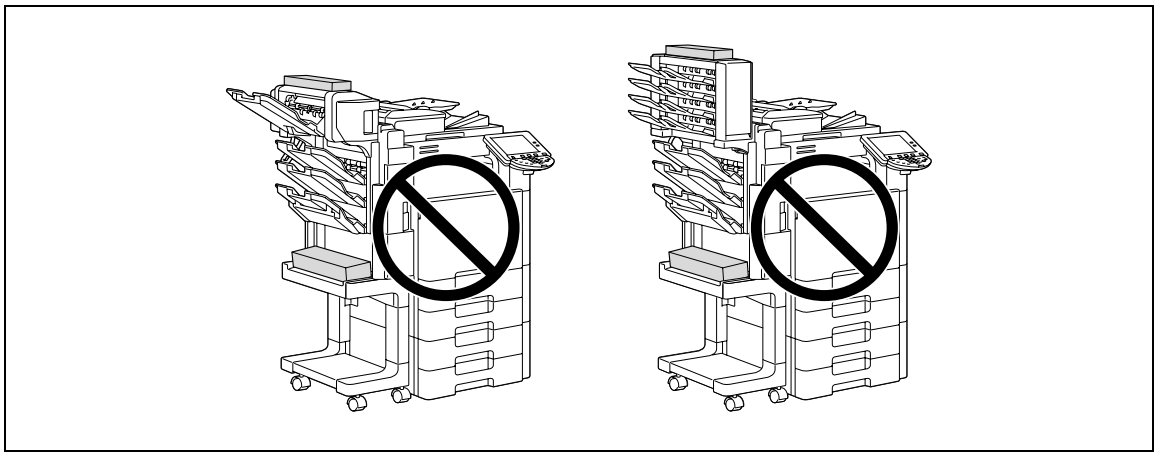

- Ne pas placer les mains en dessous ni les pieds au-dessus des bacs de sortie de l'unité de finition.

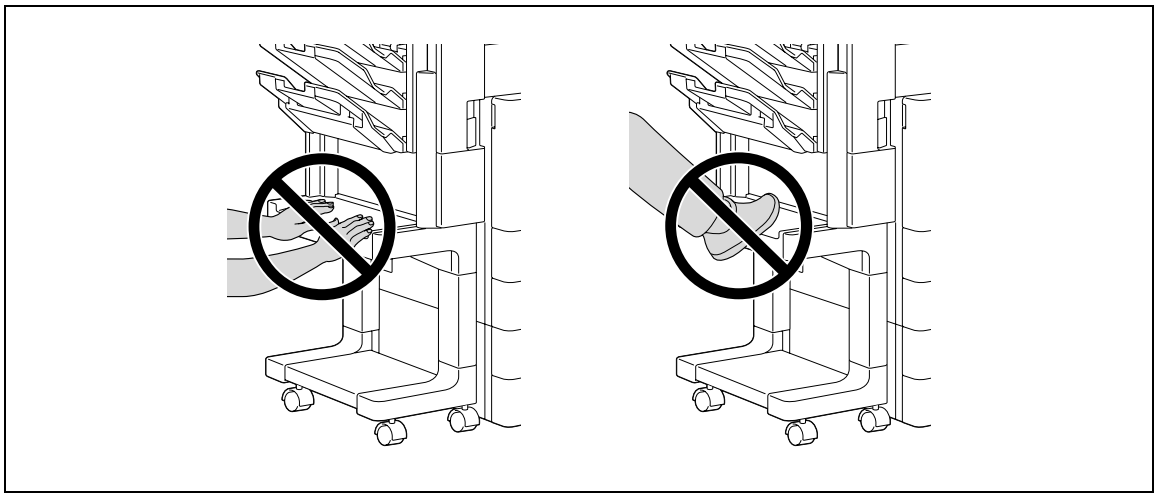

2.1.7 Panneau de contrôle

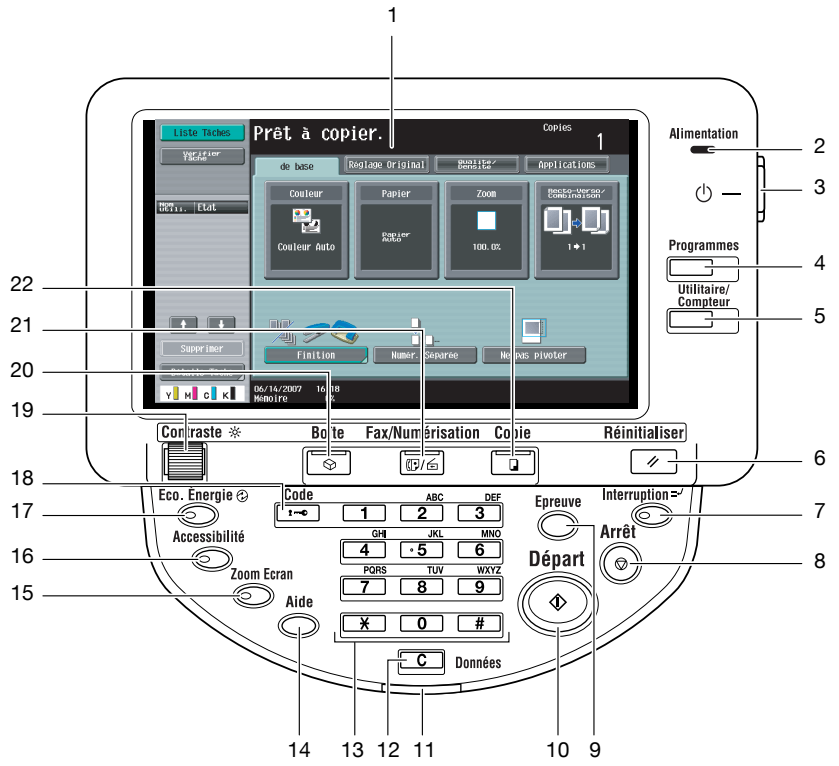

No.	Nom du composant	Description
1	Écran tactile	Affiche divers écrans et messages. Permet de spécifier les divers réglages par une pression directe sur l'écran tactile.
2	Voyant Alimentation	S'allume en vert quand la machine est mise sous tension au moyen de l'interrupteur général.
3	Touche [Marche] (alimentation secondaire)	S'actionne pour activer/désactiver les fonctions machine. En position Arrêt, il fait passer la machine en mode Économie d'énergie.
4	Touche [Programmes]	Appuyer dessus pour enregistrer (stocker) les paramètres de copie/fax/numérisation souhaités en tant que programme ou pour rappeler un programme enregistré. (voir p. 4-10.)
5	Touche [Utilitaire/Compteur]	Appuyez pour afficher l'écran Compteur et l'écran Utilitaires.
6	Touche [Réinitialiser]	Appuyez sur cette touche pour effacer tous les réglages (à l'exception des réglages programmés) sélectionnés sur le panneau de contrôle et l'écran tactile.
7	Touche [Interruption]	Appuyez sur cette touche pour passer en mode Interruption. Quand la machine est en mode Interruption, le voyant de la touche [Interruption] s'allume en vert et le message "Mode Interruption activé." s'affiche à l'écran. Pour annuler le mode Interruption, appuyez une nouvelle fois sur la touche [Interruption].
8	Touche [Arrêt]	Une pression sur la touche [Arrêt] en cours de copie, de numérisation ou d'impression stoppe temporairement l'opération.
9	Touche [Epreuve]	Appuyez pour imprimer une épreuve à vérifier avant de lancer une impression en grand nombre. (voir p. 4-7.)
10	Touche [Départ]	Appuyer ici pour lancer l'opération de copie, de numérisation ou de fax. Dès que la machine est prête à commencer l'opération, le voyant de la touche [Départ] s'allume en bleu. Si le voyant de la touche [Départ] s'allume en orange, l'opération de copie ne peut pas commencer. Appuyez sur cette touche afin de reprendre une tâche interrompue. Pour plus de détails, voir "Présentation de l'écran Liste Tâches" à la page 11-3.
11	Voyant Données	Clignote en bleu pendant la réception d'une tâche d'impression. S'allume en bleu quand une tâche est en attente ou en cours d'impression. Le voyant s'allume en bleu quand il y a des données de fax sauvegardées ou non imprimées.

No.	Nom du composant	Description
12	Touche [C] (correction)	Appuyez sur cette touche pour effacer une valeur (par exemple, le nombre de copies, un taux de zoom ou un format) introduite au moyen du clavier numérique.
13	Clavier numérique	Permet d'entrer le nombre de copies à effectuer. Permet d'entrer le taux de zoom. Permet d'entrer les divers réglages.
14	Touche [Aide]	Appuyer ici pour afficher le menu principal de l'écran Aide. À partir de cet écran, il est possible d'afficher des descriptions des différentes fonctions et détails des opérations. (voir p. 4-16.)
15	Touche [Zoom Ecran]	Appuyez sur cette touche pour passer en mode Zoom Ecran.
16	Touche [Accessibilité]	Appuyez sur cette touche pour afficher l'écran permettant de spécifier les paramètres des fonctions d'accessibilité utilisateur.
17	Touche [Eco. Énergie]	Appuyer ici pour activer le mode Économie d'énergie. Quand la machine est en mode Économie d'énergie, le voyant de la touche [Eco. Énergie] s'allume en vert et l'écran tactile s'éteint. Pour annuler le mode Économie d'énergie, pressez une nouvelle fois la touche [Eco Énergie].
18	Touche [Code]	Si les réglages Authentification Utilisateur ou Compte Département ont été appliqués, il faut appuyer sur cette touche après avoir introduit le nom d'utilisateur et le mot de passe (pour l'Authentification Utilisateur), ou bien le nom de compte et le mot de passe (pour le Compte Département), pour pouvoir utiliser cette machine.
19	Molette [Contraste]	Permet de régler la luminosité de l'écran tactile.
20	Touche [Boîte]	Appuyez sur cette touche pour passer en mode Boîte Utilisateur Quand la machine est en mode Boîte Utilisateur, le voyant de la touche [Boîte] s'allume en vert. Pour plus de détails, voir le Guide de l'utilisateur – Opérations Boîte.
21	Touche [Fax/Numérisation]	Appuyez sur cette touche pour passer en mode Fax/Numérisation. Quand la machine est en mode Fax/Numérisation, le voyant de la touche [Fax/Numérisation] s'allume en vert. Pour plus de détails, consultez le guide de l'utilisateur – Opérations Scanner réseau/Fax/Fax réseau.
22	Touche [Copie]	Appuyez sur cette touche pour passer en mode Copie. (Par défaut, la machine est en mode Copie.) Quand la machine est en mode Copie, le voyant de la touche [Copie] s'allume en vert.

...

Rappel

N'appuyez pas trop fort sur l'écran tactile, sinon vous pourriez le rayer ou l'endommager.

Ne jamais appuyer trop fort sur l'écran tactile et ne jamais utiliser un objet dur ou pointu pour effectuer une sélection sur l'écran tactile.

2.1.8 Écran De base

À la mise sous tension, dès que la machine est prête pour la copie, l'écran De base apparaît.

Pour activer une fonction ou pour sélectionner un réglage, appuyez légèrement sur la touche désirée sur l'écran tactile.

Écran De base

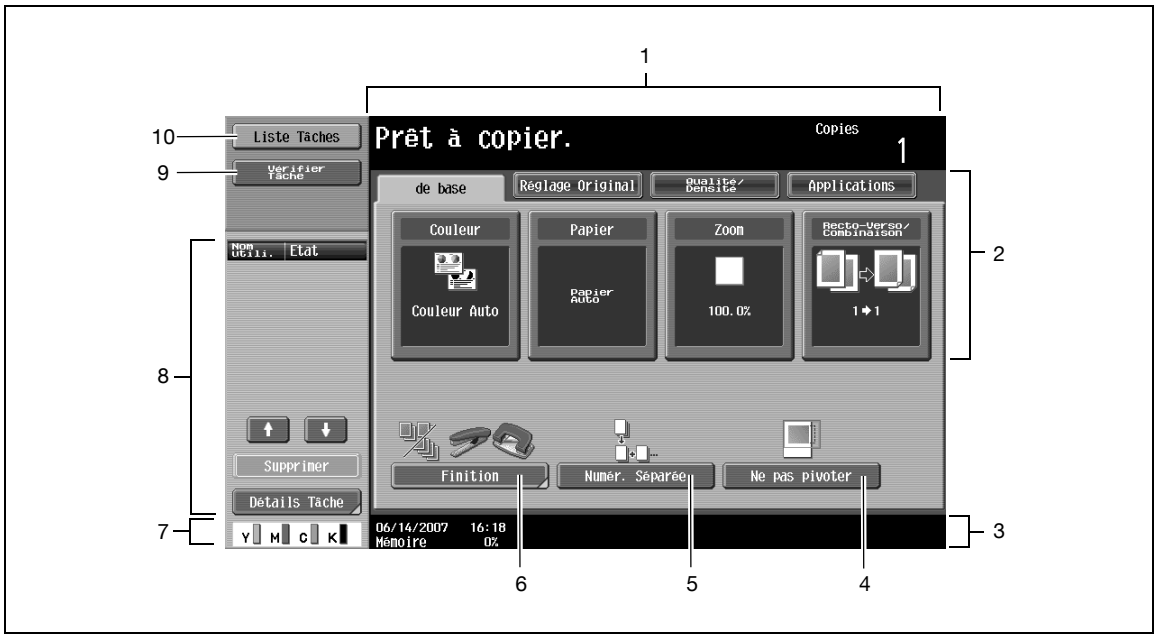

Écran Plein Direct

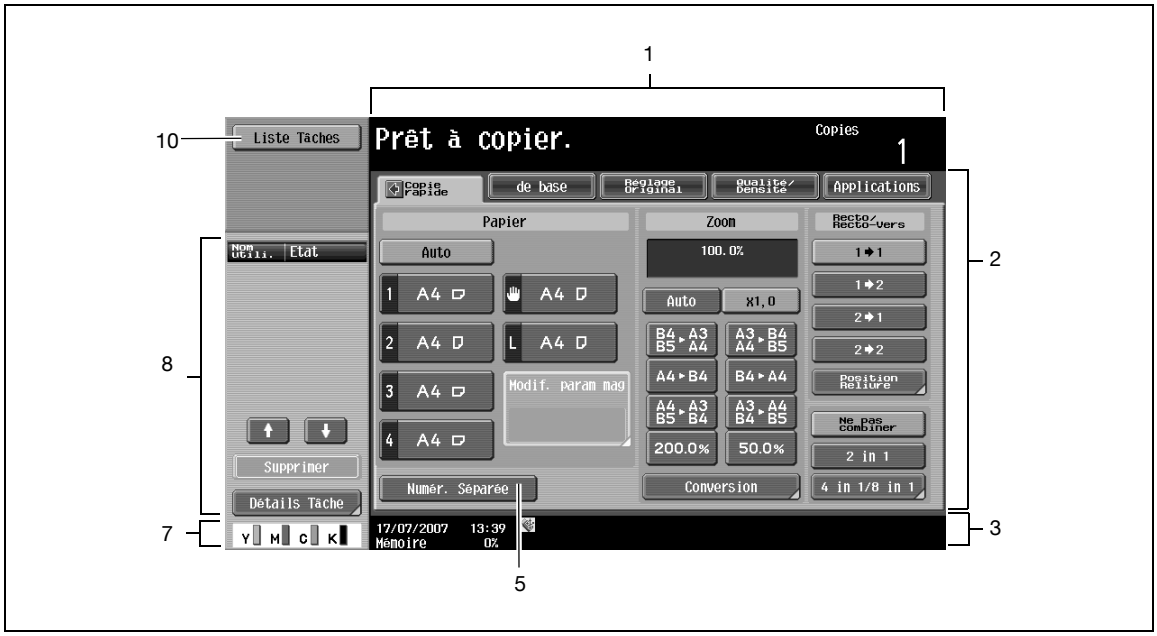

Le fait d'appuyer sur affiche les paramètres Couleur, [Finition] et [Ne pas pivoter] dans la fenêtre de gauche.

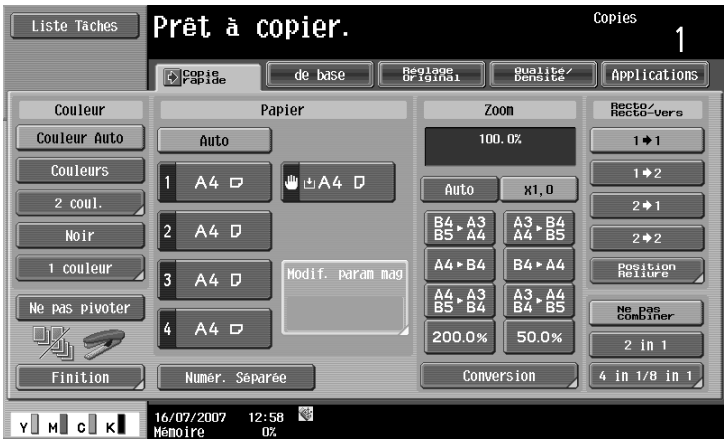

No.	Nom d'élément	Description
1	Zone des messages	C'est là que s'affichent l'état de la machine et les détails sur les opérations.
2	Zone d'affichage des fonctions/réglages	L'écran affiche les onglets et les touches permettant d'accéder aux écrans des diverses fonctions. Appuyez sur un onglet ou une touche pour afficher l'écran permettant de spécifier les réglages.
3	Zone d'affichage des icônes	C'est là que s'affichent les icônes indiquant l'état des travaux et de la machine.
4	Touche [Ne pas pivoter]	Actionner pour copier avec l'image non pivotée pour s'adapter à l'orientation du papier chargé.
5	Touche [Numér. Séparée]	Actionner pour numériser l'original en plusieurs lots séparés. Un original numérisé en différents lots peut être traité comme tâche de copie unique.
6	Touche [Finition]	Appuyez pour spécifier les réglages Tri, Groupe, Agrafage ou Perforation.
7	Voyants d'alimentation en toner	Ces voyants montrent la quantité de toner restante pour le (C), le magenta (M), le jaune (Y) et le noir (K).
8	Panneau de gauche	En cas de pression sur la touche [Liste Tâches], un écran s'affiche pour montrer les tâches actuellement en cours d'exécution ou en attente d'exécution. En cas de pression sur la touche [Vérifier Tâche], un écran s'affiche pour montrer le résultat des paramètres spécifiés.
9	Touche [Vérifier Tâche]	Le résultat des paramètres spécifiés s'affiche.
10	Touche [Liste Tâches]	Permet d'afficher les travaux en cours d'exécution ou en attente de réalisation. Diverses commandes pour le contrôle et la gestion des travaux sont disponibles.

Détails

L'écran Fonctions de base (Ecran de base ou Copie rapide) qui apparaît peut être réglé via le paramètre "Réglages Copieur" de l'écran Paramètres Affichage Perso (affiché à partir de l'écran Régl. Utilisateur). La disposition des touches et des écrans diffère entre l'écran de base et l'écran Plein Direct ; mais les fonctions à définir sont les mêmes. Par défaut, "de base" est sélectionné. Ce guide contient des descriptions des procédures utilisant l'écran de base qui s'ouvre lors de la sélection de "de base".

L'écran Copie rapide affiche tous les paramètres de l'écran de base ce qui permet de spécifier aisément de nombreux paramètres.

Détails

Pour plus de détails sur l'activation des fonctions de base, voir "Paramètres Affichage Perso" à la page 12-17.

Remarque

Si les réglages usine ont été modifiés, l'onglet de l'écran contenant les paramètres modifiés apparaît dans un cadre vert.

La couleur verte du trait peut être transformée en une autre couleur à l'aide du paramètre "Paramètres Sélect. Couleur" sur l'écran Paramètres Affichage Perso (affiché à partir de l'écran Réglage Utilisateur en mode Utilitaires).

2.1.9 Icônes affichées à l'écran

Icône	Description
	Indique que des données sont en cours d'émission par la machine, indépendamment du mode dans lequel elle se trouve.
	Indique que des données sont en cours de réception par la machine, indépendamment du mode dans lequel elle se trouve.
	Indique qu'une erreur de numérisation s'est produite pendant une opération de stabilisation d'image, une opération d'impression ou une opération de numérisation. Appuyez sur cette icône pour afficher l'écran contenant un code d'avertissement.
Avertis-sements	Si l'écran d'avertissement a été fermé pendant que l'avertissement s'affichait, appuyez sur cette touche pour rouvrir l'écran d'avertissement.
	Apparaît en présence d'un message indiquant qu'il faut remplacer les consommables ou que la machine nécessite un entretien. Appuyez sur cette icône pour afficher le message et procédez ensuite au remplacement ou à la procédure d'entretien.
POP	S'affiche si une erreur survient lors de la connexion avec le serveur POP.
	Indique que le magasin papier ne contient pas de papier.
	Indique qu'il reste très peu de papier dans le magasin papier.
	Quand le contrôleur d'image en option est installé sur le bizhub C253/C353, appuyez sur cette icône pour afficher l'écran du contrôleur d'image.
Sec	Indique que le "Mode Sécurité Avancée" est réglé sur "MARCHE".
	Apparaît quand un lecteur USB est connecté.

2.2 Régler l'inclinaison du panneau de contrôle

Le panneau de contrôle peut être réglé selon trois angles d'inclinaison. En outre, il est possible de basculer le panneau de contrôle vers la gauche.

Réglez le panneau à l'inclinaison qui convient le mieux à l'utilisation.

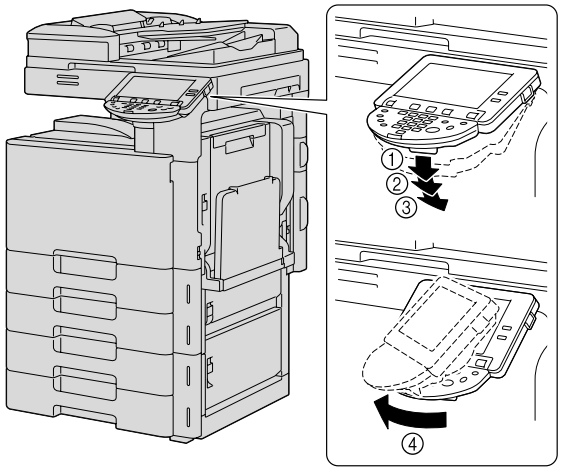

1 Position supérieure (position de base)
2 Points intermédiaire
3 Position basse
4 Position de basculement vers la gauche

2.2.1 Pour régler l'inclinaison du panneau de contrôle

1 Tirez vers vous le levier de déverrouillage du panneau de contrôle, puis poussez le panneau de contrôle vers le bas jusqu'à l'inclinaison voulue.

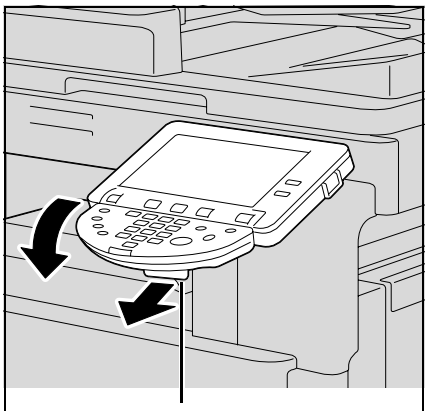

Levier de déblocage du panneau de contrôle

Le panneau de contrôle s'arrête en position intermédiaire.

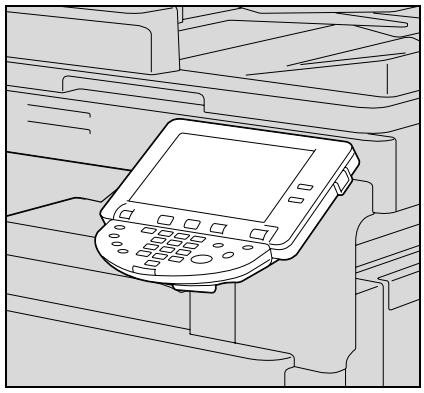

2 Pour basculer encore plus le panneau de contrôle, poussez de nouveau sur le panneau de contrôle.
Le panneau de contrôle s'arrête à la position la plus basse.

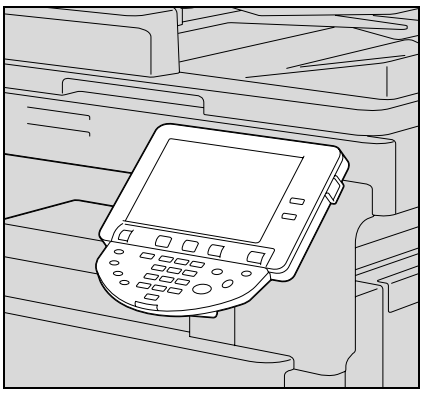

3 Pour basculer le panneau de contrôle vers la gauche, tenez le panneau de contrôle par le bas et basculez le panneau vers la gauche.

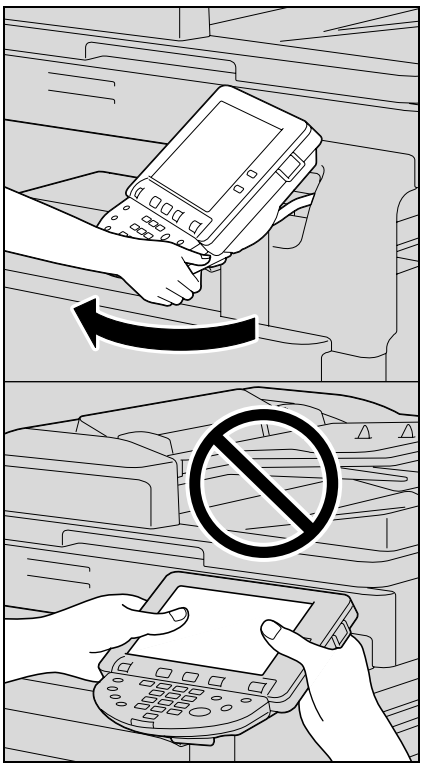

4 Pour ramener le panneau à la position supérieure, tirez le levier vers vous et relevez ensuite le panneau de contrôle.

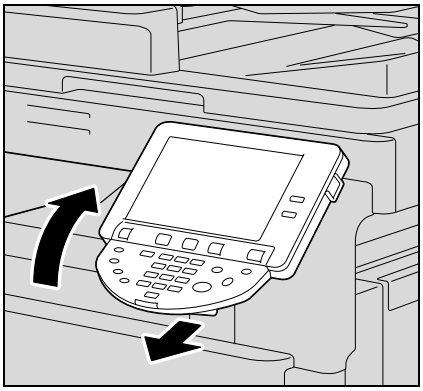

✎ ...

Rappel

Lors du basculement du panneau de contrôle, ne touchez pas l'écran tactile.

2.3 Mise sous tension (alimentation principale et alimentation secondaire)

Cette machine est équipée de deux commandes de mise sous tension : l'interrupteur général et la touche [Marche] (alimentation secondaire).

2.3.1 Mise en marche de la machine

L'interrupteur général active ou désactive toutes les fonctions de la machine. Normalement, l'interrupteur général reste ouvert.

La touche [Marche] (alimentation secondaire) active/désactive les opérations sur la machine, p. ex. la copie, l'impression ou la numérisation. Quand la touche [Marche] (alimentation secondaire) est mise sur arrêt, la machine passe en mode d'économie d'énergie.

1 Ouvrez la porte frontale et mettez l'interrupteur principal sur |.

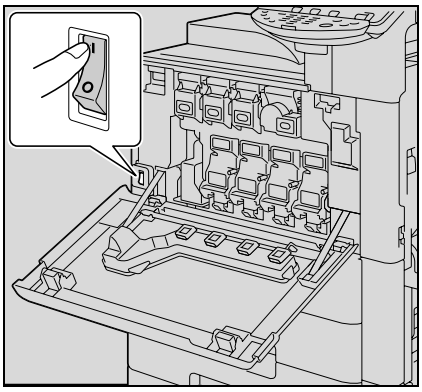

2 Fermez la porte frontale.

3 Appuyez sur la touche [Marche] (alimentation secondaire).

Vérifiez que l'écran tactile est bien allumé.

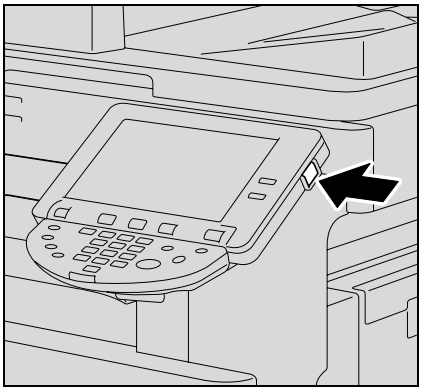

Détails

Si vous activez la touche [Marche] (alimentation secondaire), le voyant de la touche [Départ] s'allume en orange et un écran s'affiche pour indiquer que la machine est en cours de démarrage.
Au bout de quelques secondes, le message "Préchauffage en cours. Prêt à numériser." apparaît sur l'écran tactile, et le voyant de la touche [Départ] s'allume en bleu pour indiquer qu'une tâche peut désormais être mise en attente.

Les sélections par défaut sont les réglages sélectionnés immédiatement après que la machine a démarré (interrupteur réglé sur |) et avant que toute sélection ne soit spécifiée sur le panneau de contrôle ou sur l'écran tactile, ainsi que ceux qui sont sélectionnés quand on appuie sur la touche [Réinitialiser] pour annuler tous les paramètres spécifiés à partir du panneau de contrôle ou de l'écran tactile. Il est possible de modifier les sélections par défaut. Pour plus de détails, voir "Paramètres Affichage Perso" à la page 12-17.
Les réglages usine sont les réglages sélectionnés lors de l'expédition de cette machine depuis l'usine.

Remarque

Une tâche peut également être mise en file d'attente pendant le préchauffage de la machine après activation de la touche [Marche] (alimentation secondaire). Pour plus de détails, voir "Numériser pendant le préchauffage" à la page 2-24.
Après que la machine a fini de chauffer, l'image numérisée sera imprimée.
Voir "Unité principale" à la page 6-3 pour le délai de chauffage.

2.3.2 Numériser pendant le préchauffage

1 Appuyez sur la touche [Marche] (alimentation secondaire).

– Pour plus de détails sur la mise sous tension de la machine, voir "Mise hors tension de la machine" à la page 2-25.

Le voyant de la touche [Départ] s'allume en orange.
Après affichage du message de préchauffage, l'écran de base s'affiche. Le voyant de la touche [Départ] s'allume en bleu.

2 Assurez-vous que le message "Préchauffage. Prêt à numériser." s'affiche sur l'écran tactile.

3 Positionnez l'original à copier.

– Pour plus de détails sur le positionnement de l'original, voir "Introduction de l'original" à la page 3-8.

4 Spécifiez tout autre paramètre de copie.

5 Tapez sur le clavier numérique le nombre de copies désiré.

– Pour plus de détails sur la spécification du nombre de copies, voir "Opérations générales de copie" à la page 3-3.

6 Appuyez sur la touche [Départ].
L'original est numérisé et la tâche est ajoutée à la liste des tâches en file d'attente.

– Si le paramètre "Écran Opération de Copie" en mode Utilitaires est réglé sur "Oui", appuyez sur [Tâche Copie Suiv] en cours d'impression pour afficher l'écran De base.

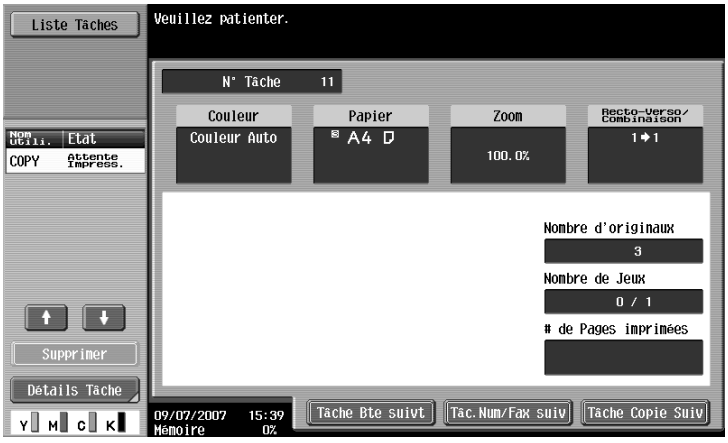

– Une fois que la machine a fini de chauffer, les tâches seront automatiquement imprimées.

? Comment arrêter la tâche en cours d'impression ?

➔ Appuyez sur la touche [Arrêt]. Pour plus de détails, voir "Arrêter temporairement la numérisation/l'impression" à la page 3-83.

Détails

Pendant que la machine chauffe pour commencer à imprimer après avoir été allumée avec la touche [Marche] (alimentation secondaire), vous pouvez spécifier des paramètres de copie et un original peut être numérisé pour une tâche de copie en réserve. Une fois que le préchauffage de la machine est terminé, les copies sont automatiquement imprimées.

Il est possible de changer l'ordre d'impression ou de supprimer des tâches à partir de l'écran Détails d'une tâche à partir de la liste Tâches en cours de l'écran Liste Tâches. Pour plus de détails, voir "Gestion des travaux" à la page 11-3.

2.3.3 Mise hors tension de la machine

1 Appuyez sur la touche [Marche] (alimentation secondaire).

Vérifiez que l'écran tactile est bien éteint.

2 Ouvrez la porte frontale et mettez l'interrupteur principal sur ○.

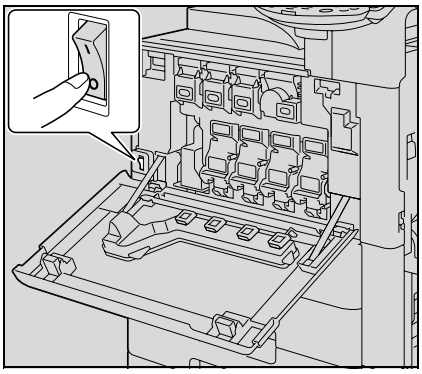

3 Fermez la porte frontale.

Rappel

Si l'interrupteur principal de la machine est mis sur ARRET puis sur MARCHE, il faut attendre au moins 10 secondes entre les deux manœuvres. Il peut arriver, en cas de manœuvre trop rapide, que la machine ne fonctionne correctement.

N'éteignez pas la machine au moyen de l'interrupteur général ou de la touche [Marche] (alimentation secondaire) alors qu'une opération de copie ou d'impression est en cours, car cela pourrait provoquer un bourrage papier.

N'éteignez pas la machine au moyen de l'interrupteur général ou de la touche [Marche] (alimentation secondaire) pendant qu'elle est en train de numériser, d'émettre ou de recevoir des données, sinon toutes les données de numérisation ou les données émises seront perdues.

N'éteignez pas la machine au moyen de l'interrupteur général alors qu'une tâche en file d'attente ou que des données mémorisées sont en attente d'impression, sinon les tâches seront effacées.

Détails

Les éléments suivants sont effacés dès que l'interrupteur général et la touche [Marche] (alimentation secondaire) sont mis sur Arrêt.
Les réglages qui n'ont pas été programmés
Tâches en attente d'impression

2.3.4 Annulation automatique des réglages (Initialisation auto)

Si aucune opération n'a eu lieu après expiration d'un délai donné (même si la touche [Réinitialiser] n'est pas actionnée), les réglages qui n'ont pas été programmés, comme le nombre d'exemplaires, sont effacés et leurs valeurs par défaut sont restaurées.

Il s'agit de l'opération d'initialisation automatique.

La valeur par défaut, en sortie d'usine, du délai avant initialisation automatique est de 1 minute.

Détails

Le mode Utilitaires permet de définir si l'opération d'initialisation automatique sera active ou non et si oui, de préciser à l'issue de quel délai elle interviendra. Pour plus de détails, voir "Réglage Système" à la page 12-23.

Le mode Utilitaires permet aussi de définir si l'initialisation automatique interviendra dès qu'il y a changement d'utilisateur. Pour plus de détails, voir "Réglage Système" à la page 12-23.

2.3.5 Annulation automatique de l'écran de mode (Réinitialisation auto système)

Si aucune opération n'a lieu à l'issue du délai spécifié, l'affichage revient automatiquement à l'écran du mode qui a été défini comme prioritaire.

Il s'agit de l'opération de Réinitialisation Auto Système.

La sélection par défaut programmée en usine est l'affichage de l'écran du mode Copie après 1 minute d'inactivité.

Détails

Le mode Utilitaires permet de changer l'écran de mode qui doit s'afficher dès que l'opération de Réinitialisation Auto Système a lieu. Pour plus de détails, voir "Réglage Système" à la page 12-23.

2.3.6 Économie d'énergie automatique (mode Économie d'énergie)

Si aucune opération n'a lieu à l'issue du délai spécifié, l'écran tactile s'éteint et la machine passe automatiquement dans un mode où elle consomme moins d'électricité.

Il s'agit du mode Économie d'énergie.

La machine peut recevoir des tâches même quand elle est en mode Économie d'énergie.

Défini en usine, le délai par défaut après lequel la machine passe en mode Économie d'énergie est de 15 minutes.

Sortie du mode Économie d'énergie

1 Appuyez sur la touche [Eco. Énergie].

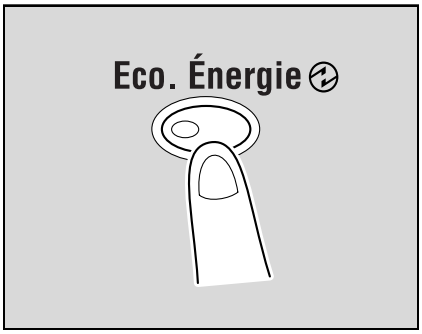

2 La machine peut recevoir des travaux même pendant le préchauffage.

– L'écran tactile se rallume et une fois que le préchauffage de la machine est terminé, elle est prête à lancer l'impression.

Remarque

En tant que réglage par défaut, défini en usine, l'activation de la touche [Eco. Énergie] fait passer la machine en mode Économie d'énergie. Il est possible de modifier les sélections dans le mode Réglage Administrateur pour que la machine passe plutôt en mode Veille. Pour plus de détails, voir "Réglage Système" à la page 12-23.

On peut aussi annuler le mode Économie d'énergie en appuyant sur n'importe quelle touche du panneau de contrôle ou en appuyant sur l'écran tactile.

Détails

Il est possible de modifier la durée avant passage de la machine en mode Économie d'Énergie. Pour plus de détails, voir "Réglage Système" à la page 12-15 et page 12-23.

2.3.7 Économie d'énergie automatique (mode Veille)

Si aucune opération n'a lieu pendant le délai spécifié, la machine passe automatiquement dans un mode d'économie d'énergie.

Bien que la machine économise davantage d'énergie en mode Veille qu'en mode Économie d'énergie, elle doit passer par un préchauffage lors de la sortie du mode Veille avant de pouvoir être de nouveau disponible pour l'impression, le temps de reprise est donc plus long qu'en mode Économie d'énergie.

Défini en usine, le délai par défaut après lequel la machine passe en mode Veille est de 20 minutes.

Sortie du mode Veille

1 Appuyez sur la touche [Eco. Énergie].

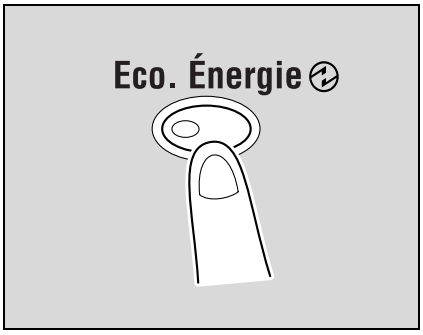

2 La machine peut recevoir des travaux même pendant le préchauffage.

– L'écran tactile se rallume et une fois que le préchauffage de la machine est terminé, elle est prête à lancer l'impression.

Remarque
On peut aussi annuler le mode Veille en appuyant sur n'importe quelle touche du panneau de contrôle ou en appuyant sur l'écran tactile.

Détails
Le délai par défaut est de 15 minutes d'inactivité avant que la machine ne passe en mode Économie d'énergie, et de 20 minutes avant qu'elle ne passe en mode Veille.

Le délai avant que la machine ne passe en mode Veille peut être modifié. Pour plus de détails, voir "Réglage Système" à la page 12-15 et page 12-23.

2.3.8 Économie d'énergie manuelle

Il est possible de définir manuellement le mode d'économie d'énergie de la machine (mode Économie d'énergie ou mode Veille).

1 Appuyez sur la touche [Eco. Énergie] (ou appuyez sur la touche [Marche] (alimentation secondaire).

– Conformément au réglage d'usine, la machine passe alors en mode Économie d'énergie.

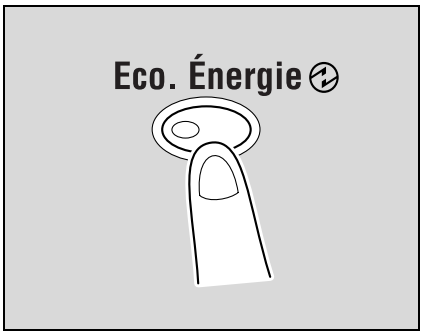

Détails
Le mode Réglage Administrateur permet de définir si la machine passe en mode Économie d'Énergie ou en mode Veille quand on appuie sur la touche [Eco. Énergie].

Pour plus de détails, voir "Réglage Système" à la page 12-23.

2.3.9 Allumage/extinction automatique de la machine (programmateur hebdomadaire)

Il est possible de paramétrer la machine pour la faire passer automatiquement en mode Veille selon un planning défini par l'administrateur de manière à limiter l'utilisation de la machine.

Il s'agit du Programmateur Hebdomadaire.

Suivez la procédure décrite ci-dessous pour utiliser la machine quand le Programmateur Hebdomadaire est actif.

Détails

Conformément à la valeur par défaut, définie en usine, le Programmateur Hebdomadaire est désactivé. Pour plus de détails sur l'activation et le réglage du Programmateur Hebdomadaire, voir "Réglage Système" à la page 12-23.

1 Appuyez sur la touche [Eco. Énergie].

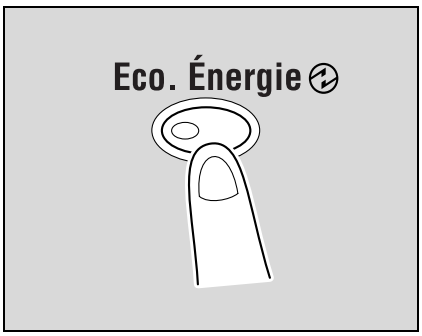

2 Tapez le mot de passe (8 chiffres max.) pour les périodes en dehors des heures de bureau.

– Pour plus de détails sur la définition du mot de passe pour les périodes en dehors des heures de bureau, voir "Réglage Système" à la page 12-23.

3 Appuyez sur [Valider].

Le message "Réglage actuel hors heures ouvrées. Régler l'heure pour passer en mode Veille." apparaît.

4 Tapez encore une fois sur le clavier numérique le délai avant que la machine ne passe en mode Veille.

– Spécifiez un délai compris entre 5 minutes et 9 heures 59 minutes.

? Comment introduire un seul chiffre ?

➔ Tapez d'abord un "0". Tout délai inférieur à 5 minutes sera enregistré comme un délai de 5 minutes. Par ailleurs, il n'est pas possible de spécifier une valeur de 60 ou davantage.

5 Appuyez sur [Valider].

Le message "Prêt à copier." apparaît sur l'écran tactile.

...

Remarque

Si le message "Réglage actuel hors heures ouvrées. Régler l'heure pour passer en mode Veille." ou "Heures hors Bureau actuel. réglées p. Progr. Hebdo. Pour utiliser le périphérique, entrez le mot de passe sur l'un des claviers et appuyez ensuite sur [OK]." apparaît après une pression sur la touche [Marche] (alimentation secondaire), le programmateur hebdomadaire est réglé.

Détails

Pendant le délai, les opérations de copies peuvent se poursuivre comme d'habitude.

L'écran Mot de passe p. heures hors horaires bureau (accessible depuis le mode Réglage Administrateur), permet de régler la machine de manière à ce que cet écran Mot de passe pour heures hors heures bureau ne s'affiche pas.

Le réglage par défaut du paramètre "Mot de passe pour heures hors horaire de bureau" est "Non" (l'écran ne s'affiche pas).

2.3.10 Contrôler l'utilisation de la machine pour chaque utilisateur (Authentification Utilisateur)

Si les paramètres Authentification Utilisateur ont été spécifiés par l'Administrateur, seuls les utilisateurs enregistrés pourront se servir de la machine. En outre, le nombre des pages imprimées peut être géré par chaque utilisateur.

✔ Quand des paramètres d'authentification utilisateur ont été spécifiés, seuls les utilisateurs qui entrent les mots de passe pour les utilisateurs spécifiés peuvent se servir de cette machine.

✔ Contactez l'administrateur pour obtenir un nom d'utilisateur, un mot de passe et le nom du serveur.

✔ Si l'authentification machine ou l'authentification serveur externe a été définie, vous pouvez enregistrer un total de 1000 utilisateurs et comptes.

1 Appuyez sur [Nom Utilisat.].

– Si une liste de noms d'utilisateur est disponible, le nom voulu peut être sélectionné dans la liste. Appuyez sur [Liste noms utilis.], appuyez sur la touche du nom d'utilisateur souhaité pour le sélectionner et appuyez ensuite sur [Valider].
– Les utilisateurs qui n'ont pas accès à un nom d'utilisateur et un mot de passe peuvent appuyer sur [Accès util. Public] pour utiliser cette machine. Pour plus de détails sur la spécification des réglages Utilisateur public, voir "Sélectionner une méthode d'authentification" à la page 12-62 et "Accès util. Public" à la page 12-66.
– Si "Mode Sécurité Avancée" est réglé sur "MARCHE", [Accès util. Public] et [Liste noms utilis.] n'apparaissent pas.

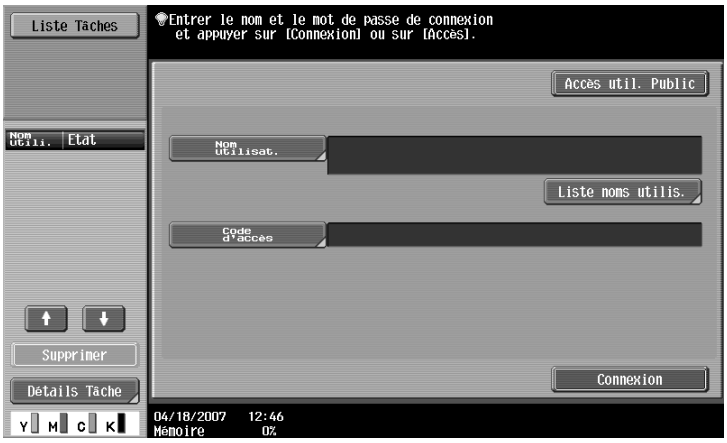

– Si l'authentification serveur externe a été choisie comme méthode d'authentification, [Nom Serveur] s'affiche avec le nom du serveur par défaut.
Appuyez sur [Nom Serveur] pour afficher les noms de serveurs enregistrés et sélectionnez ensuite le serveur voulu. Pour plus de détails sur la spécification des réglages pour une authentification via serveur externe, voir "Sélectionner une méthode d'authentification" à la page 12-62.

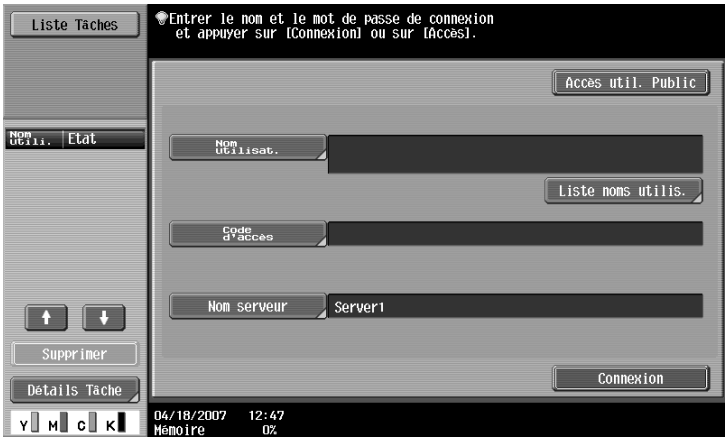

2 Tapez le nom d'utilisateur, et appuyez sur [Valider].

3 Appuyez sur [Code d'accès].

4 Tapez le mot de passe, et appuyez sur [Valider].

5 Appuyez sur [Connexion] ou sur la touche [Code].

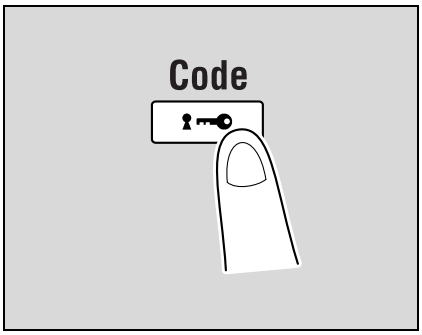

L'écran de base apparaît.
Si des paramètres de suivi de volume ont été appliqués, l'écran Compte Département apparaît. Cependant, si "Synchroniser Authentificat. Utilisateur & Suivi Volume" est réglé sur "Activer synchronis.", l'écran Compte Département n'apparaît pas si les utilisateurs et les comptes sont synchronisés.

6 Effectuez les copies avec les réglages de copie désirés.

7 Lorsque vous avez terminé l'impression, appuyez sur la touche [Code].

Le message qui apparaît vous demande de confirmer la déconnexion.

8 Appuyez sur [Oui] et ensuite sur [Valider].

L'écran Identification utilisateur apparaît.

Détails

Pour plus de détails sur la spécification des réglages de l'Authentification Utilisateur, voir "Identification Utilisateur/Suivi Compte" à la page 12-29.

Remarque

Les réglages d'Authentification utilisateur peuvent être utilisés en même temps que les réglages Compte Département. Si le paramètre "Synchroniser Authentificat. utilisateur & Suivi Volume" est réglé sur "Activer synchronis.", procédez à l'authentification de l'utilisateur et connectez-vous ensuite en utilisant l'écran Compte Département.

Il est possible de spécifier les paramètres d'Authentification Utilisateur en mode Réglage Administrateur, accessible à partir du mode Utilitaires. Ces réglages devraient être spécifiés par l'administrateur.

2.3.11 Contrôler l'utilisation de la machine pour chaque compte (Compte Département)

Si les paramètres de suivi de volume ont été spécifiés par l'Administrateur, seuls les utilisateurs des comptes enregistrés pourront se servir de la machine. En outre, il est possible de limiter le crédit d'impression pour chaque compte.

C'est ce que l'on appelle le suivi de volume.

✔ Quand des paramètres de suivi de volume ont été spécifiés, seuls les utilisateurs qui entrent les mots de passe pour les comptes spécifiés peuvent se servir de cette machine.

✔ Si vous ne connaissez pas le nom de compte ou le mot de passe, contactez votre administrateur.

✔ Il est possible d'enregistrer un total de 1.000 utilisateurs et comptes.

1 Appuyez sur [Nom Compte].

– Si les paramètres du mode Réglage Administrateur ont été réglés sur "Mot de passe seul", appuyez sur [Code d'accès] et passez à l'étape 4.

2 Tapez le nom utilisateur, et appuyez sur [Valider].

3 Appuyez sur [Code d'accès].

4 Tapez le mot de passe, et appuyez sur [Valider].

5 Appuyez sur [Connexion] ou sur la touche [Code].

L'écran De base apparaît.

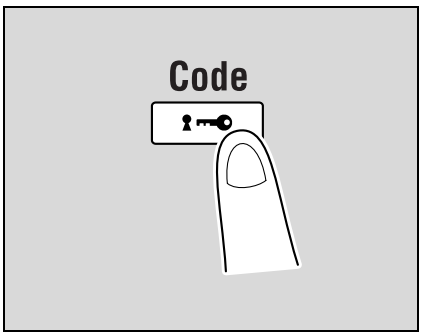

6 Effectuez les copies avec les réglages de copie désirés.

7 Lorsque vous avez terminé l'impression, appuyez sur la touche [Code].

Le message qui apparaît vous demande de confirmer la déconnexion.

8 Appuyez sur [Oui] et ensuite sur [Valider].

L'écran Compte Département apparaît.

Détails

Les comptes peuvent être gérés en mode Réglage Administrateur, accessible depuis le mode Utilitaires. Ces réglages devraient être spécifiés par l'administrateur.

Si "Méthode Saisie Suivi de Volume (E.K.C.)" de l'écran Réglages Généraux du mode Réglage Administrateurs était réglé sur "Mot de passe seul", la connexion est possible par seule saisie du code d'accès. Pour plus de détails, voir "Identification Utilisateur/Suivi Compte" à la page 12-29.

Pour plus de détails sur la spécification des réglages de Compte Département, voir "Sélectionner une méthode d'authentification" à la page 12-62.

2.3.12 Contrôle de cette machine avec l'unité d'authentification (type biométrique)

Il est possible d'utiliser une unité d'authentification (type biométrique) avec cette machine pour identifier les utilisateurs. L'unité d'authentification (type biométrique) identifie les utilisateurs en balayant les motifs des veines du doigt.

Remarque

Authentification 1 pour plusieurs : l'authentification s'effectue en posant tout simplement le doigt.

Authentification 1 pour 1 : L'authentification s'effectue en tapant le nom d'utilisateur et en posant le doigt.

Détails

Pour utiliser l'authentification biométrique, enregistrez au préalable les motifs de veines de doigts.

Pour plus de détails sur la spécification des paramètres d'authentification pour l'unité d'authentification (type biométrique) et sur l'enregistrement des motifs de veines de doigt, consulter les guide de l'utilisateur fourni avec l'unité d'authentification (type biométrique).

Quand "Authentification 1 pour plusieurs" a été spécifié

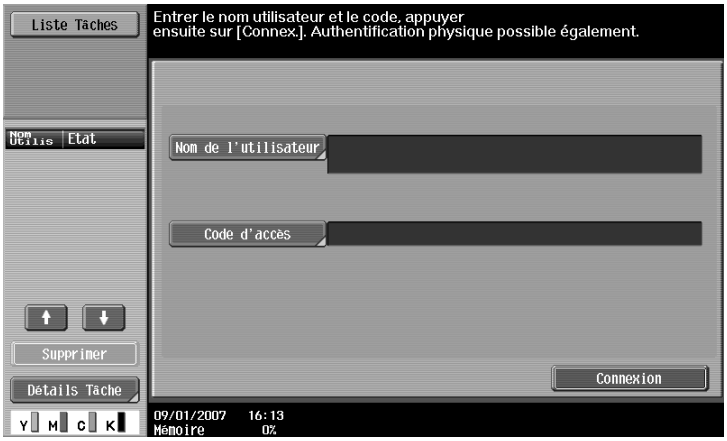

➔ Placez votre doigt sur l'unité d'authentification (type biométrique).

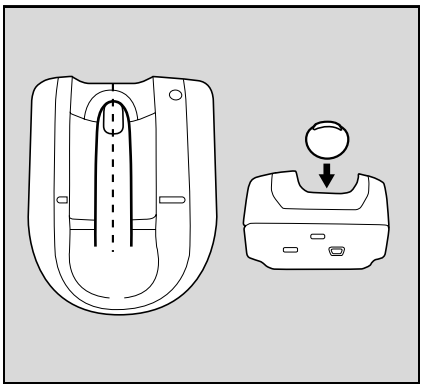

L'écran De base apparaît.

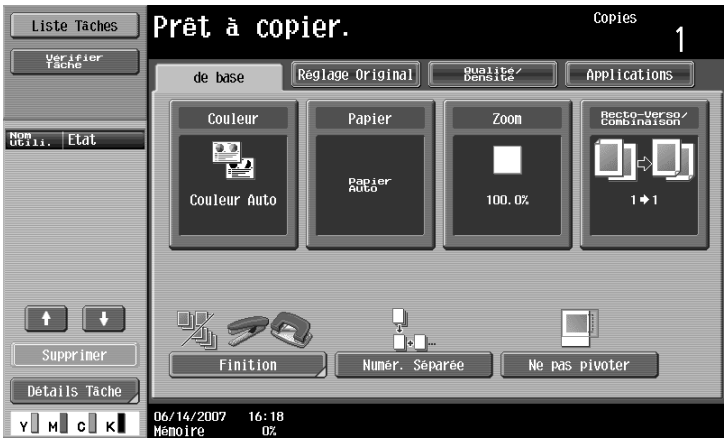

Quand "Authentification 1 pour 1" a été spécifié

1 Tapez le nom d'utilisateur.

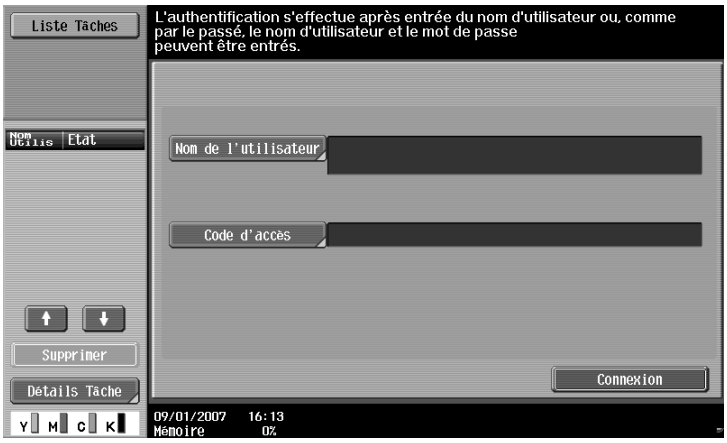

2 Placez votre doigt sur l'unité d'authentification (type biométrique).

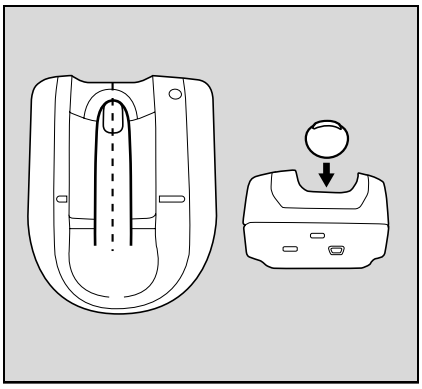

L'écran De base apparaît.

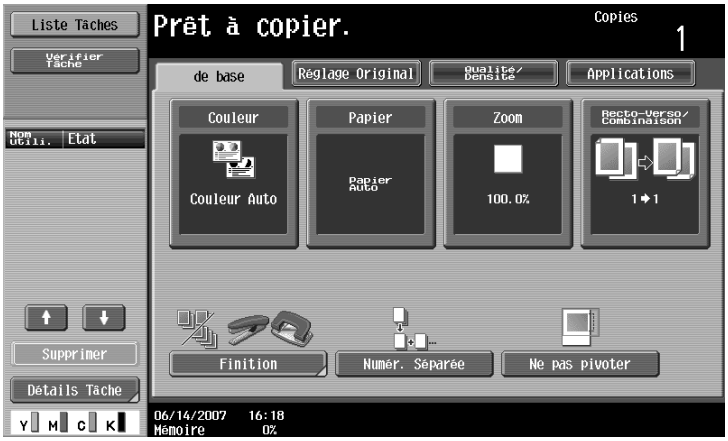

Remarque

S'il n'est pas possible d'utiliser l'unité d'authentification (type biométrique), il est possible d'utiliser cette machine en tapant un [Nom d'utilisateur] et un [Code d'accès].

2.3.13 Contrôler l'utilisation de cette machine avec l'unité d'authentification (type Carte IC)

Une unité d'authentification (type carte IC) peut être utilisée avec cette machine pour procéder à l'identification. L'unité d'authentification (type Carte IC) identifie l'utilisateur en lisant les informations enregistrées sur sa carte IC.

Remarque

Authentification carte : l'identification s'effectue en posant tout simplement la carte IC.

Authentificat. carte + Mot de passe : l'identification s'effectue en posant la carte IC et en tapant le mot de passe.

Détails

Pour utiliser l'authentification carte, enregistrez au préalable les informations de la carte.

Pour plus de détails sur la spécification des paramètres d'identification pour l'unité d'authentification (type Carte IC) et sur l'enregistrement des informations de carte IC, consultez le guide de l'utilisateur fourni avec l'unité d'authentification (type Carte IC).

Quand "Authentificat. carte" a été spécifié

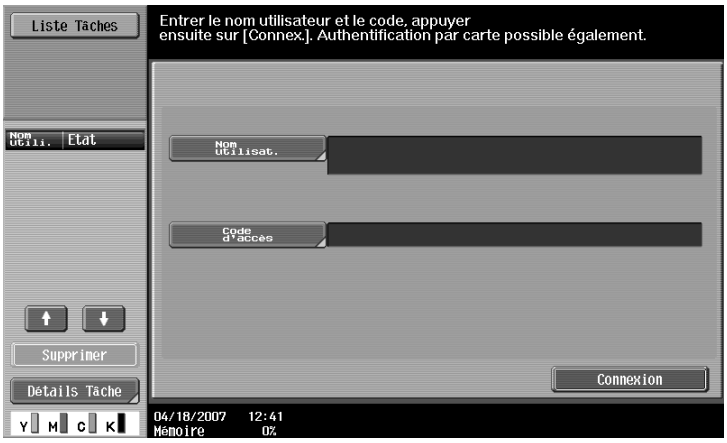

➔ Placez la carte horizontalement sur la zone de numérisation de la carte de l'unité d'authentification (type Carte IC).

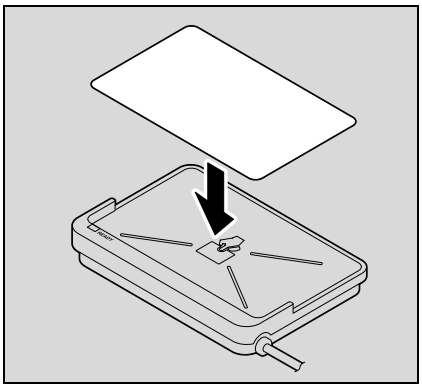

L'écran De base apparaît.

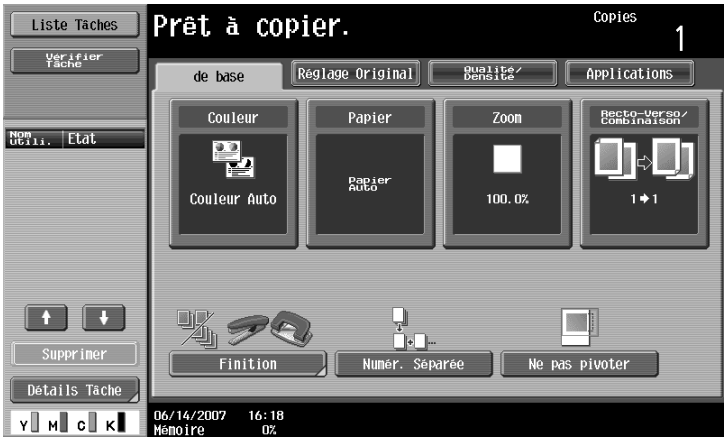

Quand "Authenticat. carte + Mot de passe" a été spécifié

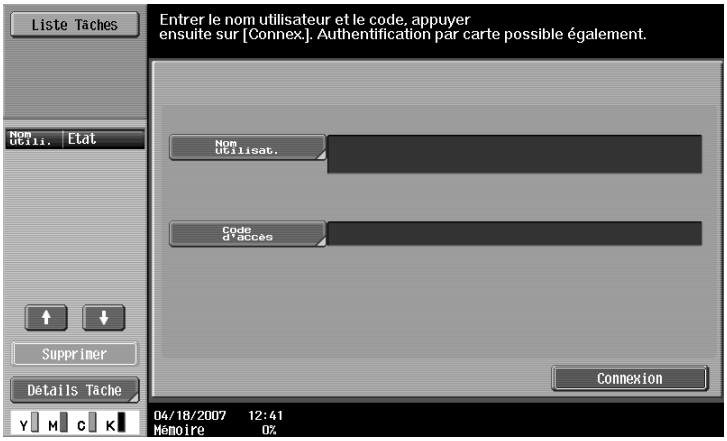

1 Placez la carte horizontalement sur la zone de numérisation de carte de l'unité d'authentification (type Carte IC).

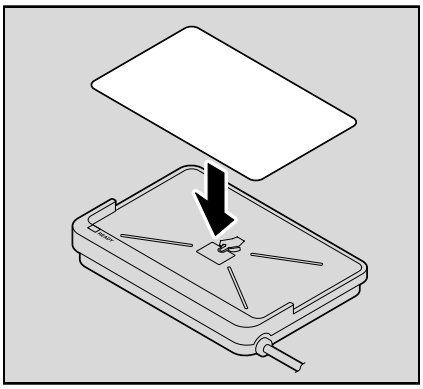

2 Tapez le mot de passe et appuyez ensuite sur [Connexion] ou appuyez sur la touche [Code].

L'écran De base apparaît.

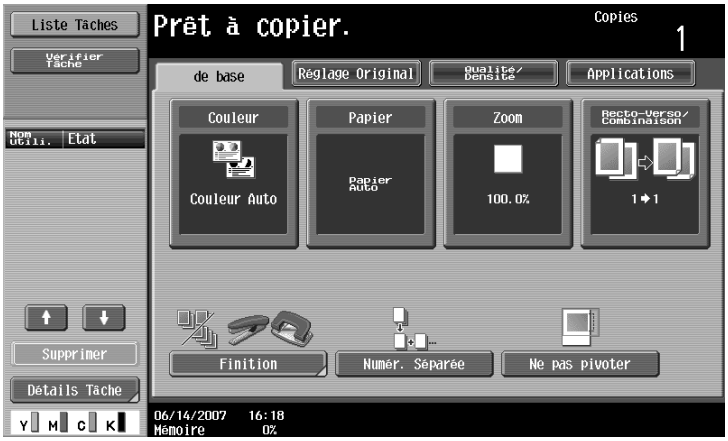

✎...

Remarque

Si l'unité d'authentification (type Carte IC) ne peut pas être utilisée, il est possible d'utiliser cette machine en tapant un nom d'utilisateur et un mot de passe.

2.4 Charger du papier dans le magasin 1/2/3/4

La méthode de chargement du papier est identique pour les magasins 1, 2, 3 et 4.

Ce qui suit décrit la procédure de chargement du papier pour le magasin 1.

✔ Magasin 3/4 est une option.

1 Sortez le magasin 1.

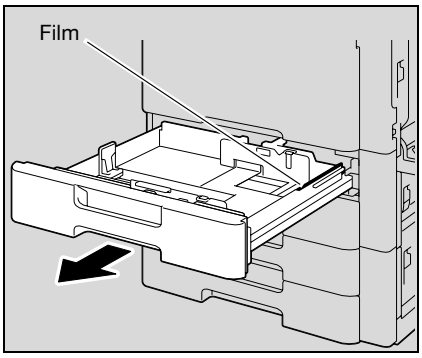

2 Faites glisser les réglettes latérales sur le format du papier à charger.

– Si les réglettes latérales ne sont pas correctement positionnées contre le papier chargé, il se peut que le format ne soit pas correctement détecté. Veillez à bien appuyer les réglettes latérales contre les bords du papier chargé.

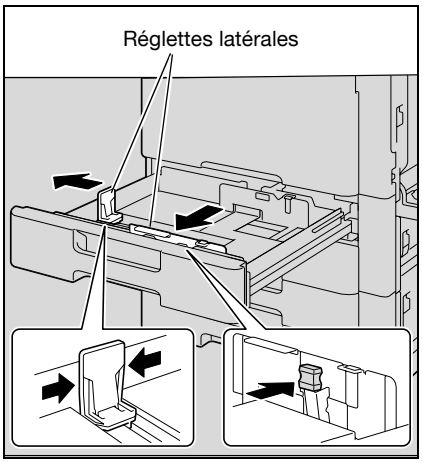

3 Chargez le papier dans le magasin, face à imprimer orientée vers le haut (c'est la face orientée vers le haut lorsque l'on ouvre la ramette).

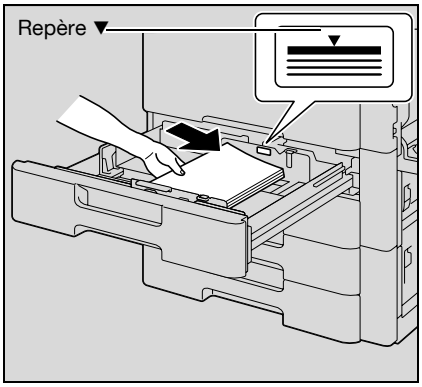

– Chargez le papier à en-tête, face à imprimer orientée vers le bas.

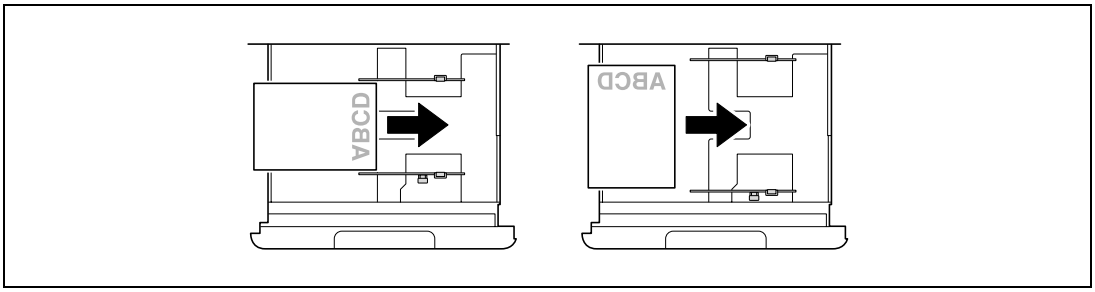

? Comment charger du papier gondolé ?
➔ Aplatissez le papier avant de le charger.

? Combien de feuilles de papier et d'autres supports peut-on charger ?
➔ Le papier ne doit pas être chargé au-delà du repère de hauteur ▼.

4 Fermez le magasin 1.

Détails
Si l'on charge du papier spécial, il est nécessaire de spécifier le type de papier. Pour plus de détails, voir "Spécifier un réglage pour le papier spécial" à la page 7-17.

Rappel
Veillez à ne pas toucher le film.

Pour plus de détails sur la sélection du format et du type de papier chargé dans le magasin 1/2/3/4, voir "Papier Copie" à la page 7-3.

Pour imprimer sur des transparents, du papier épais 4, des enveloppes ou des cartes postales, utilisez le plateau d'introduction.

2.5 Chargement du papier dans le magasin grande capacité

✔ Si la touche [Marche] (alimentation secondaire) est désactivée, même si l'interrupteur principal est allumé, le magasin grande capacité ne peut pas être tiré, même après avoir appuyé sur le bouton de libération du magasin. Assurez-vous que la machine est allumée avec la touche [Marche] (alimentation secondaire).

✔ Le magasin grande capacité est une option.

1 Appuyez sur le bouton de libération du magasin.

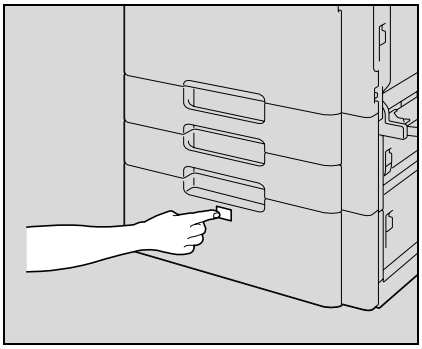

2 Sortez le magasin grande capacité.

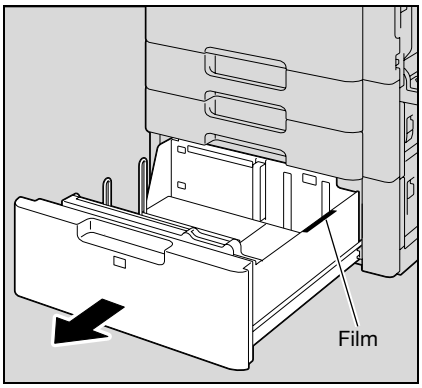

3 Chargez le papier dans le côté droit du magasin grande capacité en plaçant la face à imprimer du papier (la face orientée vers le haut lors de l'ouverture de la ramette) orientée vers le haut.

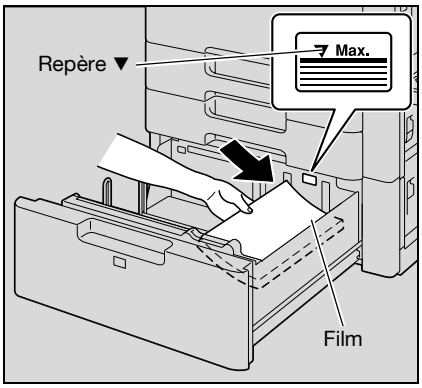

– Chargez le papier à en-tête, face à imprimer orientée vers le bas.
– Pour imprimer sur des transparents, du papier épais 4, des enveloppes ou des cartes postales, utilisez le plateau d'introduction.

? Comment charger du papier gondolé ?

➔ Aplatissez le papier avant de le charger.

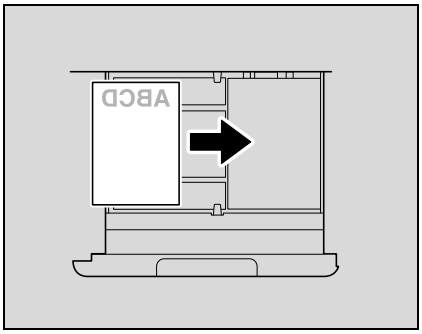

4 Chargez le papier dans le côté gauche du magasin grande capacité de sorte que la face du papier à imprimer (la face orientée vers le haut lors de l'ouverture de la ramette) soit orientée vers le haut.

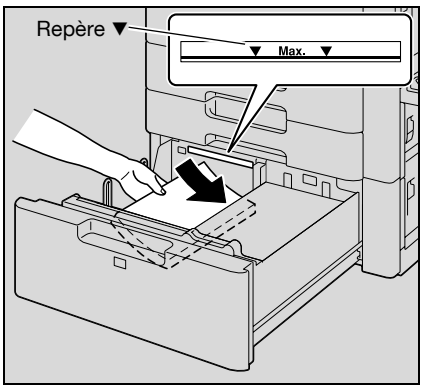

5 Fermez le magasin grande capacité.

– Si l'on charge du papier spécial, il est nécessaire de spécifier le type de papier. Pour plus de détails, voir "Spécifier un réglage pour le papier spécial" à la page 7-17.

Rappel

Veillez à ne pas toucher le film.

Ne pas charger trop de feuilles de papier pour éviter que le haut de la pile dépasse le repère ▼.

Pour plus de détails sur le papier que vous pouvez charger dans le magasin grande capacité, voir "Papier Copie" à la page 7-3.

Remarque

Si la machine est passée en mode Éco. Énergie ou en Mode Veille, le magasin grande capacité ne peut pas être sorti, même après avoir appuyez sur le bouton de libération du magasin. Assurez-vous de commencer par annuler le mode Éco Énergie ou le mode Veille.

2.6 Chargement du papier dans le plateau d'introduction

Vous pouvez introduire du papier manuellement à l'aide du plateau d'introduction si vous voulez copier sur du papier non chargé dans un magasin papier ou si vous voulez copier sur du papier épais 4, des cartes postales, des enveloppes, des transparents ou des planches d'étiquettes.

1 Ouvrez le plateau d'introduction.

– Tirez l'extension plateau pour charger du papier de grand format.

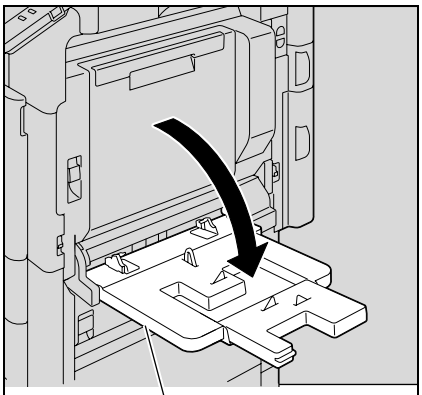

Extension plateau

2 La face à imprimer étant orientée vers le bas, insérez le papier aussi loin que possible dans la fente d'introduction.

3 Faites glisser les réglettes latérales sur le format du papier chargé.

? Comment charger du papier gondolé ?

➔ Aplatissez le papier avant de le charger.

? Combien de feuilles de papier et d'autres supports peut-on charger ?

➔ Le papier ne doit pas être chargé au-delà du repère de hauteur ▼.

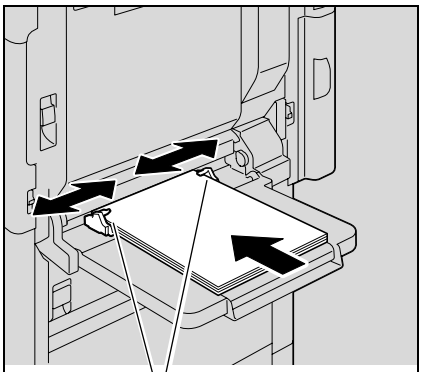

Réglettes latérales

4 Sélectionnez le type de papier.

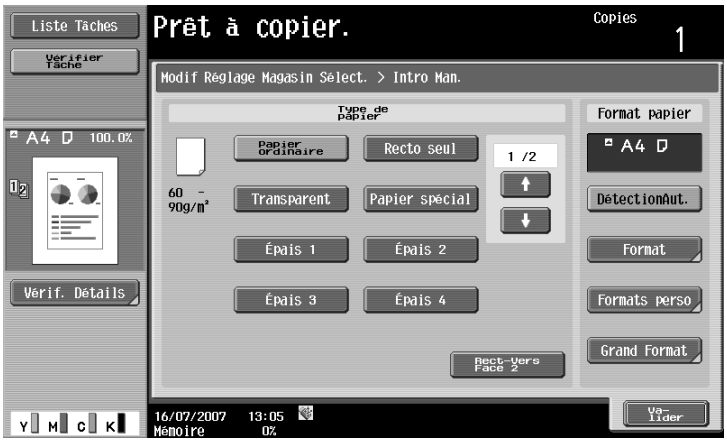

– Pour imprimer sur du papier couleur, des enveloppes ou du papier à en-tête, appuyez sur [↓] et sélectionnez ensuite le type de papier.

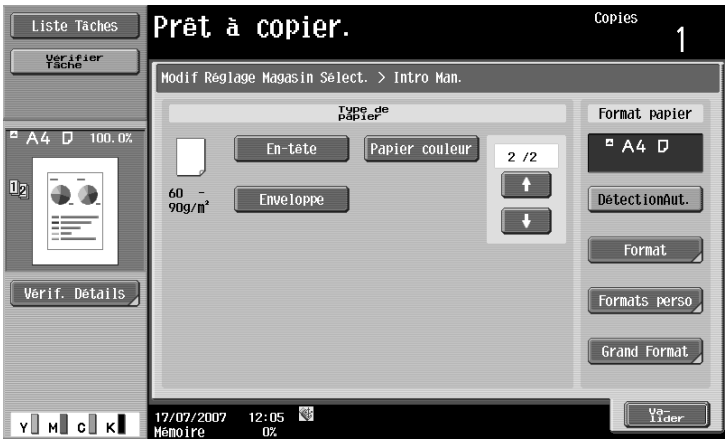

– Si "A6Card ▭" est sélectionné, le type de papier est automatiquement réglé sur "Épais 3".
– Pour plus de détails sur la sélection d'un paramètre de papier de format non standard, voir "Spécifier un format papier non standard (réglages Format perso)" à la page 7-10.
– Pour plus de détails sur la sélection d'un paramètre pour le papier large, voir "Sélectionner un réglage pour du papier Grand Format (réglages Grand Format)" à la page 7-15.
– Pour plus de détails sur le papier spécial, voir "Papier spécial" à la page 7-4.

5 Appuyez sur [Valider] et appuyez sur [Valider] sur l'écran qui apparaît ensuite.

L'écran De base apparaît de nouveau.

...

Rappel

Poussez doucement les guides papier contre les bords du papier.

Le chargement des cartes postales se fait dans le sens ▭, comme représenté sur l'illustration. Ne chargez pas les cartes postales dans le sens ▯.

Si vous insérez des supports autres que des cartes postales, sélectionnez le type de papier adéquat.

Si vous chargez des planches d'étiquettes, sélectionnez "Épais 1".

L'impression sur des transparents de rétroprojection est uniquement possible en noir. Lors de la sélection des transparents de rétroprojection, sélectionnez le paramètre Couleur "Noir" et sélectionnez ensuite le type de papier.

Le plateau d'introduction peut recevoir 20 cartes postales maximum.

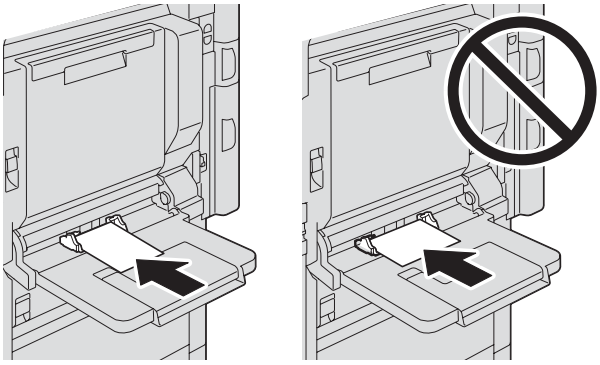

Quand vous chargez des transparents, chargez-les dans le sens ▭, comme illustré. Ne pas chargez de transparents dans le sens ▯.

Le plateau d'introduction peut recevoir 20 transparents de rétroprojection maximum.

L'impression sur des transparents de rétroprojection est uniquement possible en noir.

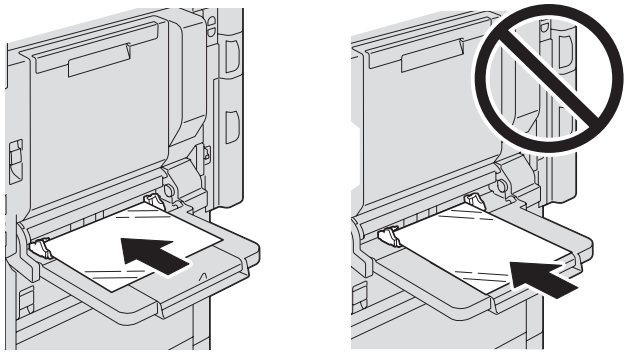

Avant de charger une pile d'enveloppes, aplatissez les pour en évacuer tout l'air qu'elles contiennent, et veillez à ce que les rabats soient bien aplatis, sinon les enveloppes pourraient se froisser ou provoquer un bourrage papier.

Chargez les enveloppes, rabat orienté vers le haut, comme représenté sur l'illustration. Si les enveloppes sont chargées avec le rabat orienté vers le bas, cela pourrait provoquer un bourrage papier. Il n'est pas possible d'imprimer sur le côté rabat des enveloppes.

Le plateau d'introduction peut recevoir 10 enveloppes maximum.

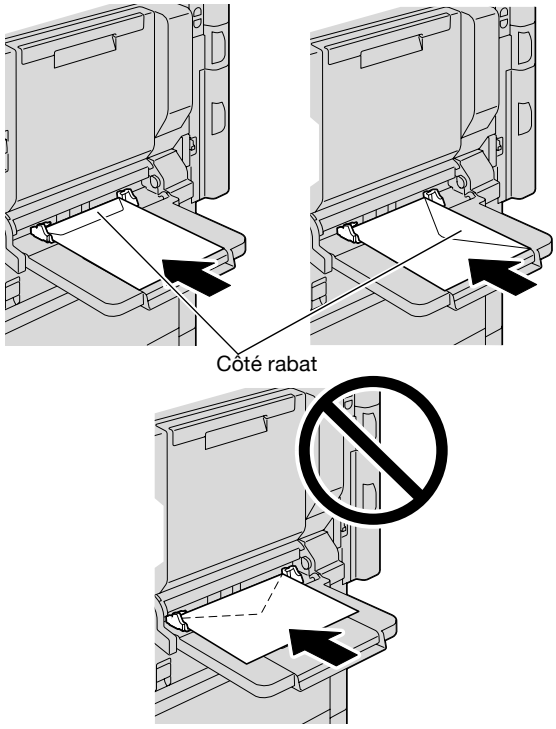

Le chargement des planches d'étiquettes se fait dans le sens ▭, comme représenté sur l'illustration. Ne chargez pas les planches d'étiquettes dans le sens ▯.

Le plateau d'introduction peut recevoir 20 planches d'étiquettes maximum.

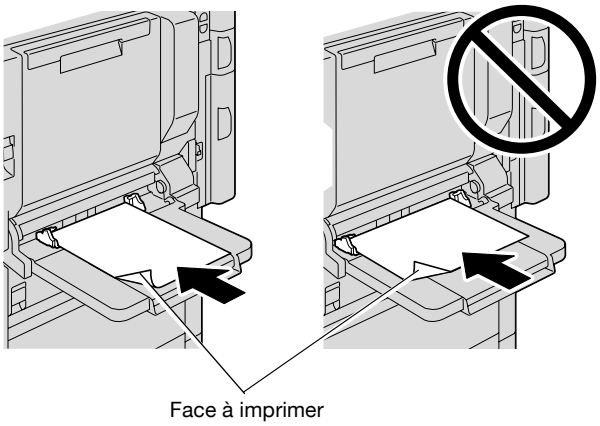

Veillez à charger le papier à en-tête, face à imprimer orientée vers le haut.

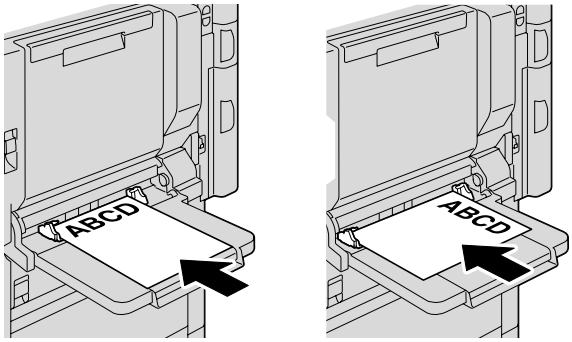

Remarque

Quand le papier est chargé dans le plateau d'introduction, l'image sera imprimée sur la face orientée vers le bas.

Détails

Pour plus de détails sur la manière de spécifier le format du papier pour le plateau d'introduction, voir "Sélectionner un réglage de format papier (réglage Format)" à la page 7-8.

Pour plus de détails sur les formats de papier, voir "Papier Copie" à la page 7-3.

3 Opérations élémentaires de copie

3 Opérations élémentaires de copie

3.1 Opérations générales de copie

Cette section contient des informations sur les opérations générales pour réaliser des copies.

La procédure suivante décrit la manière de copier un original recto avec les fonctions élémentaires de copie.

Remarque

La capacité de chargement maximale des bacs de sortie pour l'unité de finition en option peut être limitée en fonction du format du papier et des paramètres de finition sélectionnés.
En impression continue (plusieurs tâches) l'avertissement "Le bac de sortie est plein. Retirer le papier du bac indiqué par ➔." risque d'apparaître, même si le papier a été sorti des bacs de sortie.
Pour plus de détails sur les tâches multiples, voir "Fonction multi-tâches" à la page 11-3.

Interrompre un travail d'impression réinitialise la capacité de chargement du bac de sortie.
Pour plus de détails sur les limitations de la capacité de chargement des bacs de sortie, voir "Caractéristiques" à la page 6-3.

Certaines sélections sont incompatibles entre elles. Pour plus de détails sur les réglages incompatibles, voir "Opérations incompatibles" à la page 3-6.

1 Appuyez sur la touche [Copie] pour afficher l'écran De base en mode Copie.

2 Positionnez l'original à copier.

– Pour plus de détails sur le positionnement de l'original, voir page 3-8.

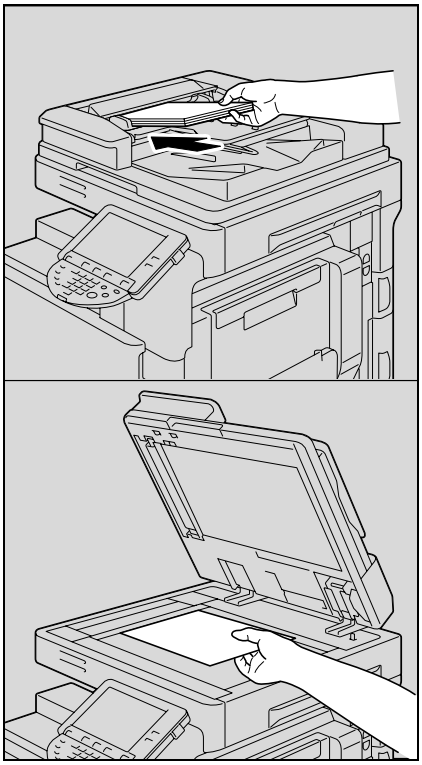

3 Spécifiez les paramètres de copie souhaités.

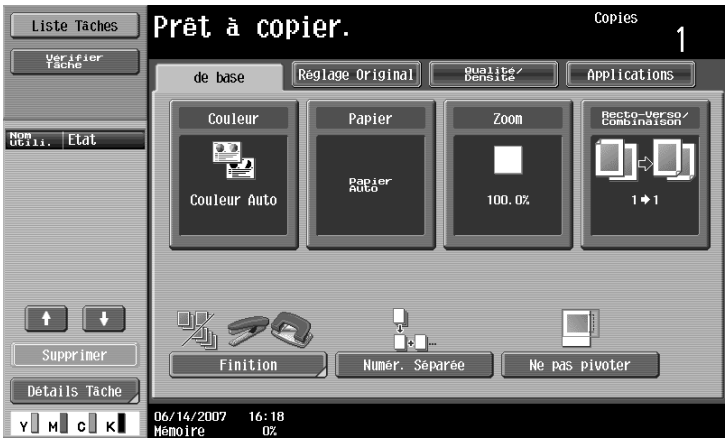

– Voici les sélections usine par défaut de cette machine.
  [Couleur] : Couleur Auto
  [Papier] : Papier Auto
  [Zoom] : Tous formats (100,0%)
  [Recto-verso/Combinaison] : 1 > 1
  [Qualité/Densité] : Texte/Photo (photo imprimée)
– Pour plus de détails sur la sélection des paramètres sur l'écran Réglage Original, voir page 3-19.
– Pour plus de détails sur la sélection du réglage Couleur, voir page 3-34.
– Pour plus de détails sur la sélection d'un réglage Papier, voir page 3-37.
– Pour plus de détails sur la spécification d'un réglage Zoom, voir page 3-40.
– Pour plus de détails sur la sélection des paramètres de l'original et de copie, voir page 3-50.
– Pour plus de détails sur la sélection de la qualité image de l'original, voir page 3-58.
– Pour plus de détails sur la sélection d'un réglage de densité de copie, voir page 3-61.
– Pour plus de détails sur la spécification des réglages de copie combinés, voir page 3-55.
– Pour plus de détails sur la sélection des réglages Finition, voir page 3-67.
– Pour plus de détails sur la sélection des paramètres de Pli/Reliure, voir page 3-77.
– Pour plus de détails sur la spécification des réglages pour ne pas faire pivoter l'image, voir page 3-81.
– Pour plus de détails sur la spécification des réglages des fonctions Application, voir page 8-3.

4 Tapez sur le clavier numérique le nombre de copies désiré.

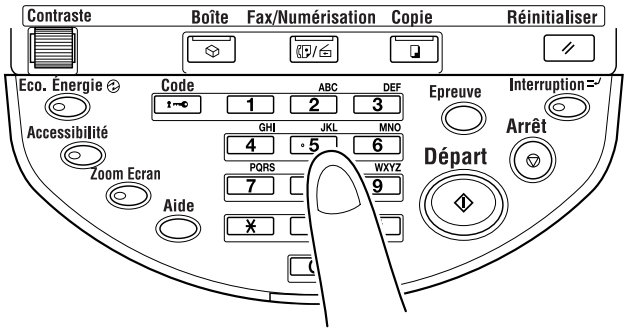

– En cas d'erreur de saisie, appuyez sur la touche [C] (correction) sur le clavier numérique, puis spécifiez le nombre correct de copies.

5 Appuyez sur la touche [Départ].

- Pour arrêter l'opération de copie en cours, appuyez sur la touche [Arrêt]. Pour plus de détails, voir page 3-83.
- Il est possible de mettre en attente l'opération de copie suivante pendant qu'une copie est en cours. Pour plus de détails, voir page 3-82.

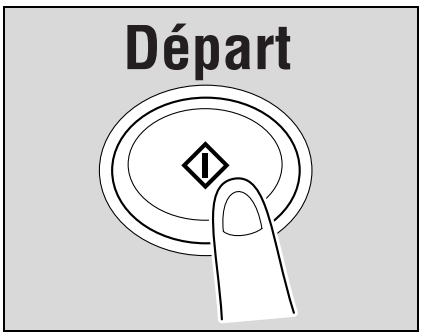

3.2 Opérations incompatibles

Certains réglages de copie ne peuvent pas être utilisés simultanément.

La spécification de réglages incompatibles aura l'un des effets suivants.

- C'est le dernier réglage spécifié qui prévaut. (Le premier réglage spécifié est annulé.)
- C'est le premier réglage spécifié qui prévaut. (Un message d'avertissement apparaît.)

3.2.1 Opérations dont le réglage spécifié en dernier est prioritaire

La procédure permettant de régler la fonction "Livret" après sélection de l'agrafage "2 points" est décrite ci-après.

1 Sélectionnez le paramètre Agrafage "2 positions".

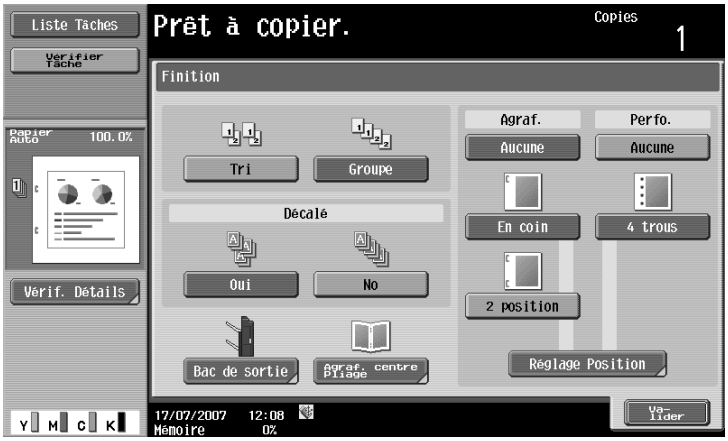

2 Sélectionnez la fonction "Livret".

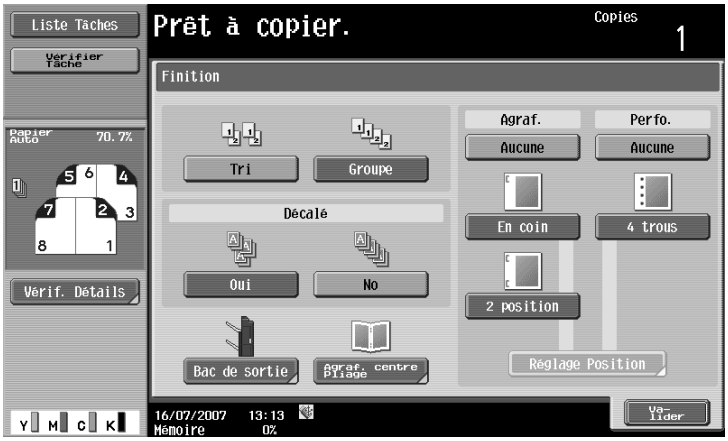

Le paramètre Agrafage "2 positions" est automatiquement annulé et la fonction "Livret" est définie. Pour sélectionner le paramètre Agrafage "2 positions", annulez la fonction "Livret" et sélectionnez le paramètre "2 positions".

3.2.2 Opérations dont le réglage spécifié en premier est prioritaire

En cas d'incompatibilité des réglages spécifiés, un message d'avertissement s'affiche.

La procédure permettant de régler la fonction "Livret" après sélection de l'agrafage "2 positions" est décrite ci-après.

1 Sélectionnez la fonction "Livret".

2 Sélectionnez le paramètre Agrafage "2 positions".

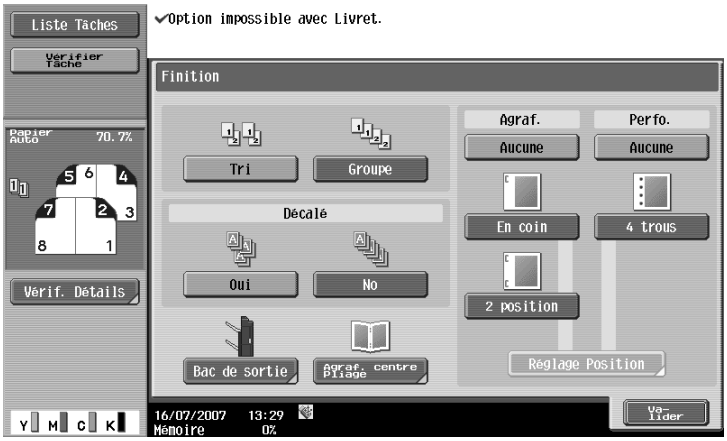

Le message "Option impossible avec Livret." apparaît et il n'est pas possible de sélectionner le paramètre Agrafage "2 positions".
La fonction "Livret" reste sélectionnée et le paramètre Agrafage "2 positions" est annulé.
Pour sélectionner le paramètre Agrafage "2 positions", annulez la fonction "Livret" et sélectionnez le paramètre Agrafage "2 positions".

3.3 Introduction de l'original

L'original peut être introduit selon l'une des deux méthodes suivantes. Assurez-vous qu'il soit positionné correctement en fonction du type d'original à copier.

Méthode d'introduction de l'original	Fonctions
Avec l'ADF	Le chargeur ADF permet de charger automatiquement un original de plusieurs pages, une page à la fois. Cette méthode d'introduction peut également être utilisée pour numériser automatiquement des originaux recto-verso.
Sur la vitre d'exposition	Positionnez l'original directement sur la vitre d'exposition afin de pouvoir le numériser. Cette méthode convient pour les livres et les originaux qui ne peuvent pas être chargés dans le chargeur ADF.

3.3.1 Charger l'original dans le chargeur ADF

✔ Le chargeur ADF est une option.

✔ Ne chargez pas les originaux reliés ou assemblés par des trombones ou des agrafes.

✔ Pour plus de détails sur les types d'originaux qui peuvent être chargés dans le chargeur ADF, voir "Originaux" à la page 7-21.

✔ Ne chargez pas plus de 100 feuilles ou veillez à ce que la pile de feuilles ne dépasse pas le repère de limite haute, sinon cela peut provoquer un bourrage de l'original ou endommager l'original ou la machine. Il est possible cependant de numériser en plusieurs lots un original de plus de 100 pages. Pour plus de détails, voir "Numériser l'original par lots distincts (paramètre "Numérisation Séparée")" à la page 3-11.

✔ Si l'original n'est pas correctement chargé, il risque de ne pas être introduit dans l'axe, ou d'entraîner un bourrage de l'original ou une détérioration de l'original.

✔ Si l'original est chargé dans une orientation autre que celle avec la partie supérieure de l'original orientée vers l'arrière de la machine, assurez-vous de sélectionner l'orientation de l'original. Pour plus de détails sur la sélection de l'orientation de l'original, voir "Sélectionner l'orientation de l'original (paramètres Orientation original)" à la page 3-24.

1 Faites coulisser les réglettes latérales sur le format de l'original.

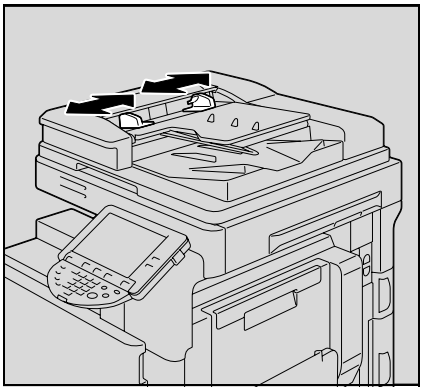

2 Placez l'original dans le magasin d'introduction de l'original dans l'ordre à numériser et face à numériser orientée vers le haut.

– Chargez les pages de l'original de manière à ce que le haut de l'original soit orienté vers l'arrière ou vers le côté droit de la machine.

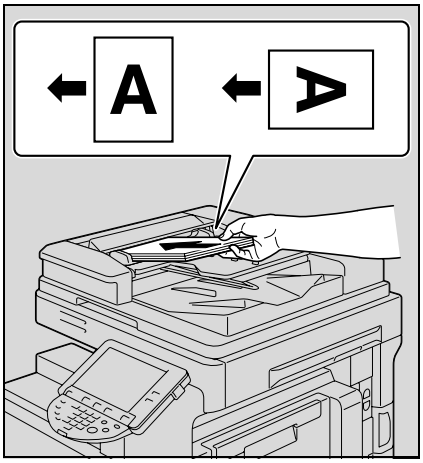

3 Ajustez les réglettes latérales sur le format de l'original.

– Pour plus de détails sur le chargement d'originaux de formats mixtes, voir "Copier des originaux de formats différents (réglage "Orig. Mixtes")" à la page 3-21.
– Pour plus de détails sur la spécification de l'orientation de l'original, voir "Sélectionner l'orientation de l'original (paramètres Orientation original)" à la page 3-24.
– Pour plus de détails sur la spécification de la marge de reliure, voir "Sélectionner la position de la marge de reliure (paramètres Position Reliure)" à la page 3-27.

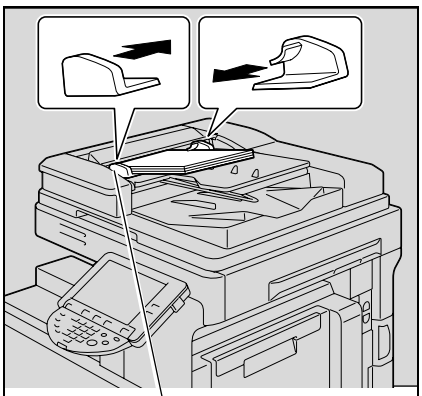

3.3.2 Positionnement de l'original sur la vitre d'exposition

✔ Pour plus de détails sur les types d'originaux qui peuvent être placés sur la vitre d'exposition, voir "Originaux" à la page 7-21.

✔ Pour placer un original sur la vitre d'exposition, veillez à relever le chargeur ADF ou le couvre original d'au moins 20°.
Si l'original est placé sur la vitre d'exposition sans que le chargeur ADF ou le couvre-original ne soit relevé d'au moins 20°, le format correct de l'original pourrait ne pas être détecté.

✔ Ne posez pas d'objets de plus de 2 kg sur la vitre d'exposition. En outre, si vous placez un livre ouvert sur la vitre d'exposition, n'appuyez pas trop fort sur le livre, vous pourriez endommager la vitre d'exposition.

✔ Pour les livres épais ou les objets de grande taille, effectuez la copie sans fermer le chargeur ADF ou le couvre-original s'il est installé. Dans le cas d'une numérisation avec l'ADF ou le couvre-original relevé, veillez à ne pas regarder directement la lumière qui est émise à travers la vitre d'exposition. À noter toutefois que ce rayon lumineux qui traverse la vitre d'exposition n'est pas un rayon laser et en conséquence n'est pas aussi dangereux.

1 Relevez le chargeur ADF ou le couvre-original.

2 Positionnez l'original face imprimée contre la vitre d'exposition.

– Chargez les pages de l'original de manière à ce que le haut de l'original soit orienté vers l'arrière ou vers le côté gauche de la machine.

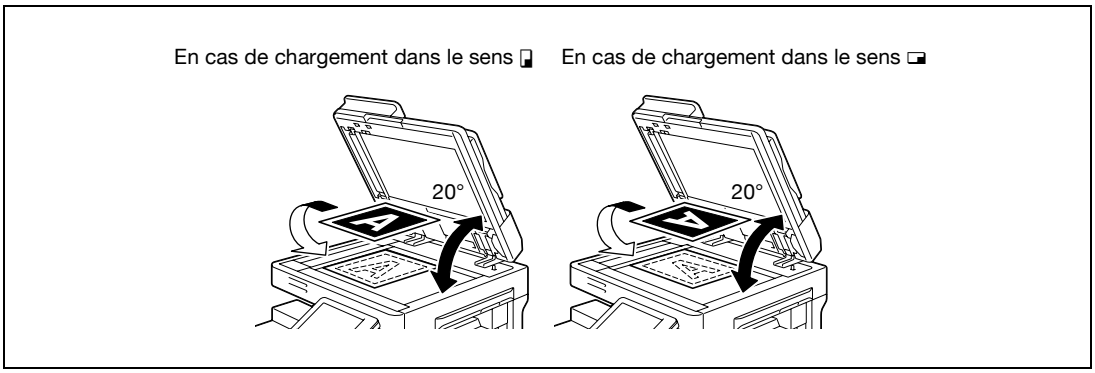

3 Alignez l'original sur le repère ⬉ situé dans le coin arrière gauche des réglettes d'original.

– Pour plus de détails sur la sélection de l'orientation de l'original, voir "Sélectionner l'orientation de l'original (paramètres Orientation original)" à la page 3-24.

– Pour plus de détails sur la spécification de la marge de reliure, voir "Sélectionner la position de la marge de reliure (paramètres Position Reliure)" à la page 3-27.

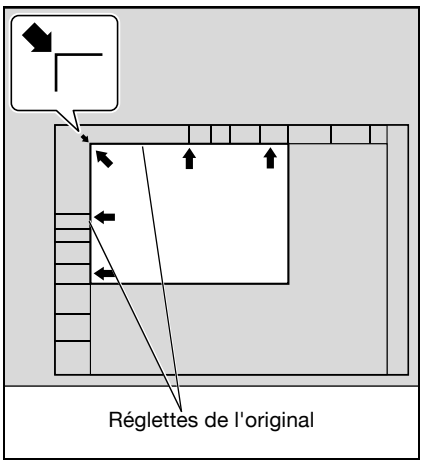

– S'il s'agit de documents transparents ou translucides, placez une feuille blanche de même format par-dessus le document.

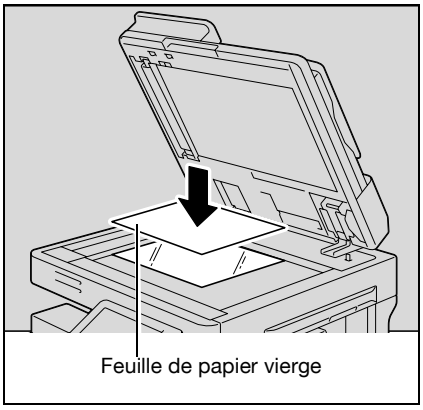

– Pour les originaux reliés et ouverts, comme un livre ou un magazine, placez le haut de l'original vers l'arrière de la machine et alignez l'original sur le repère ⬊ situé sur le coin arrière gauche des réglettes d'original, comme représenté sur l'illustration.

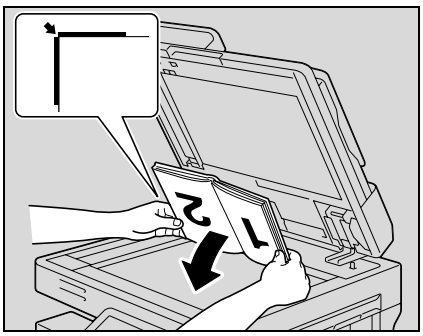

4 Fermez le chargeur ADF ou le couvre-original.

3.3.3 Numériser l'original par lots distincts (paramètre "Numérisation Séparée")

Un original volumineux peut être divisé et numérisé en plusieurs lots.

Le chargeur ADF peut recevoir un maximum de 100 pages d'original à la fois. Cependant, en spécifiant le réglage "Numérisat. Séparée", on peut traiter en plusieurs lots un original de plus de 100 pages et les traiter comme une seule tâche de copie. En outre, pendant l'opération de numérisation, on peut basculer l'emplacement de la numérisation entre la vitre d'exposition et le chargeur ADF.

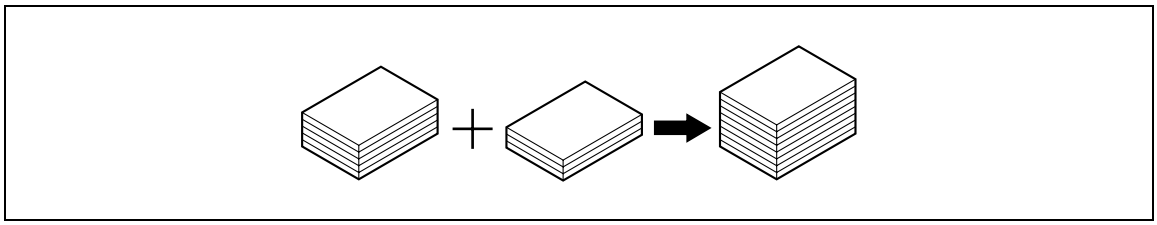

✔ La capacité de chargement de l'ADF est de 100 feuilles de papier ordinaire (80 g/m^2) ou de 38 feuilles de papier épais (210 g/m^2).

✔ "Séparée" peut être réglée sur "Impress. par page" ou "Impress. par lots". "Impress. par lots" est sélectionné par défaut.

✔ Pour plus de détails sur la méthode de sortie utilisée avec le paramètre "Numérisation Séparée", voir la description pour "Méthode Numérisation Séparée" sous "Réglages Copieur" à la page 12-19.

1 Positionnez l'original à copier.

– Pour plus de détails sur le positionnement de l'original, voir "Introduction de l'original" à la page 3-8.

2 Dans l'écran De base, appuyez sur [Numér. Séparée].

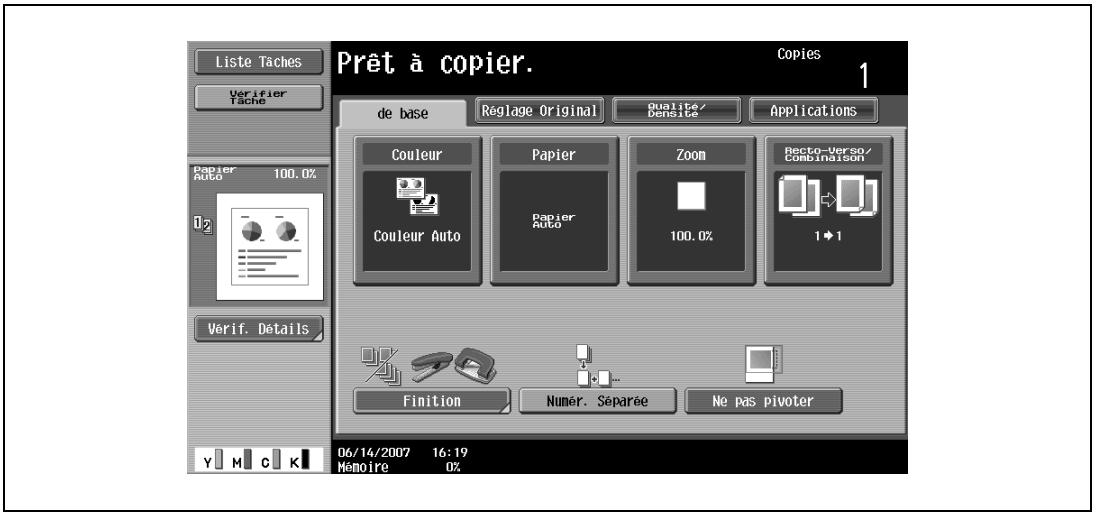

– Pour annuler le réglage "Numér. Séparée", appuyez à nouveau sur [Numér. Séparée] pour le désélectionner.

3 Appuyez sur la touche [Départ].
Une fois le document numérisé, le message suivant apparaît.

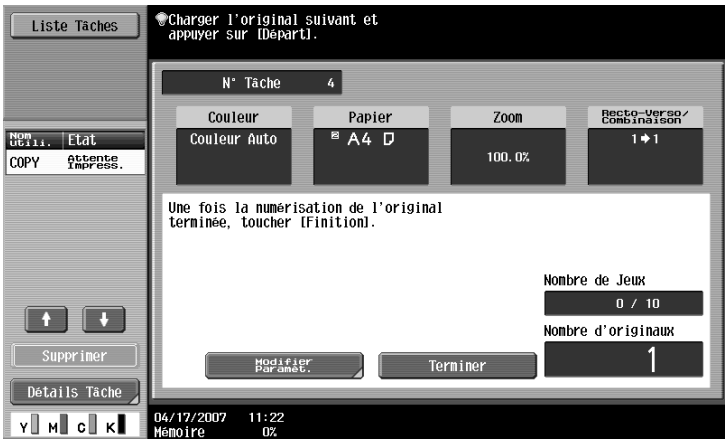

– Chargez le lot suivant de l'original et appuyez sur la touche [Départ].
– Si le paramètre "Méthode Numérisation Séparée" est réglé sur "Impress. par lots", appuyez sur [Terminer] sur l'écran suivant pendant que l'original est numérisé avec le chargeur ADF pour passer à l'étape 5.

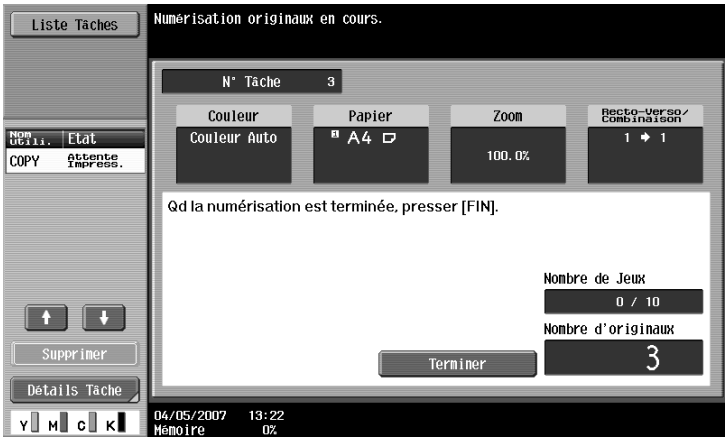

– Si l'original ne peut pas être chargé dans le chargeur ADF, placez-le sur la vitre d'exposition. Pour plus de détails sur les types d'originaux qui peuvent être chargés dans le chargeur ADF, voir "Originaux" à la page 7-21.
– Pour modifier les paramètres de numérisation, appuyez sur [Modifier Paramèt.]. Pour plus de détails sur la modification des paramètres de numérisation, voir "Changer les paramètres de numérisation pour chaque original" à la page 3-31.

– Les touches qui apparaissent dans l'écran de modification des paramètres diffèrent en fonction des réglages spécifiés. Voici les paramètres que vous pouvez modifier.
  Recto, Recto-Verso, Position Reliure, Zoom, Effacem. Bords, Effacem. Centre, Format Orig.
– Pour annuler la modification des réglages, appuyez sur [Annuler].

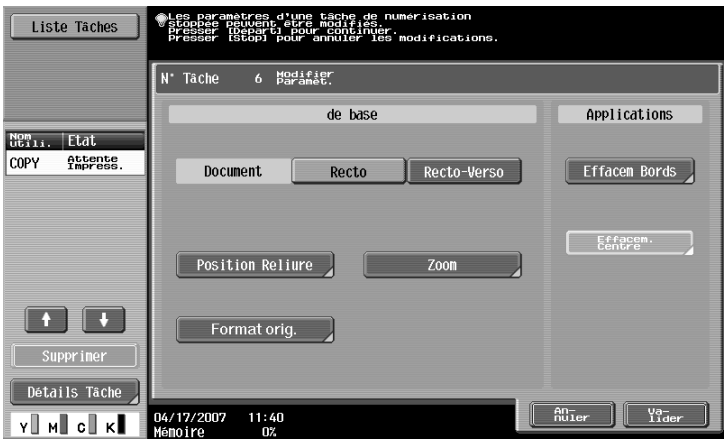

– Vous pouvez contrôler la quantité de mémoire disponible à côté de "Mémoire" dans le coin inférieur gauche de l'écran.
  Pour supprimer les données d'image, appuyez sur la touche [Arrêt] et supprimez la tâche. Pour plus de détails, voir "Arrêter temporairement la numérisation/l'impression" à la page 3-83.

4 Une fois que toutes les pages de l'original ont été numérisées, appuyez sur [Terminer].

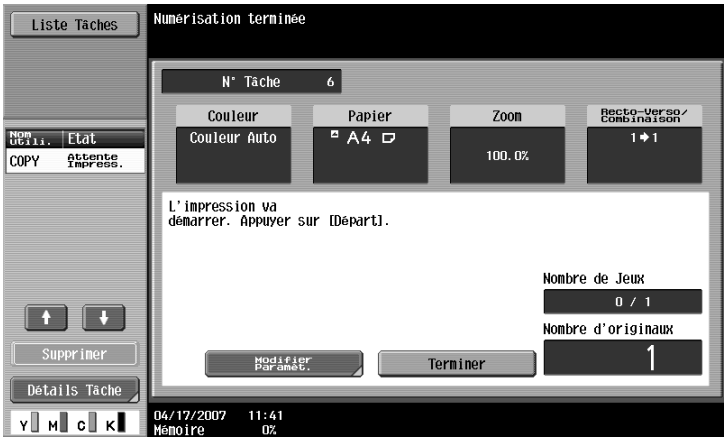

5 Appuyez sur la touche [Départ].

– Si le paramètre "Méthode Numérisation Séparée" est réglé sur "Impress. par lots", appuyez sur [Impression] ou appuyez sur la touche [Départ].

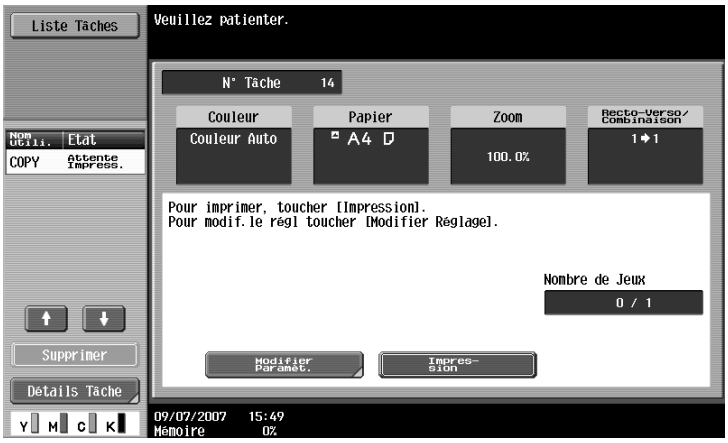

– Si le paramètre "Méthode Numérisation Séparée" est réglé sur "Impress. par lots", vous pouvez modifier les paramètres de copie. Pour modifier les paramètres de copie, appuyez sur [Modifier Paramèt.] et appuyez ensuite sur [Valider] une fois les paramètres modifiés selon vos désirs.

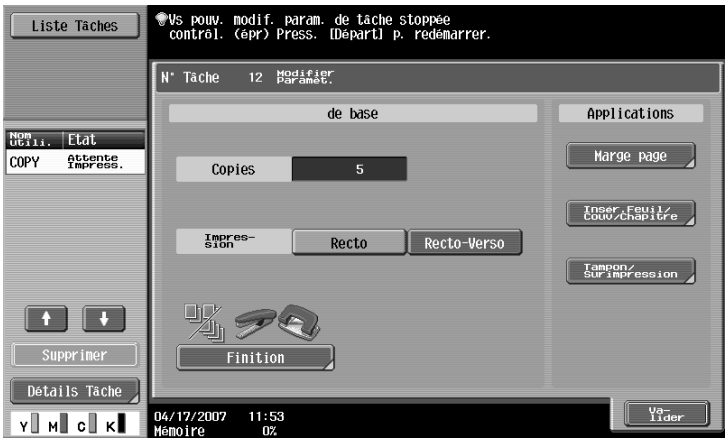

3.3.4 Numérisation d'un original multi-pages sur la vitre d'exposition

Pour réaliser des copies combinées ou recto-verso sur la vitre d'exposition, placez chaque page d'un original multi-pages sur la vitre d'exposition pour la numériser. La procédure suivante indique comment positionner les pages d'un original recto sur la vitre d'exposition pour en réaliser des copies recto-verso.

✔ "Séparée" peut être réglée sur "Impress. par page" ou "Impress. par lots". Par défaut, c'est "Impress. par page" qui est sélectionné.

✔ Pour plus de détails avec la méthode de sortie utilisée avec le paramètre "Numér. Séparée", voir "Réglages Copieur" à la page 12-19.

1 Relevez le chargeur ADF ou le couvre-original.

2 Positionnez la première page ou le premier recto de l'original sur la vitre d'exposition.

– Pour plus de détails sur le positionnement de l'original, voir "Positionnement de l'original sur la vitre d'exposition" à la page 3-9.

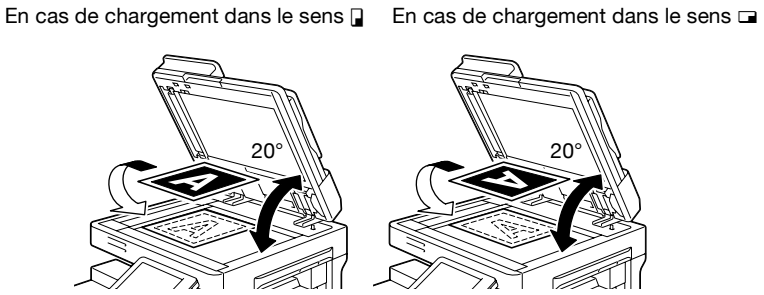

3 Fermez le chargeur ADF ou le couvre-original.

4 Sur l'écran De base, appuyez sur [Recto-Verso/Combinaison].

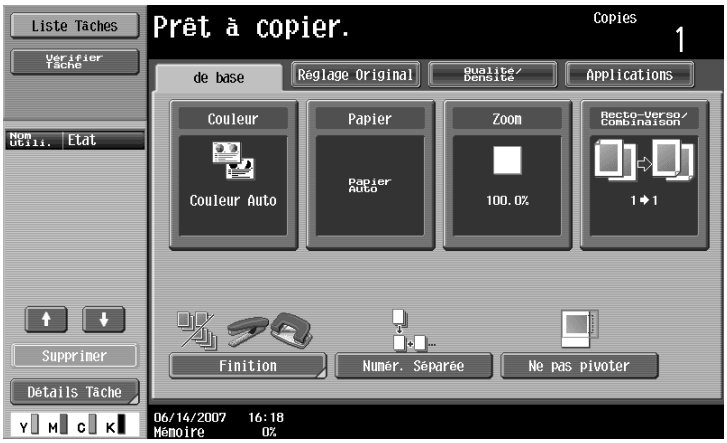

L'écran Recto-Verso/Combinaison apparaît.

5 Appuyez sur [Recto > Recto-Verso].

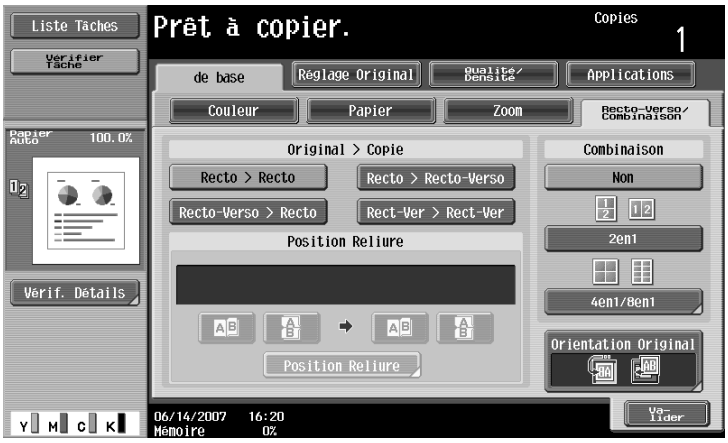

6 Appuyez sur [Position Reliure], sélectionnez la position de reliure pour la copie et appuyez ensuite sur [Valider].

– Pour plus de détails sur la spécification de la position de reliure, voir "Sélectionner des copies recto-verso" à la page 3-53.

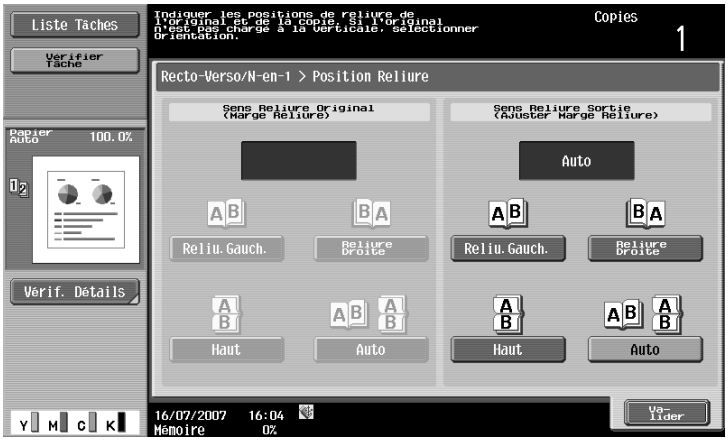

7 Appuyez sur [Orientation Original], sélectionnez l'orientation de l'original chargé et appuyez ensuite sur [Valider].

– Pour plus de détails sur la spécification de l'orientation de l'original, voir "Sélectionner l'orientation de l'original (paramètres Orientation original)" à la page 3-24.

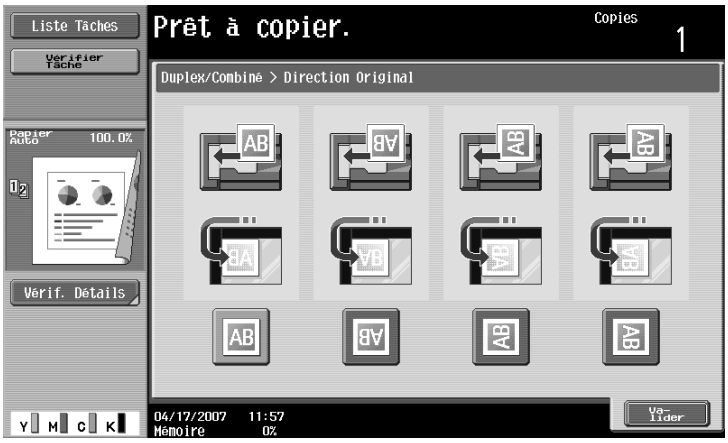

8 Appuyez sur [Valider].

9 Appuyez sur la touche [Départ].

La numérisation commence.

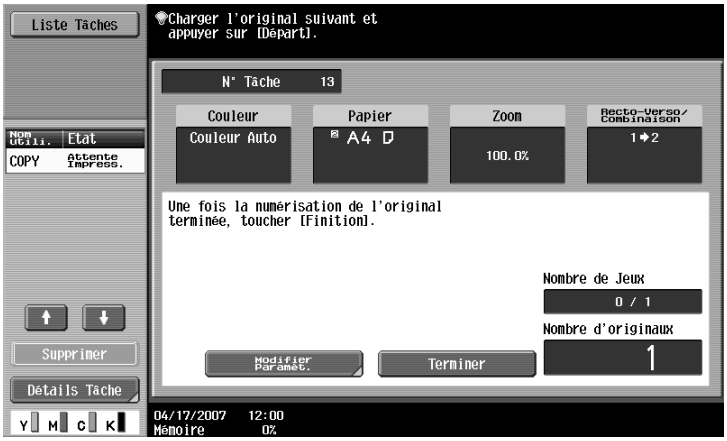

10 Positionnez la deuxième page ou la deuxième face de l'original sur la vitre d'exposition et appuyez sur la touche [Départ].

- Pour numériser les pages restantes de l'original, répétez l'étape 10.
- Pour modifier les paramètres de numérisation, appuyez sur [Modifier Paramèt.]. Pour plus de détails sur la modification des paramètres de numérisation, voir "Changer les paramètres de numérisation pour chaque original" à la page 3-31.
- Les touches qui apparaissent dans l'écran de modification des paramètres diffèrent en fonction des réglages spécifiés. Voici les paramètres que vous pouvez modifier.
  Recto, Recto-Verso, Position Reliure, Zoom, Effacem. Bords, Effacem. Centre, Format Orig.
- Pour annuler la modification des réglages, appuyez sur [Annuler].

11 Une fois que toutes les pages de l'original ont été numérisées, appuyez sur [Terminer].

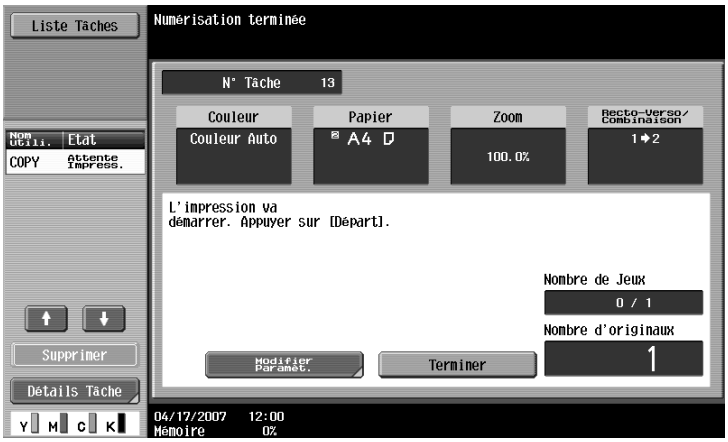

12 Appuyez sur la touche [Départ].

– Si le paramètre "Méthode Numérisation Séparée" est réglé sur "Impress. par lots", appuyez sur [Impression] ou appuyez sur la touche [Départ].

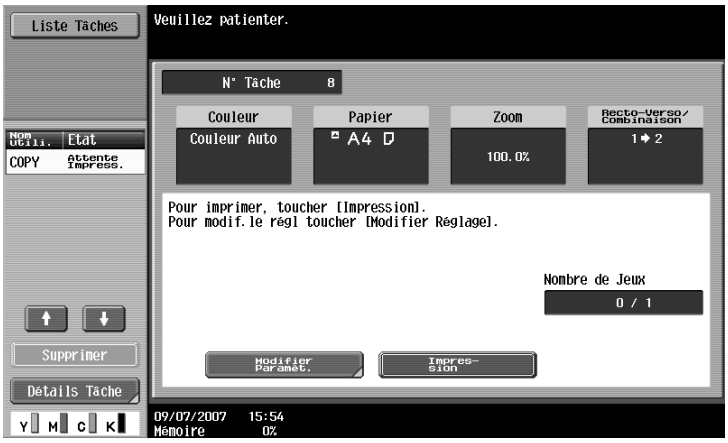

– Si le paramètre "Méthode Numérisation Séparée" est réglé sur "Impress. par lots", vous pouvez modifier les paramètres de copie. Pour modifier les paramètres de copie, appuyez sur [Modifier Paramèt.] et appuyez ensuite sur [Valider] une fois les paramètres modifiés selon vos désirs.

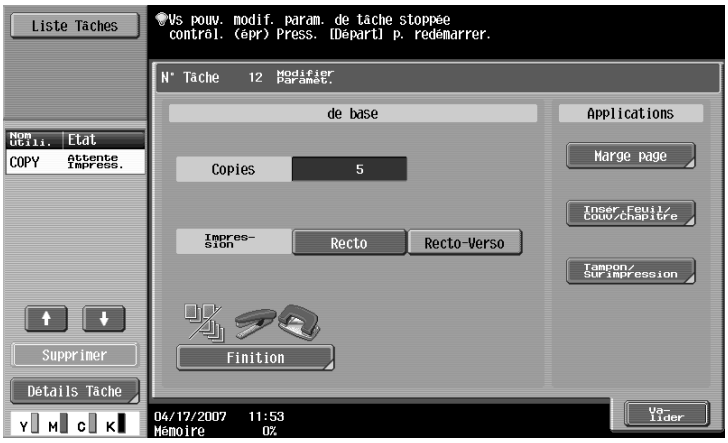

3.4 Spécifier les paramètres d'original

Ce qui suit décrit les paramètres en fonction de l'état et du positionnement des originaux pour les copier comme vous le souhaitez.

3.4.1 Spécifier le format de l'original (paramètres Format Orig.)

Les copies peuvent être produites après avoir spécifié le format de numérisation de l'original en cas de non détection automatique possible du format de l'original ou si vous souhaitez spécifier un format d'original spécifique.

1 Positionnez l'original à copier.

– Pour plus de détails sur le positionnement de l'original, voir "Introduction de l'original" à la page 3-8.

2 Sur l'écran De base, appuyez sur [Réglage Original].

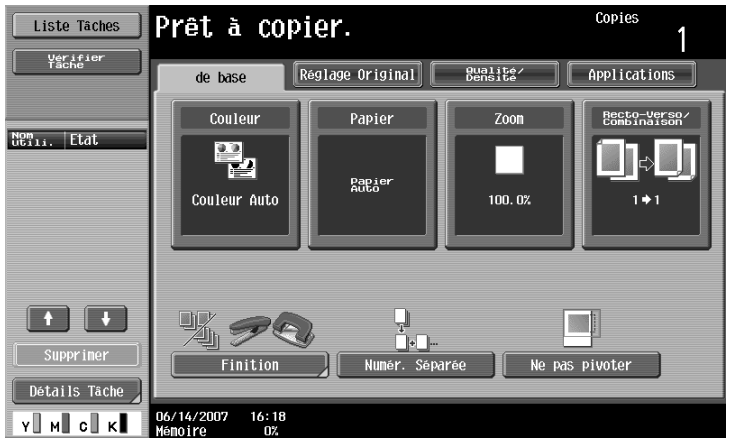

L'écran Réglage Original apparaît.

3 Appuyez sur [Format Orig.].

L'écran Format Original apparaît.

4 Sélectionnez le format de l'original et appuyez ensuite sur [Valider].

– Appuyez sur [↑] ou sur [↓] pour afficher une autre liste de formats standard.
– Pour spécifier un format standard, appuyez sur la touche du format d'original souhaité.

Écran Format original

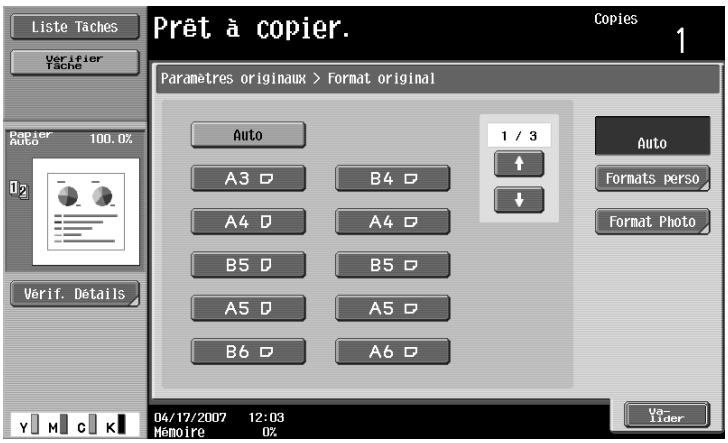

– Pour spécifier un format personnalisé, appuyez sur [Format perso] pour afficher l'écran Format personnalisé. Appuyez sur [X] ou sur [Y] pour sélectionner la dimension, tapez la valeur voulue sur le clavier et appuyez ensuite sur [Valider].
– Si vous spécifiez une valeur en dehors de la plage admissible sur l'écran Format personnalisé, le message "Erreur de saisie" s'affiche. Si le message "Erreur Saisie" apparaît ou si la valeur n'a pas été correctement saisie, appuyez sur la touche [C] (correction) sur le clavier numérique, et spécifiez la valeur correcte.
– Pour annuler la modification des réglages, appuyez sur [Annuler].

Écran Format personnalisé

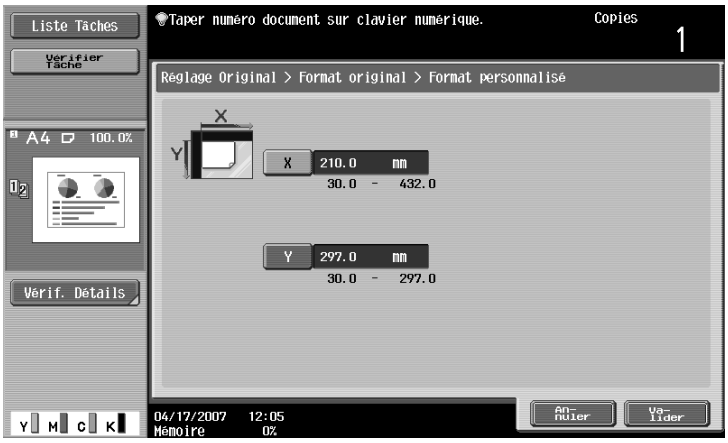

– Pour spécifier un format photo, appuyez sur [Format Photo] pour afficher l'écran Format photo. Appuyez sur la touche correspondant au format d'original souhaité et appuyez sur [Valider].

Écran Format photo

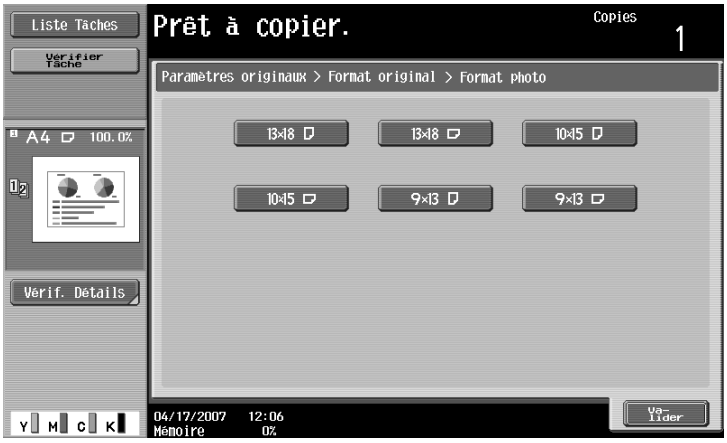

L'écran Format original réapparaît.

3.4.2 Copier des originaux de formats différents (réglage "Orig. Mixtes")

Vous pouvez charger des originaux de formats différentes en même temps dans le chargeur ADF pour introduction et numérisation automatique un par un.

✔ Ne chargez pas plus de 100 feuilles ou veillez à ce que la pile de feuilles ne dépasse pas le repère de limite haute ▼, sinon cela peut provoquer un bourrage de l'original ou endommager l'original ou la machine. Il est possible cependant de numériser en plusieurs lots un original de plus de 100 pages. Pour plus de détails, voir "Numériser l'original par lots distincts (paramètre "Numérisation Séparée")" à la page 3-11.

✔ Si l'original n'est pas correctement chargé, il risque de ne pas être introduit dans l'axe, ou d'entraîner un bourrage de l'original ou une détérioration de l'original.

1 Faites coulisser les réglettes latérales réglables du chargeur ADF pour qu'ils correspondent à la page la plus grande.

– Les différentes combinaisons possibles de formats d'original varient en fonction de l'original le plus large chargé (position des réglettes latérales réglables).
– Pour plus de détails sur les formats d'original différents qui peuvent être chargés dans le chargeur ADF, voir "Originaux qui peuvent être chargés dans le chargeur ADF" à la page 7-21.

2 Alignez les originaux comme les références de sorte que la face à numériser soit orientée vers le haut.

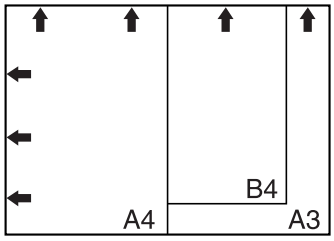

3 Placez l'original dans le bac d'introduction des originaux dans l'ordre à numériser avec la face à numériser orientée vers le haut.
Glissez les réglettes latérales contre les bords de l'original.

– Chargez les pages d'original dans le chargeur ADF de manière à ce que le haut du document soit orienté vers l'arrière ou vers le côté gauche de la machine.

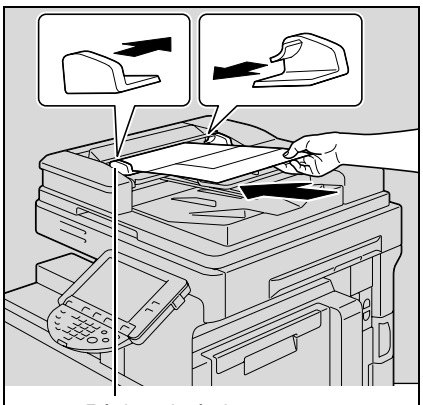

Réglette latérale

4 Sur l'écran De base, appuyez sur [Réglage Original].

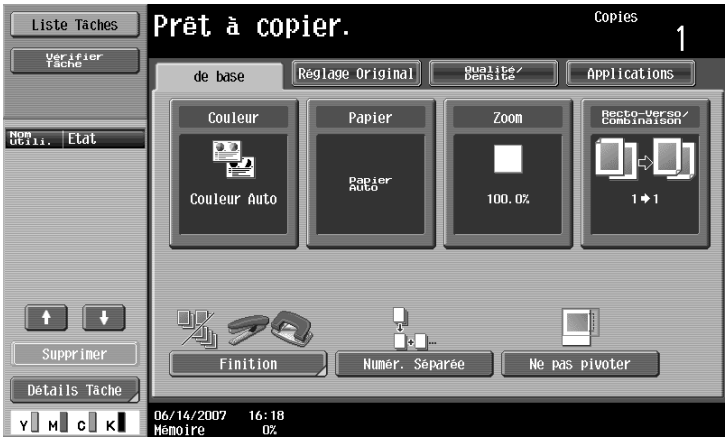

L'écran Réglage Original apparaît.

5 Appuyez sur [Orig. Mixtes].

– Pour annuler le réglage "Orig. Mixtes", appuyez une nouvelle fois sur [Orig. Mixtes] pour le désélectionner.

3.4.3 Charger des originaux pliés (pliés en Z)

En cas de chargement d'originaux pliés à copier dans le chargeur ADF, le format de l'original est correctement détecté.

✔ Chargez l'original dans le chargeur ADF.

✔ La longueur de la première page de l'original est détectée et toutes les pages de l'original sont numérisées dans ce format.

1 Positionnez l'original à copier.

– Dépliez les originaux pliés avant de les charger dans le chargeur ADF. Si l'original est copié sans avoir été préalablement déplié, un bourrage papier risque de survenir.
– Pour plus de détails sur le chargement de l'original, voir "Charger l'original dans le chargeur ADF" à la page 3-8.

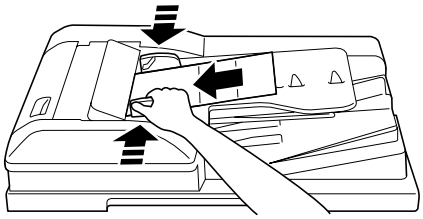

2 Sur l'écran De base, appuyez sur [Réglage Original].

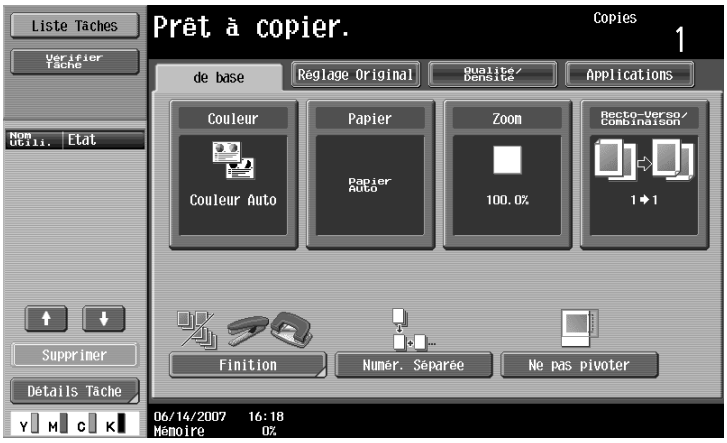

L'écran Réglage Original apparaît.

3 Appuyez sur [Original Plié en Z].

– Pour annuler le réglage "Original Plié en Z", appuyez une nouvelle fois sur [Original Plié en Z] pour le désélectionner.

3.4.4 Sélectionner l'orientation de l'original (paramètres Orientation original)

Pour copier des originaux recto-verso ou réaliser des copies recto-verso, ou des copies combinées, spécifiez l'orientation de l'original, sinon les copies pourraient ne pas être imprimées conformément à l'ordre des pages voulu ou à la disposition désirée pour le recto et le verso.

...

Remarque

Par défaut, c'est la première option (haut de l'original vers le haut (soit vers l'arrière de la machine)) qui est sélectionnée.

Sens de chargement de l'original

Avec l'ADF	Sur la vitre d'exposition	Icône	Description
			Sélectionnez ce réglage pour un original chargé le haut placé vers l'arrière de la machine.
			Sélectionnez ce réglage pour un original chargé le haut placé vers l'avant de la machine.
			• Sélectionnez ce réglage pour un original chargé dans le chargeur ADF, le haut de l'original placé vers le côté gauche de cette machine. • Sélectionnez ce réglage pour un original placé sur la vitre d'exposition, le haut de l'original vers le côté droit de cette machine.
			• Sélectionnez ce réglage pour un original chargé dans le chargeur ADF, le haut de l'original placé vers le côté droit de cette machine. • Sélectionnez ce réglage pour un original placé sur la vitre d'exposition, le haut de l'original vers le côté gauche de cette machine.

3.4.5 Pour sélectionner un réglage d'orientation de l'original

1 Positionnez l'original à copier.

– Pour plus de détails sur le positionnement de l'original, voir "Introduction de l'original" à la page 3-8.

2 Sur l'écran De base, appuyez sur [Réglage Original].

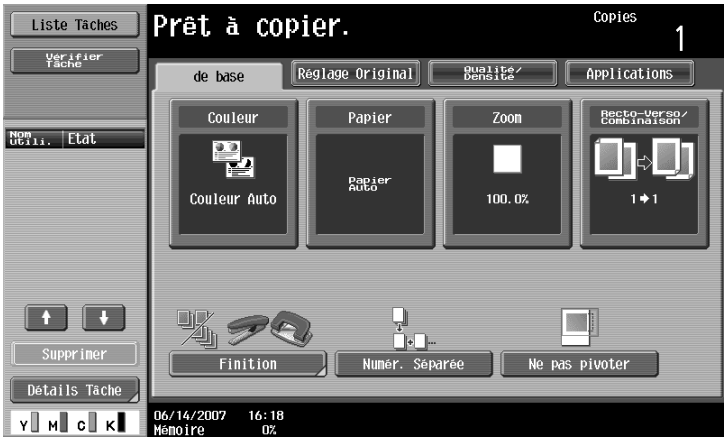

L'écran Réglage Original apparaît.

3 Appuyez sur [Orientation Original].

L'écran Orientation Original apparaît.

4 Appuyez sur la touche correspondant à l'orientation de l'original chargé, et appuyez sur [Valider].

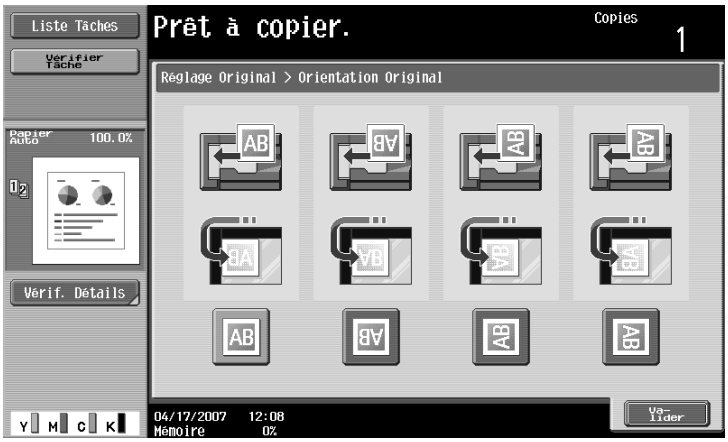

– Pour annuler le réglage et sélectionner le réglage par défaut, appuyez sur la touche [Réinitialiser].

3.4.6 Sélectionner la position de la marge de reliure (paramètres Position Reliure)

Si vous chargez un original recto-verso dans l'ADF, spécifiez la position du haut et du verso de l'original en spécifiant la position de la reliure pour l'original.

Remarque
Par défaut, "Auto" est sélectionné comme position de la marge de reliure.

Position marge de reliure d'original

Original Marge reliure	Icône	Description
	À gauche	Sélectionnez ce réglage si l'original est chargé marge à gauche.
	À droite	Sélectionnez ce réglage si l'original est chargé marge à droite.
	En haut	Sélectionnez ce réglage si l'original chargé possède une marge de reliure vers le haut.
Quand la longueur de l'original est de 297 mm ou moins : Quand la longueur de l'original est supérieure à 297 mm :	Auto	Sélectionnez ce réglage pour sélectionner automatiquement la position de la reliure. Si la longueur de l'original est de 297 mm ou inférieure, c'est une reliure placée dans le sens de la longueur du papier qui sera sélectionnée. Si la longueur de l'original est supérieure à 297 mm, c'est une reliure placée dans le sens du côté le plus court du papier qui sera sélectionnée. Si "Auto" est sélectionné, la marge de reliure est définie à gauche ou en haut.

3.4.7 Pour sélectionner un réglage de position de reliure

1 Positionnez l'original à copier.

– Pour plus de détails sur le positionnement de l'original, voir "Introduction de l'original" à la page 3-8.
– Lorsque vous chargez un original qui a une marge de reliure, placez le haut de l'original vers l'arrière de la machine.

2 Sur l'écran De base, appuyez sur [Réglage Original].

L'écran Réglage Original apparaît.

3 Appuyez sur [Position Reliure].

L'écran Position de reliure apparaît.

4 Appuyez sur la touche correspondant à la position de marge de reliure désirée, et appuyez sur [Valider].

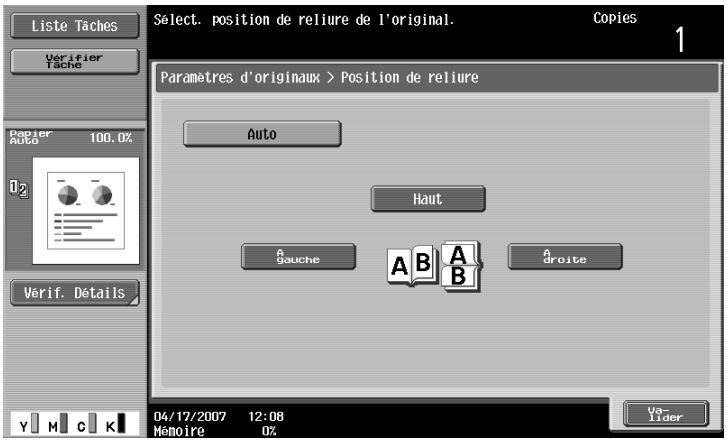

– Pour annuler le réglage et sélectionner le réglage par défaut, appuyez sur la touche [Réinitialiser].

3.4.8 Réduire les effets de la poussière sur la vitre de numérisation gauche

En cas de sélection du réglage "Dépoussiérer", il est possible de réduire les effets de la poussière présente sur la vitre de numérisation gauche sur les copies lors de la numérisation d'un original chargé dans le chargeur ADF.

Remarque
Pour plus de détails sur le nettoyage de la vitre de numérisation gauche, voir "Vitre de numérisation gauche" à la page 10-4.

1 Chargez l'original dans le chargeur ADF.

– Pour plus de détails sur le chargement de l'original, voir "Charger l'original dans le chargeur ADF" à la page 3-8.

2 Sur l'écran De base, appuyez sur [Réglage Original].

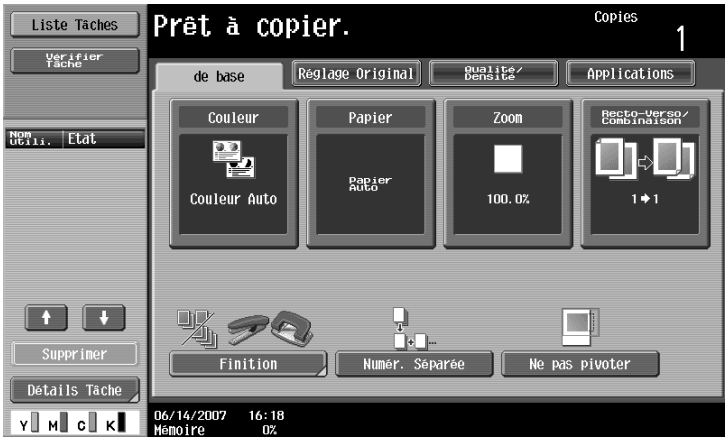

3 Appuyez sur [Dépoussiérer].

– Pour annuler le réglage "Dépoussiérer", appuyez de nouveau sur [Dépoussiérer] pour le désélectionner.

Remarque
La vitesse de numérisation sera réduite.

3.4.9 Changer les paramètres de numérisation pour chaque original

Pour numériser un original avec le réglage "Numér. Séparée" ou quand plusieurs originaux de plusieurs pages sont numérisés à partir de la vitre d'exposition, il est possible de changer les paramètres de numérisation pour chaque original. La procédure suivante décrit comment changer les paramètres lorsque "Numér. Séparée" est sélectionnée.

1 Positionnez l'original à copier.

2 Dans l'écran De base, appuyez sur [Numér. Séparée].

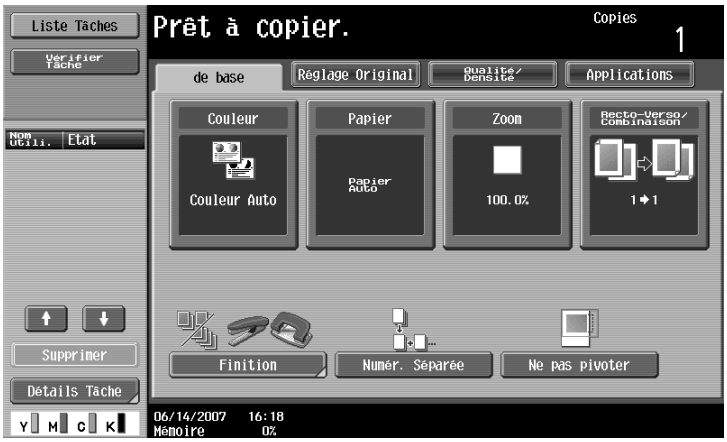

3 Appuyez sur la touche [Départ].

La numérisation commence.

4 Appuyez sur [Modifier Paramèt.].

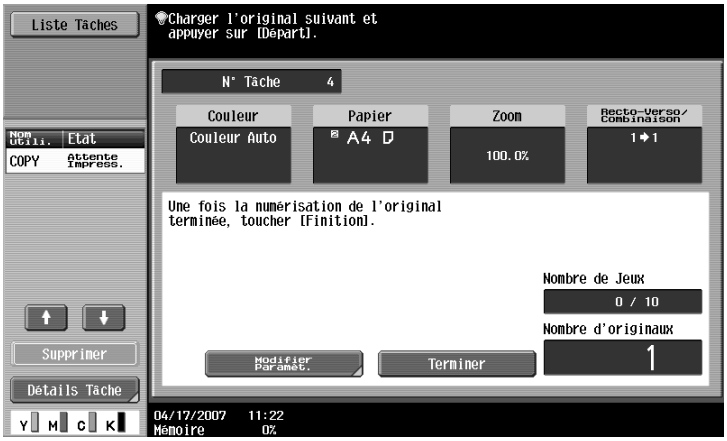

L'écran qui apparaît vous permet de modifier les paramètres.

5 Appuyez sur la touche du paramètre à modifier, sélectionnez le paramètre voulu et appuyez ensuite sur [Valider].

– Les touches qui apparaissent dans l'écran de modification des paramètres diffèrent en fonction des réglages spécifiés. Voici les paramètres que vous pouvez modifier.
  Recto, Recto-Verso, Position Reliure, Zoom, Effacem. Bords, Effacem. Centre, Format Orig.
– Pour annuler la modification des réglages, appuyez sur [Annuler].

Écran Position de reliure

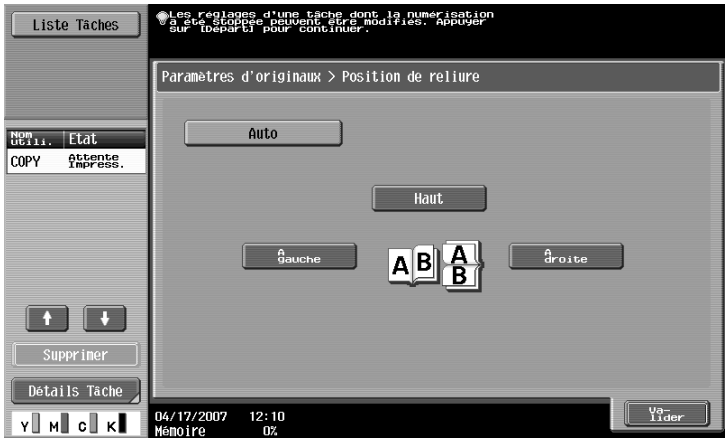

Écran Zoom

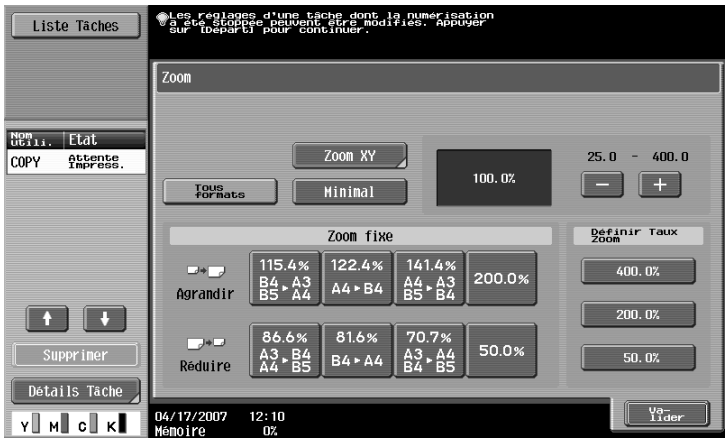

Écran Effacement cadre

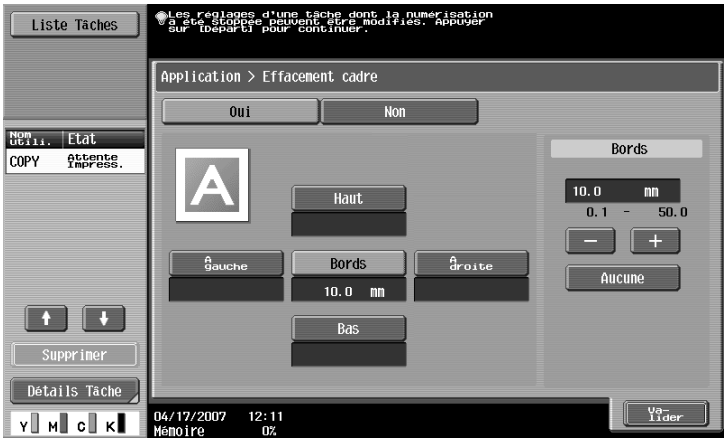

Écran Effacem. centre

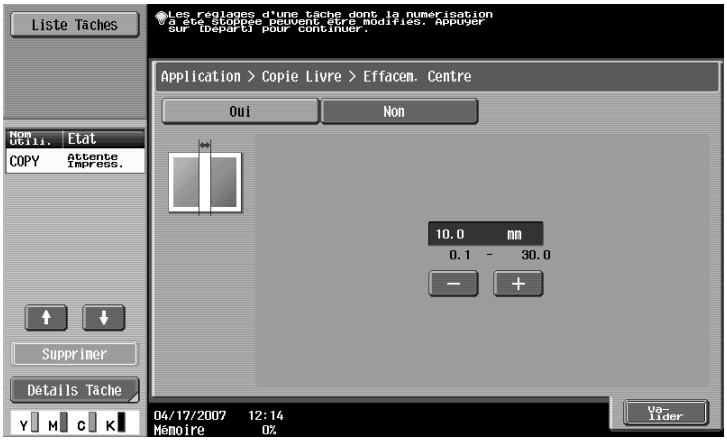

Écran Format original

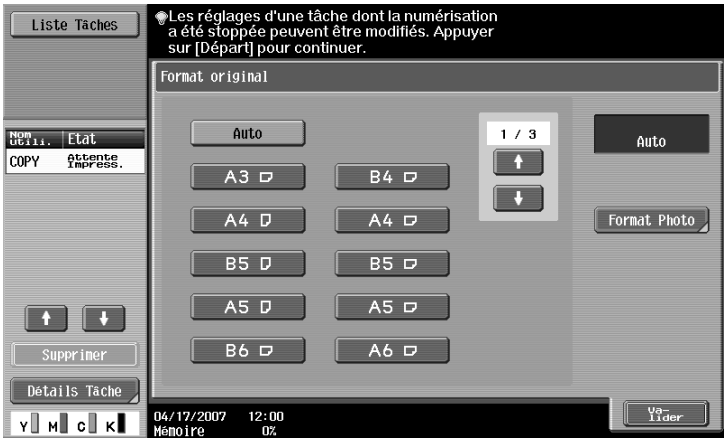

- Pour plus de détails sur la spécification du réglage Zoom, voir "Spécifier une sélection Zoom" à la page 3-40. Pour plus de détails sur la spécification du réglage "Effacem Bords", voir "Effacer certaines zones des copies (fonction "Effacem. Bords")" à la page 8-75.
- L'écran Effacem. Centre n'apparaît que si la fonction "Page par page" est sélectionnée.
- L'écran Format original n'apparaît que si le réglage "Orig. Mixtes" est sélectionné.

6 Appuyez sur [Valider].

3.5 Sélectionner un réglage couleur

Sélectionnez un paramètre couleur pour effectuer des copies.

Les cinq sélections couleur suivantes sont disponibles.

Remarque
Par défaut, c'est "Couleur Auto" qui est sélectionné.

Réglage Couleur	Description
Couleur Auto	Sélectionnez ce réglage pour détecter automatiquement si l'original numérisé est en couleur ou en noir et blanc, et sélectionnez le réglage Couleur approprié ("Couleurs" ou "Noir").
Couleurs	Sélectionnez ce réglage pour imprimer la copie en couleur, indépendamment du fait que l'original numérisé soit en couleur ou en noir et blanc.
2 coul.	Sélectionnez ce réglage pour imprimer avec la couleur spécifiée, toutes les zones de l'original numérisé déterminées être en couleur, et imprimer en noir toutes les zones analysées comme étant en noir. (Les couleurs utilisées pour imprimer ces zones sont, au choix : rouge, jaune, bleu, magenta, vert ou cyan. Veuillez vous reporter à page 8-18.)
Noir	Sélectionnez ce réglage pour imprimer la copie en noir et blanc, indépendamment du fait que l'original numérisé soit en couleur ou en noir et blanc.
1 couleur	Sélectionnez ce réglage pour imprimer les copies avec la couleur spécifiée, indépendamment du fait que l'original numérisé soit en couleur ou en noir et blanc. (La couleur utilisée pour imprimer la copie peut être sélectionnée dans une palette de 21 couleurs. Veuillez vous reporter à page 8-17.) Si le réglage "Coul simpl" est sélectionné, deux méthodes de reproduction des dégradés des originaux sont disponibles. Luminosité relative : l'original sera copié au moyen de variations de concentration d'une seule couleur pour exprimer les différences chromatiques (variations de l'intensité de la couleur perceptibles à l'œil) et les niveaux de dégradé. Ceci permet de reproduire distinctement sur la copie la couleur des repères, le bleu des lignes du papier millimétré, ou le rouge des tampons. Luminosité moyenne : l'original sera copié avec des variations de concentration d'une seule couleur pour n'exprimer que les niveaux de dégradé, indépendamment des différences de couleur présentées par le document original. Cette méthode convient mieux à la réalisation de copies monoteintes d'originaux présentant des différences de dégradé, comme les magazines ou les journaux, et permet aussi de compenser la teinte jaunâtre qui affecte les originaux qui ont vieilli et jauni.

3.5.1 Sélectionner un réglage Couleur

La procédure suivante décrit comment sélectionner un réglage Couleur.

1 Sur l'écran De base, appuyez sur [Couleur].

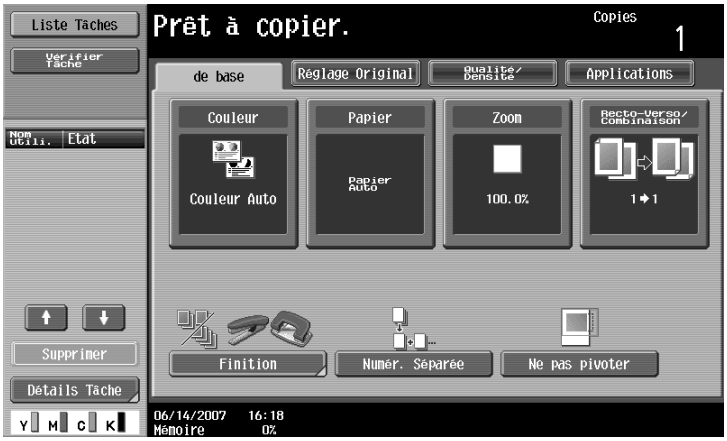

L'écran Couleur apparaît.

2 Sélectionnez le réglage de couleur souhaité.

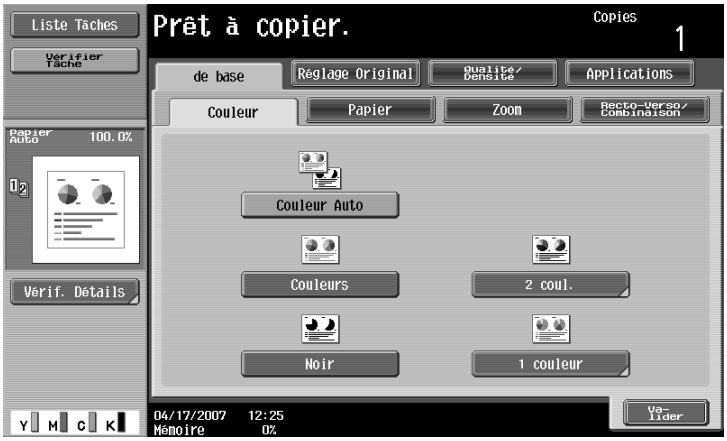

– Si vous avez sélectionné le réglage "2 coul.", appuyez sur la touche correspondant aux couleurs souhaitées et appuyez sur [Valider].

– Avec le réglage "2 coul.", diverses combinaisons de couleurs sont possibles. Des combinaisons de couleurs autres que celles affichées sont indisponibles.

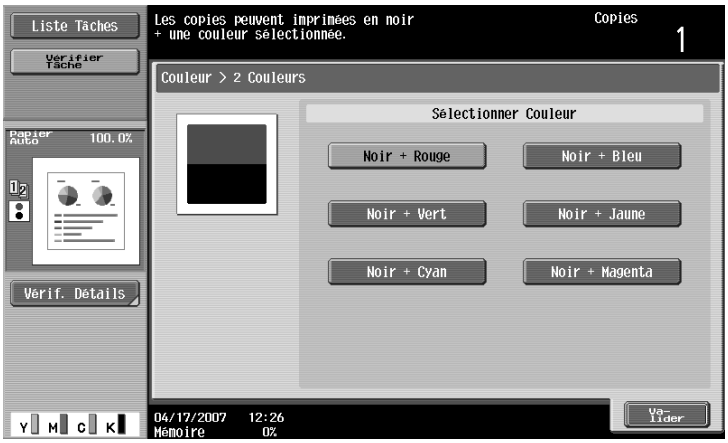

– Si vous avez sélectionné le réglage "1 couleur", appuyez sur la touche correspondant à la couleur désirée, et appuyez sur [Valider].

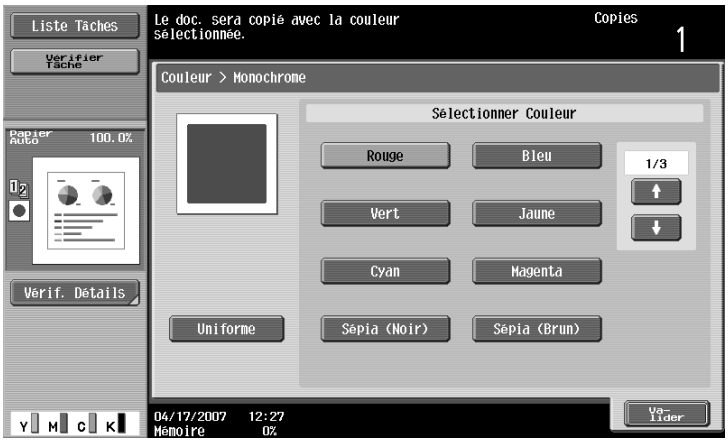

– Appuyez sur [↑] et [↓] pour afficher d'autres couleurs disponibles.
– Pour utiliser la méthode de luminosité moyenne pour la reproduction des dégradés des originaux monoteinte, appuyez sur [Uniforme].
– Si l'option "Uniforme" n'est pas sélectionnée, c'est la méthode de la luminosité relative qui est sélectionnée.

3 Appuyez sur [Valider].

L'écran De base apparaît de nouveau.

3.6 Sélection d'un réglage Papier

Le format du papier peut être automatiquement sélectionné en fonction du format de l'original ou il peut être aussi spécifié manuellement. Spécifiez le format du papier en suivant la procédure correspondante, en fonction des réglages de copie désirés.

Par défaut, c'est "Auto" qui est sélectionné.

...

Remarque

Si un réglage pour papier spécial est sélectionné pour un magasin papier, ce dernier n'est pas automatiquement sélectionné avec le réglage papier "Auto". (toutefois, un magasin papier réglé sur "Recto" est sélectionné en priorité avec l'impression recto.) Assurez-vous de bien spécifier un réglage papier en cas de chargement d'un papier spécial dans un magasin papier. Pour plus de détails, voir "Spécifier un réglage pour le papier spécial" à la page 7-17.

Si "Papier Auto" était sélectionné pour le réglage "Zoom Auto", l'écran Zoom s'affiche. Appuyez sur la touche correspondant au taux de zoom souhaité.

Le réglage Papier "Auto" ne peut pas se combiner avec le réglage Zoom "Auto".

Pour plus de détails sur la spécification de la priorité des magasins papier, voir "Spécification des réglages Utilisateur" à la page 12-15.

3.6.1 Sélectionner automatiquement le format du papier (réglage papier "Auto")

Le format de l'original chargé est détecté et les copies sont produites avec du papier de même format.

Si le réglage Zoom "Tous formats" est spécifié, du papier du même format que l'original est sélectionné.

En cas d'augmentation ou de réduction du taux de zoom, un format de papier correspondant au taux de zoom spécifié est automatiquement sélectionné.

1 Sur l'écran De base, appuyez sur [Papier].

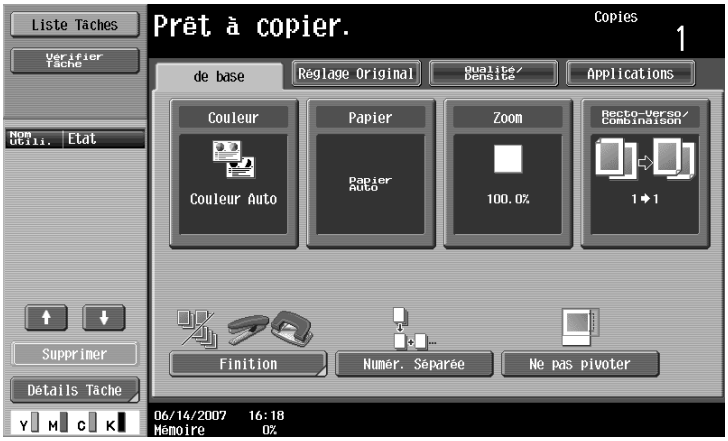

L'écran Papier apparaît.

2 Appuyez sur [Auto].

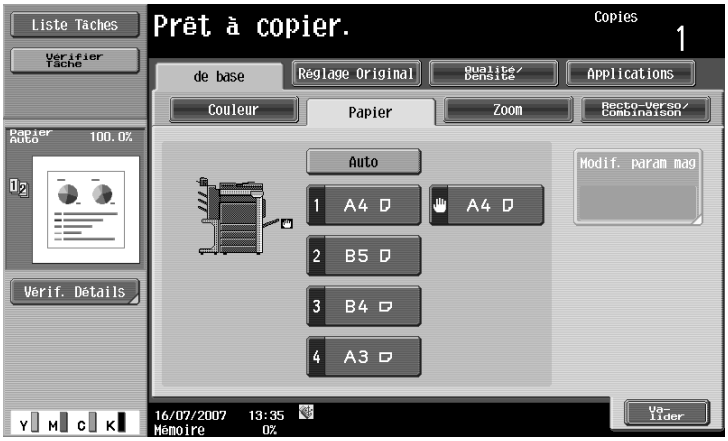

3 Appuyez sur [Valider].

L'écran De base apparaît de nouveau.

3.6.2 Sélection manuelle du format papier désiré

✔ En sélectionnant le réglage Zoom "Auto", c'est le taux de zoom le plus approprié qui est sélectionné en fonction du format de l'original chargé et du format papier spécifié. Pour plus de détails sur le réglage Zoom "Auto", voir "Sélectionner automatiquement le taux de zoom (réglage de zoom "Auto")" à la page 3-40.

✔ Chargez des papiers de format adéquat à l'avance dans le magasin papier.

1 Sur l'écran De base, appuyez sur [Papier].

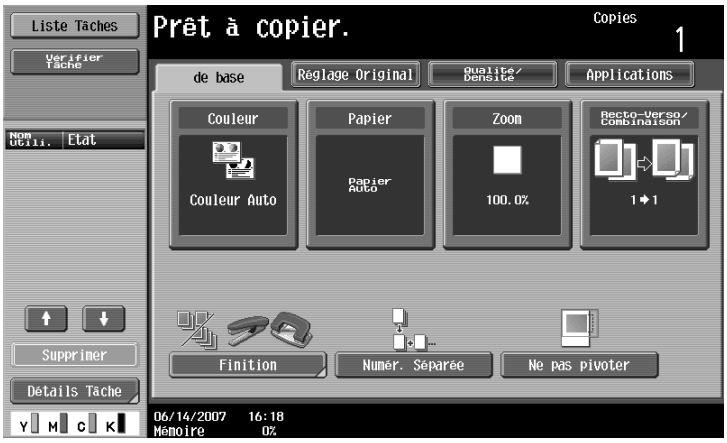

L'écran Papier apparaît.

2 Sélectionnez le magasin papier contenant le papier désiré.

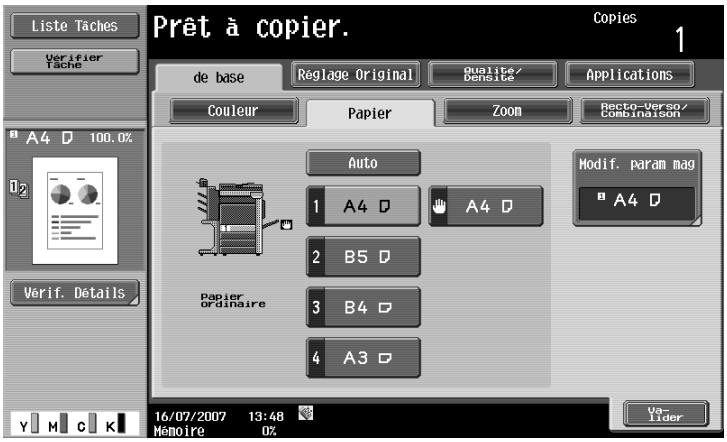

3 Appuyez sur [Valider].

L'écran De base apparaît de nouveau.

3.7 Spécifier une sélection Zoom

Le taux zoom permet de réaliser une copie sur un format différent de celui de l'original ou encore d'agrandir ou de réduire le format de l'image copiée. Par défaut, c'est "Tous formats" qui est sélectionné.

Les procédures suivantes décrivent comment spécifier les réglages de Zoom.

Remarque
Le réglage Zoom "Auto" ne peut pas se combiner avec le réglage Papier "Auto".

3.7.1 Sélectionner automatiquement le taux de zoom (réglage de zoom "Auto")

Ce réglage sélectionne automatiquement le format de papier et le taux zoom les plus appropriés en fonction du format de l'original chargé.

✔ Si le réglage de zoom "Auto" est sélectionné et qu'un agrandissement doit être copié sur du papier de format plus grand que l'original, chargez l'original avec la même orientation que le papier.

✔ Si "Zoom Auto" était sélectionné pour le réglage "Papier Auto", l'écran Papier s'affiche.

1 Sur l'écran De base, appuyez sur [Zoom].

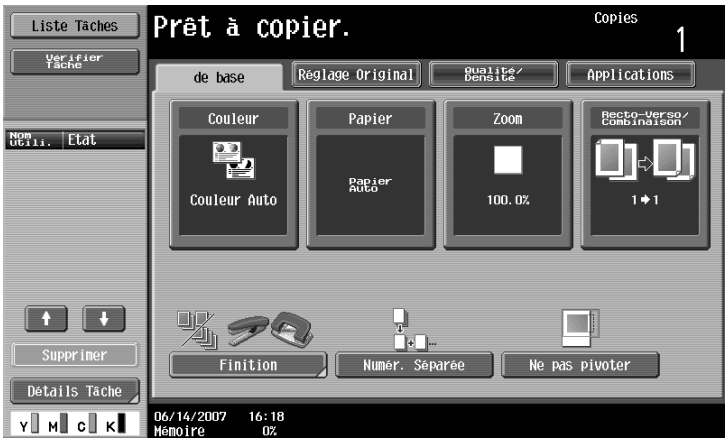

L'écran Zoom apparaît.

2 Appuyez sur [Auto].

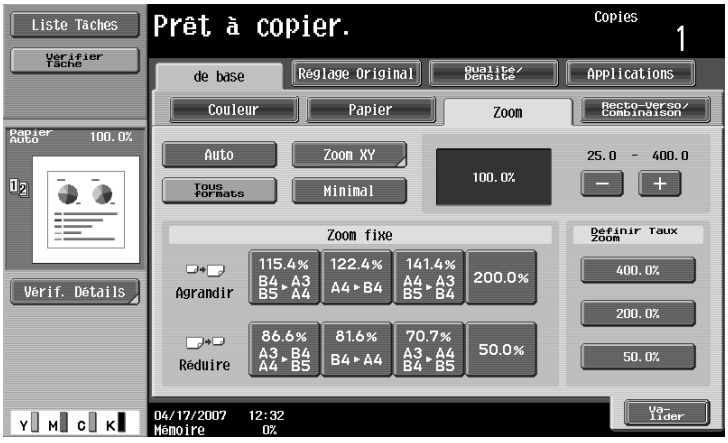

3 Appuyez sur [Valider].

L'écran De base apparaît de nouveau.

3.7.2 Spécifier le taux de zoom de l'original (réglage "Tous formats")

Production d'une copie de format identique à celui de l'original (100%).

✔ Appuyez sur [+] pour augmenter le taux de zoom et appuyez sur [–] pour diminuer le taux de zoom par pas de 0,1%.

1 Sur l'écran De base, appuyez sur [Zoom].

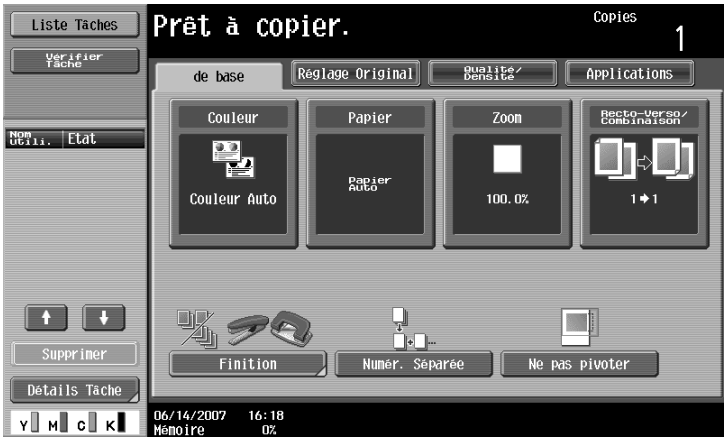

L'écran Zoom apparaît.

2 Appuyez sur [Tous formats].

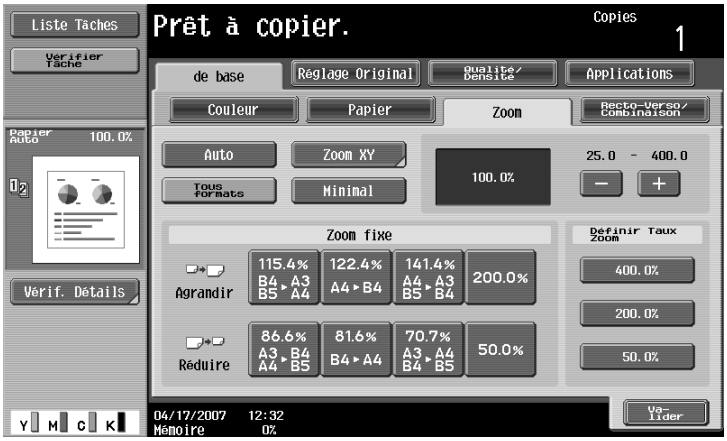

3 Appuyez sur [Valider].

L'écran De base apparaît de nouveau.

3.7.3 Saisir le taux de zoom (réglage Zoom XY)

Cette fonction permet de saisir sur le clavier numérique un taux zoom compris entre 25,0% et 400,0% sans modifier le rapport hauteur/largeur.

✔ Si la valeur saisie est hors plage de réglage, le message "Erreur Saisie" apparaît. Tapez une valeur comprise dans la plage admissible.
En cas de saisie incorrecte de la valeur, appuyez sur la touche [C] (correction) pour effacer la valeur et retapez la valeur correcte.

✔ Il est possible d'enregistrer le taux zoom saisi par ce moyen. Pour plus de détails sur l'enregistrement des taux zoom, voir "Enregistrer le taux zoom désiré" à la page 3-48.

1 Sur l'écran De base, appuyez sur [Zoom].

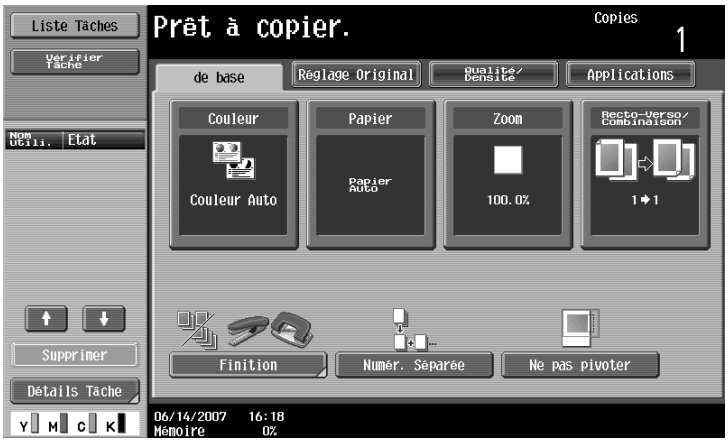

L'écran Zoom apparaît.

2 Appuyez sur [Zoom XY].

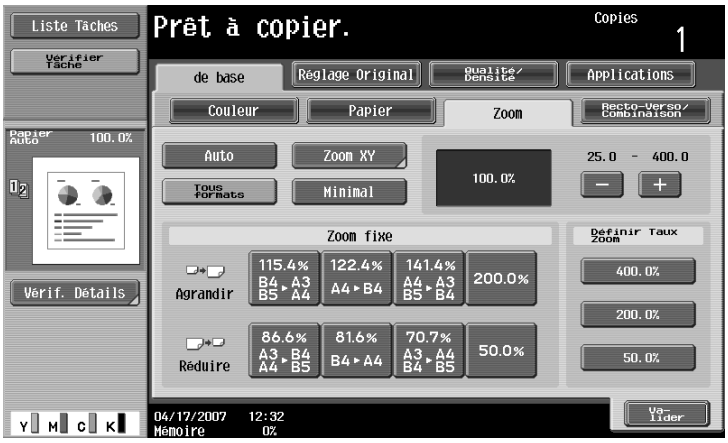

3 Taper le taux de zoom souhaité sur le clavier numérique (entre 25,0% et 400,0%).

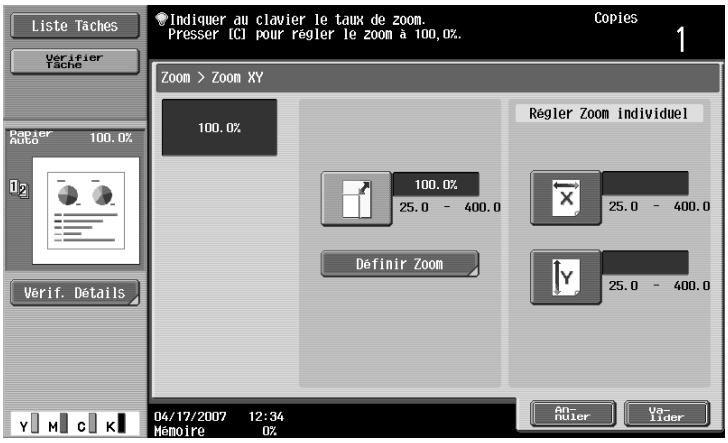

4 Appuyez sur [Valider] et appuyez sur [Valider] sur l'écran qui apparaît ensuite.

L'écran De base apparaît de nouveau.

3.7.4 Réduire légèrement la copie (réglage "Minimal")

Une image d'original peut être imprimée légèrement plus petite (93,0%) que le format de l'original et centrée sur la copie.

✔ Il est possible de modifier le taux zoom du réglage "Minimal" (entre 90,0% et 99,9%). Pour plus de détails sur la modification du taux de zoom pour le réglage "Minimal" ou la programmation de taux de zoom personnalisés, voir "Enregistrer le taux zoom désiré" à la page 3-48.

1 Sur l'écran De base, appuyez sur [Zoom].

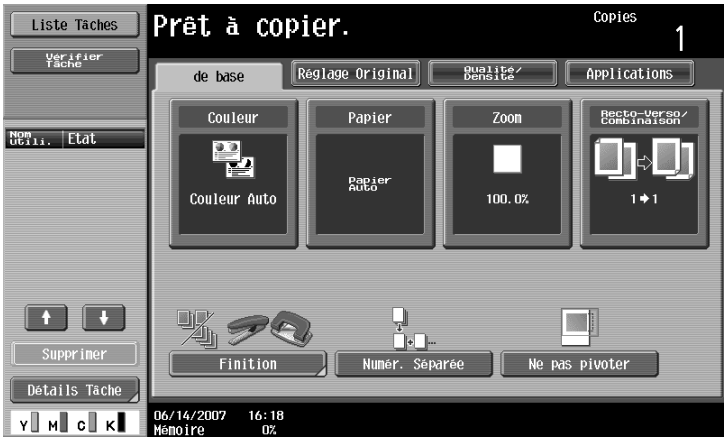

L'écran Zoom apparaît.

2 Appuyez sur [Minimal].

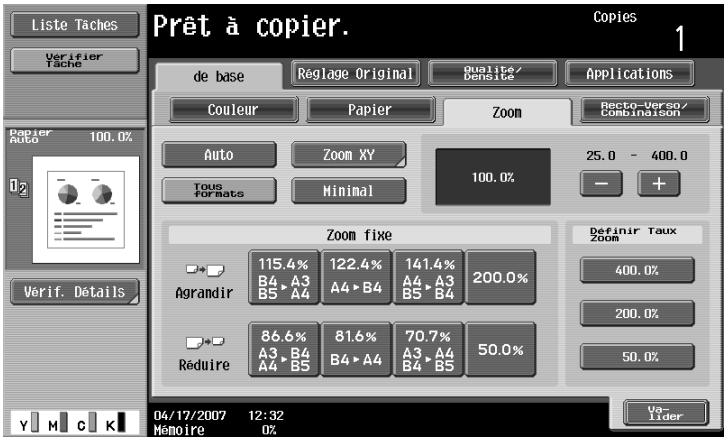

3 Appuyez sur [Valider].

L'écran De base apparaît de nouveau.

3.7.5 Sélectionner un taux de zoom prédéfini (paramètres Agrandir et Réduire)

Les taux de zoom les plus propices à la copie de formats d'originaux standard sur des formats de papier standard sont prédéfinis.

1 Sur l'écran De base, appuyez sur [Zoom].

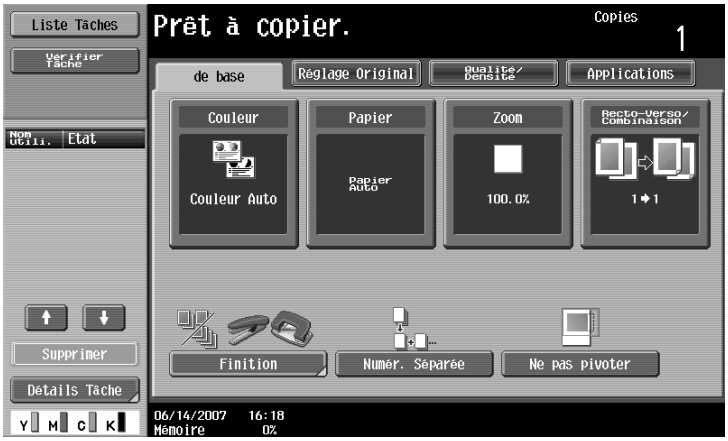

L'écran Zoom apparaît.

2 Appuyez sur la touche du taux de zoom approprié à côté de "Agrandir" et "Réduire", en fonction des formats d'original et de papier.

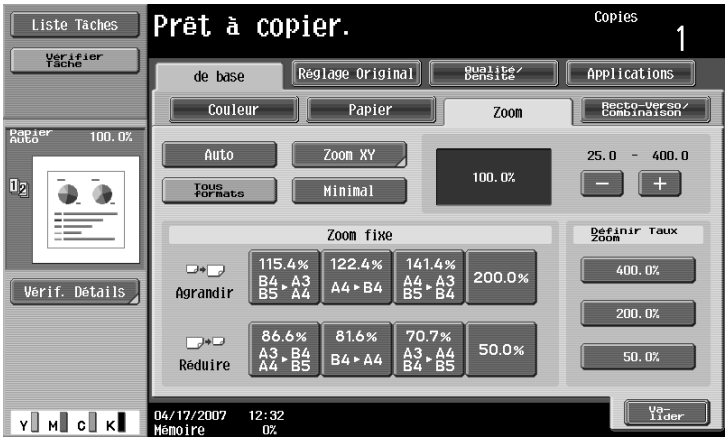

3 Appuyez sur [Valider].

L'écran De base apparaît de nouveau.

3.7.6 Taper des taux de zoom X et Y distincts (paramètres Zoom distincts)

Il est possible de taper directement sur le clavier numérique des taux zoom distincts pour l'axe horizontal (entre 25,0% et 400,0%) et pour l'axe vertical (entre 25,0% et 400,0%).

La combinaison de différentes valeurs zoom pour l'axe horizontal et l'axe vertical permet de régler l'image de la copie de la manière représentée ci-dessous.

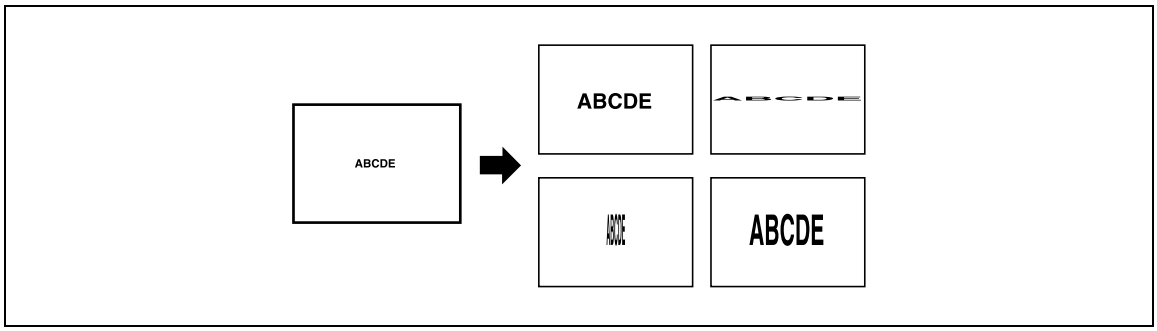

✔ Si la valeur saisie est hors plage de réglage, le message "Erreur Saisie" apparaît. Tapez une valeur comprise dans la plage admissible.
En cas de saisie incorrecte de la valeur, appuyez sur la touche [C] (correction) pour effacer la valeur et retapez la valeur correcte.

1 Sur l'écran De base, appuyez sur [Zoom].

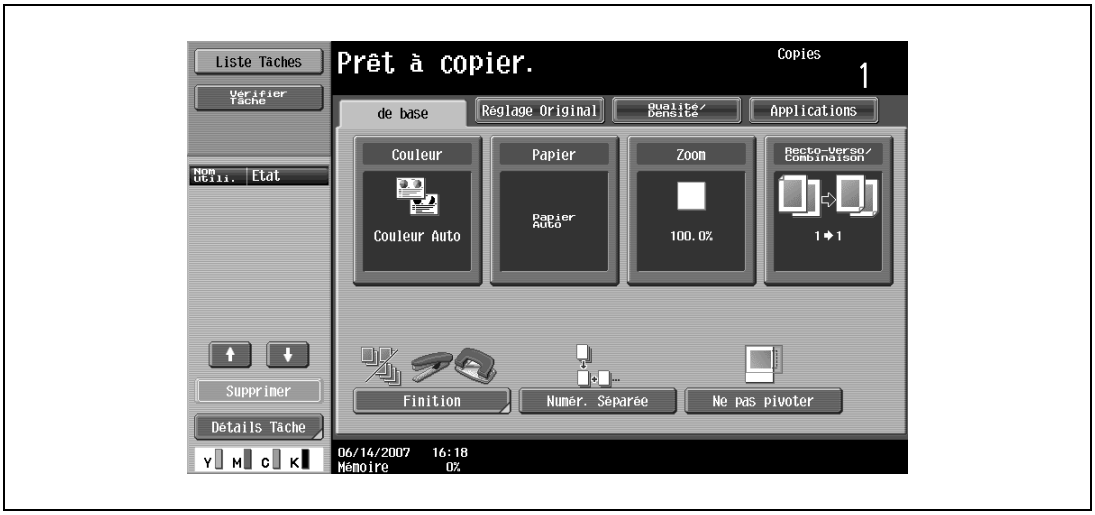

L'écran Zoom apparaît.

2 Appuyez sur [Zoom XY].

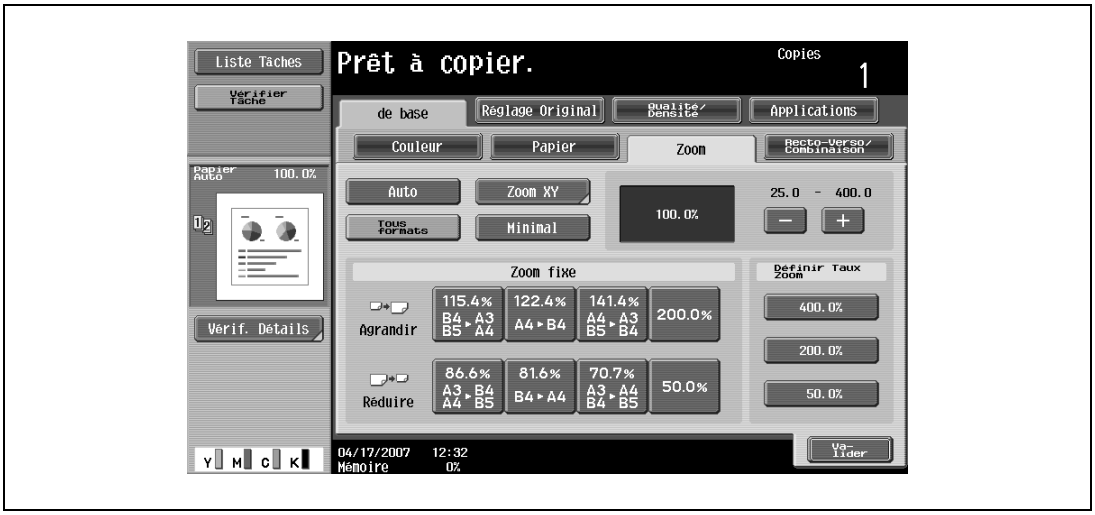

3 Appuyez sur [X] sous "Régler Zoom individuel" et tapez sur le clavier numérique le taux de zoom souhaité (entre 25,0% et 400,0%) pour l'axe X.

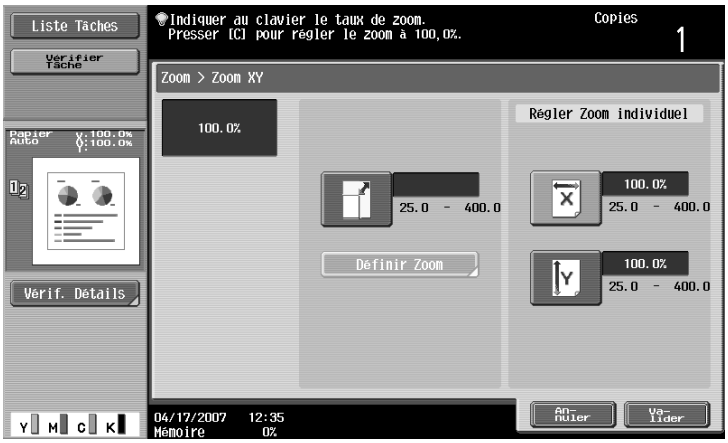

4 Appuyez sur [Y] sous "Régler Zoom individuel" et tapez sur le clavier numérique le taux de zoom souhaité (entre 25,0% et 400,0%) pour l'axe Y.

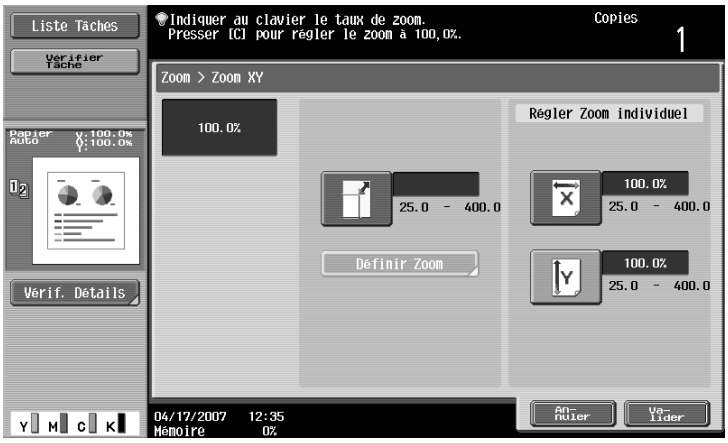

– Pour annuler la modification des réglages, appuyez sur [Annuler].

5 Appuyez sur [Valider] et appuyez sur [Valider] sur l'écran qui apparaît ensuite.

L'écran De base apparaît de nouveau.

3.7.7 Sélection d'un taux zoom enregistré

Les taux zoom de copie qui ont été enregistrés peuvent être rappelés à tout moment.

Il est également possible de les modifier.

✔ Par défaut, c'est "Tous formats" qui est sélectionné.

✔ Appuyez sur [+] pour augmenter le taux de zoom et appuyez sur [–] pour diminuer le taux de zoom par pas de 0,1%.

✔ Vous pouvez modifier et adapter à vos besoins les taux zoom prédéfinis. Pour plus de détails sur l'enregistrement des taux zoom, voir "Enregistrer le taux zoom désiré" à la page 3-48.

1 Sur l'écran De base, appuyez sur [Zoom].

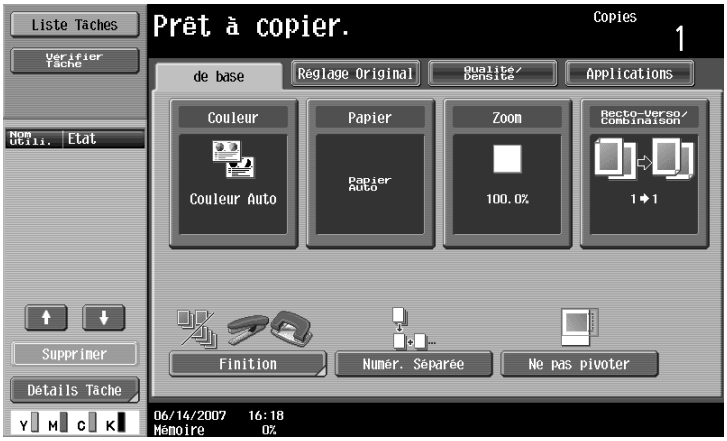

L'écran Zoom apparaît.

2 Appuyez sur la touche du taux de zoom souhaité sous "Définir taux Zoom".

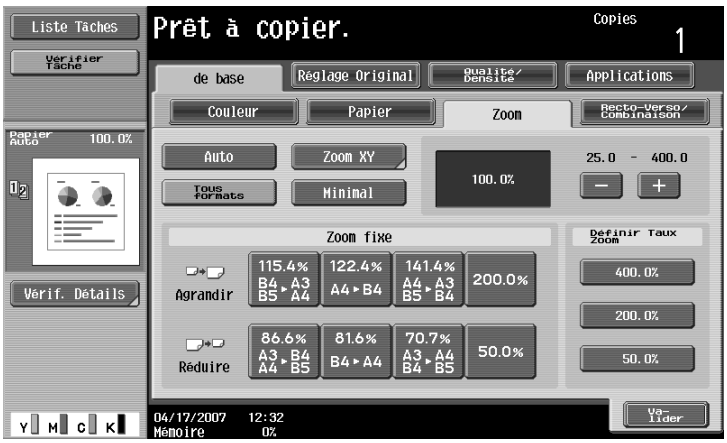

3 Appuyez sur [Valider].

L'écran De base apparaît de nouveau.

3.7.8 Enregistrer le taux zoom désiré

La machine permet d'enregistrer trois taux zoom que vous utilisez fréquemment, plus le taux zoom spécifique au réglage "Minimal".

- ✔ Si la valeur saisie est hors plage de réglage, le message "Erreur Saisie" apparaît. Tapez une valeur comprise dans la plage admissible.
  En cas de saisie incorrecte de la valeur, appuyez sur la touche [C] (correction) pour effacer la valeur et retapez la valeur correcte.
- ✔ Pour enregistrer un taux zoom "Minimal", tapez le taux zoom voulu, compris entre 90,0% et 99,9%.
- ✔ Les taux zoom par défaut (400,0%, 200,0% et 50,0%) sont enregistrés. Lors de l'enregistrement d'un nouveau taux zoom, il écrase le taux zoom enregistré sur la touche sélectionnée.
  Si vous n'appuyez pas sur une touche enregistrée avec un taux zoom avant d'appuyer sur [Valider], aucun paramètre n'est modifié.

1 Sur l'écran De base, appuyez sur [Zoom].

L'écran Zoom apparaît.

2 Appuyez sur [Zoom XY].

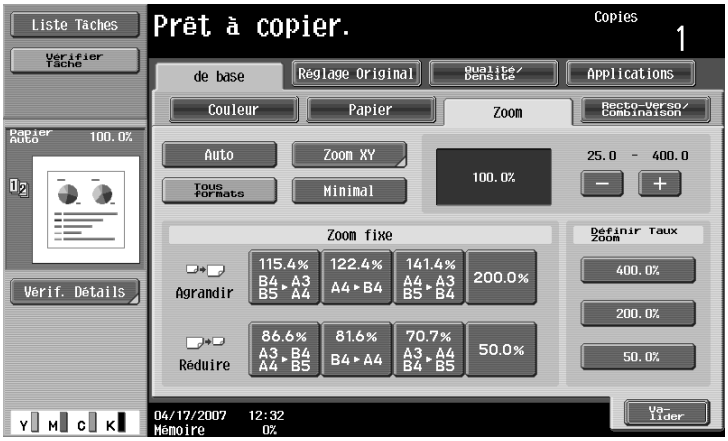

3 Taper le taux de zoom souhaité sur le clavier numérique (entre 25,0% et 400,0%).

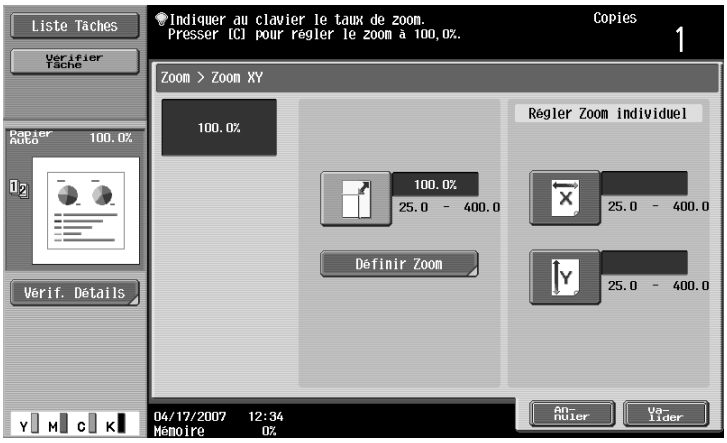

– Pour annuler la modification des réglages, appuyez sur [Annuler].

4 Appuyez sur [Définir Zoom].

5 Appuyez sur [Minimal] ou sur la touche sous laquelle le nouveau taux zoom doit être enregistré.

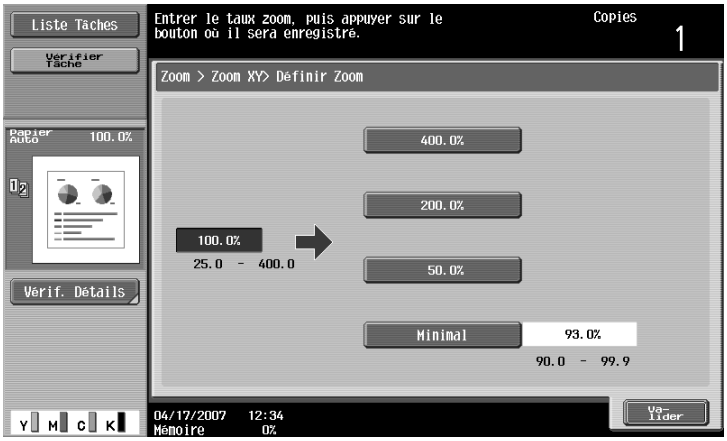

– Pour annuler le réglage et sélectionner le réglage par défaut, appuyez sur la touche [Réinitialiser]. Le taux zoom qui a été saisi est enregistré en mémoire.

6 Appuyez sur [Valider] et appuyez sur [Valider] sur les deux écrans qui apparaissent ensuite.

L'écran De base apparaît de nouveau.

3.8 Sélectionner un réglage Original > Copie

Les quatre combinaisons de réglage Original > Copie sont disponibles.

Paramètres Original > Copie	Description
Recto > Recto 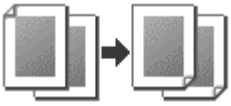	Sélectionnez ce réglage pour réaliser des copies recto à partir d'originaux recto. 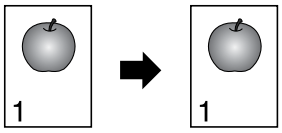
Recto > Recto-Verso 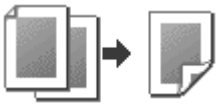	Sélectionnez ce réglage pour réaliser une copie recto-verso à partir de deux originaux recto. 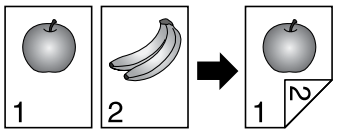
Recto-Verso > Recto 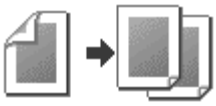	Sélectionnez ce réglage pour réaliser deux copies recto à partir d'un original recto-verso. 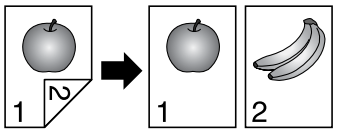
Rect-Ver > Rect-Ver	Sélectionnez ce réglage pour réaliser des copies recto-verso à partir d'originaux recto-verso. 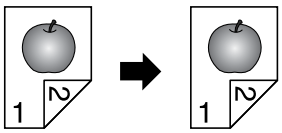

Les procédures suivantes décrivent comment sélectionner les réglages Original et Copie.

3.8.1 Sélectionner des copies recto

✔ Par défaut, "Recto > Recto" est sélectionné.

✔ Pour plus de détails sur l'utilisation de la vitre d'exposition pour la numérisation d'originaux de plusieurs pages, voir "Numérisation d'un original multi-pages sur la vitre d'exposition" à la page 3-15.

1 Sur l'écran De base, appuyez sur [Recto-Verso/Combinaison].

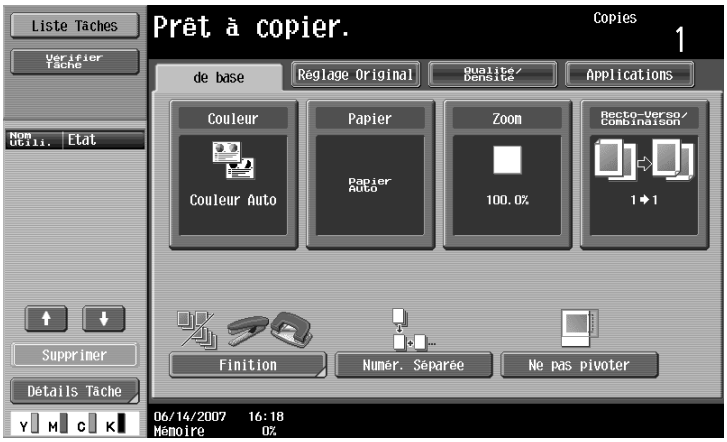

L'écran Recto-Verso/Combinaison apparaît.

2 Appuyez sur [Recto > Recto] ou [Recto-Verso > Recto].

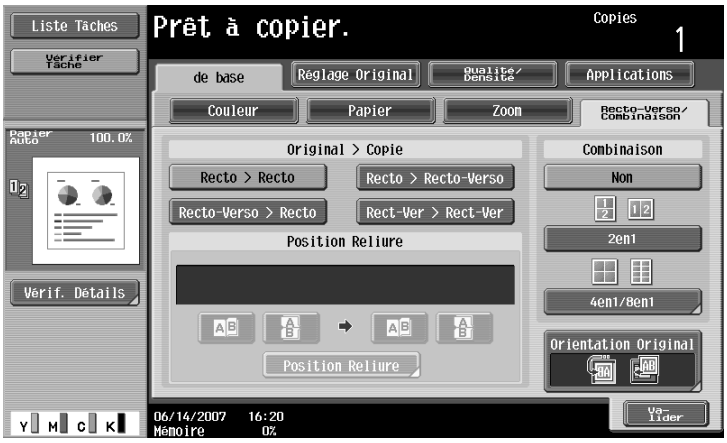

– Si vous sélectionnez "Recto-Verso > Recto", spécifiez la position de la marge de reliure et l'orientation de l'original chargé, sinon les copies ne seront pas imprimées comme vous le souhaitez.

– Si la position de reliure de l'original est réglée sur "Auto", la position de la marge de reliure sera automatiquement sélectionnée. Si la longueur de l'original est de 297 mm ou inférieure, le programme choisira une marge de reliure placée dans le sens de la longueur du papier. Si la longueur de l'original est supérieure à 297 mm, c'est une marge de reliure placée dans le sens du côté le plus court du papier qui sera sélectionnée.
– Si "Auto" est sélectionné sous "Sens Reliure Original", la marge de reliure est définie en haut ou à gauche.
– Pour un original recto-verso, appuyez sur [Position Reliure], sélectionnez la position de reliure de l'original et appuyez ensuite sur [Valider].

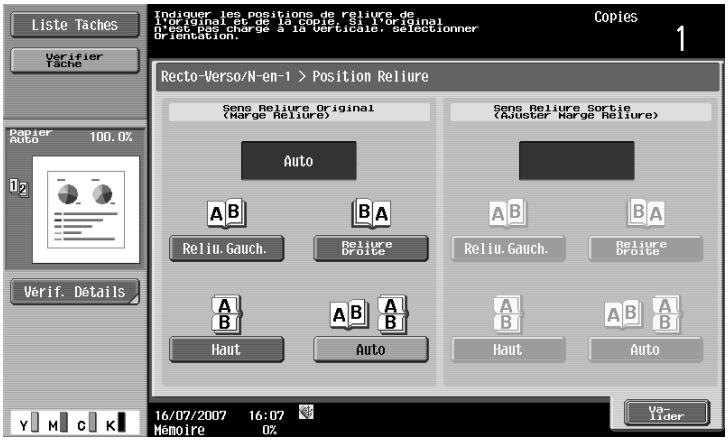

3 Appuyez sur [Orientation Original], sélectionnez l'orientation de l'original chargé et appuyez ensuite sur [Valider].

– Pour plus de détails sur la spécification de l'orientation de l'original, voir "Sélectionner l'orientation de l'original (paramètres Orientation original)" à la page 3-24.

4 Appuyez sur [Valider].

L'écran De base apparaît de nouveau.

3.8.2 Sélectionner des copies recto-verso

✔ Par défaut, "Recto > Recto" est sélectionné.

✔ Pour plus de détails sur l'utilisation de la vitre d'exposition pour la numérisation d'originaux de plusieurs pages, voir "Numérisation d'un original multi-pages sur la vitre d'exposition" à la page 3-15.

1 Sur l'écran De base, appuyez sur [Recto-Verso/Combinaison].

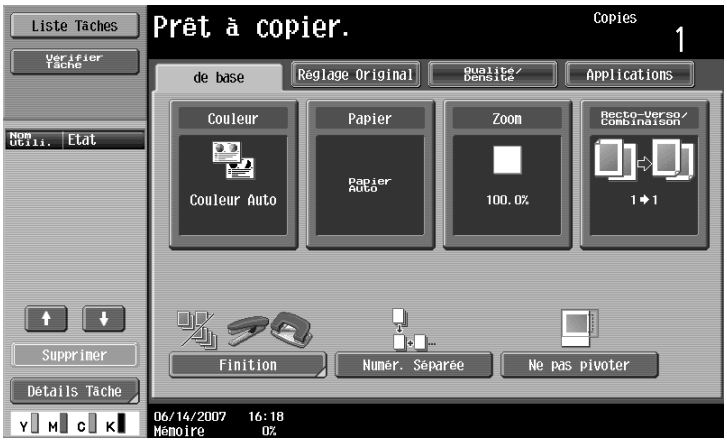

L'écran Recto-Verso/Combinaison apparaît.

2 Appuyez sur [Recto > Recto-Verso] ou [Rect-Ver > Rect-Ver].

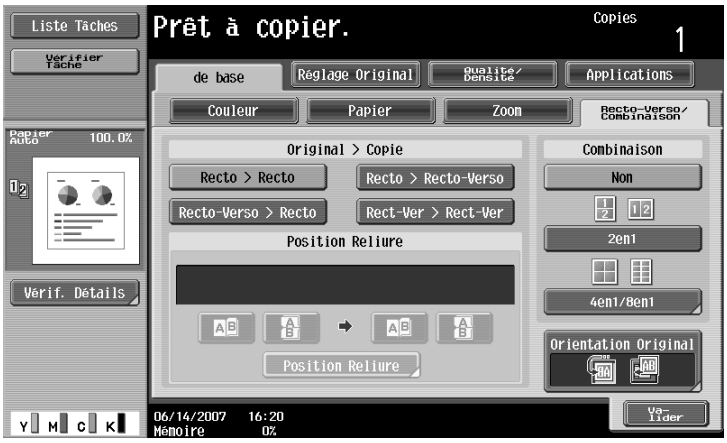

- Spécifiez la position de la marge de reliure et l'orientation de l'original chargé, sinon les copies ne seront pas imprimées correctement.
- Si la position de reliure de l'original est réglée sur "Auto", la position de la marge de reliure sera automatiquement sélectionnée. Si la longueur de l'original est de 297 mm ou inférieure, le programme choisira une marge de reliure placée dans le sens de la longueur du papier. Si la longueur de l'original est supérieure à 297 mm, c'est une marge de reliure placée dans le sens du côté le plus court du papier qui sera sélectionnée.
- Si "Auto" est sélectionné sous "Sens Reliure Original", la marge de reliure est définie en haut ou à gauche.
- Si la position de reliure pour la copie est réglée sur "Auto", la position de reliure est automatiquement déterminée en fonction de l'orientation de l'original chargé. Si la longueur de l'original est de 297 mm ou inférieure, c'est une reliure placée dans le sens de la longueur du papier qui sera sélectionnée. Si la longueur de l'original est supérieure à 297 mm, c'est une reliure placée dans le sens du côté le plus court du papier qui sera sélectionnée.
- Si la position de reliure pour la copie est réglée sur "Auto", la position de reliure est définie en haut ou à gauche.

3 Appuyez sur [Position Reliure].

– Pour un original recto, sélectionnez la position de reliure pour la copie et appuyez ensuite sur [Valider].

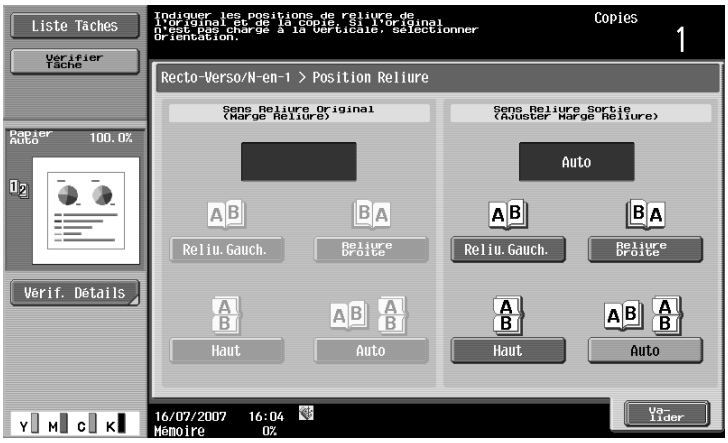

– Pour un original recto-verso, sélectionnez les positions de reliure pour l'original et la copie et appuyez ensuite sur [Valider].

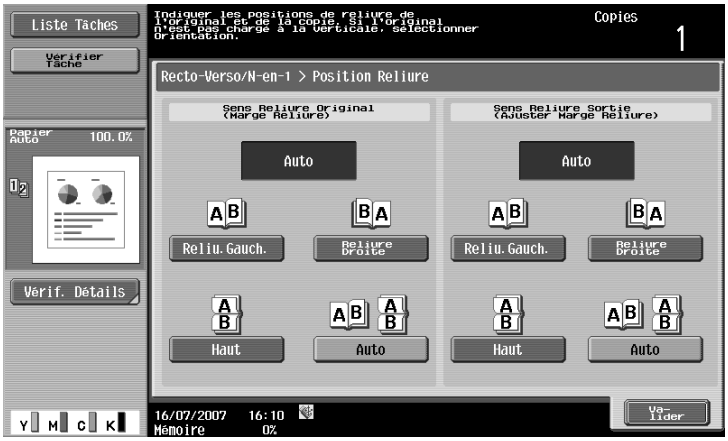

4 Appuyez sur [Orientation Original], sélectionnez l'orientation de l'original chargé et appuyez ensuite sur [Valider].

– Pour plus de détails sur la spécification de l'orientation de l'original, voir "Sélectionner l'orientation de l'original (paramètres Orientation original)" à la page 3-24.

5 Appuyez sur [Valider].

L'écran De base apparaît de nouveau.

3.9 Sélectionner un réglage de copie combiné

Les images d'un original de plusieurs pages (2, 4 ou 8 pages) peuvent être combinées et imprimées sur une seule page, permettant ainsi une économie de papier.

Les trois réglages de Copie Combinée suivants sont disponibles.

Détails
Lors de la sélection du réglage de copie combinée, les copies sont produites avec le taux de zoom le plus approprié (taux zoom recommandé) sélectionné pour le format de l'original et du papier. Le taux zoom sélectionné peut être modifié manuellement.

Remarque
Par défaut, c'est "Affichage Auto taux Zoom" qui est sélectionné.

Le paramètre "Zoom Auto qd Combiner/Livret" en mode Utilitaires peut se régler de sorte à ne pas utiliser les taux de zoom conseillés. Dans ce cas, spécifier le taux zoom manuellement. Pour plus de détails, voir "Paramètres Affichage Perso" à la page 12-17.

Paramètre	Description	
2en1	Sélectionnez ce réglage pour imprimer deux pages d'original sur une page.	Horizontal 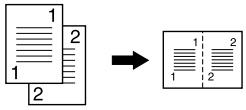 Vertical 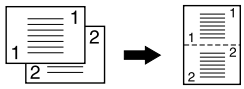
4en1	Sélectionnez ce réglage pour imprimer quatre pages d'original sur une page. Vous pouvez aussi spécifier la disposition des pages (Réglage sens de numérotation).	Horizontal 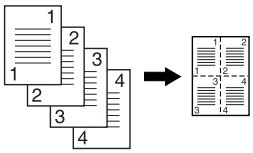 Vertical 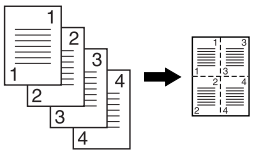
8en1	Sélectionnez ce réglage pour imprimer huit pages d'original sur une page. Vous pouvez aussi spécifier la disposition des pages (Réglage sens de numérotation).	Horizontal 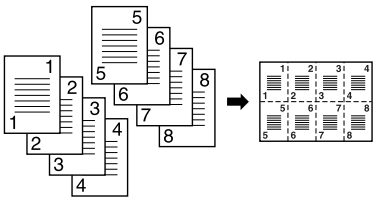 Vertical 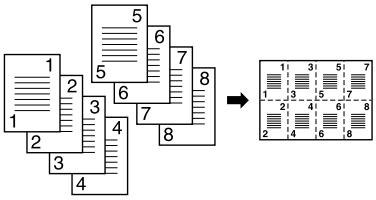

La procédure suivante décrit comment sélectionner un réglage de copie combinée.

3.9.1 Copier plusieurs pages d'un original sur une seule page (réglages Combinaison)

Si vous sélectionnez un paramètre de combinaison, spécifiez la position de la marge de reliure et le sens de chargement de l'original, sinon les copies risquent de ne pas être imprimées selon la disposition souhaitée.
Pour plus de détails sur la spécification de la position de la marge de reliure, voir "Sélectionner la position de la marge de reliure (paramètres Position Reliure)" à la page 3-27.
Pour plus de détails sur la spécification de l'orientation de l'original, voir "Sélectionner l'orientation de l'original (paramètres Orientation original)" à la page 3-24.

1 Sur l'écran De base, appuyez sur [Recto-Verso/Combinaison].

L'écran Recto-Verso/Combinaison apparaît.

2 Sélectionnez le réglage de combinaison souhaité.

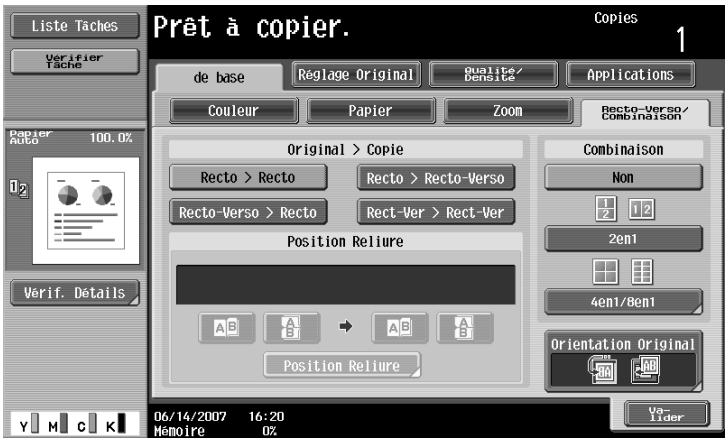

– Sélectionnez le réglage et la disposition des pages en fonction de l'orientation et du nombre des pages combinées.
  Si "4en1/8en1" est sélectionné, vous pourrez voir sur l'écran tactile si la disposition du papier "Horizontal" ou "Vertical" est sélectionnée.
  Toutefois, ce réglage n'est visible que si le paramètre "Affich. Gauche par défaut" en mode Utilitaires est réglé sur "Vérification Tâche".
  Si "2en1" est sélectionné, les pages seront disposées comme illustré ci-dessous.

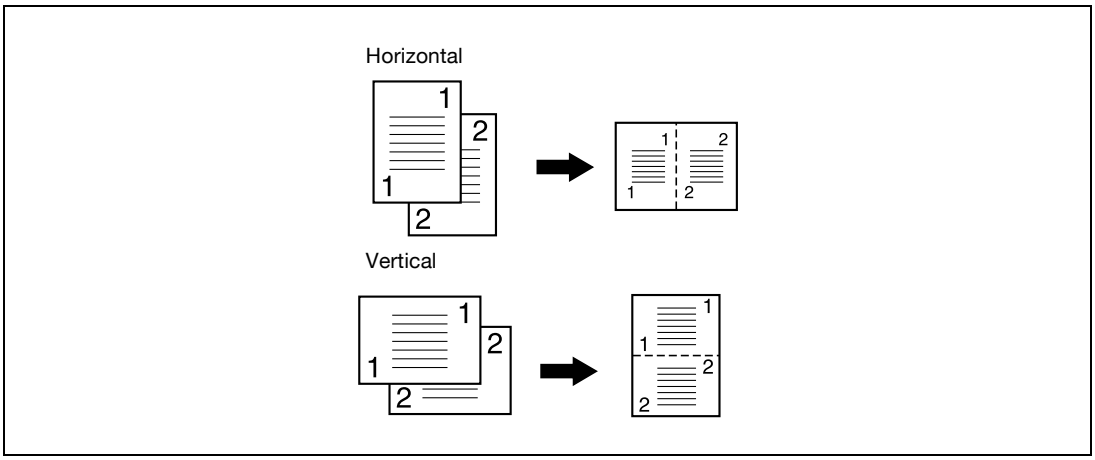

– Si "4en1/8en1" était sélectionné l'écran 4en1/8en1 apparaît. Appuyez sur [Vertical] ou [Horizontal] pour sélectionner la disposition des pages.

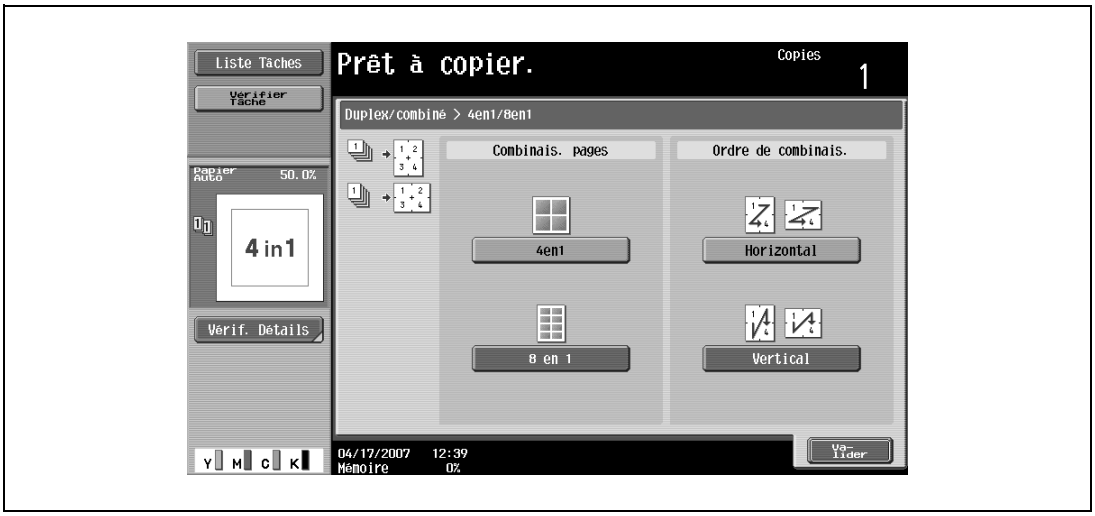

– Pour annuler le réglage, appuyez sur [Non].

3.10 Sélection de la qualité de l'original

3.10.1 Charger des originaux comportant du texte de petite taille ou des photos (réglages Type original)

Sélectionnez le réglage texte/image de l'original de manière à régler au mieux la qualité de la copie.

Les cinq réglages de Type original suivants sont disponibles.

Remarque
Par défaut, c'est "Texte/Photo" qui est sélectionné.

Icône		Description
Texte		Sélectionnez ce réglage pour copier des originaux qui ne contiennent que du texte. Les contours du texte copié sont reproduits avec précision, ce qui donne une image texte facile à lire.
Texte/Photo	Papier Photo	Sélectionnez ce réglage pour imprimer des photos à partir d'originaux contenant à la fois du texte et des images sur papier photo. Cela permet d'obtenir une image copiée plus lisse.
	Photo imprimée	Sélectionnez ce réglage pour copier des originaux imprimés contenant du texte et des images, comme des catalogues ou des brochures.
Photo	Papier Photo	Sélectionnez ce réglage pour imprimer des photos à partir d'originaux sur papier photo. Sélectionnez ce réglage pour obtenir une meilleure reproduction des images en demi-teintes de l'original (photographies, etc.) qui ne peuvent pas être copiées avec les réglages habituels. Cela permet d'obtenir une image copiée plus lisse.
	Photo imprimée	Sélectionnez ce réglage pour copier des originaux imprimés, comme des brochures ou des catalogues. Sélectionnez ce réglage pour obtenir une meilleure reproduction des images en demi-teintes de l'original (photographies, etc.) qui ne peuvent pas être copiées avec les réglages habituels.
Carte routière		Sélectionnez ce réglage pour copier des originaux comportant un arrière-plan en couleur ou des annotations au crayon ou des traits fins de couleur. Cela permet d'obtenir une image copiée plus nette.
Original Tramé		Sélectionnez ce réglage pour copier des originaux contenant seulement du texte qui apparaît peu contrasté (comme écrit au crayon à papier). Le texte copié est reproduit de manière plus foncée, ce qui le rend plus facile à lire.
Papier Copié		Sélectionnez ce réglage pour copier des images (originaux) imprimées avec cette machine.

La procédure suivante décrit comment sélectionner un réglage Type original.

3.10.2 Pour sélectionner un réglage de type d'original

1 Positionnez l'original à copier.

– Pour plus de détails sur le positionnement de l'original, voir "Introduction de l'original" à la page 3-8.

2 Sur l'écran De base, appuyez sur [Qualité/Densité].

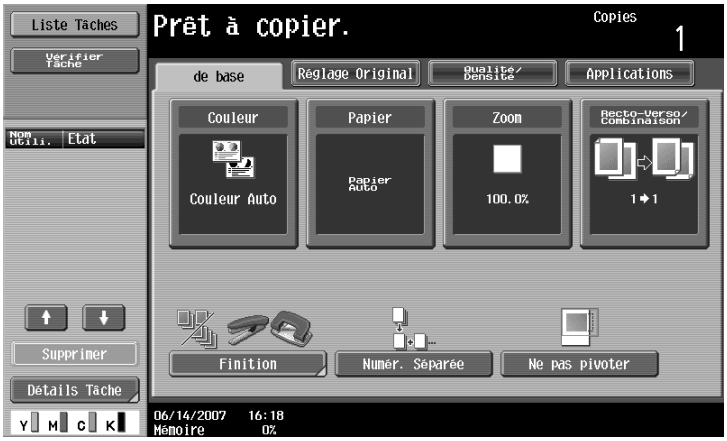

L'écran Qualité/Densité apparaît.

3 Appuyez sur la touche correspondant au réglage qualité le plus adapté à l'original chargé.

– S'il s'agit d'un original qui ne contient que du texte, appuyez sur [Texte].

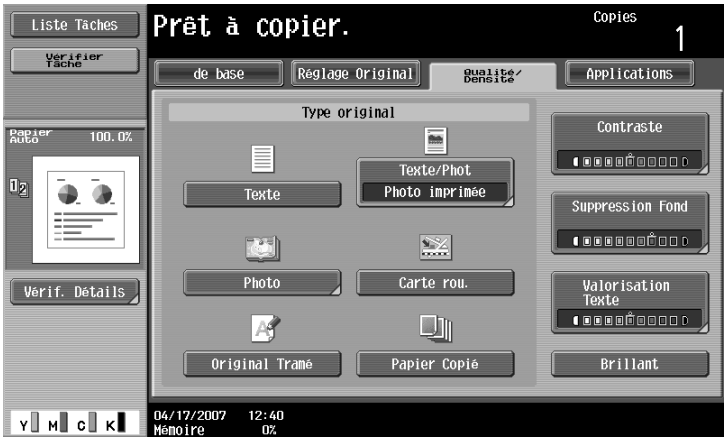

– S'il s'agit d'un original qui contient à la fois du texte et des photos, appuyez sur [Texte/Phot] pour afficher l'écran Texte/Photo. Appuyez sur la touche correspondant au réglage approprié, et appuyez sur [Valider].

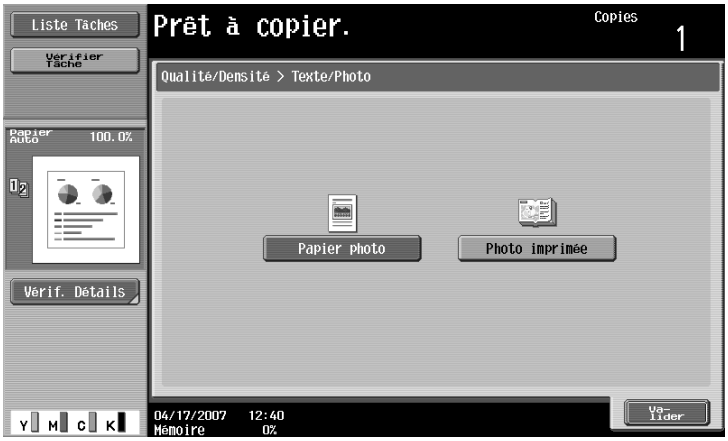

– S'il s'agit d'un original qui contient des photos, appuyez sur [Photo] pour afficher l'écran Type photo. Appuyez sur la touche correspondant au réglage approprié, et appuyez sur [Valider].

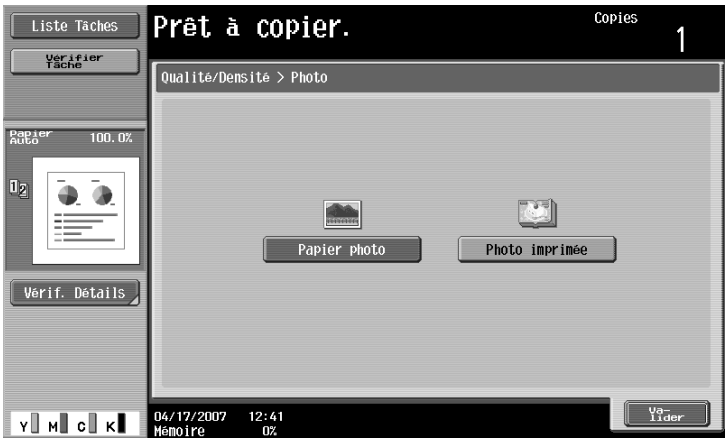

– Pour un original comportant des cartes routières, appuyez sur [Carte rou.].
– Pour un original comportant du texte pâle, appuyez sur [Original Tramé].
– Pour un original copié avec cette machine, appuyez sur [Papier Copié].

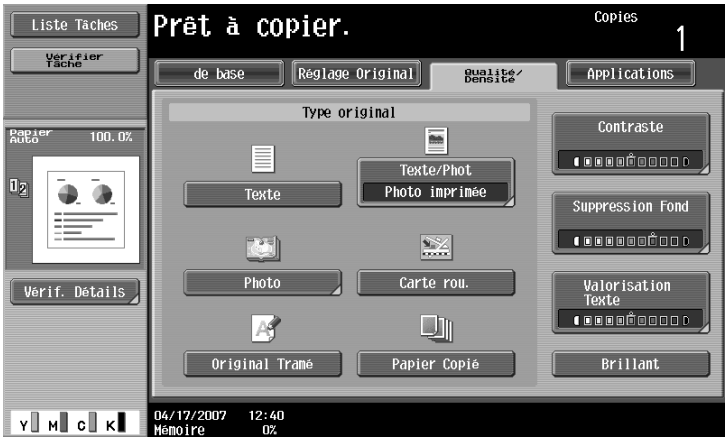

L'écran Qualité/Densité réapparaît.

3.11 Sélectionner les réglages de densité

Spécifiez la densité de copie et le contraste du fond. Ajustez sur le meilleur contraste en fonction de l'état des originaux. En outre, la copie peut être imprimée avec une finition brillante.

Les trois réglages de densité suivants sont disponibles.

Fonction	Description
Contraste	La densité de l'image imprimée peut se régler sur l'un des neufs niveaux disponibles. À chaque pression sur la touche [Clair] ou [Foncé], la densité s'éclaircit ou s'assombrit d'un niveau. Appuyez sur [Standard] pour sélectionner le niveau intermédiaire des neufs niveaux disponibles.
Suppression fond	L'intensité de la couleur de fond de l'original peut être réglée sur l'un des neuf niveaux disponibles. À chaque pression sur la touche [Clair] ou [Foncé], la densité du fond s'éclaircit ou s'assombrit d'un niveau. Appuyez sur [Standard] pour sélectionner le septième réglage en partant du pôle "Clair". Appuyez sur [Auto] pour régler automatiquement la densité du fond en fonction de l'original chargé.
Brillant	Sélectionnez ce réglage pour copier des images avec une finition brillante.
Valorisation Texte	Sélectionnez l'un des neufs niveaux de réglage pour intervenir sur la qualité de reproduction du texte, dans le cadre d'une copie d'originaux composés de texte débordant sur les images comme dans les illustrations ou des graphiques (texte avec fond). À chaque pression sur la touche [Texte + Clair] ou [Texte + Foncé], la densité du texte s'éclaircit ou s'assombrit d'un niveau. Pour faire ressortir le texte par rapport au fond, appuyez sur [Texte + Foncé] pour déplacer le curseur vers +. Pour affaiblir le texte par rapport au fond, appuyez sur [Texte + Clair] pour déplacer le curseur vers –. Appuyez sur [Standard] pour sélectionner le niveau intermédiaire des neufs niveaux disponibles.

Les procédures suivantes décrivent comment spécifier les réglages de densité.

3.11.1 Régler la densité d'impression (réglages Densité)

1 Sur l'écran De base, appuyez sur [Qualité/Densité].

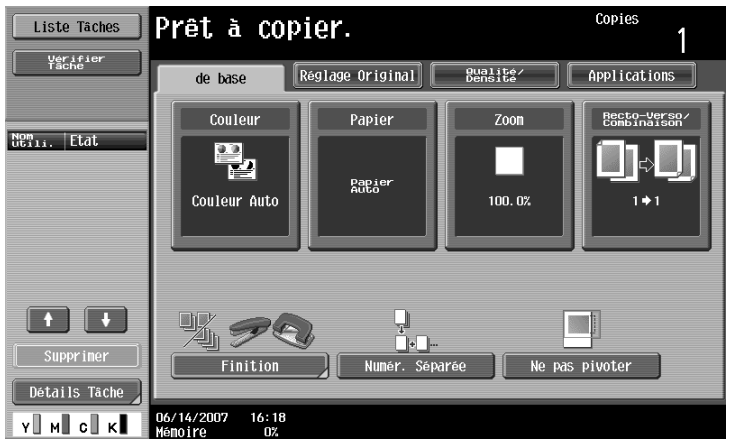

L'écran Qualité/Densité apparaît.

2 Appuyez sur [Contraste].

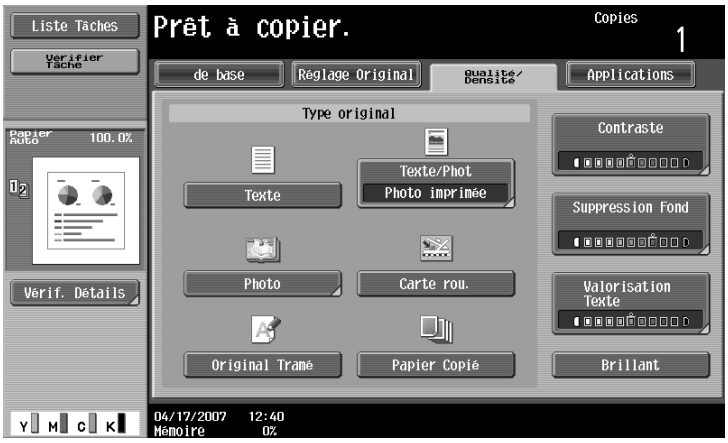

L'écran Densité apparaît.

3 Sélectionnez le réglage Densité souhaité.

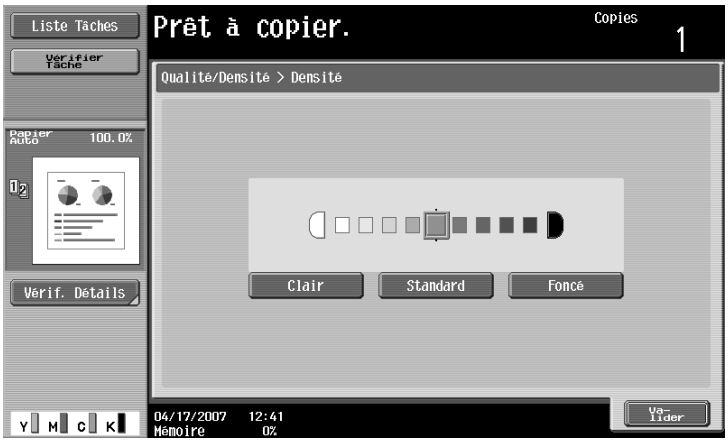

– À chaque pression sur la touche [Clair] ou [Foncé], la densité s'éclaircit ou s'assombrit d'un niveau.
– Pour sélectionner le réglage central (réglage par défaut), appuyez sur [Standard].
– Pour annuler le réglage et sélectionner le réglage par défaut, appuyez sur la touche [Réinitialiser].

4 Appuyez sur [Valider].

3.11.2 Régler la densité du fond (réglages Suppression fond)

1 Sur l'écran De base, appuyez sur [Qualité/Densité].

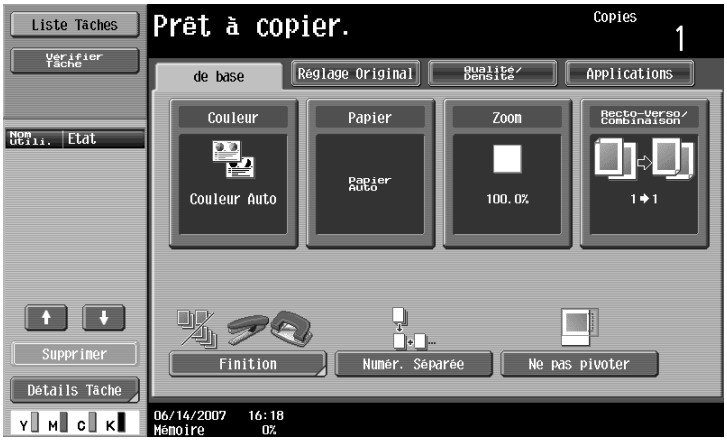

L'écran Qualité/Densité apparaît.

2 Appuyez sur [Suppression fond].

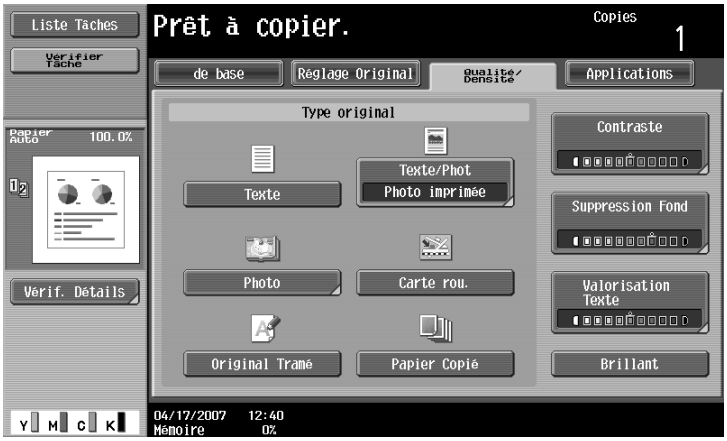

L'écran Réglage de l'arrière-plan apparaît.

3 Sélectionnez la valeur de réglage du fond souhaité.

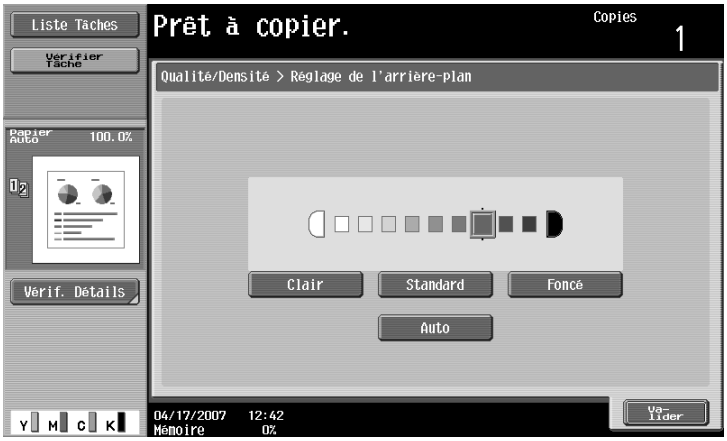

– À chaque pression sur la touche [Clair] ou [Foncé], la densité s'éclaircit ou s'assombrit d'un niveau.
– Pour sélectionner le troisième réglage à partir de la droite (réglage par défaut), appuyez sur [Standard].
– Appuyez sur [Auto] pour régler automatiquement la densité du fond en fonction de l'original chargé.
– Pour annuler le réglage et sélectionner le réglage par défaut, appuyez sur la touche [Réinitialiser].

4 Appuyez sur [Valider].

3.11.3 Réglage de la qualité de reproduction du texte

✔ Par défaut, c'est "0" qui est sélectionné.

1 Sur l'écran De base, appuyez sur [Qualité/Densité].

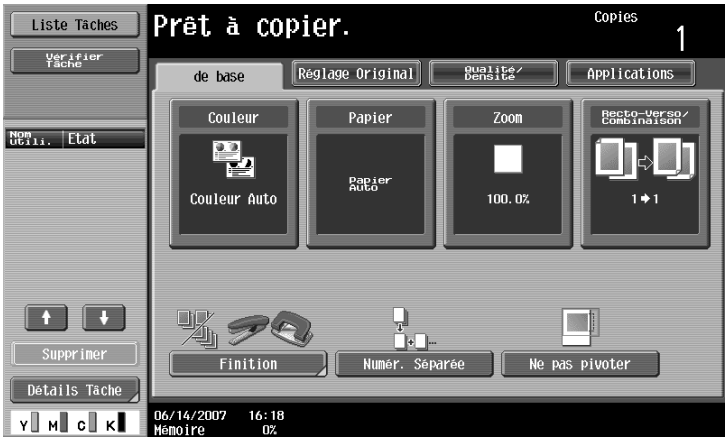

L'écran Qualité/Densité apparaît.

2 Appuyez sur [Valorisation Texte].

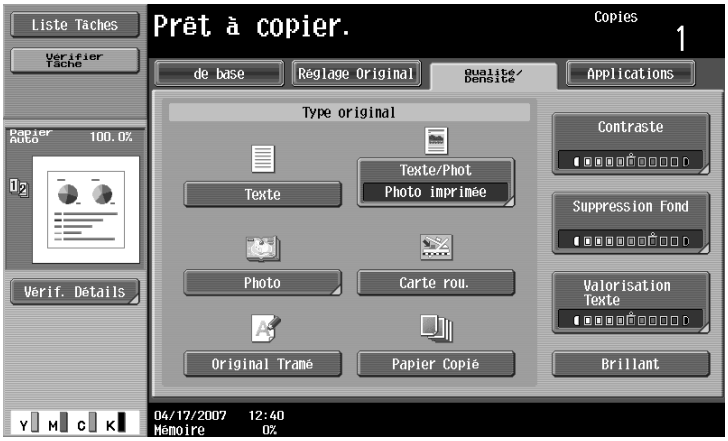

L'écran Mise en valeur du texte apparaît.

3 Sélectionnez le niveau de densité de texte souhaité.

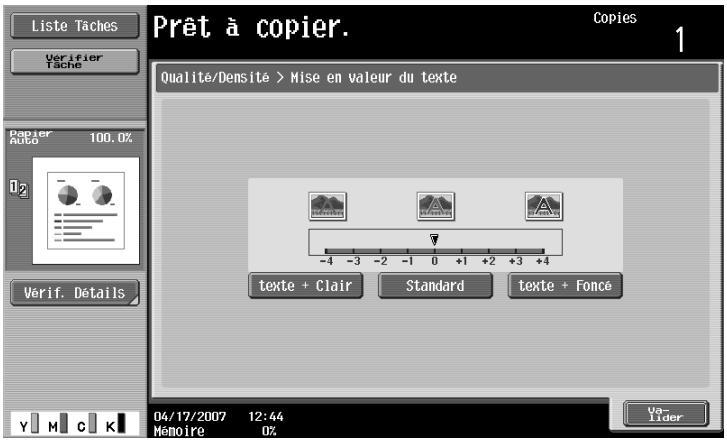

– À chaque pression sur [texte + Clair] ou [texte + Foncé], la densité est éclaircie ou assombrie d'un niveau.
  Pour sélectionner le réglage intermédiaire des neuf niveaux ("0"), appuyez sur [Standard].
– Pour annuler le réglage et sélectionner le réglage par défaut, appuyez sur la touche [Réinitialiser].

4 Appuyez sur [Valider].

3.11.4 Imprimer avec une finition brillante (réglage "Brillant")

1 Sur l'écran De base, appuyez sur [Qualité/Densité].

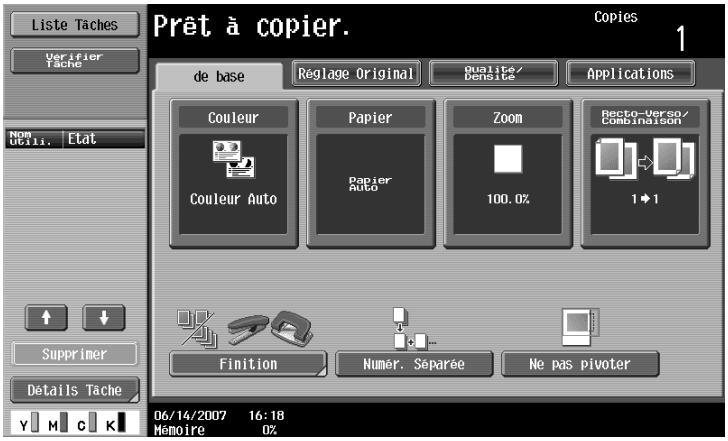

L'écran Qualité/Densité apparaît.

2 Appuyez sur [Brillant].

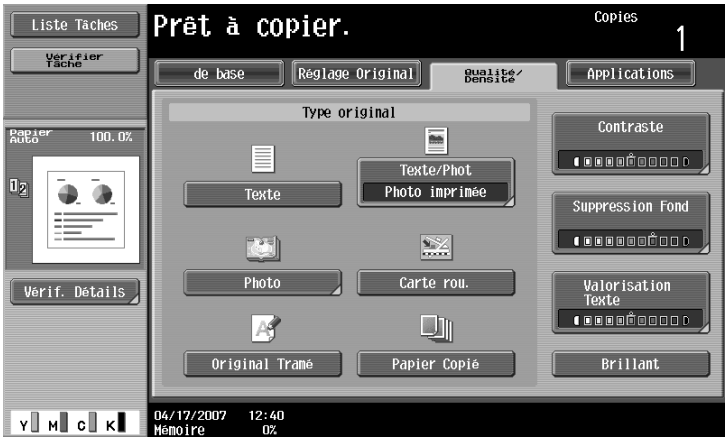

– Pour annuler le réglage "Brillant", appuyez une nouvelle fois sur [Brillant] pour le désélectionner.
– Pour annuler le réglage et sélectionner le réglage par défaut, appuyez sur la touche [Réinitialiser].

3.12 Sélection des réglages de finition

Vous pouvez sélectionner différents réglages de tri et de finition des copies éjectées dans le bac de sortie.

Remarque

Par défaut, c'est "Groupe" qui est sélectionné.

Détails

Si aucune unité de finition ni aucun séparateur n'est installé et que toutes les conditions suivantes sont remplies, les copies imprimées sont éjectées et triées par empilage croisé.

On doit utiliser du papier de format A4 ou B5.

Du papier de type et de format identiques est chargé dans le sens ▭ dans un magasin papier et dans le sens ▯ dans un autre magasin.

Le réglage Papier "Auto" est sélectionné.

Le réglage Papier "Auto" n'est pas sélectionné quand le réglage "Orig. Mixtes" est activé.

Remarque

À partir du mode Réglage Administrateur, il est possible de régler la machine pour que les copies soient éjectées sans être décalées quand l'unité de finition ou le Séparateur est installé. Par défaut, la machine est réglée pour décaler les copies éjectées.

Pour plus de détails sur la spécification des paramètres de décalage des copies éjectées quand l'unité de finition ou le Séparateur est installé, voir "Réglage Système" à la page 12-23.

Pour plus de détails sur "Agraf. centre Pliage", voir "Sélectionner un réglage de pliage" à la page 3-77.

Paramètre	Description	
Tri	Sélectionnez ce réglage pour séparer chaque jeu d'un original multi-pages.	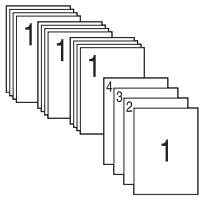
Groupe	Sélectionnez ce réglage pour séparer les copies de chaque page d'un original multi-pages.	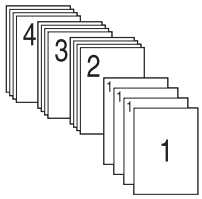
Décalé	Si aucune unité de finition ni aucun séparateur n'est installé Si les conditions de tri sont réunies, les copies, une fois imprimées, sont éjectées et triées par empilage croisé.	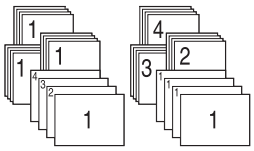
	Si une unité de finition ou un séparateur est installé Les copies sont éjectées et séparées par un empilage décalé.	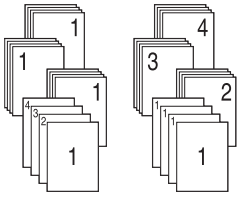

Paramètre	Description
Agraf. centre Pliage	Sélectionnez ce paramètre pour plier les copies. Les copies peuvent également être reliées avec des agrafes. Le réglage "Agraf. centre + Pliage" peut être utilisé si la piqueuse à cheval est installée sur l'unité de finition en option.
Bac de sortie	Sélectionnez le bac de sortie dans lequel les copies finies seront éjectées.
Agrafage	Sélectionnez l'un de ces réglages pour relier les copies, soit par agrafage en coin, soit par agrafage en 2 positions.
Perfo.	Des trous sont perforés (4 trous) pour les archiver dans un classeur.

Les procédures suivantes décrivent comment sélectionner les réglages Finition.

Rappel

Les réglages d'Agrafage sont uniquement disponibles si l'unité de finition en option est installée.

Les réglages de perforation sont uniquement disponibles si le kit de perforation est installé sur l'unité de finition en option.

Paramètres de finition disponibles

	Unité de finition	Unité de finition + Kit de perforation	Unité de finition + Kit de Perforation + Piqueuse à cheval	Unité de finition + Kit de Perforation, + Bac courrier	Séparateur
Tri	○	○	○	○	○
Groupe	○	○	○	○	○
Décalé	○	○	○	○	○
Agrafage	○	○	○	○	×
Perfo.	×	○	○	○	×
Agraf. Centre + Pliage	×	×	○	×	×
Pliage en 2	×	×	○	×	×
Sélectionner Bac de sortie	○	○	○	○	○

○ : Possible
× : Pas possible

3.12.1 Répartir les copies par jeux (réglage "Tri")

✔ Par défaut, c'est "Groupe" qui est sélectionné.

✔ Si l'assemblage décalé est sélectionné alors qu'aucune unité de finition ni aucun séparateur n'est installé, les copies imprimées seront éjectées et assemblées en alternance selon une disposition ▭ et ▯ si les conditions suivantes sont remplies.
Utilisation de papier A4 ou B5.
Papier de type et de format identiques chargé dans le sens ▭ dans l'un des magasins papier, dans le sens ▯ dans un autre magasin.
Réglage Papier "Auto" sélectionné.
Réglage Papier "Auto" non sélectionné quand le réglage "Orig. Mixtes" est sélectionné.

✔ Si l'assemblage décalé est sélectionné alors qu'une unité de finition ou un séparateur est installé, les copies imprimées seront éjectées et empilées les unes sur les autres, chaque jeu étant décalé du précédent.

1 Sur l'écran De base, appuyez sur [Finition].

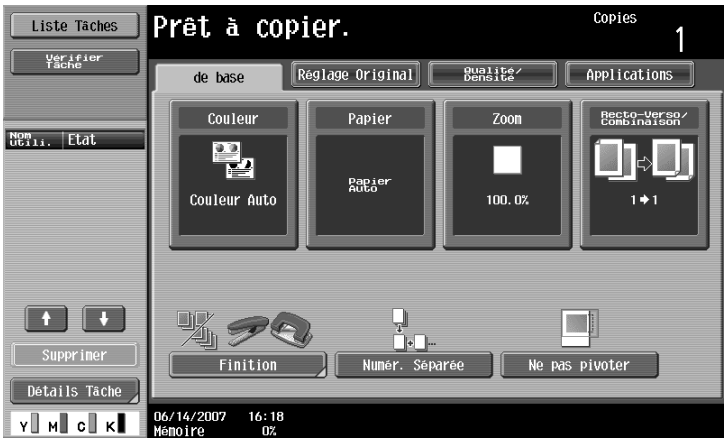

L'écran Finition apparaît.

2 Appuyez sur [Tri].

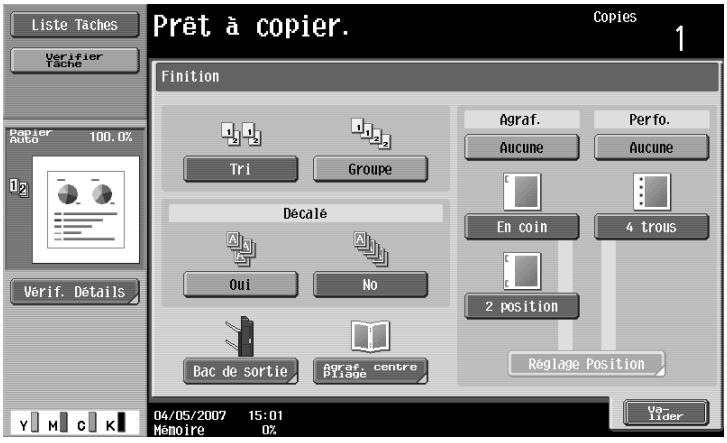

– Pour séparer chaque jeu de copies, appuyez sur [Oui] sous "Décalé".

3 Appuyez sur [Valider].

L'écran De base apparaît de nouveau.

3.12.2 Répartir les copies par pages (réglage "Groupe")

✔ Par défaut, c'est "Groupe" qui est sélectionné.

✔ Si l'assemblage décalé est sélectionné alors qu'aucune unité de finition ni aucun séparateur n'est installé, les copies imprimées seront éjectées et assemblées en alternance selon une disposition ▭ et ▯ si les conditions suivantes sont remplies.
Utilisation de papier A4 ou B5.
Papier de type et de format identiques chargé dans le sens ▭ dans l'un des magasins papier, dans le sens ▯ dans un autre magasin.
Réglage Papier "Auto" sélectionné.
Réglage Papier "Auto" non sélectionné quand le réglage "Orig. Mixtes" est sélectionné.

✔ Si l'assemblage décalé est sélectionné alors qu'une unité de finition ou un séparateur est installé, les copies imprimées seront éjectées et empilées les unes sur les autres, chaque jeu étant décalé du précédent.

1 Sur l'écran De base, appuyez sur [Finition].

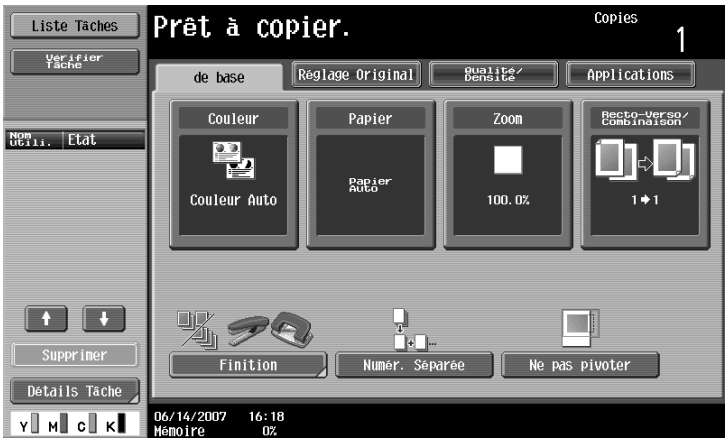

L'écran Finition apparaît.

2 Appuyez sur [Groupe].

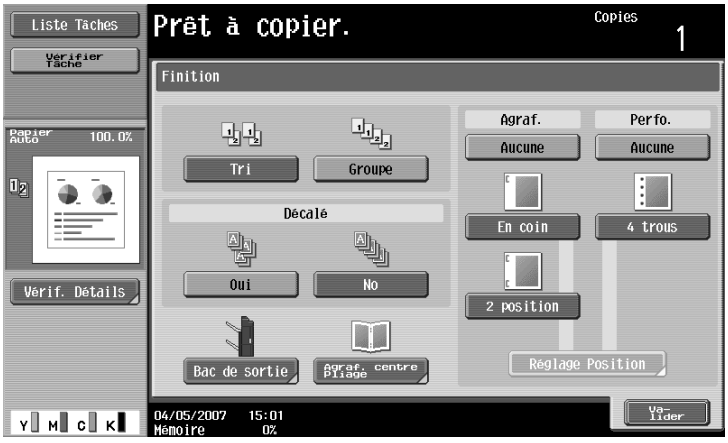

– Pour séparer chaque jeu de pages, appuyez sur [Oui] sous "Décalé".

3 Appuyez sur [Valider].

L'écran De base apparaît de nouveau.

3.12.3 Sélection du bac de sortie

✔ Vous ne pouvez sélectionner le bac de sortie que si l'unité de finition en option est installée.

1 Sur l'écran De base, appuyez sur [Finition].

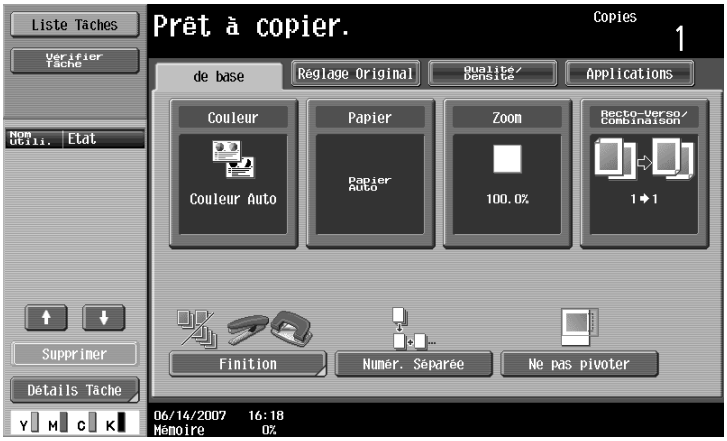

L'écran Finition apparaît.

2 Appuyez sur [Bac de sortie].

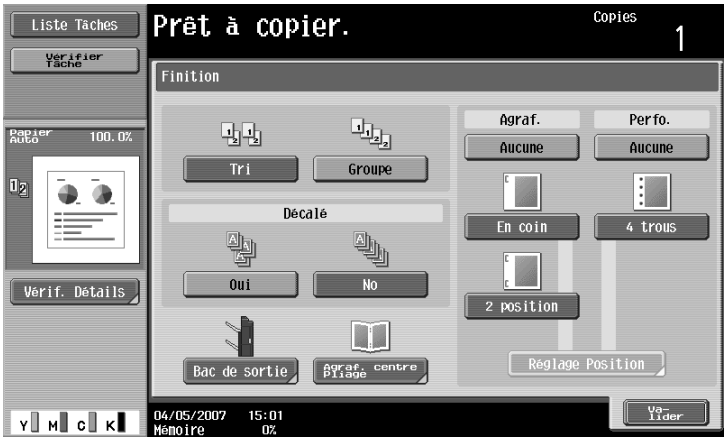

3 Sélectionnez le bac de sortie dans lequel les copies seront éjectées et appuyez ensuite sur [Valider].

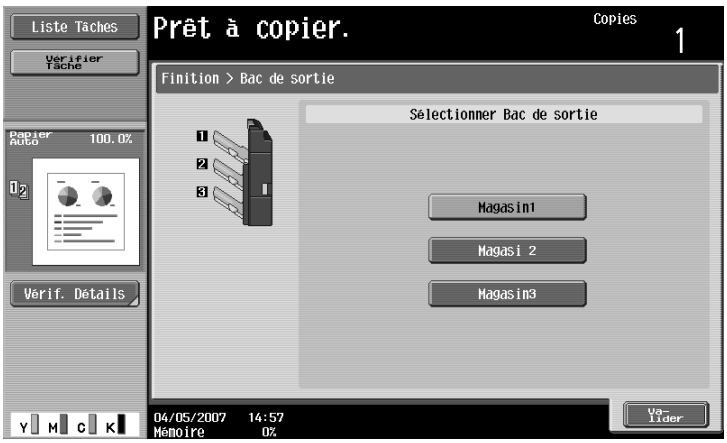

L'écran De base apparaît de nouveau.

3.12.4 Agrafer des copies (réglage Agraf.)

Les copies peuvent être éjectées agrafées en coin ou en deux positions.

Rappel

Les copies peuvent être éjectées agrafées soit en coin soit en deux positions, seulement si l'unité de finition est installée.

Détails

Pour pouvoir agrafer des copies, toutes les conditions suivantes doivent être réunies.
La largeur du papier doit être entre 182 mm et 297 mm.
La longueur du papier doit être entre 148,5 mm et 431,8 mm.
Si le réglage "Orig. Mixtes" est sélectionné, toutes les copies doivent être de largeur identique.

Si l'unité de finition FS-519 est installée.

Bac	Grammage du papier	Format papier	Capacité de chargement
Bac de finition 1	60 g/m^2 à 90 g/m^2 (papier ordinaire)	A3 ▭ à A5 ▯	Quand la pile fait 32 mm de haut ou contient 200 feuilles ou 20 jeux
Bac de finition 2	60 g/m^2 à 90 g/m^2 (papier ordinaire)	A3 ▭ à A5 ▯	A4 ▭ ou inférieur : 132 mm de haut, 1000 feuilles ou 100 jeux B4 ▭ ou supérieur : quand la pile fait 64,5 mm de haut ou contient 500 feuilles ou 50 jeux
Module de finition en option	60 g/m^2 à 90 g/m^2 (papier ordinaire)	A3 ▭ à A5 ▯	Quand la pile fait 24 mm de haut ou contient 200 feuilles ou 20 jeux

Nombre de pages reliées

Ci-dessous des exemples du nombre possible de pages reliées.

- 50 feuilles de papier 90 g/m^2
- 2 feuilles de papier de 209 g/m^2 + 48 feuilles de papier de 90 g/m^2
- Max. 30 feuilles de papier de 91 à 120 g/m^2

1 Sur l'écran De base, appuyez sur [Finition].

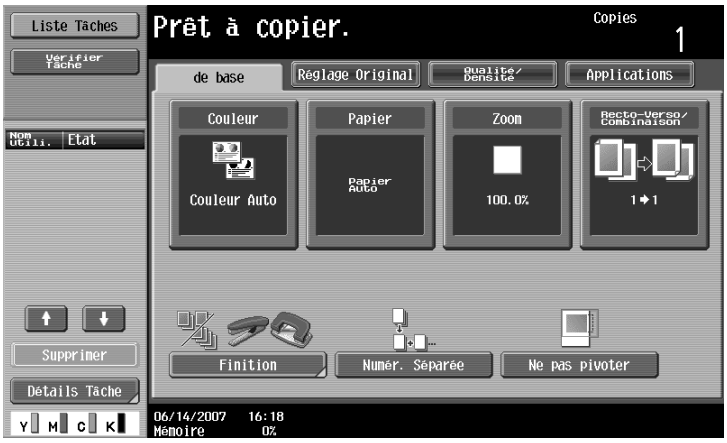

L'écran Finition apparaît.

2 Sous "Agraf.", appuyez sur [En coin] ou sur [2 position].

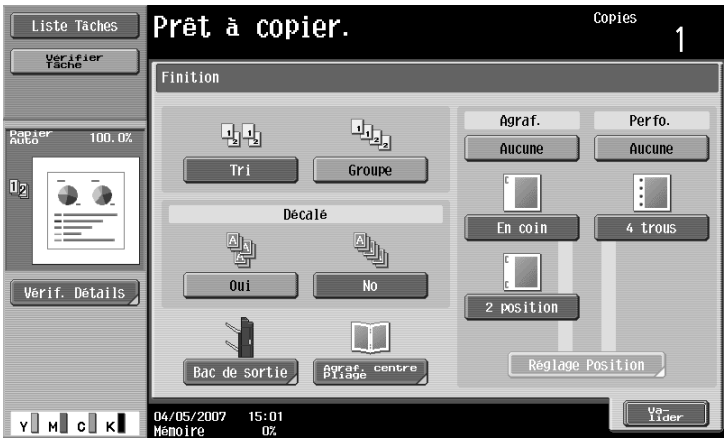

– Pour annuler le réglage Agrafage, appuyez sur [Aucune].

3 Appuyez sur [Réglage Position].

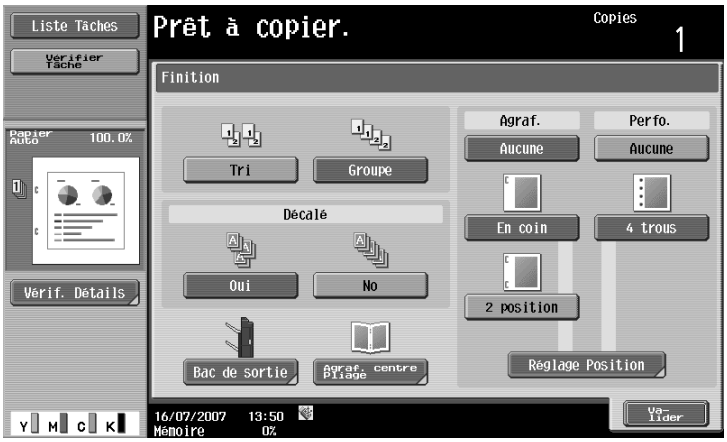

– Sélectionnez la position d'agrafage et appuyez ensuite sur [Valider].

– Quand le réglage Agrafage "2 positions" est sélectionné.

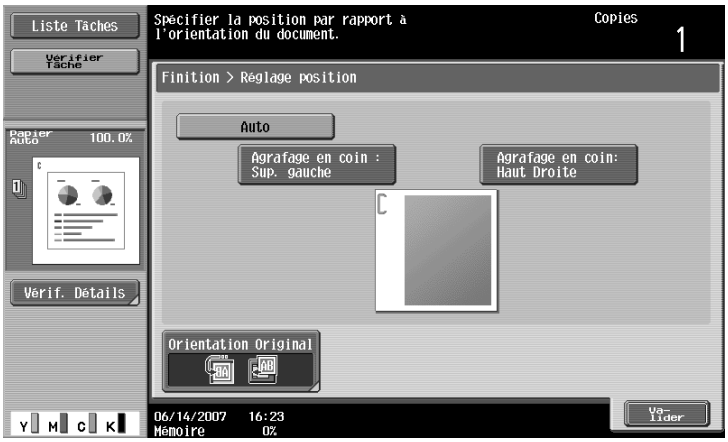

– Quand le réglage Agrafage "En coin" est sélectionné.

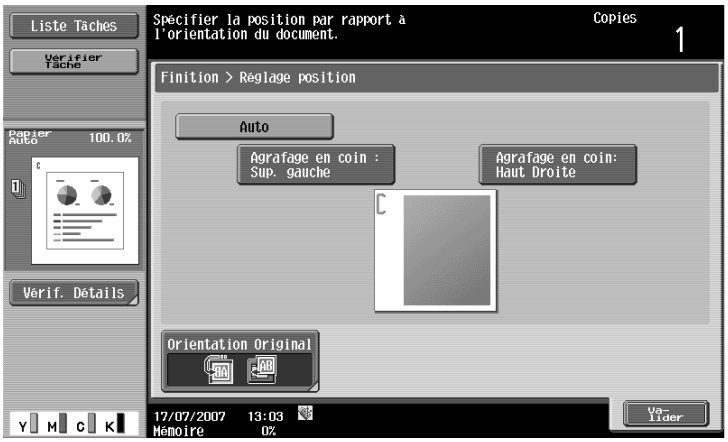

– Appuyez sur [Auto] pour déterminer automatiquement la position d'agrafage en fonction de l'orientation de l'original chargé. Si la longueur de l'original est de 297 mm ou moins, l'agrafage se fera sur le bord long de la feuille. Si la longueur de l'original est de plus de 297 mm, l'agrafage se fera sur le bord court de la feuille.
– Si "Auto" est sélectionné pour la position d'agrafage, chargez l'original le haut dirigé vers l'arrière de la machine. Si l'original est chargé dans un autre sens, l'agrafage ne sera pas positionné correctement.
– Si "Auto" est sélectionné, la position d'agrafage est définie à gauche ou en haut.
– Pour annuler le réglage et sélectionner le réglage par défaut, appuyez sur la touche [Réinitialiser].

4 Si vous le souhaitez, appuyez sur [Orientation Original] et sélectionnez le réglage approprié pour l'original.

– Pour plus de détails sur la spécification de l'orientation de l'original, voir "Sélectionner l'orientation de l'original (paramètres Orientation original)" à la page 3-24.

5 Appuyez sur [Valider].

L'écran De base apparaît de nouveau.

3.12.5 Perforer des trous dans les copies (réglage Perfo.)

Détails

Pour pouvoir perforer des copies, toutes les conditions suivantes doivent être réunies.

La largeur du papier doit être entre 182 mm et 297 mm.

La longueur du papier doit être entre 182 mm et 432 mm.

Si un réglage Perforation doit être sélectionné, sélectionnez l'orientation dans laquelle l'original est positionné. Si aucun réglage Orientation Original n'est sélectionné, les trous risquent de ne pas être perforés sur les copies comme souhaité.
Pour plus de détails sur la spécification de l'orientation de l'original, voir "Sélectionner l'orientation de l'original (paramètres Orientation original)" à la page 3-24.

Remarque

Les réglages de perforation sont uniquement disponibles si le kit de perforation est installé sur l'unité de finition en option.

Grammage du papier	Format papier
Papier ordinaire (60 g/m^2 à 90 g/m^2) Papier épais 1/2 (91 g/m^2 à 209 g/m^2)	A3, A4, B5

1 Sur l'écran De base, appuyez sur [Finition].

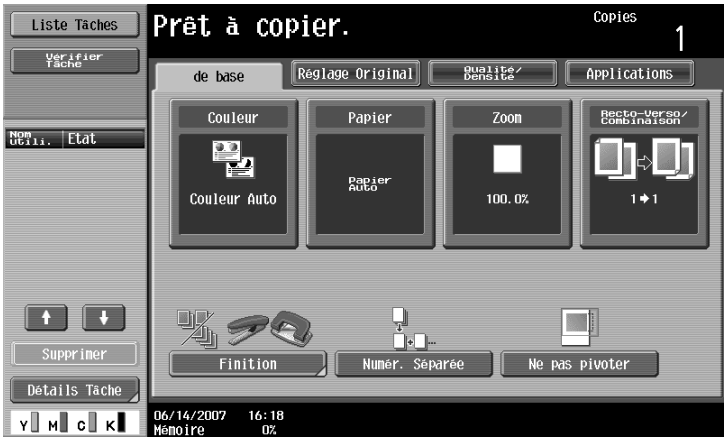

L'écran Finition apparaît.

2 Sous "Perfo.", appuyez sur [4 trous].

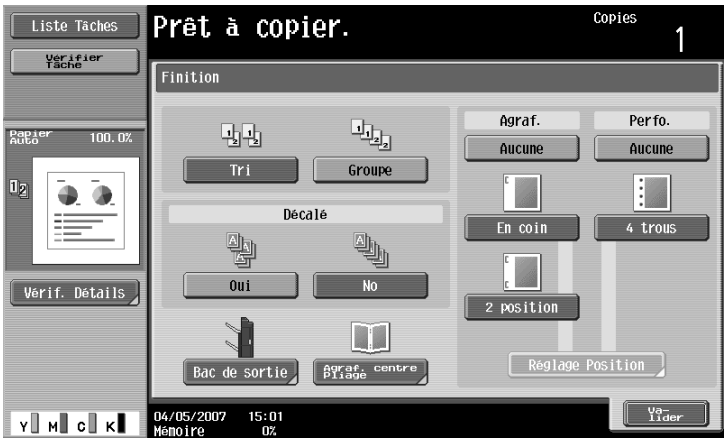

– Pour annuler le réglage Perforation, appuyez sur [Aucune].

3 Appuyez sur [Réglage Position].

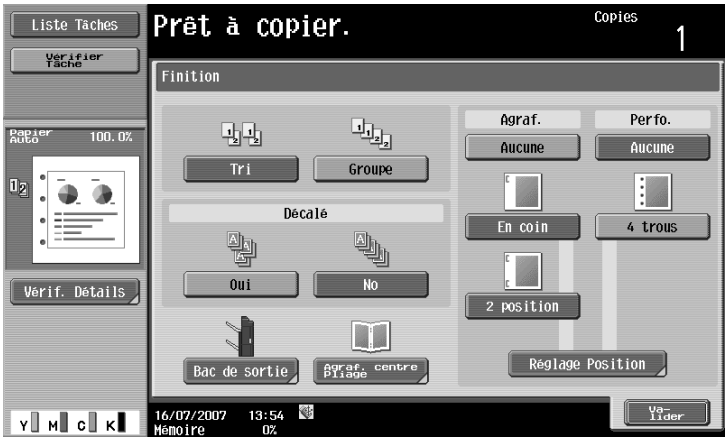

– Sélectionnez la position de perforation et appuyez ensuite sur [Valider].

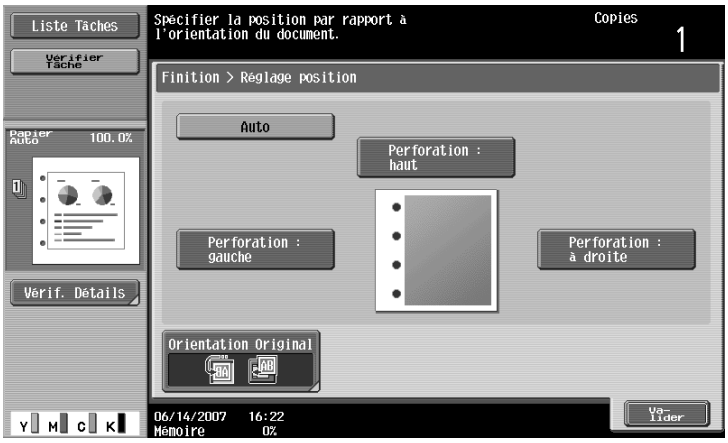

– Appuyez sur [Auto] pour déterminer automatiquement la position de perforation en fonction de l'orientation de l'original chargé. Si la longueur de l'original est de 297 mm ou inférieure, la perforation se fera sur le bord long du papier. Si la longueur de l'original est de plus de 297 mm, la perforation se fera sur le bord court du papier.
– Si "Auto" est sélectionné pour la position d'agrafage, chargez l'original le haut dirigé vers l'arrière de la machine. Si l'original est chargé dans un autre sens, l'agrafage ne sera pas positionné correctement.
– Si "Auto" est sélectionné, la position de perforation est définie à gauche ou en haut.
– Pour annuler le réglage et sélectionner le réglage par défaut, appuyez sur la touche [Réinitialiser].

4 Si vous le souhaitez, appuyez sur [Orientation Original] et sélectionnez le réglage approprié pour l'original.

– Pour plus de détails sur la spécification de l'orientation de l'original, voir "Sélectionner l'orientation de l'original (paramètres Orientation original)" à la page 3-24.

5 Appuyez sur [Valider].

L'écran De base apparaît de nouveau.

3.13 Sélectionner un réglage de pliage

Si l'unité de finition est installée avec la piqueuse à cheval, les copies peuvent être pliées avant d'être éjectées. Les réglages de pliage suivants sont disponibles.

Paramètre	Description
Pliage en 2	Sélectionnez ce réglage pour plier les copies en 2 avant de les éjecter. (Voir page 3-77.) 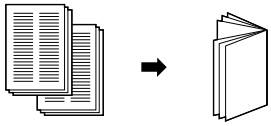
Agraf. Centre + Pliage	Sélectionnez ce réglage pour agrafer les copies en deux points le long du centre plus pour plier les copies en deux avant de les éjecter. (Voir page 3-79.) 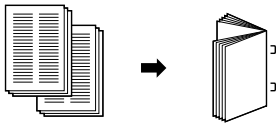

Remarque
Les copies peuvent être pliées en deux ou en trois ou reliées au centre uniquement avec l'unité de finition installée complétée par la piqueuse à cheval.

3.13.1 Plier les copies en deux (réglage "Pliage en 2")

Grammage du papier	Format papier	Nombre max. de feuilles pliées
Papier ordinaire (60 g/m^2 à 90 g/m^2)	B5 ▭, A4 ▭, B4 ▭, A3 ▭	200 feuilles ou 20 jeux

Nombre de feuilles pliées en deux

Ci-dessous des exemples du nombre possible de pages pliées en deux.

- 2 à 15 feuilles de papier de 90 g/m^2 (60 pages max.)
- 1 feuille de papier de 60 à 209 g/m^2 + 14 feuilles de papier de 60 à 90 g/m^2 (60 pages max.)
- Max. 13 feuilles de papier de 91 à 120 g/m^2
- Max. 10 feuilles de papier de 121 à 150 g/m^2
- Max. 8 feuilles de papier de 151 à 209 g/m^2

Détails
Pour que les copies puissent être reliées au centre ou pliées en deux, toutes les conditions suivantes doivent être remplies.

La largeur du papier doit être entre 182 mm et 297 mm.

La longueur du papier doit être entre 257 mm et 431,8 mm.

1 Sur l'écran De base, appuyez sur [Finition].

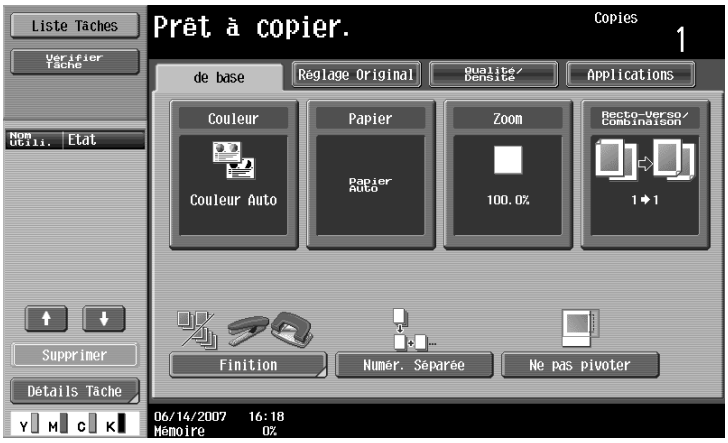

L'écran Finition apparaît.

2 Appuyez sur [Agraf. centre Pliage].

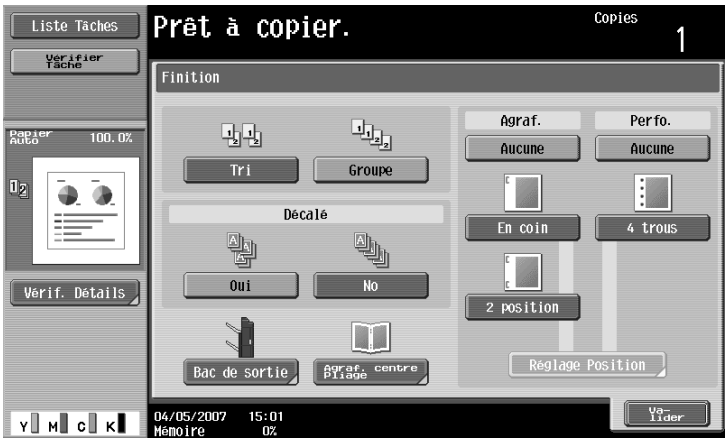

L'écran Agrafage centre/Pliage apparaît.

3 Appuyez sur [Oui] sous "Pliage en 2".

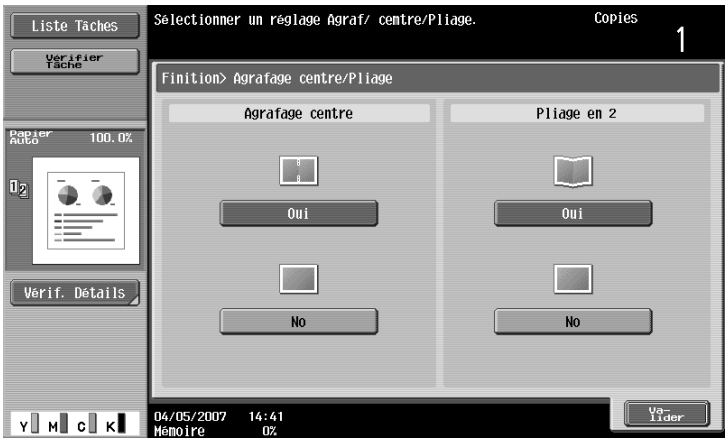

– Par défaut, la fonction "Livret" est automatiquement spécifiée quand Pliage en 2 est sélectionné.
– Pour annuler le réglage "Pliage en 2", appuyez sur [Non] ou sur la touche d'un autre réglage.

4 Appuyez sur [Valider] et ensuite encore une fois sur [Valider].

3.13.2 Relier des copies au centre (réglage "Agraf. Centre + Pliage")

Grammage du papier	Format papier	Nombre max. de feuilles pliées
Papier ordinaire (60 g/m^2 à 90 g/m^2)	B5 ▭, A4 ▭, B4 ▭, A3 ▭	200 feuilles ou 20 jeux

Nombre de pages reliées

Ci-dessous des exemples du nombre possible de pages reliées.

- 2 à 15 feuilles de papier de 90 g/m^2 (60 pages max.)
- 1 feuille de papier de 60 à 209 g/m^2 + 14 feuilles de papier de 60 à 90 g/m^2 (60 pages max.)
- Max. 13 feuilles de papier de 91 à 120 g/m^2
- Max. 10 feuilles de papier de 121 à 150 g/m^2
- Max. 8 feuilles de papier de 151 à 209 g/m^2

Détails

Pour que les copies puissent être reliées au centre ou pliées en deux, toutes les conditions suivantes doivent être remplies.

La largeur du papier doit être entre 182 mm et 297 mm.

La longueur du papier doit être entre 257 mm et 431,8 mm.

1 Sur l'écran De base, appuyez sur [Finition].

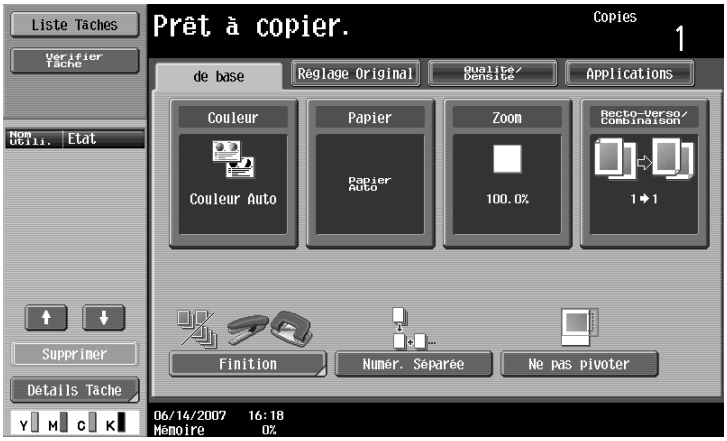

L'écran Finition apparaît.

2 Appuyez sur [Agraf. centre Pliage].

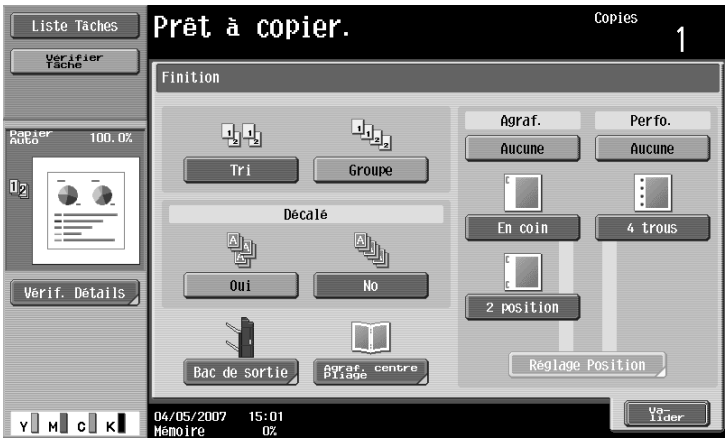

L'écran Agrafage centre/Pliage apparaît.

3 Permet de spécifier les paramètres pour relier les pages.

- Pour agrafer les copies au centre et en deux points, appuyez sur [Oui] sous "Agrafage centre" et sur [No] sous "Pliage en 2".
- Pour relier les copies au centre, appuyez sur [Oui] sous "Agrafage centre" et sur [Oui] sous "Pliage en 2".

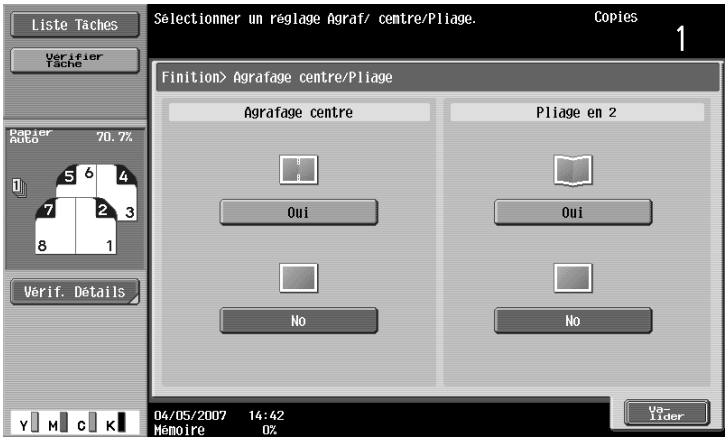

- Si une feuille de couverture est ajoutée à l'aide de la fonction "Couverture", la feuille de couverture (50 g/m^2 à 200 g/m^2) ne peut pas être agrafée.
- Quand le réglage "Agraf. Centre + Pliage" est sélectionné, les réglages usine par défaut suivants sont automatiquement sélectionnés.
  Recto > Recto-Verso
  Livret
  taux zoom conseillé (70,7%) quand la fonction "Livret" est sélectionnée
- Quand le réglage "Agraf. Centre + Pliage" est sélectionné, les réglages de Finition suivants ne sont pas disponibles.
  Groupe
  Décalé
  Agraf.
  Perfo.
- Pour annuler le réglage "Agraf. Centre + Pliage", appuyez sur [No] ou la touche d'un autre réglage.

4 Appuyez sur [Valider] et ensuite encore une fois sur [Valider].

3.14 Sélectionner de ne pas faire pivoter l'image

Des copies peuvent être imprimées avec l'image non pivotée pour s'adapter à l'orientation du papier chargé.

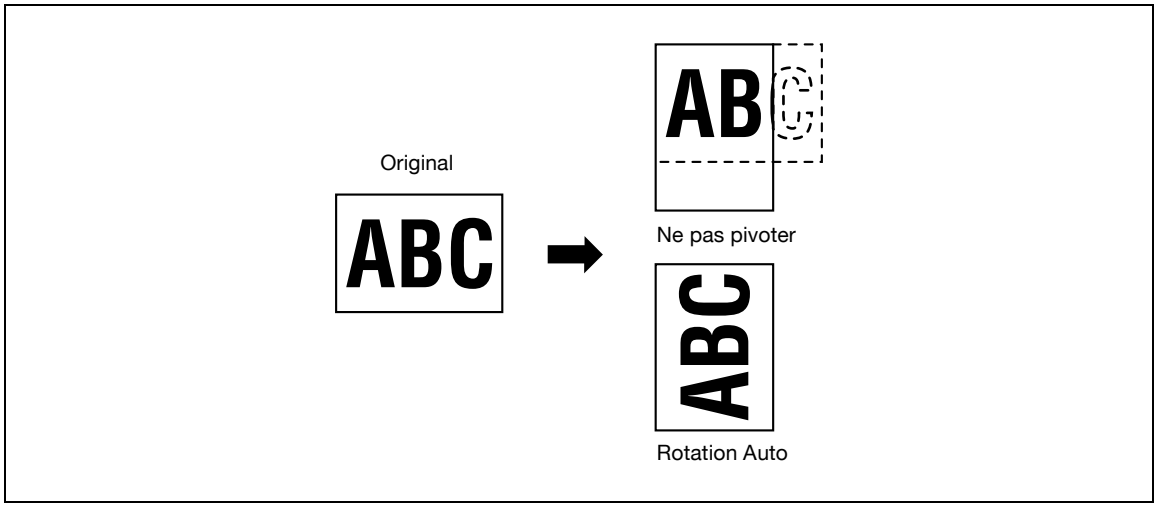

Remarque

En fonction du format du papier et du taux de zoom, certaines parties de l'image peuvent être perdues.

➔ Dans l'écran De base, appuyez sur [Ne pas pivoter].

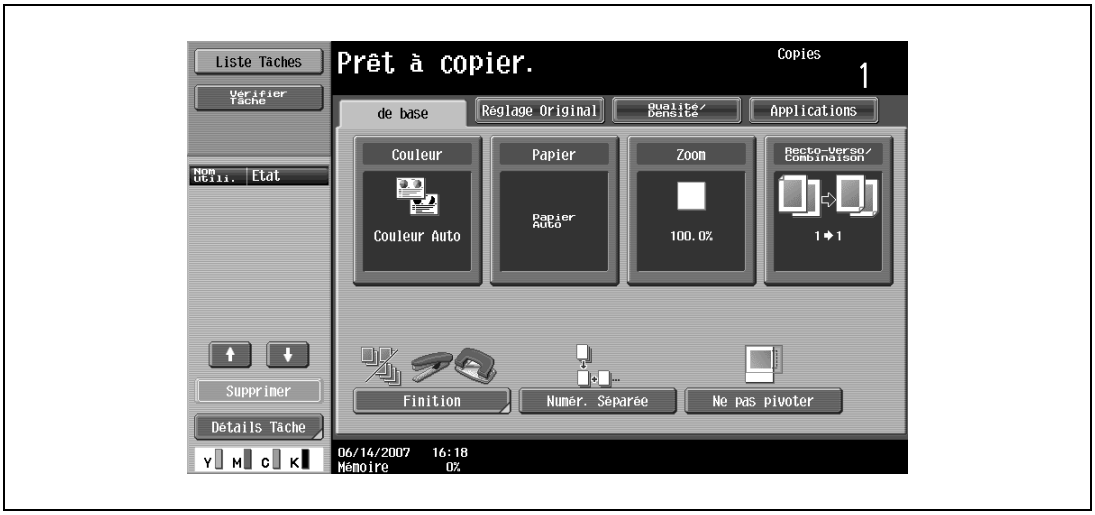

3.15 Numériser le prochain original à copier pendant l'impression d'une tâche de copie (Réservation tâche suivante)

Il est possible de spécifier les réglages de la tâche de copie suivante et de lancer la numérisation de l'original alors qu'une tâche de copie est en cours d'impression ; le document sera imprimé dès que la tâche de copie est terminée.

✔ Il est possible de réserver un maximum de 61 tâches de copie, y compris la tâche en cours.

✔ Une tâche de copie peut être réservée une fois que la numérisation de l'original chargé est terminée. Il n'est pas possible de réserver la tâche suivante pendant qu'un original est en cours de numérisation.

✔ Pour supprimer une tâche de copie réservée, appuyez sur [Liste Tâches] sur le panneau de gauche et appuyez ensuite sur [Détails Tâche]. Pour plus de détails, voir "Supprimer une tâche" à la page 11-8.

1 Quand le message "Prêt à accepter une autre tâche." s'affiche alors que la tâche actuelle est en cours d'impression, il est possible de charger un original et de spécifier des réglages de copie pour la tâche de copie suivante.

– Pour plus de détails sur le positionnement de l'original, voir "Introduction de l'original" à la page 3-8.

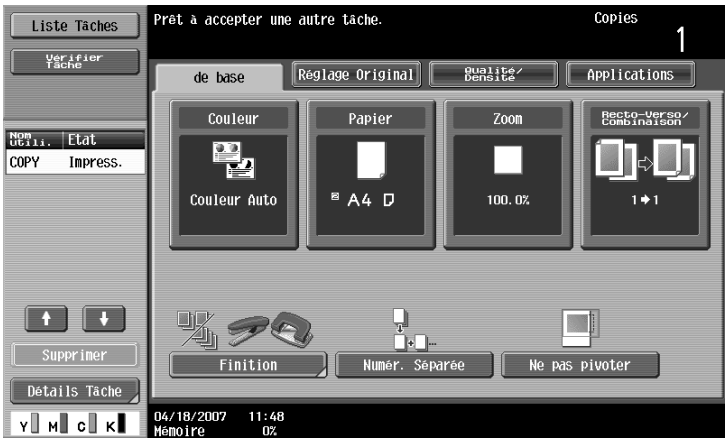

– Si le paramètre "Écran Opération de Copie" en mode Utilitaires est réglé sur "Oui", appuyez sur [Tâche Copie Suiv] en cours d'impression pour afficher l'écran De base.

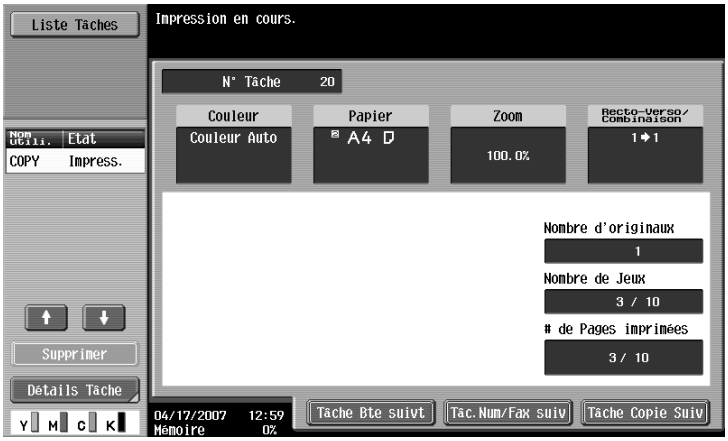

– Pour plus de détails sur la spécification de l'écran qui apparaît en cours d'impression, voir "Paramètres Affichage Perso" à la page 12-17.

2 Appuyez sur la touche [Départ].

3 Une fois la tâche en cours achevée, la tâche de copie suivante commence.

3.16 Arrêter temporairement la numérisation/l'impression

Suivez la procédure décrite ci-dessous pour arrêter temporairement la numérisation de l'original et arrêter l'opération d'impression.

✔ Si l'on appuie sur la touche [Arrêt] pendant qu'un original est en cours de numérisation dans le cadre d'une tâche, la numérisation s'arrête.

✔ Pour plus de détails sur l'arrêt temporaire d'une tâche, voir "Supprimer une tâche en pause" à la page 3-84.

1 Appuyez sur la touche [Arrêt] pendant qu'un original est en cours de numérisation ou pendant qu'une tâche d'impression est en cours.

La numérisation/l'impression s'arrête.

L'écran Tâches Stoppées apparaît.

2 Pour reprendre toutes les tâches arrêtées, appuyez sur la touche [Départ].

3.17 Supprimer une tâche en pause

Suivez la procédure décrite ci-dessous pour supprimer une tâche temporairement arrêtée.

- ✔ Pour plus de détails sur l'arrêt temporaire d'une tâche en cours de numérisation ou d'impression, voir "Arrêter temporairement la numérisation/l'impression" à la page 3-83.
- ✔ Pour la suppression, ne sélectionnez qu'une tâche à la fois.
- ✔ Pour reprendre une tâche temporairement arrêtée, appuyez sur la touche [Départ].

1 Appuyez sur la touche [Arrêt] pendant qu'un original est en cours de numérisation ou pendant qu'une tâche d'impression est en cours.

La numérisation/l'impression s'arrête.
L'écran Tâches Stoppées apparaît.

2 Sélectionnez la tâche à supprimer, et appuyez [Supprimer].

La tâche sélectionnée est supprimée.

4 Autres opérations de copie

4 Autres opérations de copie

4.1 Vérifier les paramètres de copie (Vérification Tâche)

Les écrans Vérifier détails de la tâche permettent de vérifier et de changer, si nécessaire, les réglages de copie actuels.

4.1.1 Pour vérifier les réglages

1 Appuyez sur [Vérifier Tâche] sur le panneau de gauche et ensuite sur [Vérif. détails].

L'écran Vérifier détails de la tâche apparaît.

Liste Tâches
Vérifier Tâche
Un bouton peut être sélectionné pour en modifier les paramètres..
Vérifier détails de la tâche
Qualité/Densité
4/ 9
Verso
Suivt
Papier Auto
100.0%
Type original
Texte/ Photo
Photo imprimée
Contraste
Suppression Fond
Valorisation Texte
Brillant
ARRET
Vérif. Détails
Y M C K
06/14/2007 16:24
Mémoire 0%
Fermer

Liste Tâches
Vérifier Tâche
Un bouton peut être sélectionné pour en modifier les paramètres..
Vérifier détails de la tâche
Applications
5/ 9
Verso
Suivt
Papier Auto
100.0%
Encart transpar.
Couverture
Insertion Feuille
Insertion Image
Chapitres
Catalogue Original
ARRET
Multi-images
Poster
Page par page
Vérif. Détails
Y M C K
06/14/2007 16:24
Mémoire 0%
Fermer

Liste Tâches
Vérifier Tâche
Un bouton peut être sélectionné pour en modifier les paramètres..
Vérifier détails de la tâche
Applications
6/ 9
Verso
Suivt
Papier Auto
100.0%
Marge page
Ajustement Image
Livret
Effacem Bords
Enr. ds Bte Util
Vérif. Détails
Y M C K
06/14/2007 16:24
Mémoire 0%
Fermer

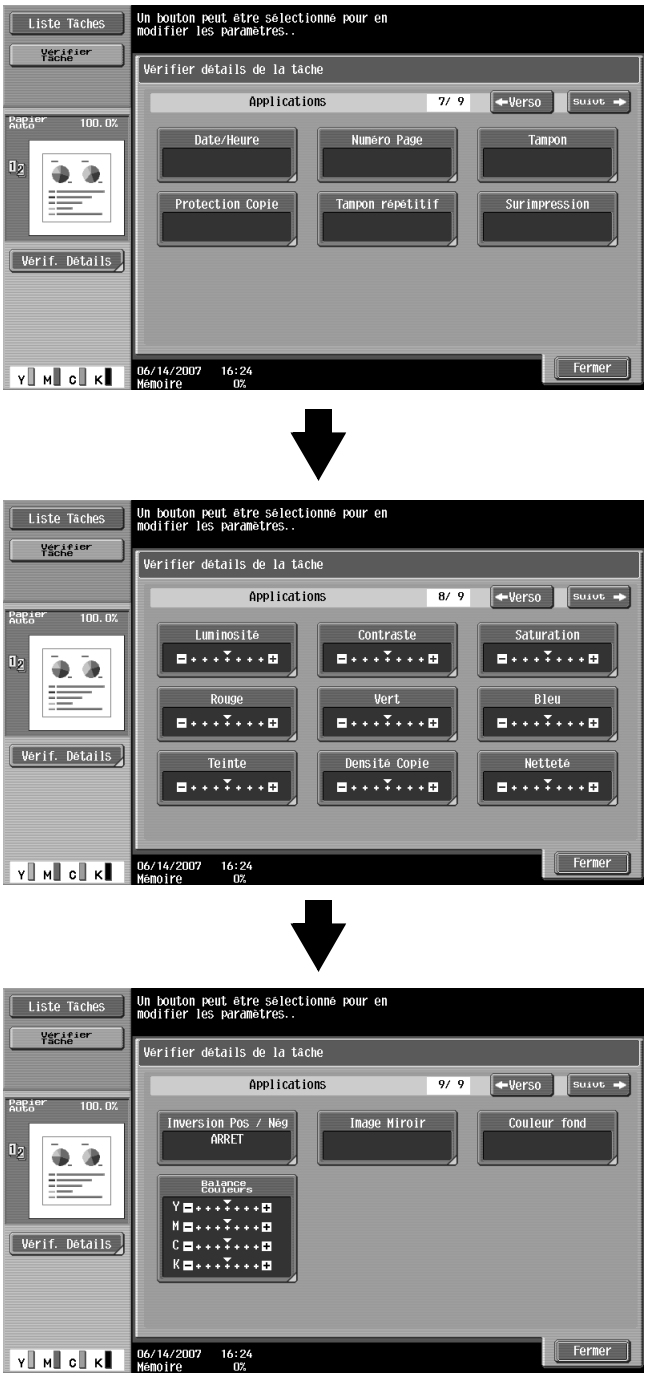

2 Après avoir vérifié les détails, appuyez sur [Fermer].

L'écran De base apparaît de nouveau.

Détails

Il existe neuf écrans Vérifier détails de la tâche. Le numéro de l'écran actuellement affiché apparaît à la droite du titre de l'écran.

Pour afficher l'écran précédent, appuyez sur [Verso]. Pour afficher l'écran suivant, appuyez sur [Suivt].

Si la valeur par défaut d'une fonction a été modifiée, la touche de cette fonction est encadrée en couleur.

4.1.2 Pour modifier les réglages

1 Appuyez sur [Vérifier Tâche] sur le panneau de gauche et ensuite sur [Vérif. détails].

2 Appuyez sur [Verso] ou sur [Suivt] jusqu'à ce que la touche de la fonction à modifier apparaisse.

3 Appuyez sur la touche de la fonction dont il s'agit de modifier le réglage.

L'écran permettant de spécifier le réglage apparaît.

4 Suivez la procédure appropriée pour modifier le réglage.

4.2 Imprimer une épreuve pour vérifier les paramètres (Epreuve)

Avant d'imprimer un grand nombre de copies, il est recommandé d'imprimer d'abord une épreuve et de la contrôler. Ceci permet d'éviter des erreurs de copie.

1 Positionnez l'original à copier.

– Pour plus de détails sur le positionnement de l'original, voir "Introduction de l'original" à la page 3-8.

2 Sélectionnez les réglages de copie désirés.

– Lors de l'impression d'une épreuve, spécifiez plusieurs copies.

3 Appuyez sur la touche [Epreuve].

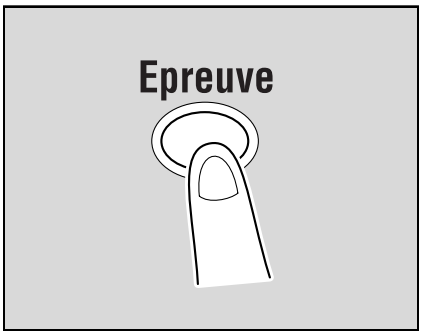

4 Si l'original a été placé sur la vitre d'exposition, appuyez sur [Terminer] et ensuite sur la touche [Départ].

– Si l'original a été introduit dans le chargeur ADF, l'impression de l'épreuve commence sans que l'écran n'apparaisse pour confirmer que la numérisation de l'original est terminée.

Une seule épreuve est imprimée.

5 Vérifiez l'épreuve.

– SI l'épreuve répond à vos attentes, passez à l'étape 8.
– Pour changer les réglages de copie, poursuivez à l'étape 6.

6 Appuyez sur [Modifier paramèt.] dans l'écran qui est apparu lors de l'impression de l'épreuve.

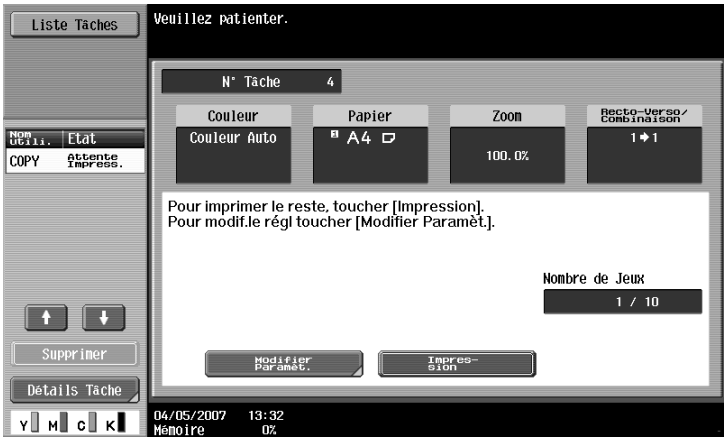

– Pour arrêter de copier pendant que l'écran de l'épreuve est affiché, appuyez sur la touche [Réinitialiser] ou la touche [C] (correction). Sinon, sélectionnez l'épreuve de la tâche à stopper sur la liste des tâches figurant sur le panneau de gauche et appuyez ensuite sur [Supprimer]. Dans l'écran qui apparaît pour demander confirmation de la suppression de la tâche, appuyez sur [Oui] et ensuite sur [Valider].
– Si aucune opération n'est effectuée dans le délai imparti pendant l'affichage de cet écran, la tâche de copie contrôlée est enregistrée comme tâche archivée et l'écran de Base réapparaît. Les tâches sont enregistrées comme tâches archivées dans les conditions suivantes.
En cas de réinitialisation automatique du système
Au bout d'une minute (quand "Réinit Auto Système" est réglé sur "ARRET")
Pour plus de détails sur les tâches archivées, voir page 11-13. Si "Réinit Auto Système" est réglé sur "ARRET", la tâche est archivée si aucune action n'intervient pendant 1 minute.

– Pour plus de détails sur la réinitialisation automatique du système, voir "Économie d'énergie automatique (mode Veille)" à la page 2-28.
– Le nombre sous "Nombre de jeux" dans l'écran qui est apparu lors de l'impression d'une épreuve indique le nombre de jeux imprimés en tant qu'épreuves/nombre total de jeux spécifiés.
– Le nombre sous "Nombre de pages imprimées" dans l'écran qui est apparu lors de l'impression d'une épreuve indique le nombre de copies imprimées en tant qu'épreuves/nombre de pages imprimées en mode épreuve.

7 Dans l'écran vous permettant de modifier les paramètres, modifiez les paramètres de copie selon vos désirs et appuyez ensuite sur [Valider].
Pour annuler les modifications apportées aux paramètres, appuyez sur [Annuler].

– Si les réglages de copie ne peuvent pas être changés, arrêtez l'impression de l'épreuve. Ensuite, appuyez sur la touche [Réinitialiser] pour annuler les paramètres de copie et spécifiez ensuite les paramètres souhaités.
– Pour arrêter de copier pendant l'affichage de l'écran de modification des paramètres, sélectionnez la tâche épreuve à stopper sur la liste des tâches sur le panneau de gauche et appuyez ensuite sur [Supprimer]. Dans l'écran qui apparaît pour demander confirmation de la suppression de la tâche de copie programmée, appuyez sur [Oui] et ensuite sur [Valider].
– Pour annuler les modifications apportées aux paramètres dans l'écran de modification des paramètres, appuyez sur la touche [Réinitialiser] pendant l'affichage de l'écran de modification des paramètres pour rétablir les paramètres spécifiés à l'étape 2.
– Le nombre à côté de "Copies" dans l'écran de modification des paramètres correspond au nombre de copies qui seront imprimées après pression sur [Terminer].

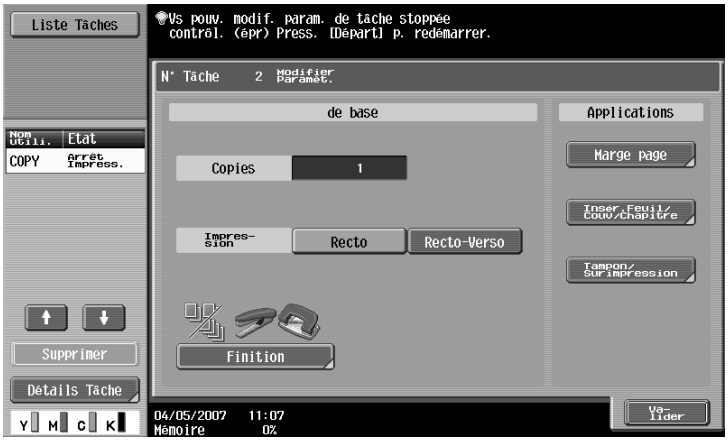

8 Appuyez sur la touche [Epreuve] pour imprimer une autre épreuve.

– Pour arrêter l'épreuve pendant la numérisation ou l'impression, effectuez l'opération décrite dans "Arrêter temporairement la numérisation/l'impression" à la page 3-83.

9 Appuyez sur [Impression].

Le reste des copies sont mises en file d'attente en tant que tâche de copie.

4.3 Interrompre une tâche de copie (mode Interruption)

Il est possible de suspendre temporairement les tâches en cours afin de copier en priorité un original nécessitant des réglages de copie différents.

Cette fonction est très utile pour réaliser une copie urgente sans attendre que la machine soit disponible.

Détails
Pour plus de détails sur la réalisation d'une copie après impression de la tâche en cours, voir "Augmenter la priorité d'impression" à la page 11-15.

1 Positionnez l'original à copier.

– Pour plus de détails sur le chargement de l'original, voir "Charger l'original dans le chargeur ADF" à la page 3-8.

2 Appuyez sur la touche [Interruption].

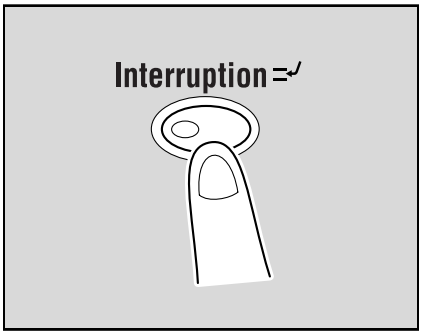

– Si une tâche est en cours d'impression, le message "Arrêt de la tâche en cours." apparaît.

Le voyant de la touche [Interruption] s'allume en vert et l'impression de la tâche en cours s'arrête.

? Quels sont les réglages sélectionnés en cas de pression sur la touche [Interruption] ?

➔ Quand la touche [Interruption] est activée, toutes les fonctions et réglages sont ramenés à leurs valeurs par défaut.

? Pourquoi la touche [Interruption] n'est-elle pas disponible ?

➔ Il n'est pas possible d'appuyer sur la touche [Interruption] pendant la numérisation d'un original.

3 Sélectionnez les réglages de copie désirés.

4 Appuyez sur la touche [Départ].

L'impression de la tâche prioritaire commence.

5 Une fois l'impression de la tâche prioritaire terminée, appuyez sur la touche [Interruption].

Le témoin de la touche [Interruption] s'éteint.
Les paramètres de copie spécifiés avant l'interruption de la copie sont rétablis.

Remarque
Si la tâche prioritaire est annulée, l'impression de la tâche interrompue reprend automatiquement.

4.4 Enregistrement de programmes de copie (Programmes)

Des paramètres de copie fréquemment utilisés peuvent être archivés ensemble en tant que programme facile à rappeler. Vous pouvez enregistrer jusqu'à 30 programmes maximum.

Le nom de chaque programme copie enregistré (Nom mémoire) peut comporter jusqu'à 16 caractères.

1 Avec l'écran tactile et les touches du panneau de contrôle, spécifiez les réglages de copie à enregistrer dans le programme copie.

? Peut-on vérifier les réglages actifs ?

➔ Pour vérifier les paramètres de copie actuellement spécifiés, appuyez sur [Vérifier Tâche] sur le panneau de gauche et ensuite sur [Vérif. Détails tâche]. Pour plus de détails, voir "Vérifier les paramètres de copie (Vérification Tâche)" à la page 4-3.

2 Appuyez sur la touche [Programmes].

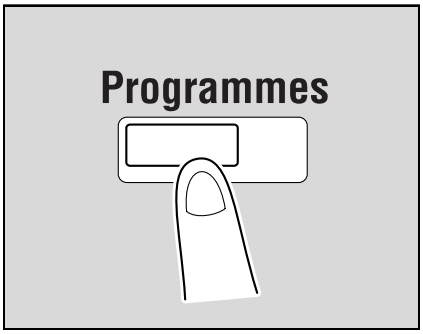

L'écran Rappeler un Programme de Copie apparaît.

3 Parmi les touches programmées qui apparaissant à l'écran, appuyez sur la touche dont vous souhaitez archiver les paramètres de copie et appuyez ensuite sur [Enregistr. Programme].

– Il existe trois écrans Rappeler un Programme de Copie. Appuyez sur [↑] et [↓] pour afficher un autre écran.
– Si déjà 30 programmes copie ont été enregistrés, vous devez en effacer au moins un pour permettre l'enregistrement du nouveau programme copie. Pour plus de détails sur la suppression de programmes copie, voir "Supprimer un programme de copie" à la page 4-13.

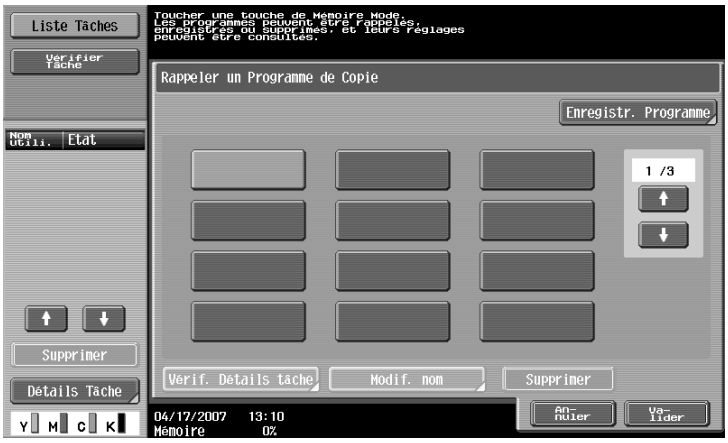

L'écran Enregistrer programme de copie apparaît.

4 Tapez le nom du programme de copie sur l'un des claviers qui apparaît sur l'écran tactile.

– Le nom du programme peut comporter 16 caractères max.
– Pour plus de détails sur la saisie de texte, voir "Saisie de texte" à la page 13-3.

5 Après avoir saisi le nom, appuyez sur [Valider].

– Le nouveau programme copie peut recevoir le même nom qu'un programme copie qui a déjà été enregistré.
– Pour arrêter de spécifier le nom du programme de copie, appuyez sur la touche [Annuler].

L'écran Rappeler un Programme de Copie réapparaît. Le programme copie est enregistré et l'écran affiche une touche portant le nom du programme copie.

? Peut-on changer le nom du programme copie ?

➔ Pour changer le nom du programme copie qui a été saisi, appuyez sur la touche dont le nom est à changer et appuyez sur [Modif. nom]. L'écran Modifier le nom de mémoire apparaît. Retournez à l'étape 4 et répétez la procédure pour changer le nom du programme de copie.

? Peut-on vérifier les réglages spécifiés pour un programme copie ?

➔ Pour vérifier les réglages de copie programmés, appuyez sur la touche correspondant au programme copie désiré et appuyez sur [Vérif. Détails tâche]. Pour plus de détails, voir "Copier avec les réglages de copie programmés (Programmes)" à la page 4-14.

6 Appuyez sur [Valider] ou [Annuler].

– Pour revenir à l'écran De base, appuyez sur la touche [Programmes].

Détails

Pour arrêter l'enregistrement du programme, appuyez sur la touche [Réinitialiser] ou sur la touche [Programmes].
L'enregistrement est alors annulé quel que soit l'écran affiché.
Vous pouvez également continuer à appuyer sur [Annuler] jusqu'à ce que l'écran De base réapparaisse.

Il n'est pas possible de modifier les paramètres d'un programme de copie.
Si le programme de copie sélectionné est verrouillé, [Modif. nom] et [Supprimer] n'apparaissent pas.
Pour plus de détails, voir "Réglage Système" à la page 12-23.

4.4.1 Supprimer un programme de copie

1 Sur l'écran Rappeler un Programme de Copie, appuyez sur la touche du programme copie à supprimer.

– Si le programme de copie à rappeler ne s'affiche pas, appuyez sur [↑] et [↓] jusqu'à ce que le programme de copie souhaité s'affiche.

2 Appuyez sur [Supprimer].

Le message qui apparaît, demande confirmation de supprimer le programme copie.

3 Appuyez sur [Oui] et ensuite sur [Valider].

L'écran Rappeler un Programme de Copie réapparaît. Les réglages de copie enregistrés dans le programme copie sont effacés.

4.5 Copier avec les réglages de copie programmés (Programmes)

Les réglages de copie programmés présentent l'avantage de pouvoir être réutilisés indéfiniment pour les opérations de copie.

1 Positionnez l'original à copier.

– Pour plus de détails sur le positionnement de l'original, voir "Introduction de l'original" à la page 3-8.

2 Appuyez sur la touche [Programmes].

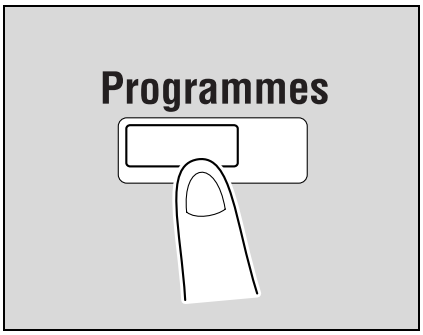

L'écran Rappeler un Programme de Copie apparaît.

3 Appuyez sur la touche du programme de copie enregistré avec les paramètres de copie à rappeler.

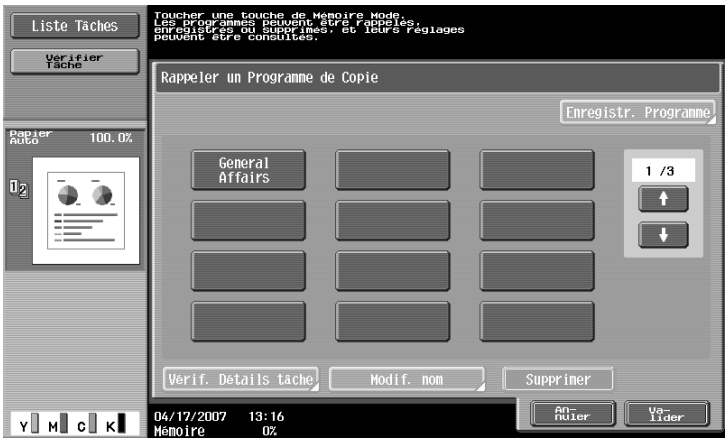

– S'il n'est pas nécessaire de vérifier les réglages de copie du programme copie sélectionné, passez à l'étape 8.
– Si le programme de copie à rappeler ne s'affiche pas, appuyez sur [↑] et [↓] jusqu'à ce que le programme de copie souhaité s'affiche.

4 Appuyez sur la touche [Vérif. Détails Tâche].

– Il n'est pas possible de changer les réglages de copie depuis les écrans Vérifier détails de la tâche.

L'écran Vérifier détails de la tâche apparaît.
Il existe six écrans Vérifier détails de la tâche. Le nombre à la droite du titre de l'écran indique le numéro de l'écran actuellement affiché.
Pour afficher l'écran précédent, appuyez sur [Verso]. Pour afficher l'écran suivant, appuyez sur [Suivt].

5 Vérifiez les réglages de copie enregistrés sous le programme copie sélectionné.

6 Appuyez sur [Fermer].

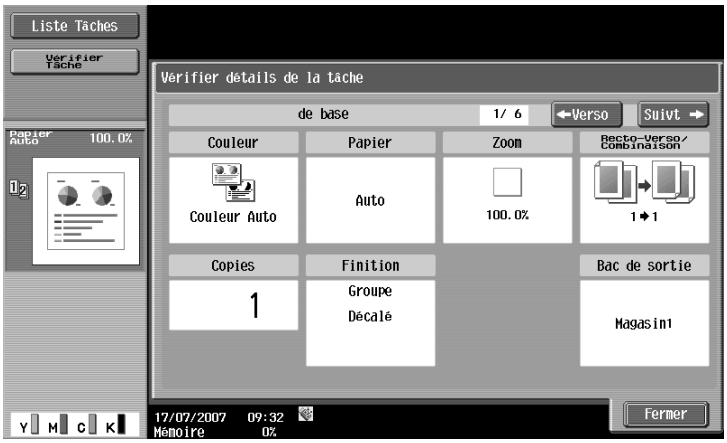

L'écran Rappeler un Programme de Copie réapparaît.

7 Appuyez de nouveau sur la touche du programme de copie enregistré avec les paramètres de copie à rappeler.

– En cas de pression sur [Valider] sans qu'aucun programme de copie ne soit sélectionné, l'écran de base réapparaît sans rappel de programme de copie.

8 Appuyez sur [Valider].

Les réglages de copie programmés sont rappelés et l'écran De base réapparaît.

9 Appuyez sur la touche [Départ].

La copie commence selon les réglages de copie qui ont été rappelés.

Remarque
Pour arrêter le rappel d'un programme copie, appuyez sur la touche [Réinitialiser] ou sur la touche [Programmes] ou appuyez sur [Annuler].

4.6 Afficher la description des fonctions (Aide)

Il est possible d'obtenir la description des diverses fonctions et le détail des opérations.

Deux méthodes permettent afficher les écrans Aide.

- Principaux écrans d'aide (à partir de l'écran de base)
- Écrans d'aide pour les réglages (à partir d'écrans autres que l'écran de base)

4.6.1 Présentation des écrans Aide

L'écran Menu Aide comprend les éléments suivants.

Écran Menu Aide (1er niveau)

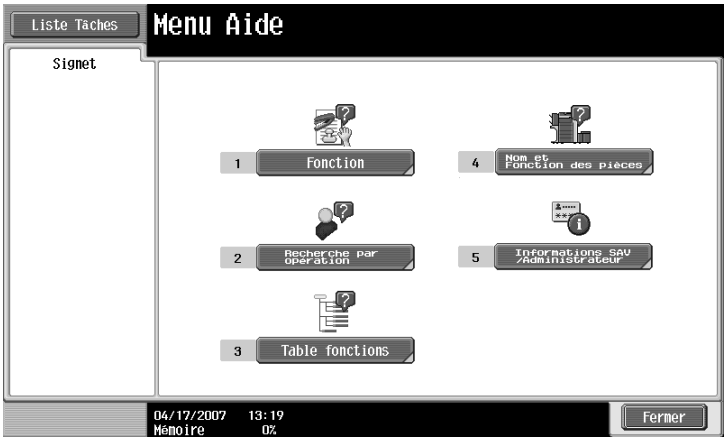

Rubrique	Description
[Fonction]	Sert à chercher les descriptions d'un menu Aide réparties en types de fonction et noms.
[Recherche par opération]	Permet de chercher les descriptions à partir d'un menu Aide divisé par les opérations.
[Table fonctions]	Affiche l'écran Table des fonctions, contenant l'organigramme des fonctions et des réglages disponibles.
[Nom et fonction des pièces]	Affiche le menu Aide indiquant le nom et la fonction de chaque élément Permet de vérifier la description de l'unité principale et de ses options.
[Informations SAV/ Administrateur]	Affiche le nom, le numéro de poste et l'adresse de courrier électronique de l'administrateur.

Détails

Les écrans Aide ne sont pas disponibles quand les opérations suivantes sont en cours d'exécution.
Numérisation, impression, impression d'épreuve, mode Zoom Ecran, mode Accessibilité

Quand les écrans d'Aide sont affichés, les touches suivantes ne sont pas disponibles.
[Départ], [Stop], [C] (correction), [Interruption], [Epreuve], [Code], [Programmes], [Zoom Ecran]

Pour sélectionner les éléments de l'écran Menu Aide et d'autres écrans d'Aide, appuyez sur la touche, ou sur la touche désirée, ou tapez le numéro correspondant sur le clavier numérique.

Pour afficher l'écran suivant à un niveau supérieur de l'arborescence, appuyez sur [Fermer].

Appuyez sur [Quitter] pour quitter le mode Aide et revenir à l'écran affiché juste avant que la touche [Aide] n'ait été activée.

Écran Aide (2ème niveau) (Exemple : Recherche par fonction)

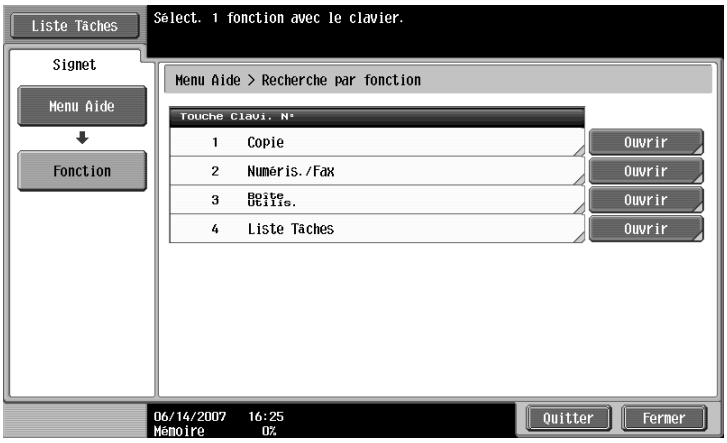

Rubrique	Description
[Copie], [Numéris./Fax], [Boîte Utilis.], [Liste Tâches]	Affiche le premier écran Aide de chaque description.

Détails

Les éléments du menu Aide concernant le nom et la fonction de chaque composant de la machine varient en fonction des options qui sont installées.

Écran Aide (niveau inférieur) (Exemple : Fonction Recherche ➔ Copie ➔ Couleur)

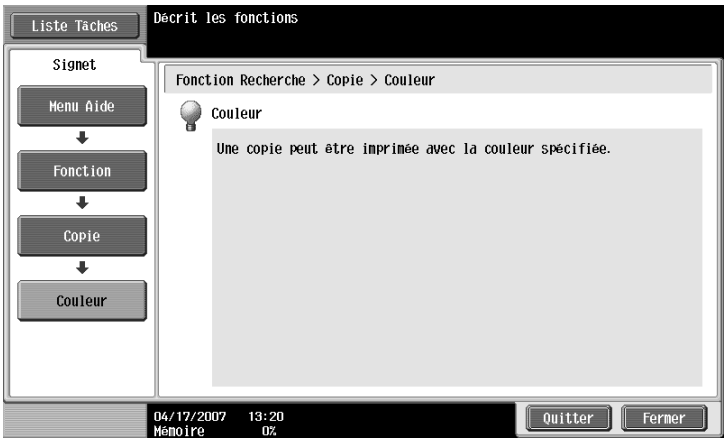

Ecran Aide (niveau inférieur) (exemple : Recherche par opération ➔ Copie ➔ Sélection de la couleur d'impression ➔ Copie identique original)

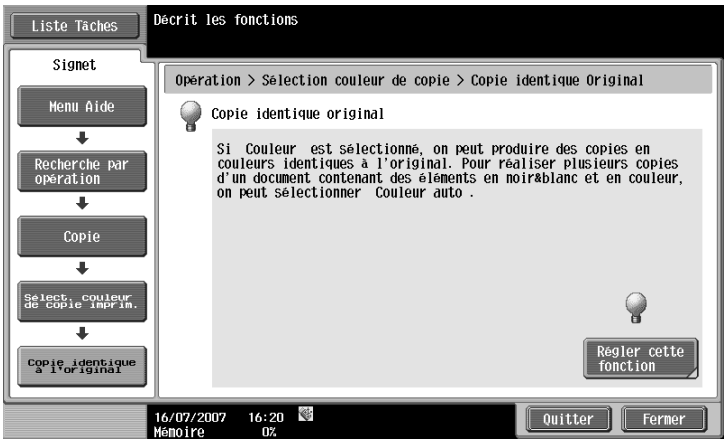

Appuyez sur [Régler cette fonction] pour régler la fonction sélectionnée.

Écran Table des Fonctions (Exemple : Copie)

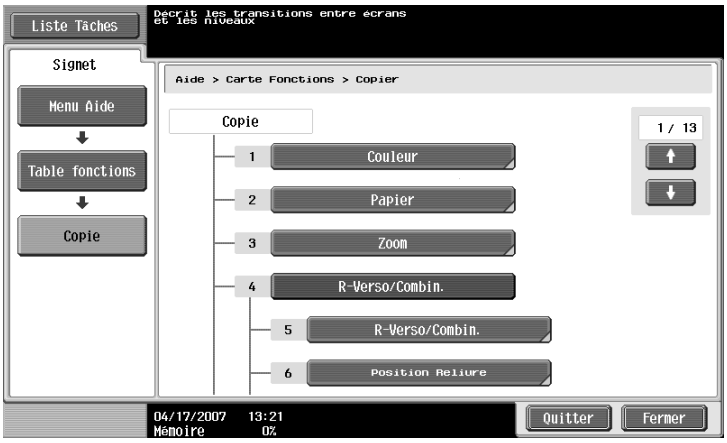

La carte de fonctions affiche l'organigramme des fonctions et réglages disponibles. Sélectionnez un élément de l'organigramme pour accéder à l'écran Aide que vous voulez consulter.

Détails

Pour le mode Copie, il existe 13 écrans de Table des fonctions. Le nombre du haut indique le numéro d'ordre des 13 écrans actuellement affiché.

Pour afficher l'écran précédent, appuyez sur [↑]. Pour afficher l'écran suivant, appuyez sur [↓].

Sur le clavier numérique, appuyez sur le chiffre correspondant à la rubrique désirée dans la Carte de fonctions.

Pour afficher l'écran Aide pour "Fonction Recherche" contenant l'élément sélectionné, appuyez sur [Fermer] dans l'écran Aide affiché en sélectionnant un élément de l'écran Table des fonctions.

Pour quitter le mode Aide, appuyez sur la touche [Aide] ou sur [Quitter].

4.6.2 Afficher les principaux écrans d'aide

À titre d'exemple, les procédures suivantes décrivent les écrans Aide affichés pour les opérations de copie en utilisant "Recherche par fonction".

1 Sur l'écran De base, appuyez sur la touche [Aide].

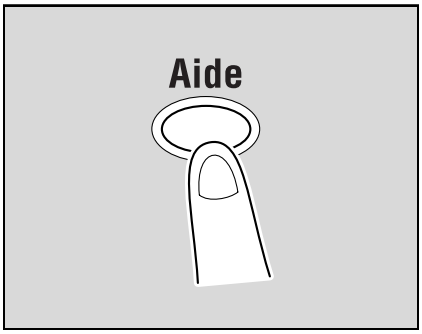

L'écran Menu Aide apparaît.

2 Appuyez sur [Fonction] ou appuyez sur la touche [1] du clavier.

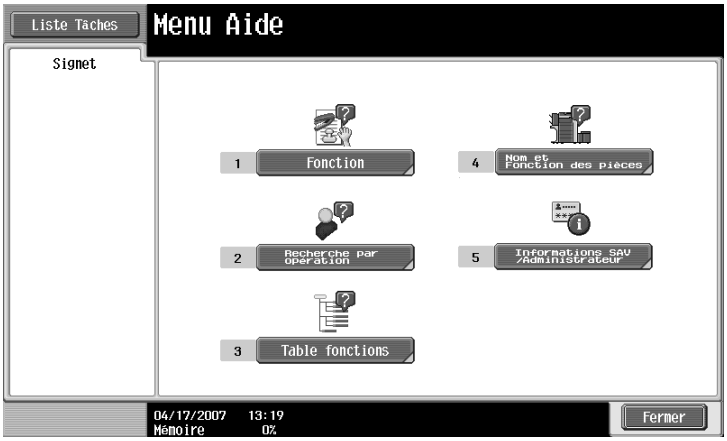

L'écran Aide pour "Recherche par fonction" apparaît.

? Existe-t-il davantage d'informations sur les touches des écrans Aide ?

➔ Voir "Présentation des écrans Aide" à la page 4-16.

3 Appuyez sur [Copie] ou [Ouvrir] ou appuyez sur la touche [1] du clavier.

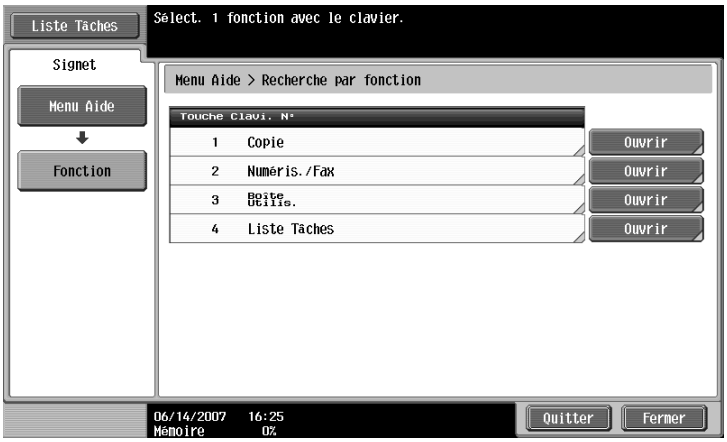

L'écran Aide Copie apparaît.

4 Appuyez sur [Ouvrir] ou à la droite des informations souhaitées ou appuyez sur le numéro de touche de clavier affiché à gauche des informations souhaitées pour afficher l'écran Aide correspondant.

5 Après lecture des informations d'Aide, appuyez sur [Quitter] ou appuyez une nouvelle fois sur la touche [Aide].

L'écran De base apparaît de nouveau.

4.7 Spécifier les réglages du panneau de contrôle (mode Accessibilité)

Cette section indique les procédures détaillées permettant de spécifier les paramètres du panneau de contrôle et de régler l'écran tactile.

4.7.1 Afficher l'écran Paramètres Accessibilité

➔ Appuyez sur la touche [Accessibilité].

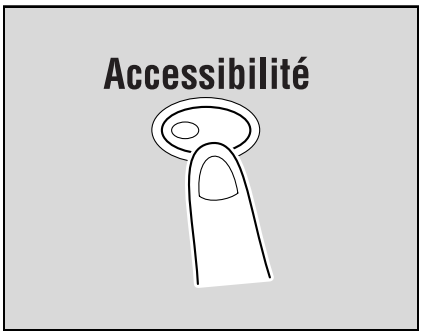

L'écran Paramètres Accessibilité apparaît.

Détails

Pour quitter l'écran Accessibilité et retourner à l'écran de base, appuyez sur la touche [Accessibilité] ou sur la touche [Réinitialiser] ou appuyez sur [Fermer].

Quand le mode Zoom Écran est sélectionné, la touche [Réglages par Défaut Affichage Large] apparaît pour vous permettre de spécifier les paramètres par défaut des opérations de copie et de fax/numérisation en mode Zoom Écran.

4.7.2 Régler la fonction "Ajustement écran tactile"

Si les touches de l'écran tactile ne réagissent pas correctement, il se peut que la position des touches ne soit pas bien alignée avec la position du capteur tactile sous-jacent ; un réglage est nécessaire.

1 Affichez l'écran Paramètres Accessibilité.

– Pour plus de détails sur l'affichage de l'écran Paramètres Accessibilité, voir "Afficher l'écran Paramètres Accessibilité" à la page 4-21.

2 Appuyez sur [Ajustement écran tactile] ou appuyez sur la touche [1] du clavier.

L'écran Ajustement écran tactile apparaît.

? Pourquoi la machine ne répond-elle pas quand j'appuie sur [Ajustement écran tactile] ?
Les capteurs ne sont pas bien alignés sur l'écran tactile.

➔ Appuyez sur la touche [1] du clavier.

3 Appuyez sur les quatre points de contrôle [+] en veillant à ce qu'un son soit émis à chaque fois.

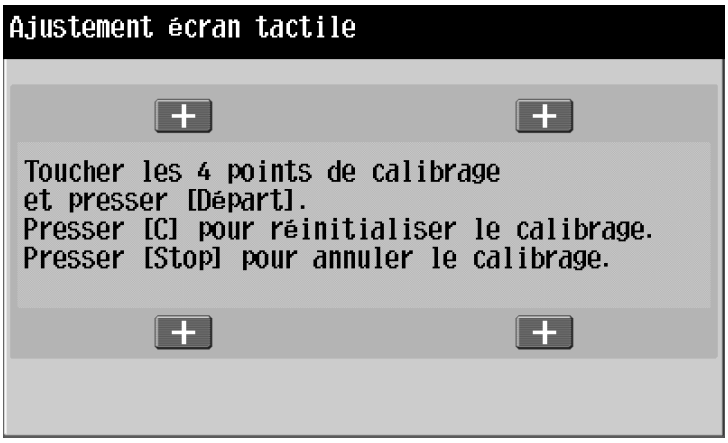

– Vous pouvez appuyer sur les points de contrôle [+] dans n'importe quel ordre.
– Pour réinitialiser le réglage, appuyez sur la touche [C] (correction) et appuyez ensuite sur les quatre points de contrôle [+].

Si vous avez correctement appuyé sur les points de contrôle, le témoin de la touche [Départ] s'allume en bleu.

4 Appuyez sur la touche [Départ].

L'écran tactile est réglé et l'écran Paramètres Accessibilité réapparaît.

5 Appuyez sur [Fermer] ou appuyez sur la touche [Accessibilité].

L'écran De base apparaît de nouveau.

Remarque
Si vous ne parvenez pas à régler l'écran tactile, contacter le S.A.V.

Détails
Pour annuler le réglage de l'écran tactile, appuyez sur la touche [Arrêt] ou sur la touche [Réinitialiser].

4.7.3 Régler les fonctions Délai Interv. Répét. touche

Ce réglage permet de spécifier le délai pendant lequel une touche de l'écran tactile doit être maintenue enfoncée avant que la valeur ne commence à changer.

✔ Les réglages spécifiés pour les fonctions Délai Interv. Répét. touche ne s'appliquent qu'au mode Zoom Ecran.

1 Affichez l'écran Paramètres Accessibilité.

– Pour plus de détails sur l'affichage de l'écran Paramètres Accessibilité, voir "Afficher l'écran Paramètres Accessibilité" à la page 4-21.

2 Appuyez sur [Délai Interv. Répét. touche] ou appuyez sur la touche [2] du clavier.

L'écran Délai Interv. Répét. Touche apparaît.

3 Appuyez sur [+] et [–] pour spécifier le délai de départ et l'intervalle de la fonction répétition touche.

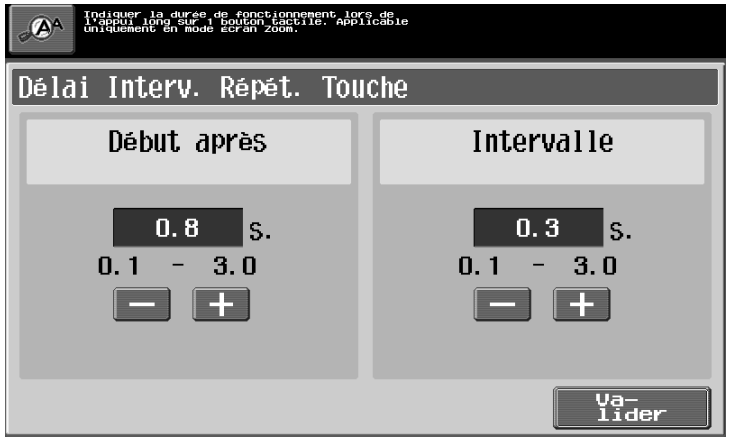

– Pour augmenter le délai, appuyez sur [+].
– Pour réduire le délai, appuyez sur [–].
– Les deux paramètres peuvent être réglés entre 0,1 et 3,0 secondes, par pas de 0,1 s.
– Pour annuler les modifications de réglage, appuyez sur la touche [Réinitialiser].

4 Appuyez sur [Valider].

L'écran Paramètres Accessibilité réapparaît.

5 Appuyez sur [Fermer] ou appuyez sur la touche [Accessibilité].

L'écran De base apparaît de nouveau.

Remarque

Le mode Zoom Ecran est compatible avec les fonctions de base Copie, Numérisation et Fax. Le mode Zoom Ecran permet d'afficher en plus grand le texte et les illustrations afin de les rendre plus lisibles. Pour plus de détails, voir le Guide de l'utilisateur – Zoom Écran.

Par défaut, "Début après" est réglé sur 0,8 s et "Intervalle" sur 0,3 s.

4.7.4 Régler la fonction "Confirmation Initialisat. Auto Système"

En cas d'initialisation auto système en mode Zoom Ecran, un message peut s'afficher pour vous permettre de choisir entre poursuivre l'opération sans quitter le mode Zoom écran ou quitter le mode Zoom Ecran pour retourner à l'écran de base.

En outre, il est possible de spécifier le délai d'affichage du message demandant confirmation avant de quitter le mode Zoom Ecran.

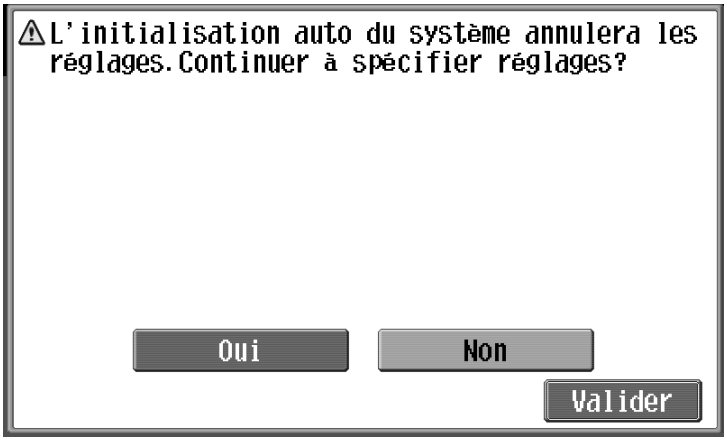

Oui : ne pas quitter le mode Zoom Ecran.

Non : quitter le mode Zoom Ecran et afficher l'écran de base.

1 Affichez l'écran Paramètres Accessibilité.

– Pour plus de détails sur l'affichage de l'écran Paramètres Accessibilité, voir "Afficher l'écran Paramètres Accessibilité" à la page 4-21.

Pour plus de détails sur la réinitialisation automatique du système, voir "Économie d'énergie automatique (mode Veille)" à la page 2-28.

2 Appuyez sur [Confirmation Initialisat. Auto Système] ou appuyez sur la touche [3] du clavier.

L'écran Confirmation Initialisat. Auto Système apparaît.

3 Appuyez sur la touche correspondant au moment d'affichage voulu.

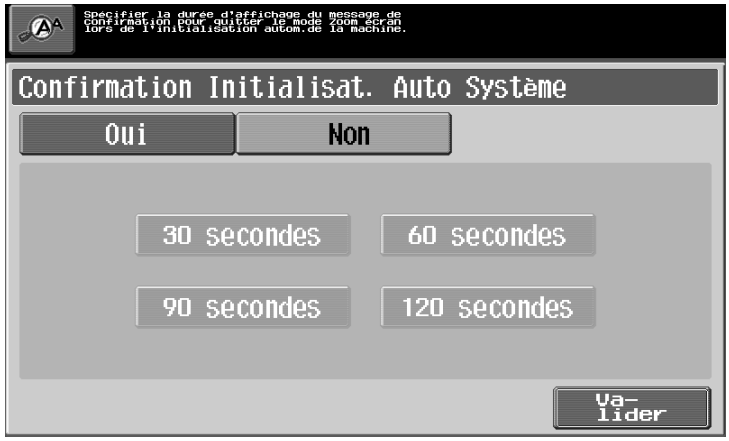

– Pour ne pas afficher le message demandant de confirmer la sortie du mode Zoom Ecran, appuyez sur [Non].
– Pour afficher le message demandant de confirmer l'annulation du mode Zoom Ecran, appuyez sur la touche ([30 secondes], [60 secondes], [90 secondes] ou [120 secondes]) pour définir la durée pendant laquelle le message doit être affiché.
– Pour annuler les modifications de réglage, appuyez sur la touche [Réinitialiser]. Toutes les modifications des réglages sont annulées.

4 Appuyez sur [Valider].

L'écran Paramètres Accessibilité réapparaît.

5 Appuyez sur [Fermer] ou appuyez sur la touche [Accessibilité].

L'écran De base apparaît de nouveau.

...

Remarque

Le mode Zoom Ecran est compatible avec les fonctions de base Copie, Numérisation et Fax. Le mode Zoom Ecran permet d'afficher en plus grand le texte et les illustrations afin de les rendre plus lisibles. Pour plus de détails, voir le Guide de l'utilisateur – Zoom Écran.

Par défaut, c'est "Non" qui est sélectionné.

4.7.5 Régler la fonction "Confirmation initialisation auto"

En cas d'initialisation automatique du panneau en mode Zoom Ecran, un message peut s'afficher pour vous permettre de choisir de poursuivre sans réinitialiser les paramètres actuels ou de réinitialiser les paramètres.

Il est en outre possible de spécifier à quel moment le message demandant confirmation d'initialiser les paramètres qui s'affiche en mode Zoom Ecran apparaît.

Par défaut, c'est "Non" qui est sélectionné.

Oui : les paramètres actuels ne sont pas réinitialisés.

Non : les valeurs par défaut des paramètres actuels sont rétablies.

Remarque

Pour plus de détails sur la réinitialisation automatique du panneau, voir "Annulation automatique des réglages (Initialisation auto)" à la page 2-26.

1 Affichez l'écran Paramètres Accessibilité.

– Pour plus de détails sur l'affichage de l'écran Paramètres Accessibilité, voir "Afficher l'écran Paramètres Accessibilité" à la page 4-21.

2 Appuyez sur [Confirm initialisation auto] ou appuyez sur la touche [4] du clavier.

L'écran Confirm initialisation auto apparaît.

3 Appuyez sur la touche correspondant au moment d'affichage voulu.

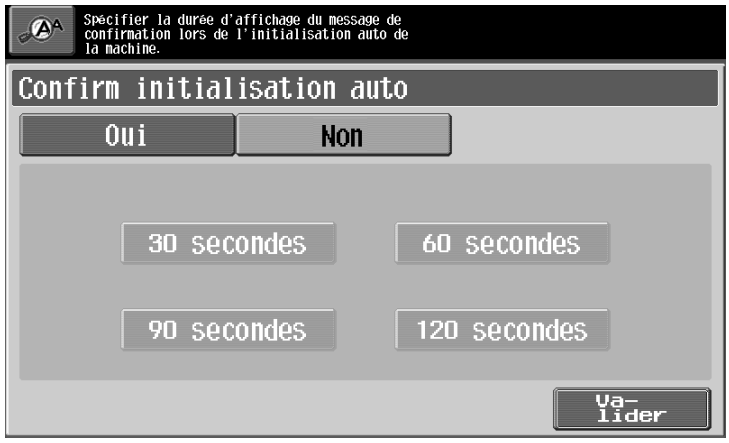

– Pour ne pas afficher le message demandant de confirmer l'initialisation des paramètres, appuyez sur [Non].
– Pour afficher le message demandant de confirmer l'initialisation des paramètres, appuyez sur la touche ([30 secondes], [60 secondes], [90 secondes] ou [120 secondes]) pour définir la durée pendant laquelle le message doit être affiché.
– Pour annuler les modifications de réglage, appuyez sur la touche [Réinitialiser]. Toutes les modifications des réglages sont annulées.

4 Appuyez sur [Valider].

L'écran Paramètres Accessibilité réapparaît.

5 Appuyez sur [Fermer] ou appuyez sur la touche [Accessibilité].

L'écran De base apparaît de nouveau.

Remarque

Le mode Zoom Ecran est compatible avec les fonctions de base Copie, Numérisation et Fax. Le mode Zoom Ecran permet d'afficher en plus grand le texte et les illustrations afin de les rendre plus lisibles. Pour plus de détails sur le mode Zoom Écran, voir le Guide de l'utilisateur – Zoom Écran.

Si le réglage de la durée est identique pour la réinitialisation auto de l'écran et pour l'initialisation automatique du système, c'est le message demandant confirmation de sortie du mode Zoom Ecran qui sera prioritaire et le message demandant de confirmer l'initialisation des réglages en mode Zoom Ecran ne s'affichera pas.

4.7.6 Régler la fonction "Confirmation Mode Zoom écran"

Quand vous appuyez sur la touche [Zoom Ecran] pour modifier l'affichage de l'écran, un message peut s'afficher pour vous demander de confirmer l'annulation des paramètres ne pouvant pas être spécifiés en mode Zoom écran.

Par défaut, c'est "Arrêt" qui est sélectionné.

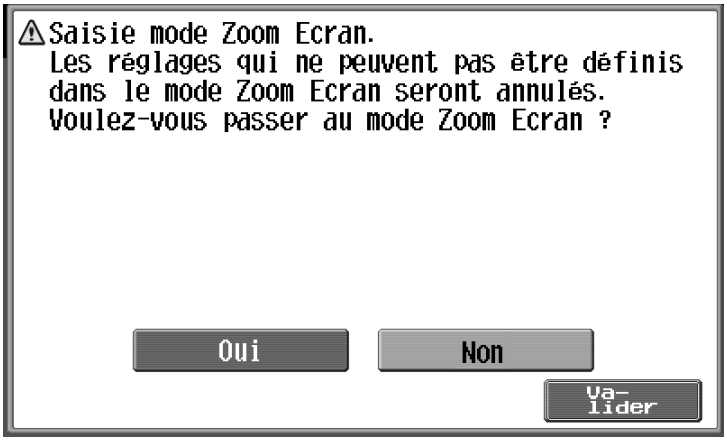

Oui : les paramètres ne pouvant pas être affichés sont annulés et le mode Zoom Ecran est activé.

Non : le mode Zoom Ecran n'est pas activé.

1 Affichez l'écran Paramètres Accessibilité.

– Pour plus de détails sur l'affichage de l'écran Paramètres Accessibilité, voir "Afficher l'écran Paramètres Accessibilité" à la page 4-21.

2 Appuyez sur [Confirmation Mode Zoom écran] ou appuyez sur la touche [5] du clavier.

L'écran Confirmation Mode Zoom écran apparaît.

3 Sélectionnez si le message doit être affiché ou non.

– Pour annuler les modifications de réglage, appuyez sur la touche [Réinitialiser]. Toutes les modifications des réglages sont annulées.

4 Appuyez sur [Valider].

L'écran Paramètres Accessibilité réapparaît.

5 Appuyez sur [Fermer] ou appuyez sur la touche [Accessibilité].

L'écran De base apparaît de nouveau.

...

Remarque

Le mode Zoom Ecran est compatible avec les fonctions de base Copie, Numérisation et Fax. Le mode Zoom Ecran permet d'afficher en plus grand le texte et les illustrations afin de les rendre plus lisibles. Pour plus de détails sur le mode Zoom Écran, voir le Guide de l'utilisateur – Zoom Écran.

Si "Arrêt" est sélectionné dans l'écran Confirmation Mode Zoom écran, l'écran ne s'affiche pas.

4.7.7 Régler la fonction "Durée affichage/messages"

Il est possible de spécifier la durée pendant laquelle seront affichés les messages d'avertissement qui apparaissent par exemple en cas d'opération incorrecte.

Par défaut, c'est "3 secondes" qui est sélectionné.

1 Affichez l'écran Paramètres Accessibilité et appuyez ensuite sur [↓] pour afficher l'écran suivant.

– Pour plus de détails sur l'affichage de l'écran Paramètres Accessibilité, voir "Afficher l'écran Paramètres Accessibilité" à la page 4-21.

2 Appuyez sur [Durée affichage/messages] ou appuyez sur la touche [1] du clavier numérique.

L'écran Durée affichage/messages apparaît.

3 Sélectionnez la valeur correspondant à la durée d'affichage désirée.

– Appuyez sur [3 secondes] ou sur [5 secondes] pour sélectionner combien de temps les messages sont affichés.
– Pour annuler les modifications de réglage, appuyez sur la touche [Réinitialiser]. Toutes les modifications des réglages sont annulées.

4 Appuyez sur [Valider].

L'écran Paramètres Accessibilité réapparaît.

5 Appuyez sur [Fermer] ou appuyez sur la touche [Accessibilité].

L'écran De base apparaît de nouveau.

4.7.8 Régler les fonctions "Paramètre Son"

Les fonctions de Paramètre Son permettent de spécifier les réglages des sons produits par exemple en cas de pression sur une touche.

Les fonctions de Paramètre Son suivantes sont disponibles.

Par défaut, "Moyen" est sélectionné pour les tous les sons d'opération.

		Son Confirmation Opération
Son Confirmation Opération	Son Saisi accepté	En cas de pression sur une touche du panneau de contrôle ou sur une touche de l'écran tactile
	Son Saisi non valide	En cas de pression incorrecte sur une touche du panneau de contrôle ou sur une touche de l'écran tactile
	Son de base	En cas de changement de paramètres et de sélection du réglage par défaut
Son Opération terminée	Son Opération terminée	En cas d'opération terminée avec succès
	Son Transmission terminée	Quand une opération de communication s'est soldée par un succès
Son Préparation terminée		Quand l'initialisation d'un périphérique est terminée
Son Alerte	Son Alerte Simple (Niveau 1)	Quand il est presque temps de remplacer les consommables ou une pièce à remplacer et qu'un message s'affiche sur l'écran tactile
	Son Alerte Simple (Niveau 2)	Quand un utilisateur a effectué une opération incorrecte
	Son Alerte Simple (Niveau 3)	Quand une erreur survient et que l'utilisateur peut la corriger en consultant le message qui s'affiche ou le guide d'utilisateur.
	Son Alerte S.A.V.	Quand une erreur survient et que l'utilisateur ne peut la corriger ou qu'une intervention du technicien S.A.V. est nécessaire

1 Affichez l'écran Paramètres Accessibilité et appuyez ensuite sur ↓ pour afficher l'écran suivant.

– Pour plus de détails sur l'affichage de l'écran Paramètres Accessibilité, voir "Afficher l'écran Paramètres Accessibilité" à la page 4-21.

2 Appuyez sur [Paramètre Son] ou appuyez sur la touche [2] sur le clavier numérique.

L'écran Paramètre Son apparaît.

3 Appuyez sur la touche ou sur la touche du clavier pour la fonction de Paramètre Son à régler.

L'écran Paramètre Son apparaît.

4 Spécifiez le paramètre de son.

– Pour produire un son, appuyez sur [Oui] et ensuite sur [Faible], [Moyen] ou [Fort]. Pour désactiver le son, appuyez sur [Non].

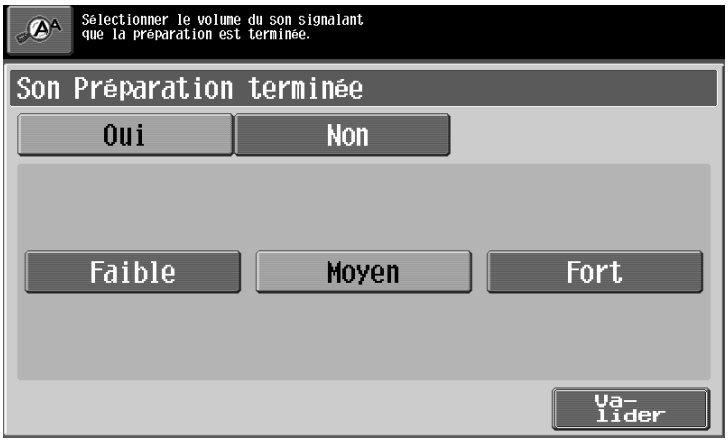

– Pour annuler les modifications de réglage, appuyez sur la touche [Réinitialiser]. Toutes les modifications des réglages sont annulées.

5 Appuyez sur [Valider].

L'écran Paramètre Son réapparaît.

6 Appuyez sur [Fermer].

L'écran Paramètres Accessibilité réapparaît.

7 Appuyez sur [Fermer] ou appuyez sur la touche [Accessibilité].

L'écran De base apparaît de nouveau.

5 Incidents

5 Incidents

5.1 Quand un code d'erreur apparaît

Il existe trois types de défauts ; les défauts qui peuvent être corrigés en ouvrant/fermant la porte frontale, les défauts qui peuvent être corrigés en coupant l'alimentation et en la rallumant et les défauts qui ne peuvent pas être corrigés. Corrigez le défaut en suivant les instructions à l'écran. Si le défaut ne peut pas être corrigé ni désactivé, veuillez contacter le S.A.V. et lui signaler le code d'erreur.

Le numéro de téléphone et le numéro de fax du SAV habituel s'affichent au centre de l'écran Appel SAV.

Exemple : défaut qui peut être corrigé en coupant et en rallumant l'alimentation (C-0001)

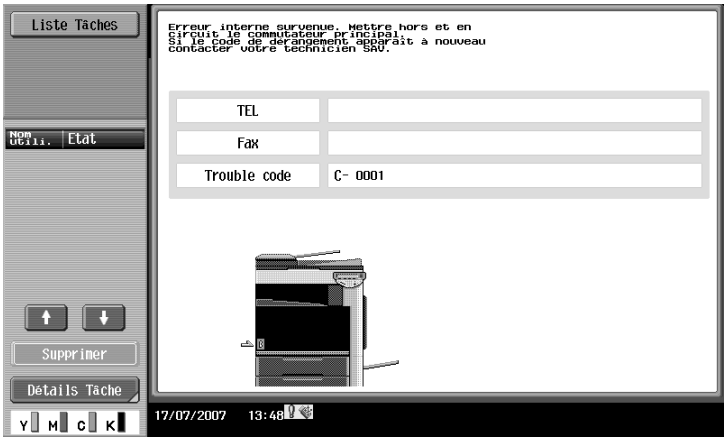

Présentation en mode Zoom Ecran

Si l'erreur interne se produit, le message ci-dessous apparaît.

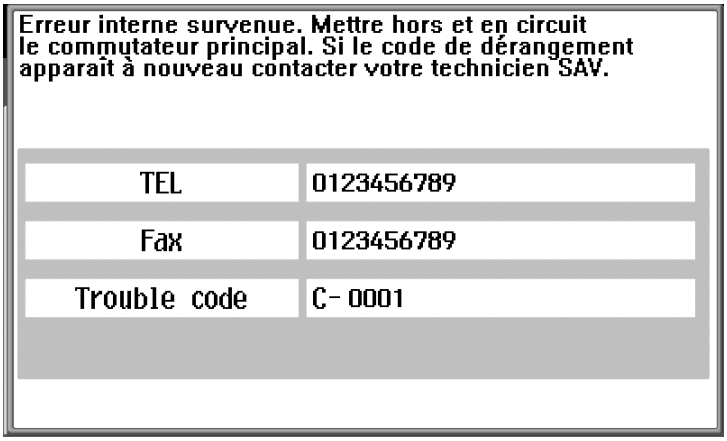

...

Rappel

Étant donné que la machine peut éventuellement être endommagée, il importe de contacter le S.A.V. selon la procédure ci-dessous dès que l'écran Appel S.A.V. apparaît.

1 Notez le trouble code qui s'affiche (par exemple, C-0001) dans l'écran Appel S.A.V.

2 Éteignez la machine en actionnant la touche [Marche] (alimentation secondaire) et l'interrupteur général.

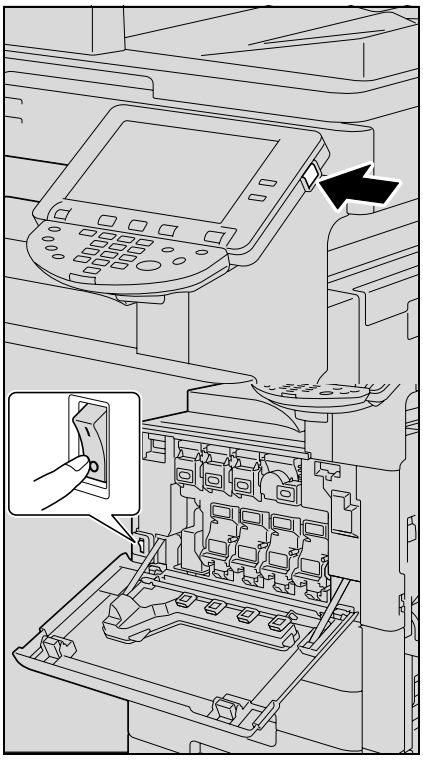

3 Débranchez la machine.

4 Contactez le S.A.V. et indiquez le Trouble code.

5.2 Quand le message "Serrage détecté." apparaît

Si un bourrage se produit pendant l'impression, le message "Serrage détecté." apparaît et l'emplacement du bourrage est indiqué à l'écran. (Écran de localisation du bourrage papier)

Dès lors, l'impression ne peut continuer tant que le bourrage n'aura pas été dégagé de manière appropriée.

5.2.1 Emplacement du bourrage papier

L'emplacement du bourrage papier est signalé par un ◯ clignotant. De plus, un ◯ allumé indique où le bourrage papier est susceptible de se situer et où il est conseillé de contrôler.

Exemple : écran en cas de bourrage papier dans le magasin 1

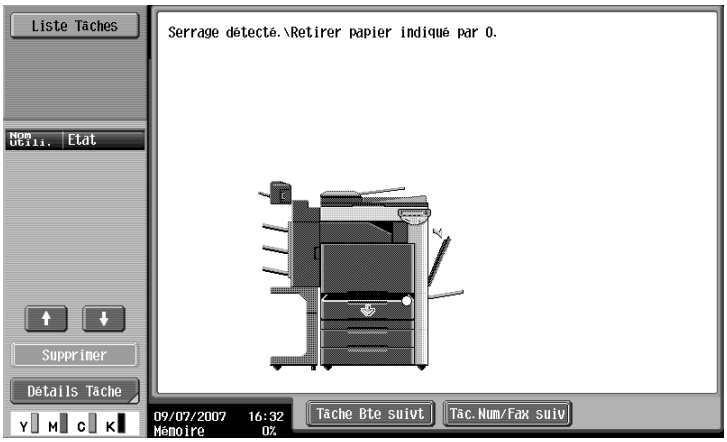

Présentation en mode Zoom Ecran

Si un bourrage papier se produit, le message ci-dessous apparaît.

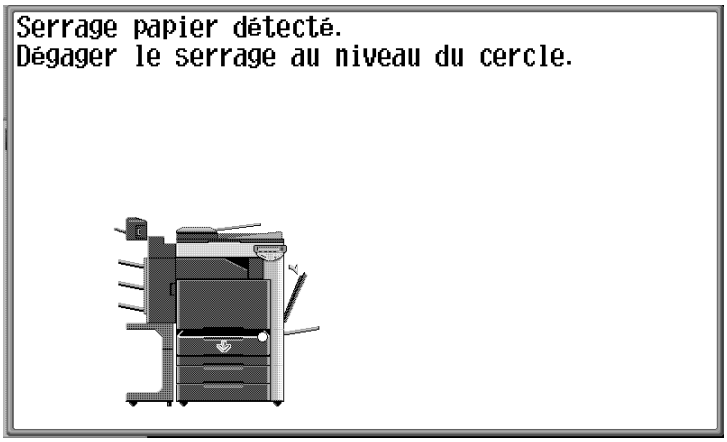

...

Remarque

La procédure de dégagement d'un bourrage papier dépend du lieu où il se produit. Prendre connaissance de l'illustration qui accompagne le message d'erreur pour localiser le bourrage papier, puis dégagez le bourrage en suivant la procédure appropriée.

5.2.2 Indications relatives aux bourrages papier

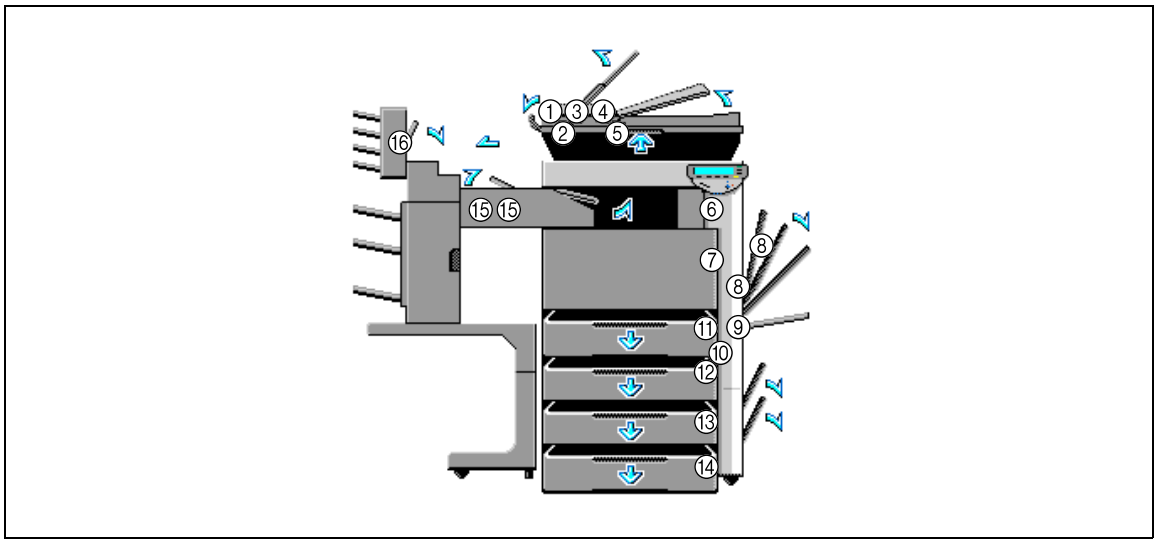

L'illustration ci-dessus montre l'unité principale avec l'unité de finition en option, le bac courrier et le magasin recto-verso installés.

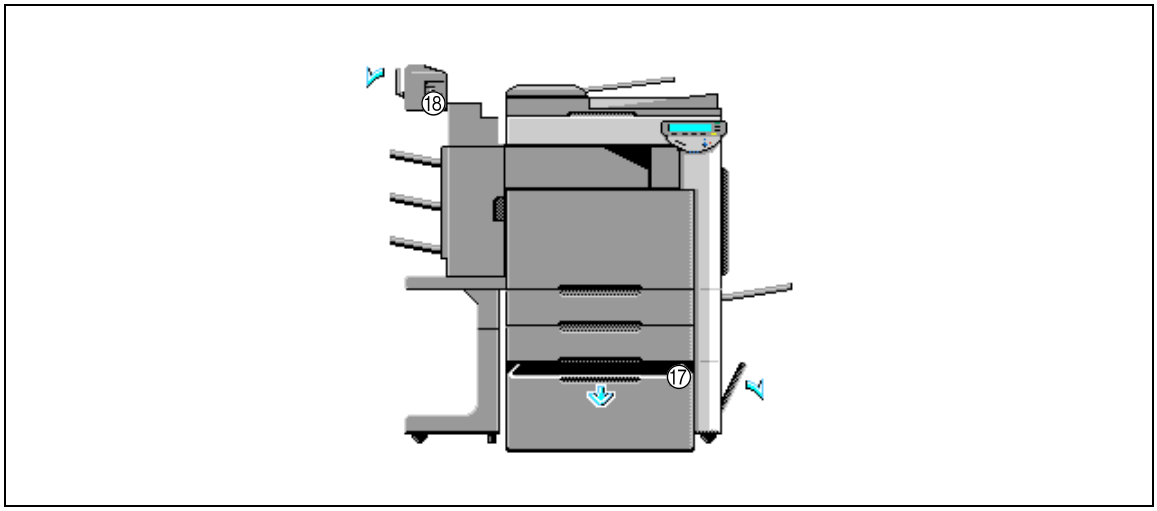

L'illustration ci-dessus montre l'unité de finition en option, la piqueuse à cheval et le magasin grande capacité installés.

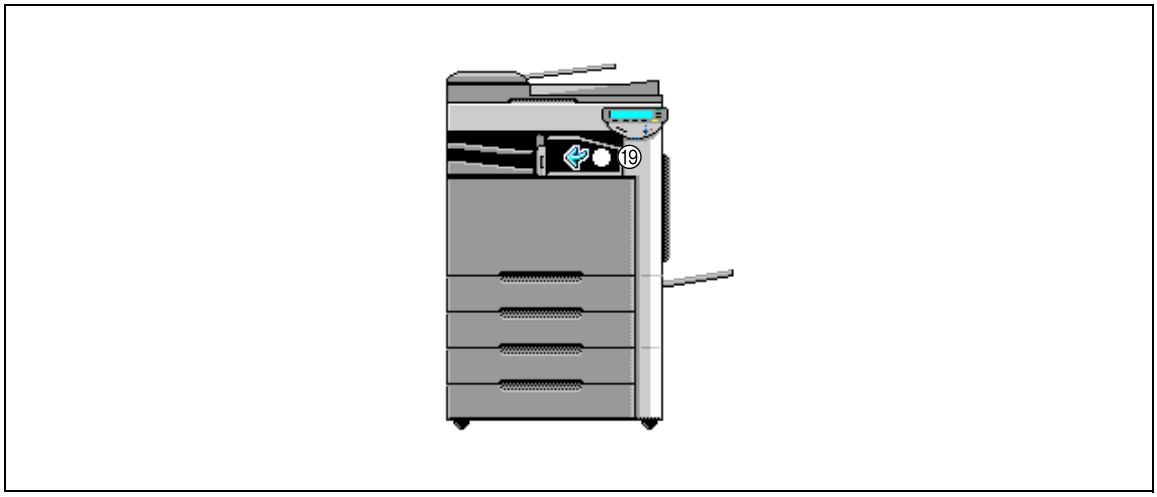

L'illustration ci-dessus montre le séparateur en option et le magasin recto-verso installés.

No.	Description
1	Bourrage papier dans le chargeur ADF (section de transport) (p. 5-10)
2	Bourrage papier dans le chargeur ADF (section de numérisation) (p. 5-13)
3	Bourrage papier dans le chargeur ADF (section d'alimentation) (p. 5-8)
4	Bourrage papier dans le chargeur ADF (section d'éjection) (p. 5-16)
5	Bourrage papier dans le chargeur ADF (section de retournement) (p. 5-18)
6	Bourrage papier dans la zone de fixation (p. 5-20)
7	Bourrage papier dans l'unité principale (p. 5-23)
8	Bourrage papier dans l'unité recto-verso automatique (p. 5-25)
9	Bourrage papier dans le plateau d'introduction (p. 5-27)
10	Bourrage papier dans la section de transport du papier (p. 5-29)
11	Bourrage papier dans le magasin 1 (p. 5-31)
12	Bourrage papier dans le magasin 2 (p. 5-33)
13	Bourrage papier dans le magasin 3 (p. 5-35)
14	Bourrage papier dans le magasin 4 (p. 5-35)
15	Bourrage papier dans l'unité de finition (p. 5-42)
16	Bourrage papier dans un bac courrier (p. 5-44)
17	Bourrage papier dans le magasin grande capacité (p. 5-36)
18	Bourrage papier dans une piqueuse à cheval (p. 5-46)
19	Bourrage papier dans le séparateur (p. 5-47)

5.2.3 Dégager un bourrage papier dans le chargeur ADF (section d'alimentation)

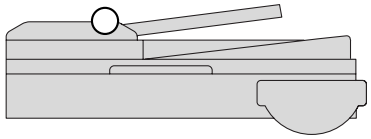

Détails

Pour plus de détails sur les emplacements des bourrages papier, voir "Indications relatives aux bourrages papier" à la page 5-6.

1 Retirer toutes les pages d'original restant dans le bac d'alimentation d'original.

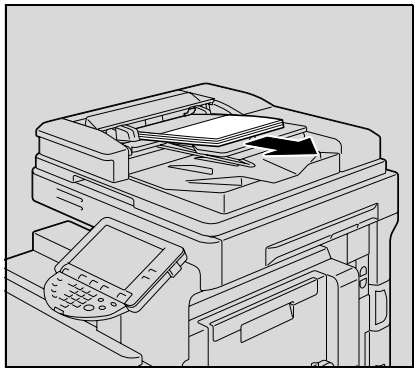

2 Ouvrez le couvercle gauche.

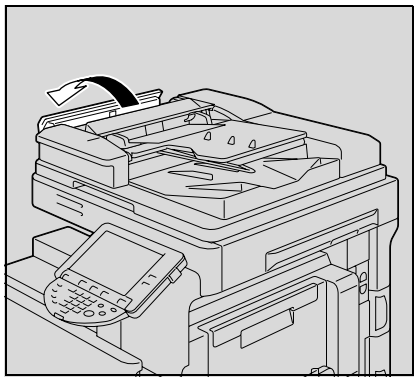

3 Soulevez le plateau d'alimentation d'original aussi haut que possible.

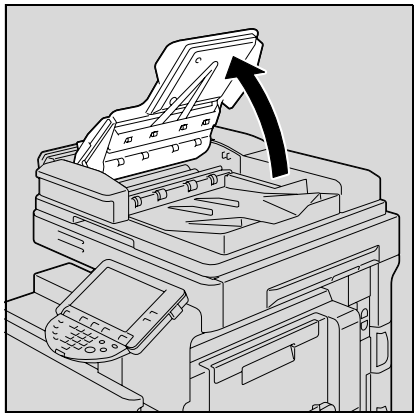

4 Retirez lentement toutes les pages d'original coincées.

– Comme les pages d'original risquent d'être endommagées, soulevez le bac d'alimentation d'original avant d'essayer de sortir les pages coincées.

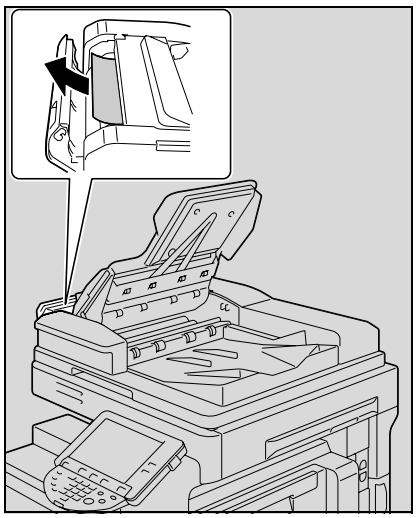

– Quand vous sortez le papier serré, assurez-vous de bien les sortir dans le sens d'alimentation.

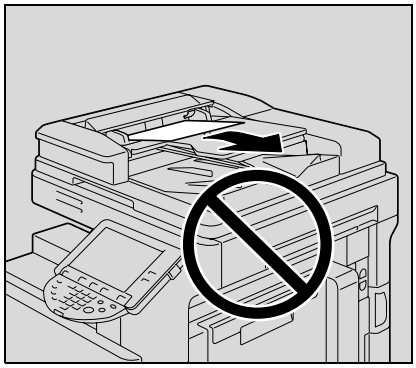

5 Ramener le bac d'alimentation d'original en position d'origine.

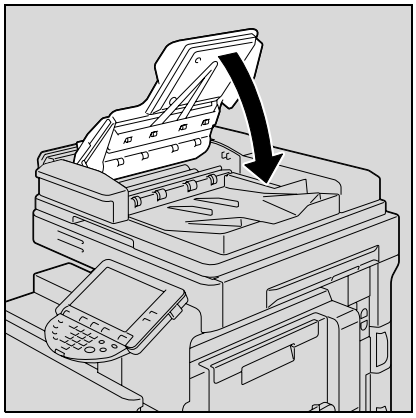

6 Fermez le couvercle gauche.

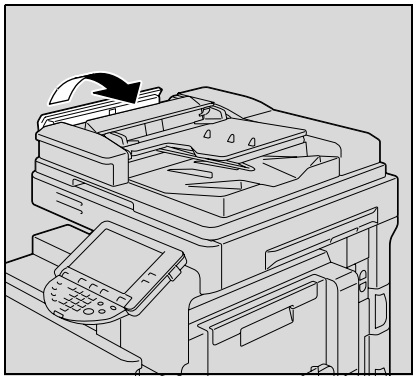

7 Chargez l'original dans le bac d'alimentation d'original conformément aux instructions qui s'affichent à l'écran.

5.2.4 Dégager un bourrage papier dans le chargeur ADF (section de transport)

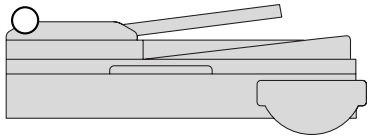

Détails

Pour plus de détails sur les emplacements des bourrages papier, voir "Indications relatives aux bourrages papier" à la page 5-6.

1 Retirer toutes les pages d'original restant dans le bac d'alimentation d'original.

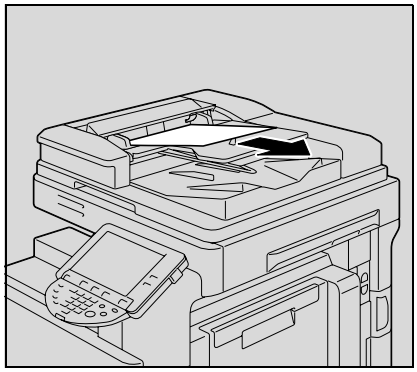

2 Ouvrez le couvercle gauche.

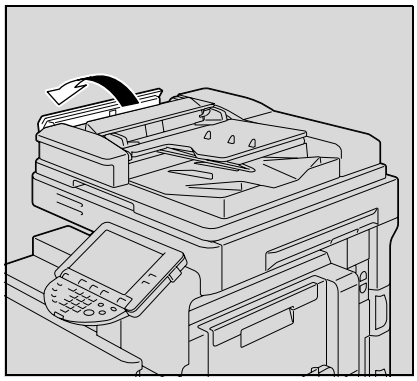

3 Soulevez le plateau d'alimentation d'original aussi haut que possible.

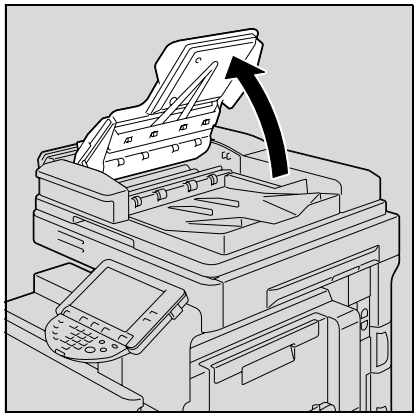

4 Retirez lentement toutes les pages d'original coincées.

– Comme les pages d'original risquent d'être endommagées, soulevez le bac d'alimentation d'original avant d'essayer de sortir les pages coincées.

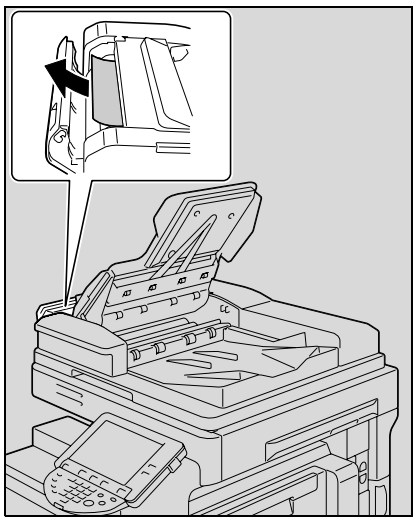

– Quand vous sortez le papier serré, assurez-vous de bien les sortir dans le sens d'alimentation.

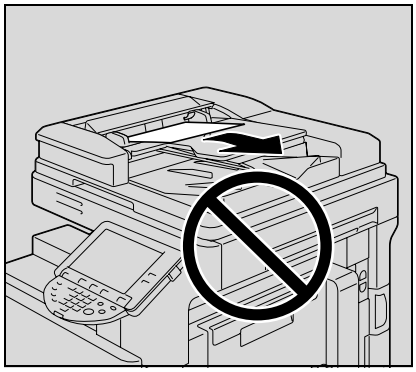

– Si le bourrage papier est survenu avec le deuxième côté d'un original recto-verso, ouvrez le guide transparent du couvercle gauche et tournez la molette 2 de dégagement du bourrage papier dans le sens de la flèche pour faire sortir la page.

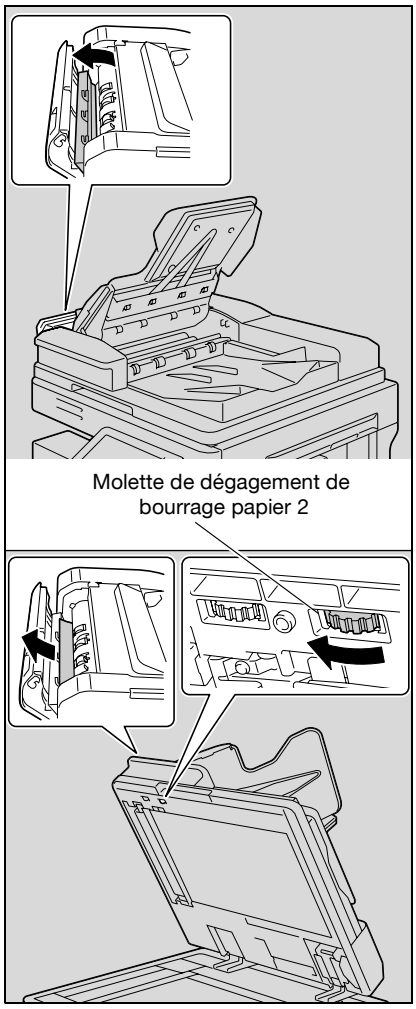

5 Ramener le bac d'alimentation d'original en position d'origine.

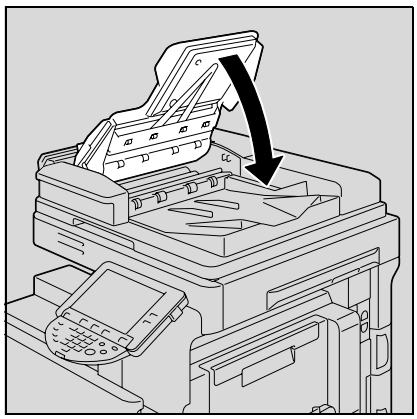

6 Fermez le couvercle gauche.

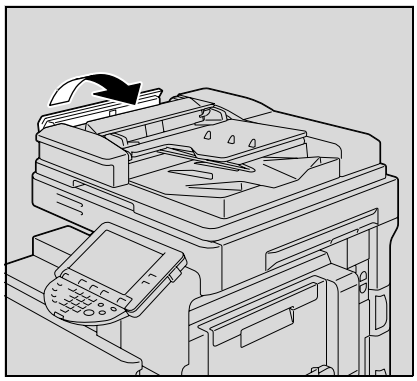

7 Chargez l'original dans le bac d'alimentation d'original conformément aux instructions qui s'affichent à l'écran.

5.2.5 Dégager un bourrage papier dans le chargeur ADF (section de numérisation)

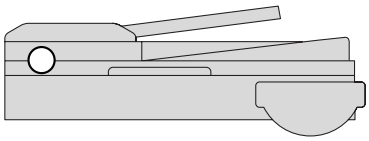

Détails

Pour plus de détails sur les emplacements des bourrages papier, voir "Indications relatives aux bourrages papier" à la page 5-6.

1 Retirer toutes les pages d'original restant dans le bac d'alimentation d'original.

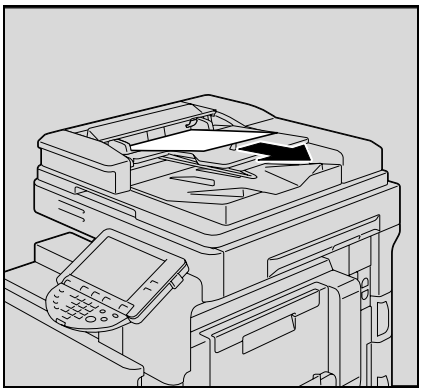

2 Ouvrez le couvercle gauche.

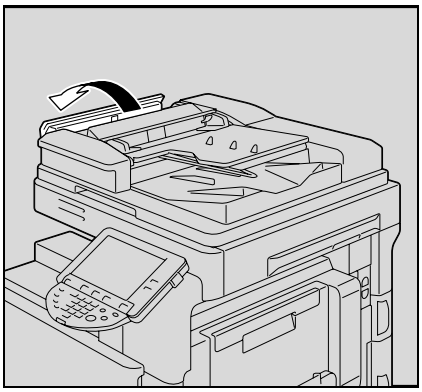

3 Soulevez le plateau d'alimentation d'original aussi haut que possible.

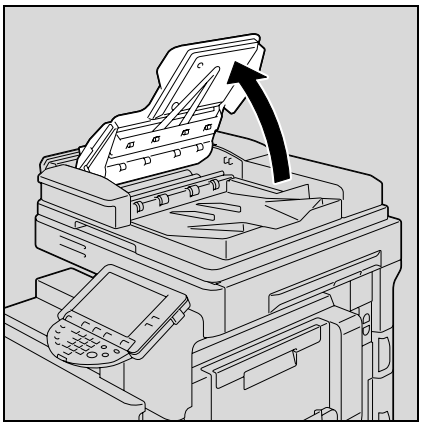

4 Relevez l'ADF.

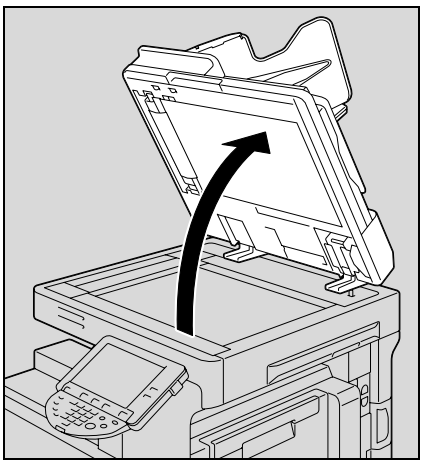

5 Tournez la molette 1 de dégagement de bourrage papier dans le sens de la flèche pour faire sortir la page d'original.

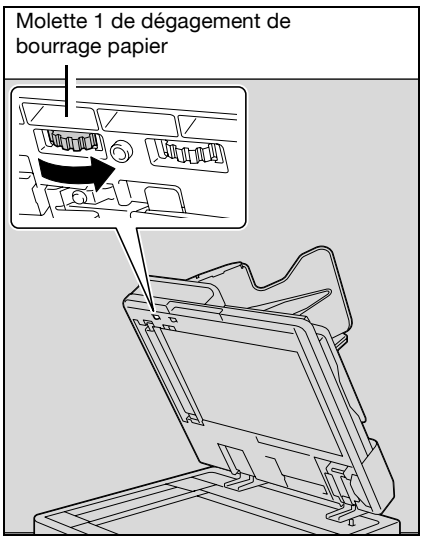

– Si le bord du papier n'est pas visible dans le bac de sortie des originaux, ouvrez le guide et tirez sur le bord du papier, puis tournez la molette 1 de dégagement de bourrage papier dans le sens de la flèche pour faire sortir la page de l'original.

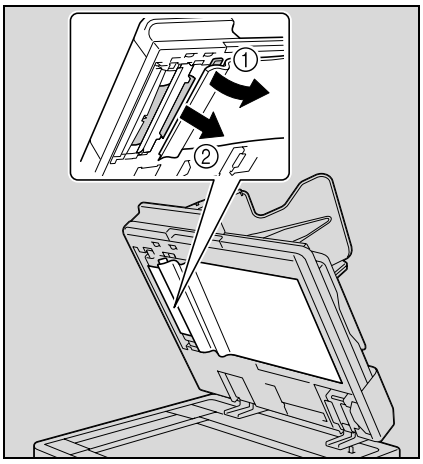

6 Refermez l'ADF.

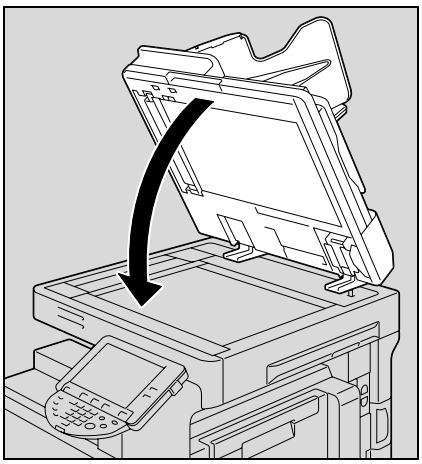

7 Ramener le bac d'alimentation d'original en position d'origine.

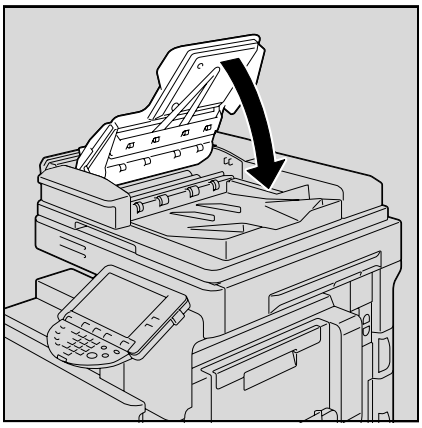

8 Fermez le couvercle gauche.

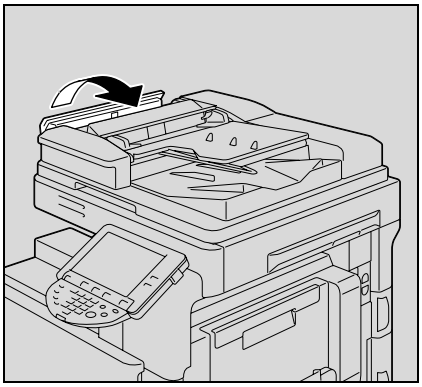

9 Chargez l'original dans le bac d'alimentation d'original conformément aux instructions qui s'affichent à l'écran.

5.2.6 Dégager un bourrage papier dans le chargeur ADF (section de sortie)

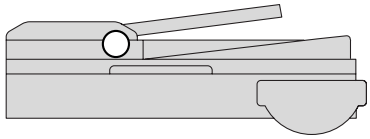

Détails

Pour plus de détails sur les emplacements des bourrages papier, voir "Indications relatives aux bourrages papier" à la page 5-6.

1 Retirer toutes les pages d'original restant dans le bac d'alimentation d'original.

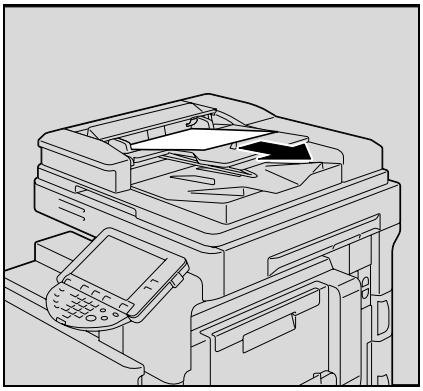

2 Soulevez le bac d'alimentation d'original le plus haut possible et tirez lentement sur les pages d'original coincées pour les faire sortir.

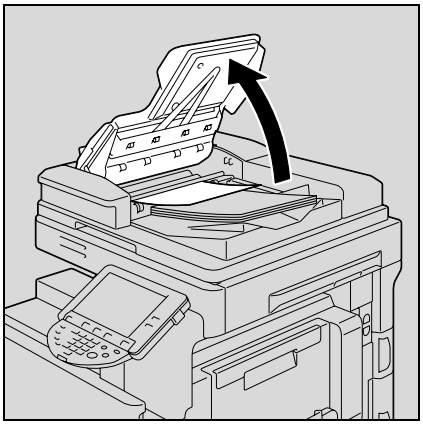

3 S'il n'est pas possible de sortir le papier coincé, ouvrez le chargeur ADF.

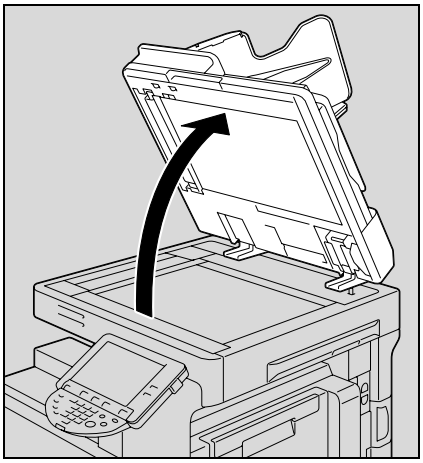

4 Tournez la molette 1 de dégagement de bourrage papier dans le sens de la flèche pour faire sortir la page d'original et l'éjecter dans le bac de sortie des originaux.

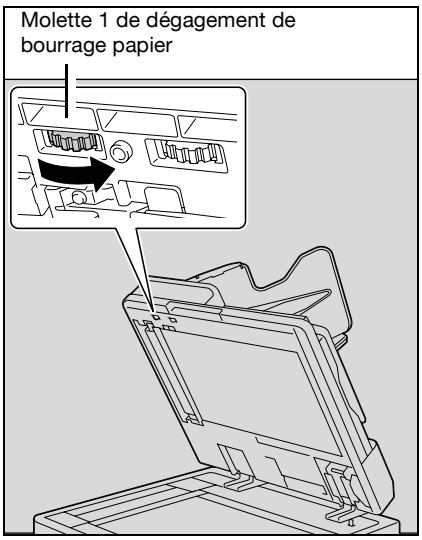

5 Refermez l'ADF.

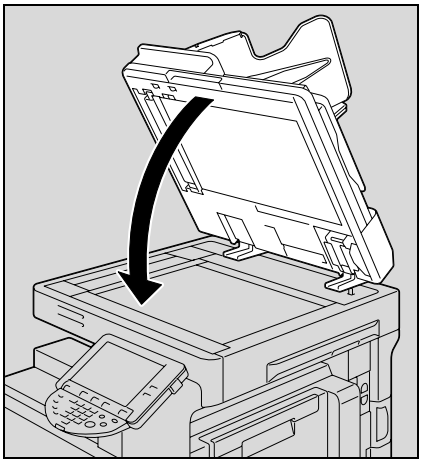

6 Ramener le bac d'alimentation d'original en position d'origine.

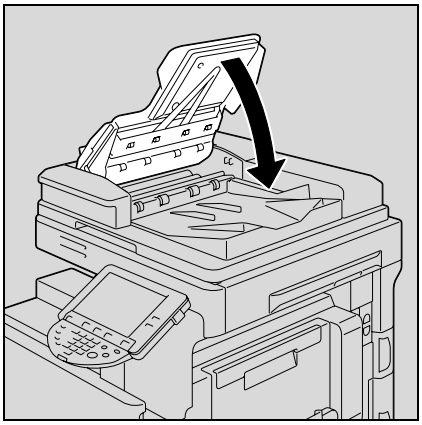

7 Chargez l'original dans le bac d'alimentation d'original conformément aux instructions qui s'affichent à l'écran.

5.2.7 Dégager un bourrage papier dans le chargeur ADF (section de retournement)

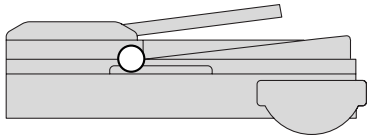

Détails

Pour plus de détails sur les emplacements des bourrages papier, voir "Indications relatives aux bourrages papier" à la page 5-6.

1 Retirer toutes les pages d'original restant dans le bac d'alimentation d'original.

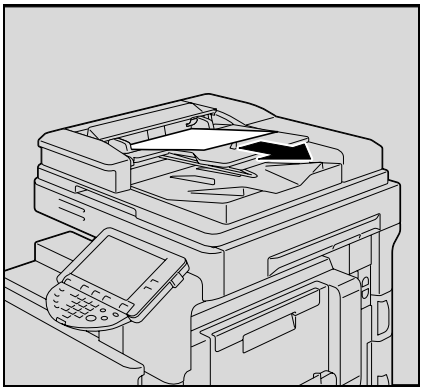

2 Soulevez le bac d'alimentation d'original le plus haut possible et sortez ensuite toutes les pages d'original du bac de sortie des originaux.

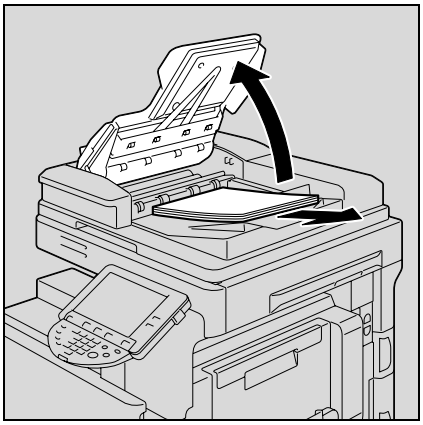

3 Soulevez le bac de sortie des originaux le plus haut possible et tirez lentement sur les pages d'original coincées pour les faire sortir.

– Soulevez le bac d'alimentation d'original le plus haut possible, puis soulevez le bac de sortie des originaux le plus haut possible.

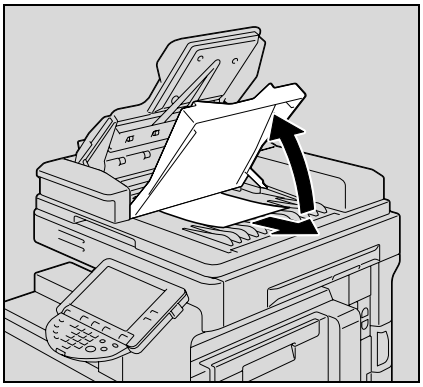

– Ne pas soulever le bac d'alimentation d'original en même temps que le bac de sortie des originaux.

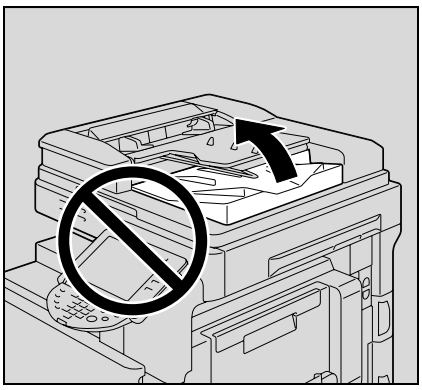

– S'il n'est pas possible de dégager la page d'original, ouvrez le chargeur ADF et tournez la molette de dégagement de bourrage papier 2 dans le sens de la flèche pour faire sortir la page.

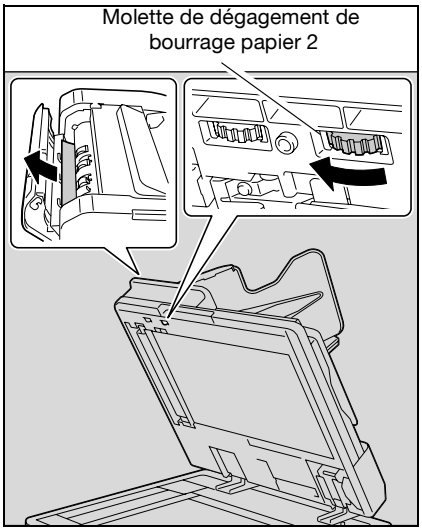

4 Ramener le bac de sortie des originaux en position d'origine.

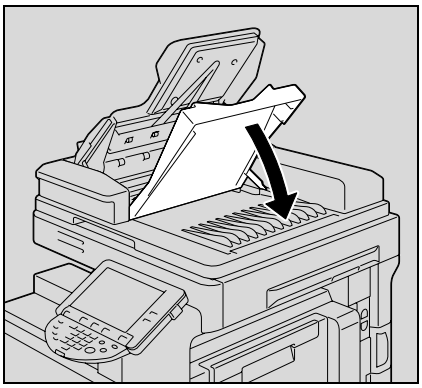

5 Ramener le bac d'alimentation d'original en position d'origine.

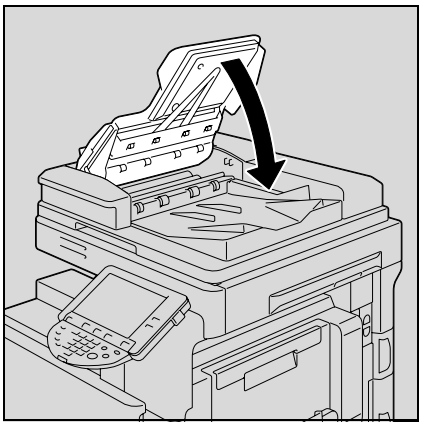

6 Chargez l'original dans le bac d'alimentation d'original conformément aux instructions qui s'affichent à l'écran.

5.2.8 Dégager un bourrage papier dans l'unité de fixation

Détails

Pour plus de détails sur les emplacements des bourrages papier, voir "Indications relatives aux bourrages papier" à la page 5-6.

1 Tirez vers le haut le levier de déverrouillage de la porte supérieure droite et ouvrez la porte supérieure droite.

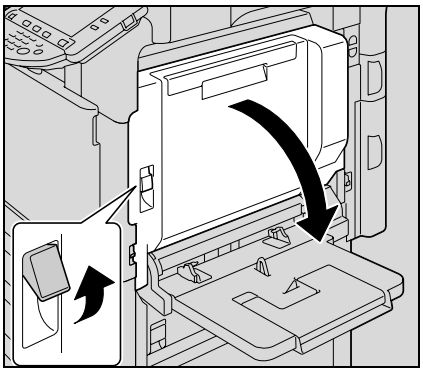

2 Dégagez lentement tout bourrage papier dans l'unité de fixation.

– Dégagez tout bourrage papier dans l'unité de fixation en tirant vers le bas.
– Le toner n'ayant pas traversé l'unité de fixation risque de salir vos mains ou vos vêtements. Soyez extrêmement prudent lors du dégagement du papier.

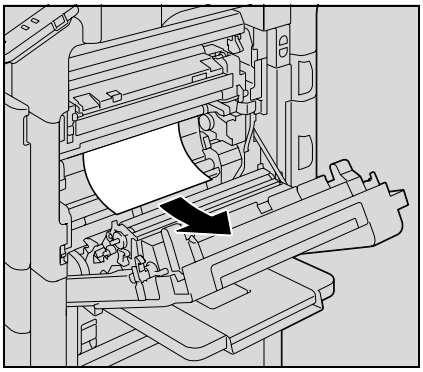

– S'il n'est pas possible de retirer le papier en le tirant vers le bas, ouvrez l'unité de fixation et tirez-le vers le haut.

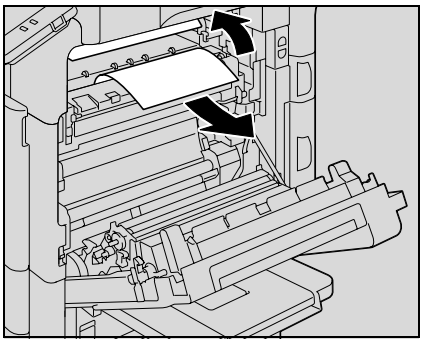

– Si le papier est plié en zigzag et coincé dans l'unité de fixation, ouvrez l'unité de fixation et sortez le papier.

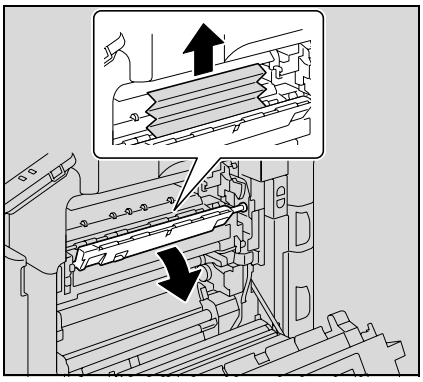

3 Refermez la porte supérieure droite.

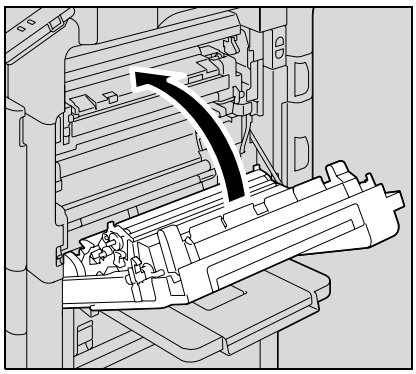

4 Retirez le magasin en cours d'utilisation.

5 Retirez tout papier serré.

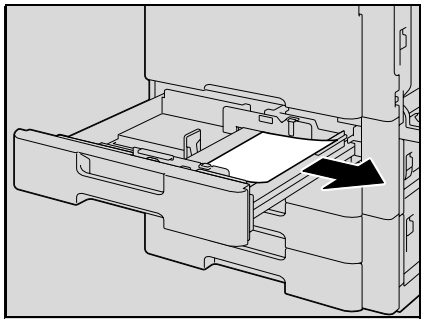

6 Refermez le magasin.

⚠ ATTENTION

Le tour de l'unité de fixation est extrêmement chaud.

➔Toucher d'autres endroits que les leviers et molettes indiqués peut entraîner des brûlures. En cas de brûlure, rincez immédiatement la peau à l'eau froide puis consultez un médecin.

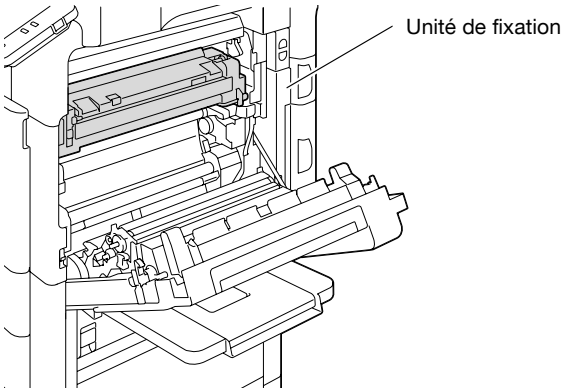

⚠ ATTENTION

Précautions pour éviter de renverser le toner

- ➔ Veiller à ne pas renverser de toner dans la machine, sur les vêtements ou sur les mains.
- ➔ Si les mains sont en contact avec le toner, les laver immédiatement à l'eau et au savon.
- ➔ En cas de projection de toner dans les yeux, les rincer immédiatement à l'eau puis consultez un médecin.

✎ ...

Rappel

En cas de bourrage papier selon la description ci-dessous, contactez le S.A.V.
Le papier est enroulé autour du rouleau de l'unité de fixation.
Le papier est plié ou déchiqueté par le rouleau de l'unité de fixation.
Lors du dégagement, le papier s'est déchiré et il est resté dans l'unité de fixation.

Toucher la surface de la courroie de transfert image ou du rouleau de transfert image peut entraîner une détérioration de la qualité de l'image. Veillez à ne pas toucher la surface de la courroie de transfert image ou du rouleau de transfert image.

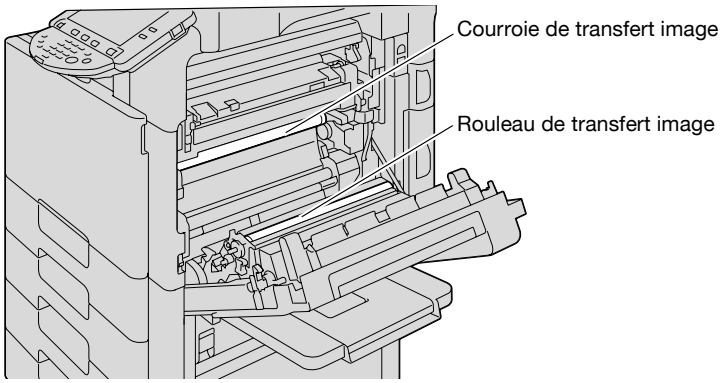

Attention à ne pas toucher le film avec les mains.

5.2.9 Dégager un bourrage papier dans l'unité principale

Détails

Pour plus de détails sur les emplacements des bourrages papier, voir "Indications relatives aux bourrages papier" à la page 5-6.

1 Tirez vers le haut le levier de déverrouillage de la porte supérieure droite et ouvrez la porte supérieure droite.

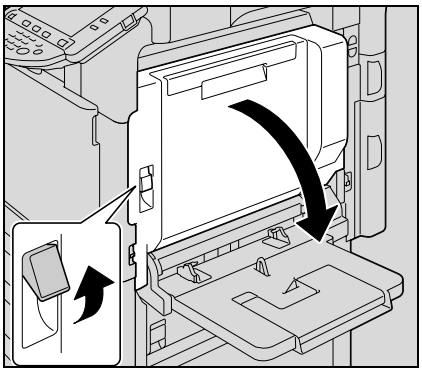

2 Dégagez lentement tout bourrage papier dans l'unité principale.

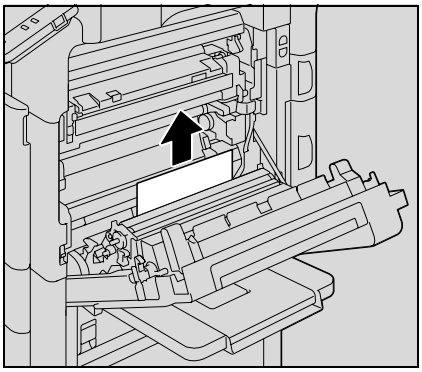

3 Si le bord du papier est enroulé autour du rouleau de synchronisation, ouvrez le capot interne M1.

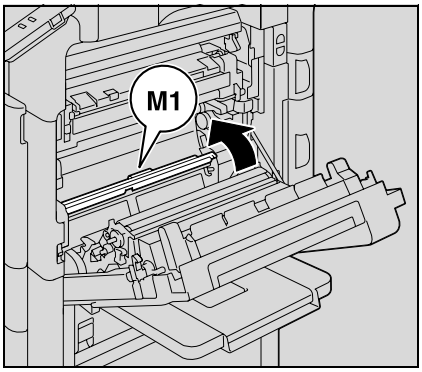

4 Dégagez lentement tout bourrage papier dans le rouleau de synchronisation.

– Le toner n'ayant pas traversé l'unité de fixation risque de salir vos mains ou vos vêtements. Soyez extrêmement prudent lors du dégagement du papier.

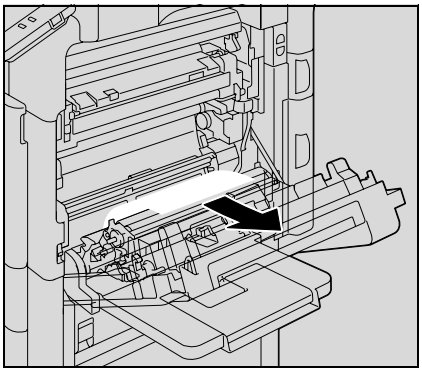

5 Refermez la porte supérieure droite.

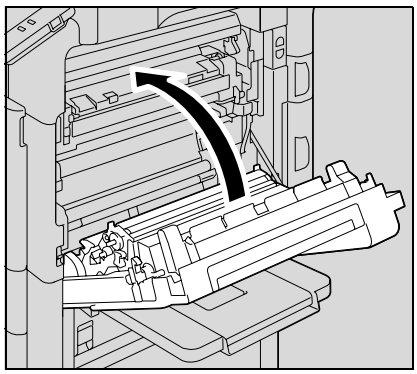

6 Retirez le magasin en cours d'utilisation.

7 Retirez tout papier serré.

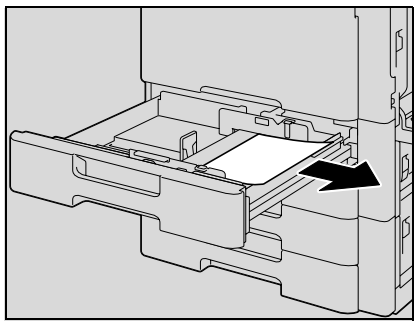

8 Refermez le magasin.

⚠ ATTENTION

Le tour de l'unité de fixation est extrêmement chaud.

➔Toucher d'autres endroits que les leviers et molettes indiqués peut entraîner des brûlures. En cas de brûlure, rincez immédiatement la peau à l'eau froide puis consultez un médecin.

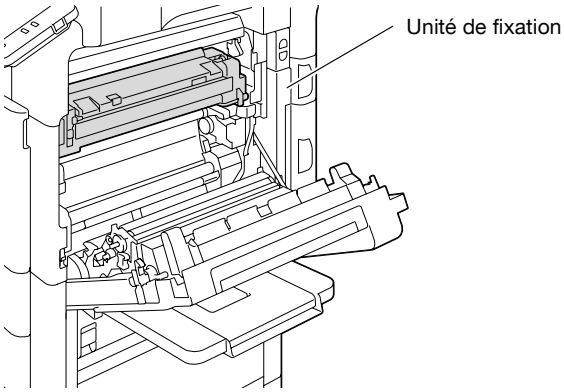

⚠ ATTENTION

Précautions pour éviter de renverser le toner

- ➔ Veiller à ne pas renverser de toner dans la machine, sur les vêtements ou sur les mains.
- ➔ Si les mains sont en contact avec le toner, les laver immédiatement à l'eau et au savon.
- ➔ En cas de projection de toner dans les yeux, les rincer immédiatement à l'eau puis consultez un médecin.

Rappel

Si le papier est serré comme décrit ci-dessous, veuillez contacter votre S.A.V.
Le papier est enroulé autour du rouleau de synchronisation.
Le papier est plié ou déchiqueté par le rouleau de synchronisation.

Toucher la surface de la courroie de transfert image ou du rouleau de transfert image peut entraîner une détérioration de la qualité de l'image. Veillez à ne pas toucher la surface de la courroie de transfert image ou du rouleau de transfert image.

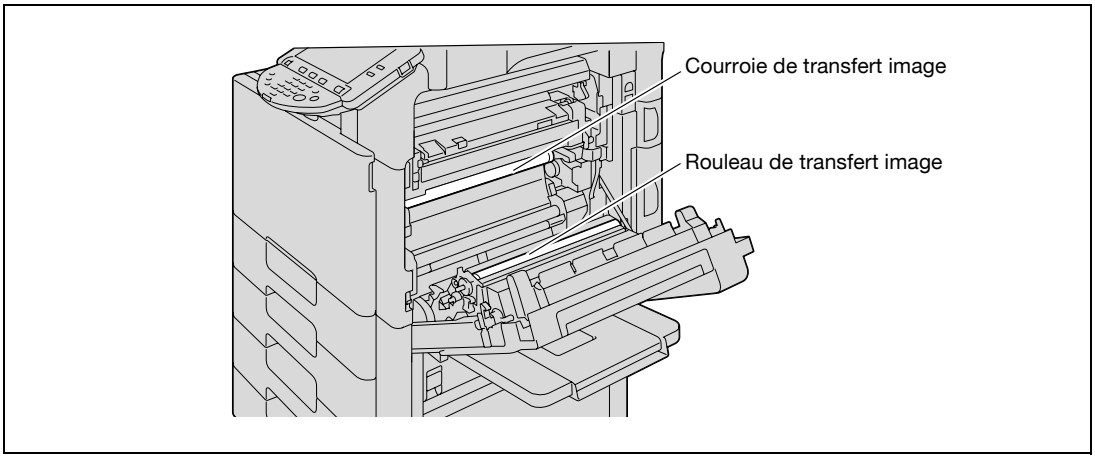

Attention à ne pas toucher le film avec les mains.

5.2.10 Dégager un bourrage papier dans l'unité automatique recto-verso

Détails

Pour plus de détails sur les emplacements des bourrages papier, voir "Indications relatives aux bourrages papier" à la page 5-6.

1 Ouvrez la porte de l'unité recto-verso automatique.

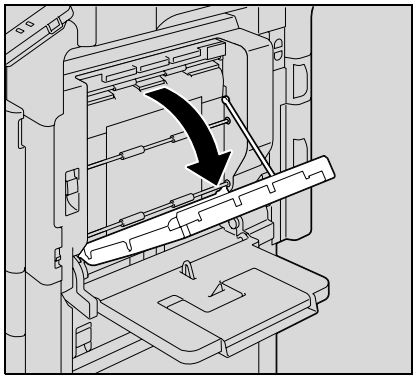

2 Dégagez lentement tout bourrage papier dans l'unité recto-verso automatique.

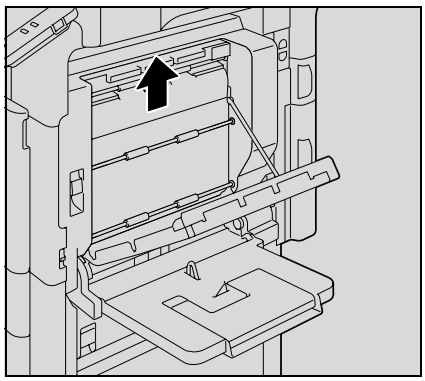

3 Fermez la porte de l'unité recto-verso automatique.

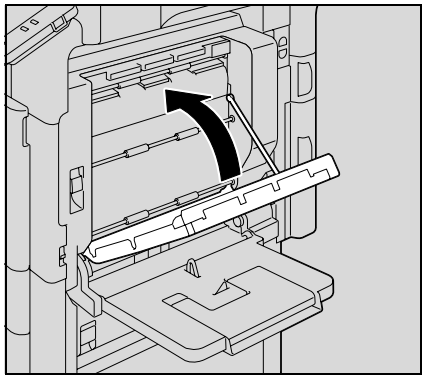

4 Retirez le magasin en cours d'utilisation.

5 Retirez tout papier serré.

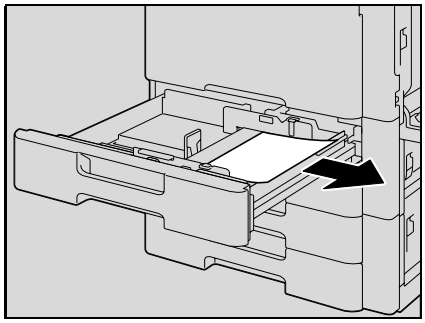

6 Refermez le magasin.

...

Rappel

Attention à ne pas toucher le film avec les mains.

5.2.11 Dégager un bourrage papier dans le plateau d'introduction

Détails
Pour plus de détails sur les emplacements des bourrages papier, voir "Indications relatives aux bourrages papier" à la page 5-6.

1 Sortez le papier de le plateau d'introduction.

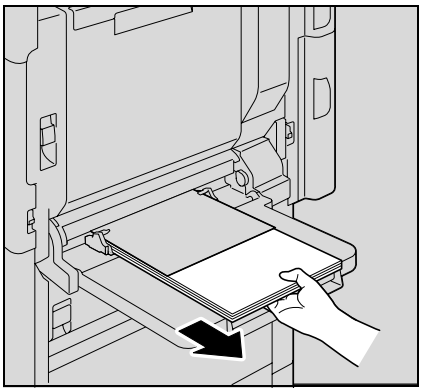

2 Ouvrez la porte supérieure droite.

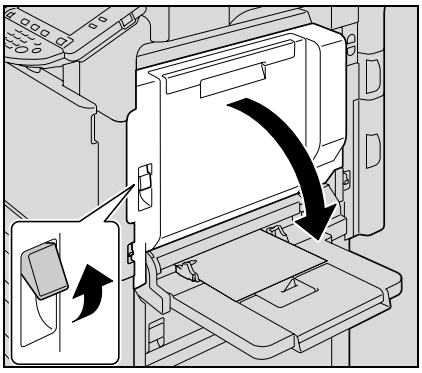

3 Ouvrez le capot interne M1.

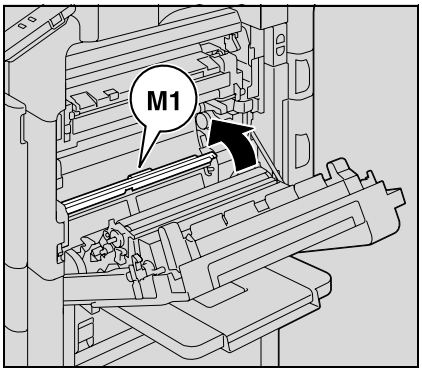

4 Dégagez lentement tout bourrage papier.

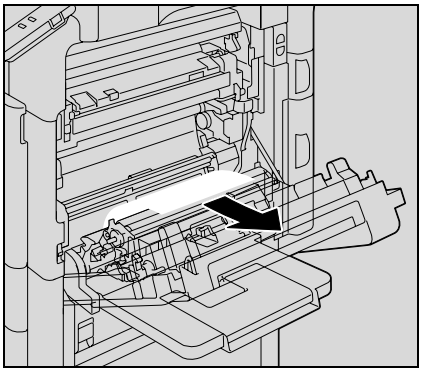

5 Refermez la porte supérieure droite.

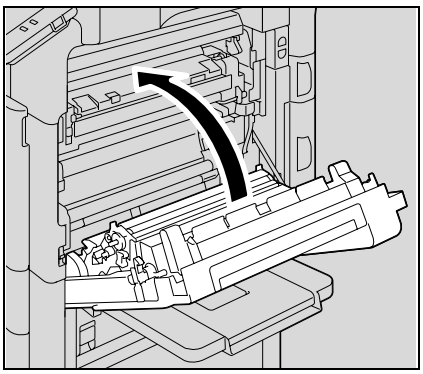

⚠ ATTENTION

Le tour de l'unité de fixation est extrêmement chaud.

➔Toucher d'autres endroits que les leviers et molettes indiqués peut entraîner des brûlures. En cas de brûlure, rincez immédiatement la peau à l'eau froide puis consultez un médecin.

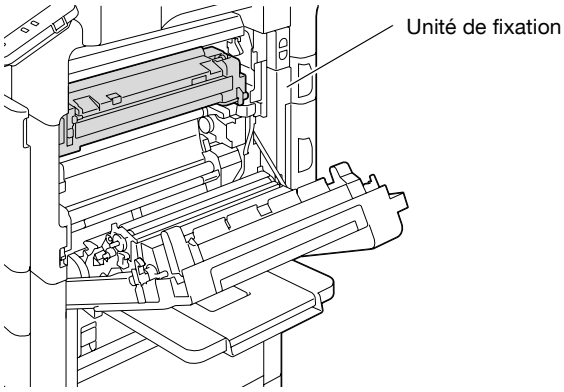

⚠ ATTENTION

Précautions pour éviter de renverser le toner

- ➔ Veiller à ne pas renverser de toner dans la machine, sur les vêtements ou sur les mains.
- ➔ Si les mains sont en contact avec le toner, les laver immédiatement à l'eau et au savon.
- ➔ En cas de projection de toner dans les yeux, les rincer immédiatement à l'eau puis consultez un médecin.

Rappel

Si le papier est serré comme décrit ci-dessous, veuillez contacter votre S.A.V.
Le papier est enroulé autour du rouleau de synchronisation.
Le papier est plié ou déchiqueté par le rouleau de synchronisation.

Toucher la surface de la courroie de transfert image ou du rouleau de transfert image peut entraîner une détérioration de la qualité de l'image. Veillez à ne pas toucher la surface de la courroie de transfert image ou du rouleau de transfert image.

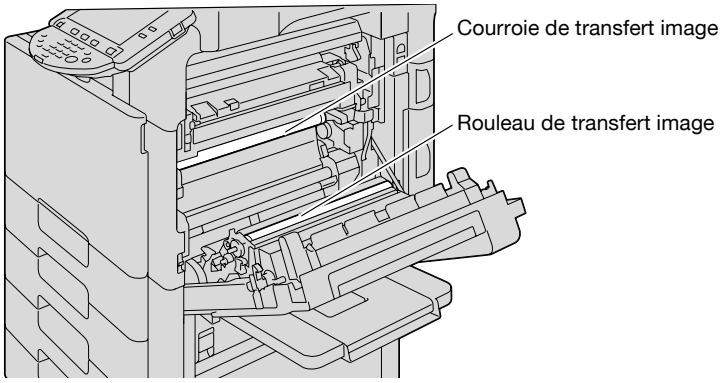

5.2.12 Dégager un bourrage papier dans la section de transport du papier

Détails

Pour plus de détails sur les emplacements des bourrages papier, voir "Indications relatives aux bourrages papier" à la page 5-6.

1 Tirez vers le haut le levier de déverrouillage de la porte centrale latérale droite et ouvrez la porte centrale latérale droite.

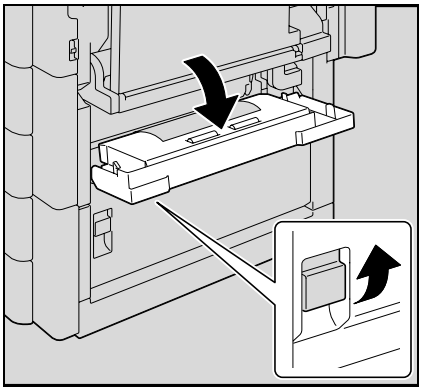

2 Dégagez avec précaution tout bourrage papier.

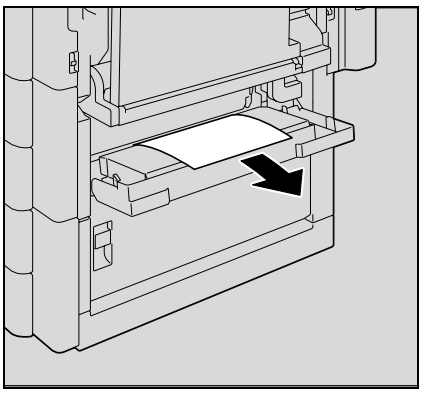

3 Refermez la porte centrale latérale droite.

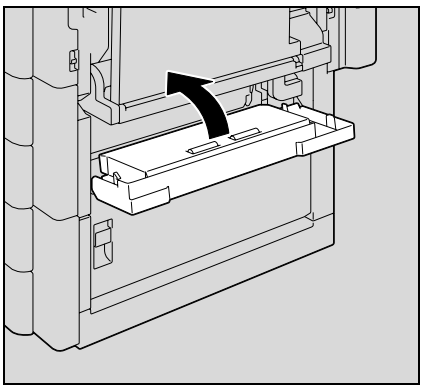

4 Retirez le magasin en cours d'utilisation.

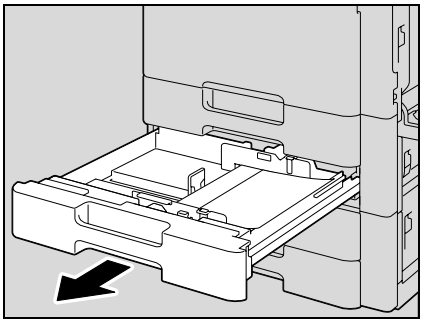

5 Retirez tout papier serré.

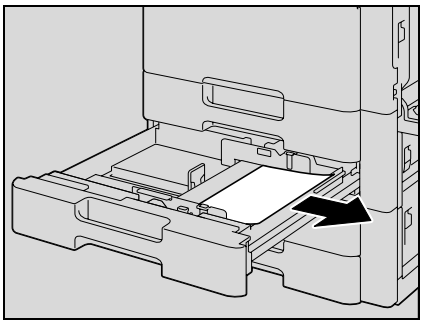

6 Refermez le magasin.

...

Rappel

Veillez à ne pas toucher le film.

5.2.13 Dégager un bourrage papier dans le magasin 1

Détails

Pour plus de détails sur les emplacements des bourrages papier, voir "Indications relatives aux bourrages papier" à la page 5-6.

1 Tirez vers le haut le levier de déverrouillage de la porte supérieure droite et ouvrez la porte supérieure droite.

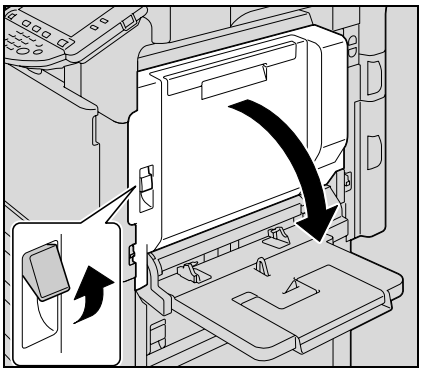

2 Ouvrez le capot interne M1.

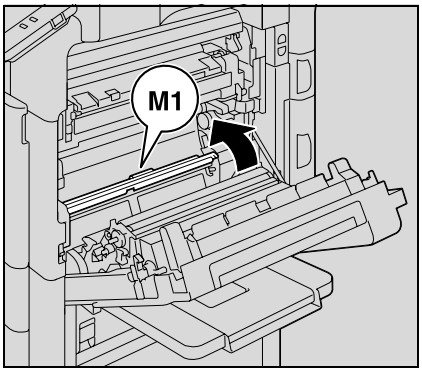

3 Dégagez avec précaution tout bourrage papier.

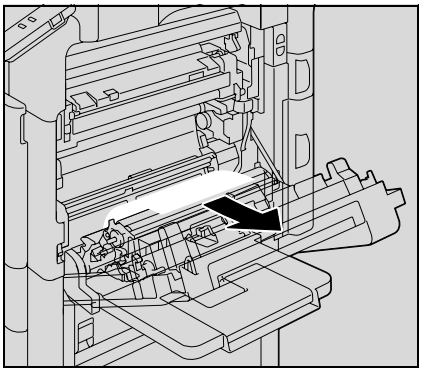

4 Refermez la porte supérieure droite.

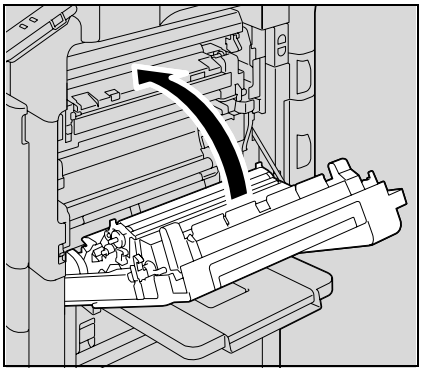

5 Sortez le magasin 1.

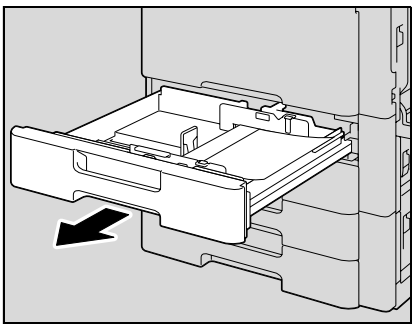

6 Retirez tout papier serré.

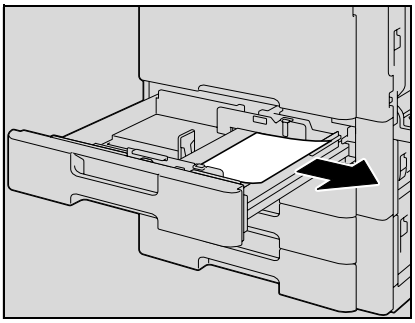

7 Refermez le magasin.

⚠ ATTENTION

Le tour de l'unité de fixation est extrêmement chaud.

➔Toucher d'autres endroits que les leviers et molettes indiqués peut entraîner des brûlures. En cas de brûlure, rincez immédiatement la peau à l'eau froide puis consultez un médecin.

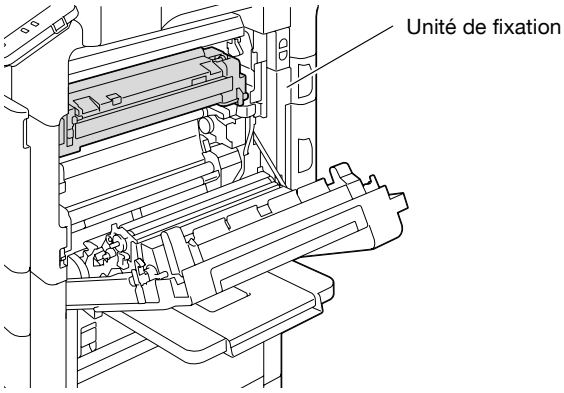

⚠ ATTENTION

Précautions pour éviter de renverser le toner

- ➔ Veiller à ne pas renverser de toner dans la machine, sur les vêtements ou sur les mains.
- ➔ Si les mains sont en contact avec le toner, les laver immédiatement à l'eau et au savon.
- ➔ En cas de projection de toner dans les yeux, les rincer immédiatement à l'eau puis consultez un médecin.

Rappel

Si le papier est serré comme décrit ci-dessous, veuillez contacter votre S.A.V.
Le papier est enroulé autour du rouleau de synchronisation.
Le papier est plié ou déchiqueté par le rouleau de synchronisation.

Toucher la surface de la courroie de transfert image ou du rouleau de transfert image peut entraîner une détérioration de la qualité de l'image. Veillez à ne pas toucher la surface de la courroie de transfert image ou du rouleau de transfert image.

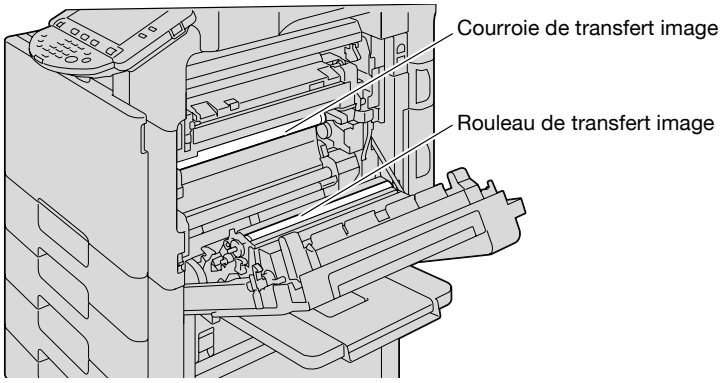

Veillez à ne pas toucher le film.

5.2.14 Dégager un bourrage papier dans le magasin 2

Détails

Pour plus de détails sur les emplacements des bourrages papier, voir "Indications relatives aux bourrages papier" à la page 5-6.

1 Tirez vers le haut le levier de déverrouillage de la porte centrale latérale droite et ouvrez la porte centrale latérale droite.

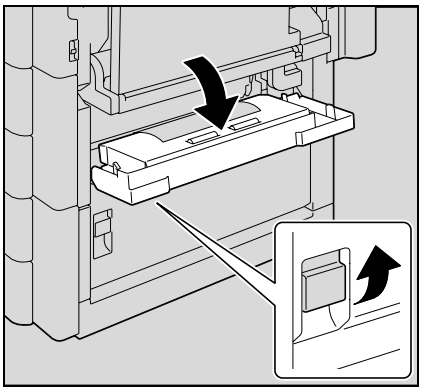

2 Dégagez avec précaution tout bourrage papier.

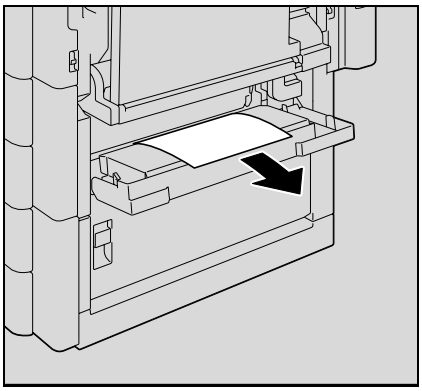

3 Refermez la porte centrale latérale droite.

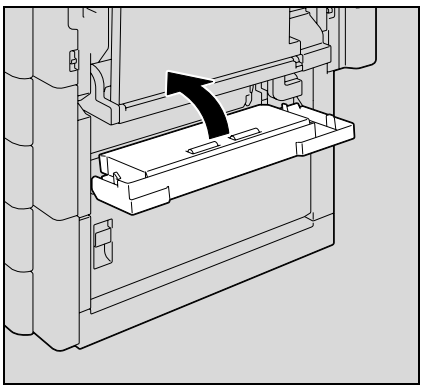

4 Sortez le magasin 2.

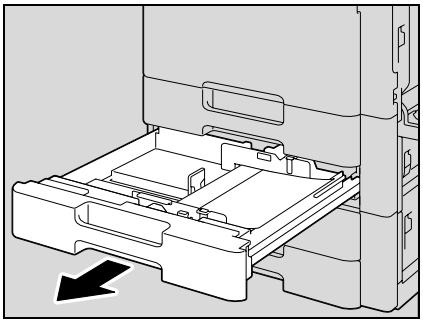

5 Retirez tout papier serré.

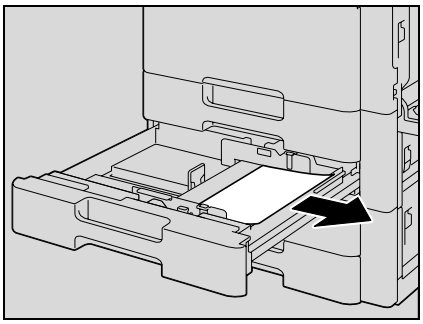

6 Refermez le magasin.

...

Rappel

Veillez à ne pas toucher le film.

5.2.15 Dégager un bourrage papier dans le magasin d'alimentation papier (Magasin 3/4)

Détails

Pour plus de détails sur les emplacements des bourrages papier, voir "Indications relatives aux bourrages papier" à la page 5-6.

1 Tirez vers le haut le levier de déverrouillage de la porte inférieure latérale droite et ouvrez la porte inférieure latérale droite.

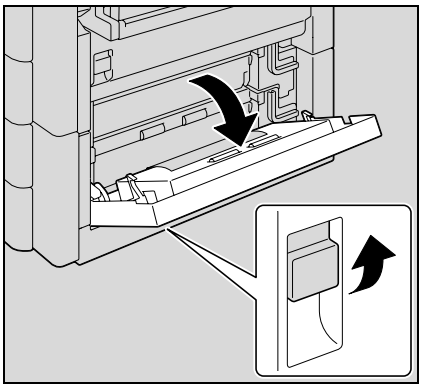

2 Dégagez avec précaution tout bourrage papier.

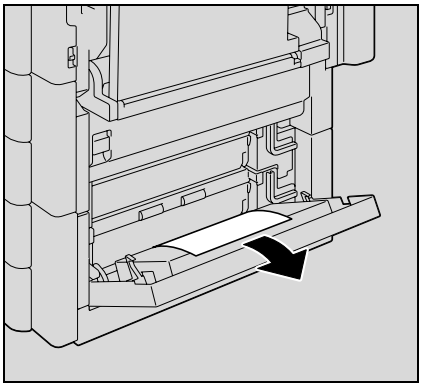

3 Refermez la porte inférieure latérale droite.

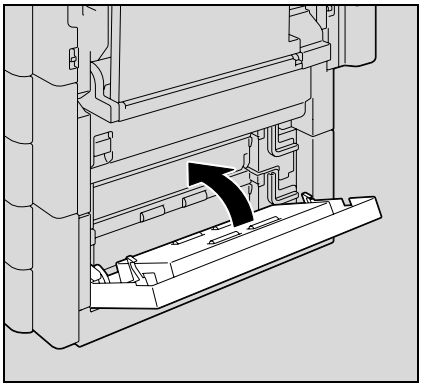

4 Sortez le magasin papier.

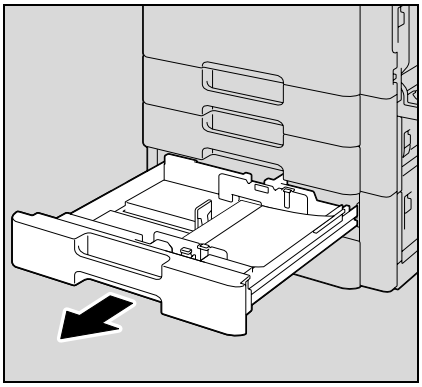

5 Retirez tout papier serré.

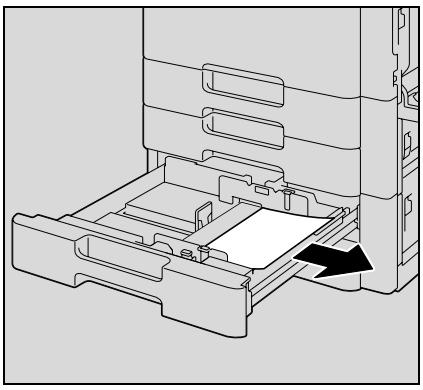

6 Refermez le magasin.

Rappel
Attention à ne pas toucher le film avec les mains.

5.2.16 Dégager un bourrage papier dans le magasin grande capacité

Détails
Pour plus de détails sur les emplacements des bourrages papier, voir "Indications relatives aux bourrages papier" à la page 5-6.

1 Tirez vers le haut le levier de déverrouillage de la porte inférieure latérale droite et ouvrez la porte inférieure latérale droite.

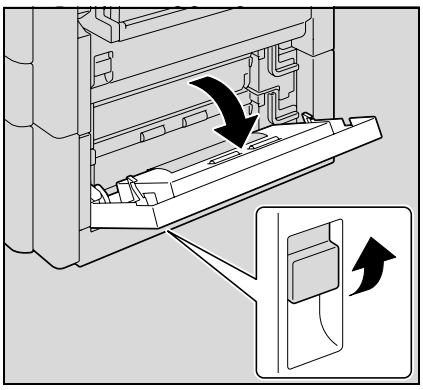

2 Dégagez avec précaution tout bourrage papier.

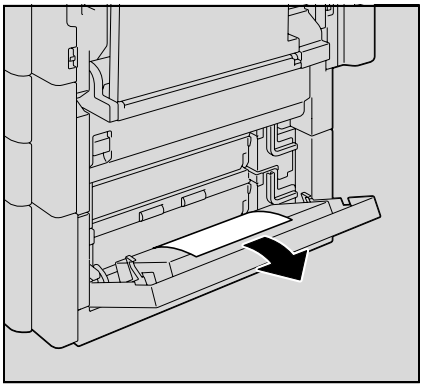

3 Refermez la porte inférieure latérale droite.

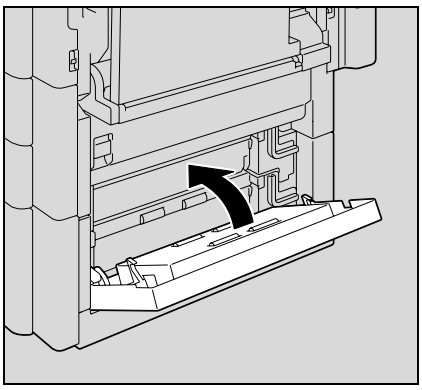

4 Appuyez sur le bouton de libération du magasin et sortez le magasin grande capacité.

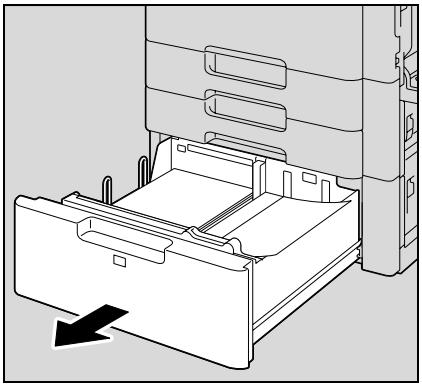

5 Retirez tout papier serré.

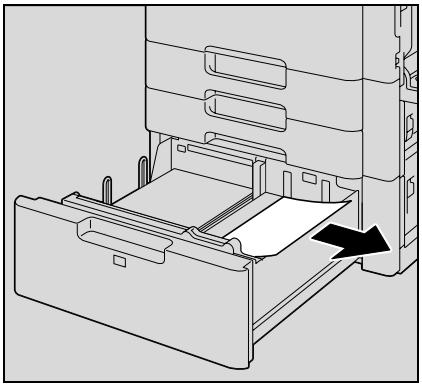

6 Fermez le magasin grande capacité.

...

Rappel

Veillez à ne pas toucher le film.

5.2.17 Pour dégager un bourrage de papier rouleau

1 Tirez vers le haut le levier de déverrouillage de la porte supérieure droite et ouvrez la porte supérieure droite.

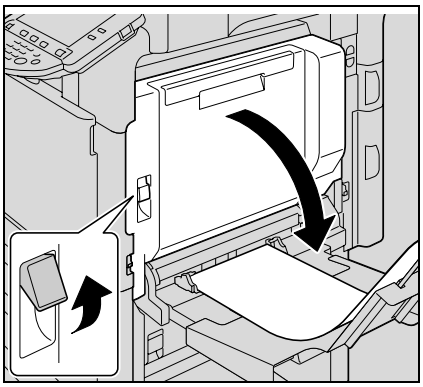

– Si vous ne pouvez pas voir le bout du papier ou ne pouvez pas l'attraper, sortez le papier dans le sens de la flèche.

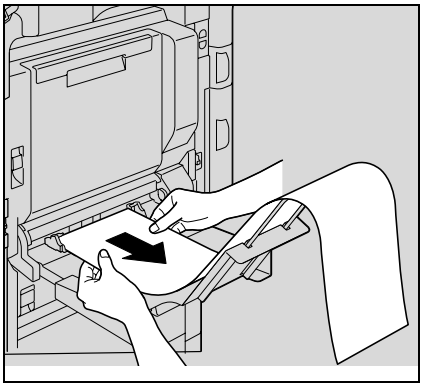

2 Ouvrez le capot intérieur M1.

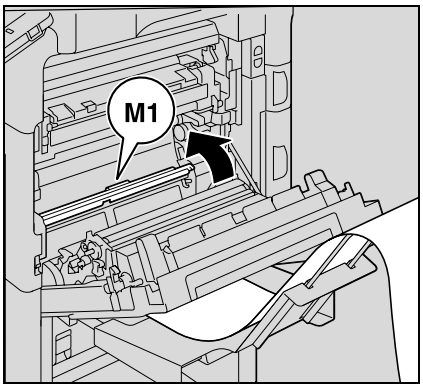

3 Sortez le papier éventuellement coincé dans la section du rouleau de synchronisation.

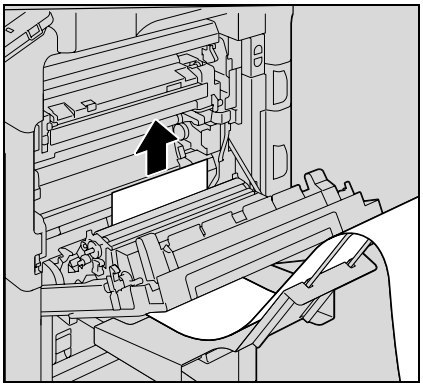

4 Poussez l'unité de fixation vers le haut et sortez le papier coincé.

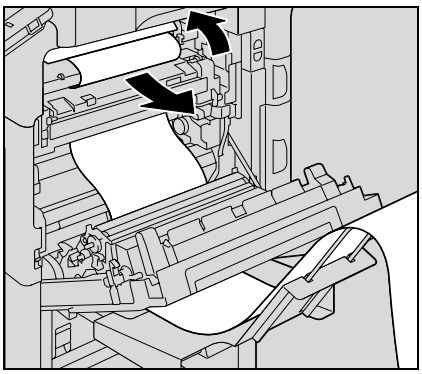

5 Ouvrez le couvercle de l'unité de fixation M2.

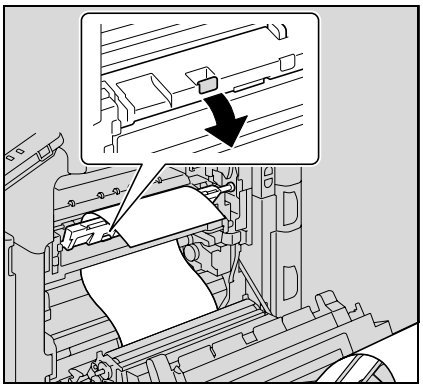

6 Dégagez tout bourrage papier.

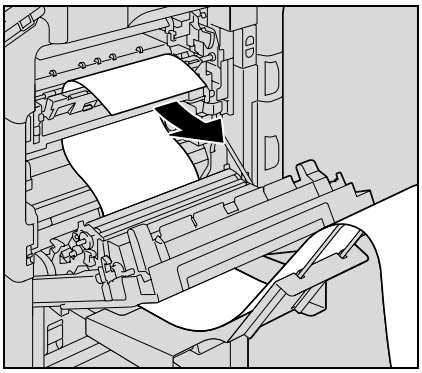

7 Sortez le papier coincé dans l'unité de fixation.

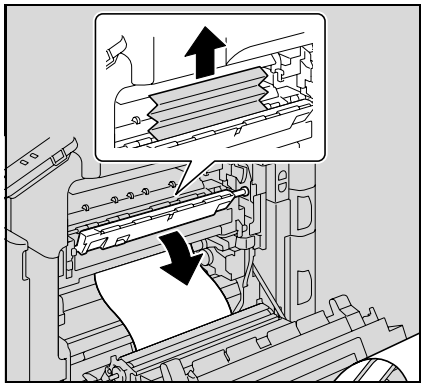

8 Fermez le couvercle de l'unité de fixation M2.

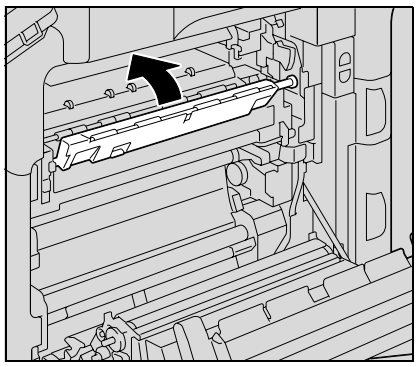

9 Fermez l'unité de fixation.

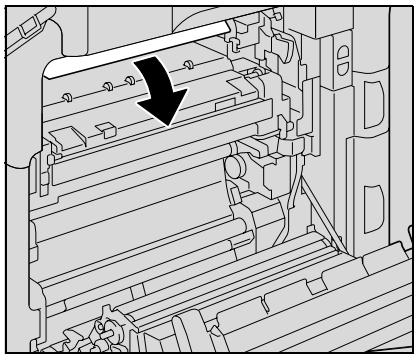

10 Refermez la porte supérieure droite.

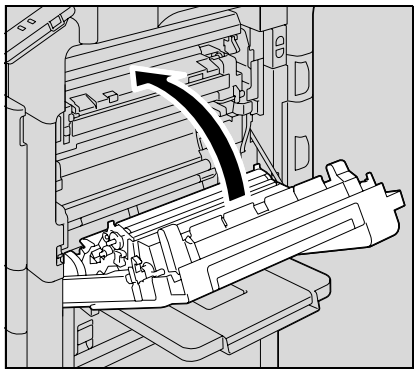

⚠ ATTENTION

Le tour de l'unité de fixation est extrêmement chaud.

➔Toucher d'autres endroits que les leviers et molettes indiqués peut entraîner des brûlures. En cas de brûlure, rincez immédiatement la peau à l'eau froide puis consultez un médecin.

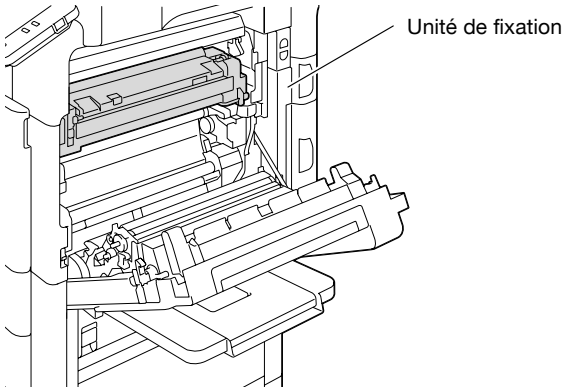

⚠ ATTENTION

Précautions pour éviter de renverser le toner

- ➔ Veiller à ne pas renverser de toner dans la machine, sur les vêtements ou sur les mains.
- ➔ Si les mains sont en contact avec le toner, les laver immédiatement à l'eau et au savon.
- ➔ En cas de projection de toner dans les yeux, les rincer immédiatement à l'eau puis consultez un médecin.

✎ . . .

Rappel

Si le papier est coincé comme décrit ci dessous, veuillez contacter le S.A.V.

Le papier est enroulé autour du rouleau de synchronisation.

Le papier est plié ou déchiqueté par le rouleau de synchronisation.

Toucher la surface de la courroie de transfert image ou du rouleau de transfert image peut entraîner une détérioration de la qualité de l'image. Veillez à ne pas toucher la surface de la courroie de transfert image ou du rouleau de transfert image.

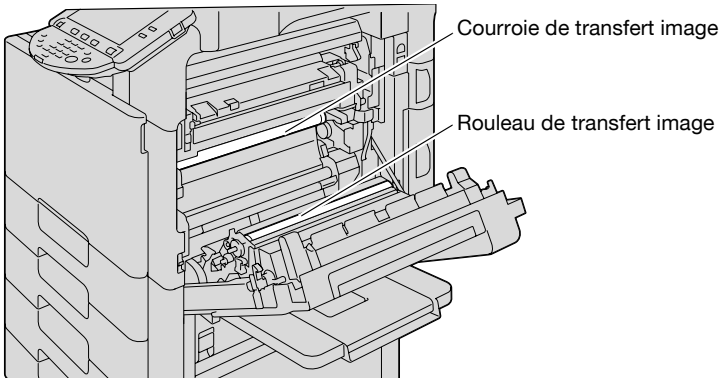

5.2.18 Dégager un bourrage papier dans l'unité de finition

Détails

Pour plus de détails sur les emplacements des bourrages papier, voir "Indications relatives aux bourrages papier" à la page 5-6.

1 Tirez sur le levier de déverrouillage de l'unité de fixation pour déverrouiller l'unité de finition.

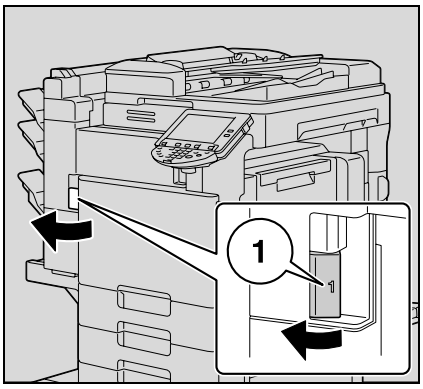

2 Tenez l'unité de finition en "2" et écartez l'unité de finition en l'écartant de l'unité principale.

– Pour écarter l'unité de finition de l'unité principale, tenez la fermement en "2". Ne pas tenir les bacs courrier ni la piqueuse à cheval pour déplacer l'unité de finition sinon vous risquez de les endommager.

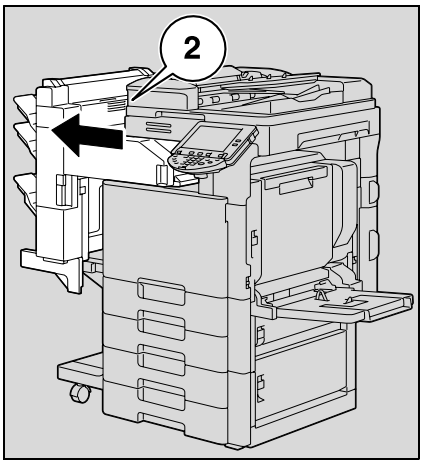

3 Ouvrez la porte frontale.

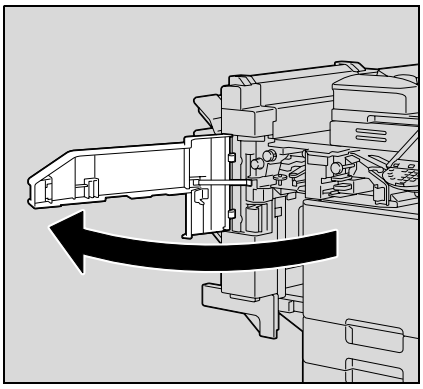

4 Relevez le levier FN1, tournez la molette FN2 et ensuite retirez le papier présent.

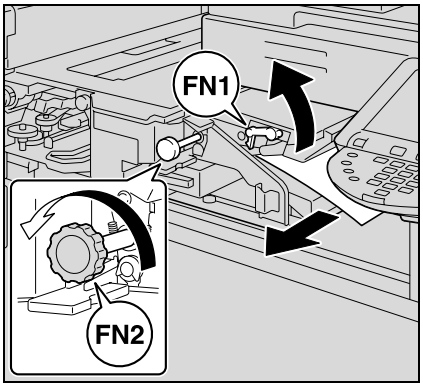

5 Abaissez le levier de guidage FN3 et dégagez le papier coincé en tirant dessus.

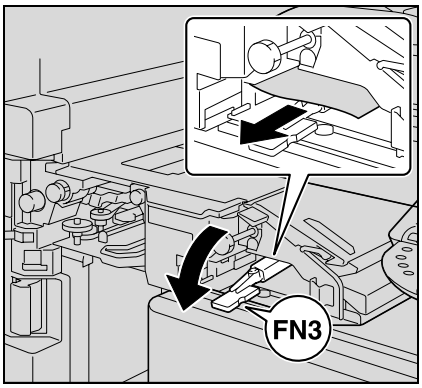

– Si le kit de perforation est installé, retirez le bac de déchets de perforation FN3.1.

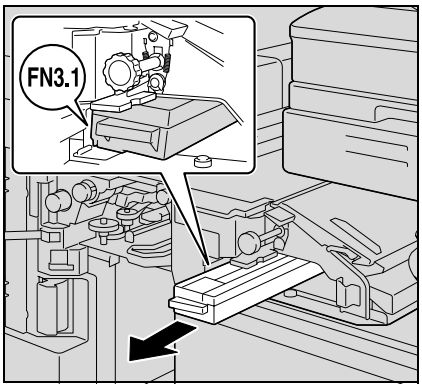

6 Ramenez le levier de guidage FN3 en position d'origine.

– Si le kit de perforation est installé, insérez le bac de déchets de perforation FN3.1 en position d'origine.

7 Tournez la molette FN4 pour faire avancer le papier, ouvrez le couvercle de l'unité de transport et retirez tout papier coincé.

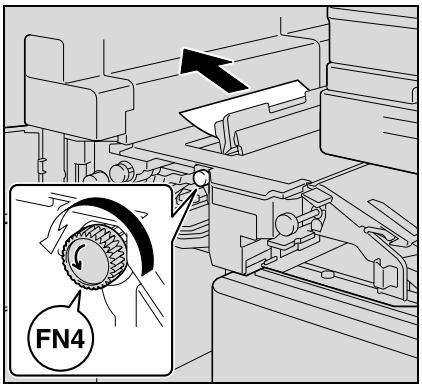

8 Tournez la molette FN5 ou la molette FN6 et retirez ensuite le papier coincé.

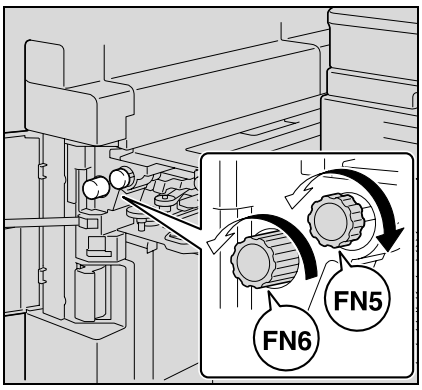

9 Ramenez l'unité de finition en position d'origine.

– Quand vous ramenez l'unité de finition en position d'origine, ne tenez pas la poignée de la porte frontale, le panneau de contrôle, les bacs courrier ou la piqueuse à cheval.

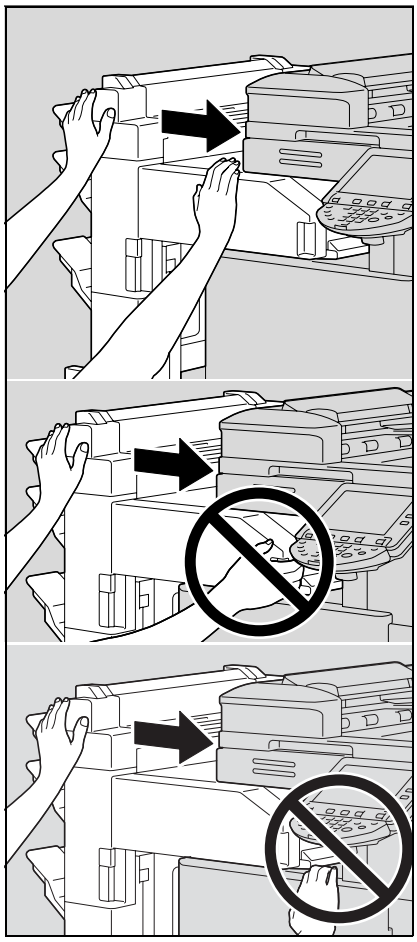

5.2.19 Dégager un bourrage papier dans le bac courrier

Détails

Pour plus de détails sur les emplacements des bourrages papier, voir "Indications relatives aux bourrages papier" à la page 5-6.

1 Ouvrez la porte frontale.

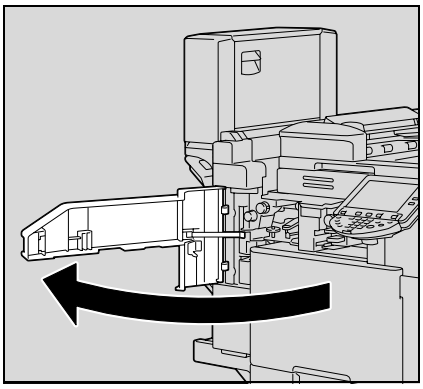

2 Tournez la molette FN5 ou la molette FN6 pour faire sortir le papier.

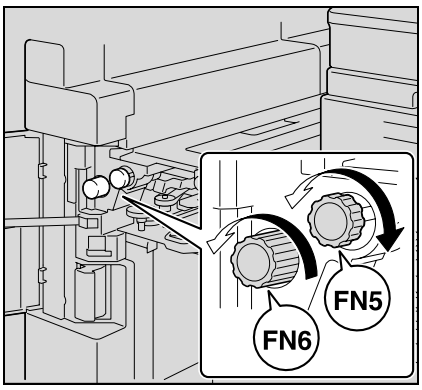

3 Tout en appuyant sur le levier FN7, retirez le papier coincé.

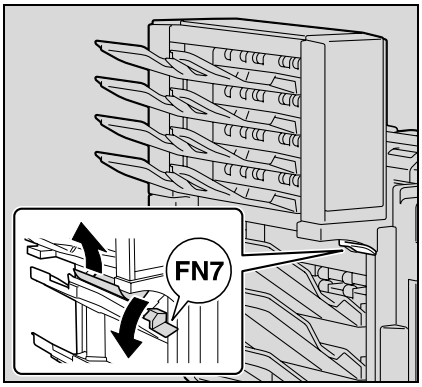

4 Tirez sur la poignée FN8 pour ouvrir la porte de dégagement de bourrage papier.

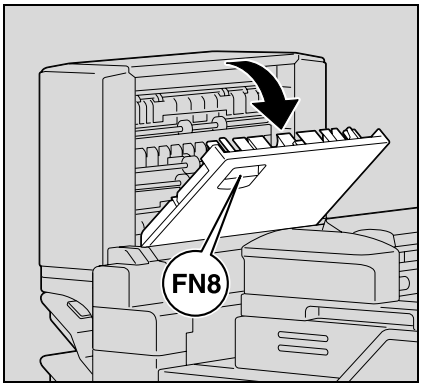

5 Sortez le papier coincé dans le bac courrier.

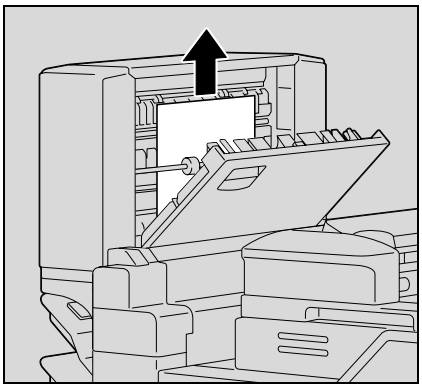

6 Fermez la porte de dégagement de bourrage papier.

7 Fermez la porte frontale.

5.2.20 Dégager un bourrage papier dans la piqueuse à cheval

Détails

Pour plus de détails sur les emplacements des bourrages papier, voir "Indications relatives aux bourrages papier" à la page 5-6.

1 Ouvrez la porte frontale.

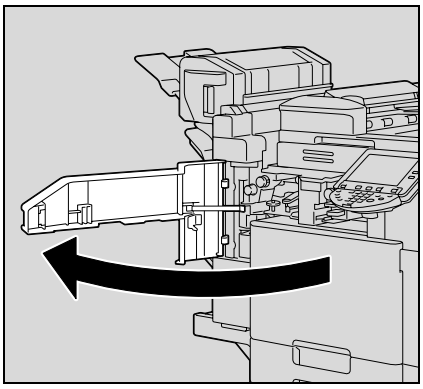

2 Tournez la molette FN5 ou la molette FN6 pour faire sortir le papier.

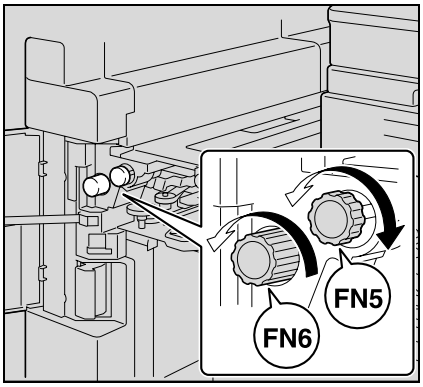

3 Sortez tout le papier du bac de finition.

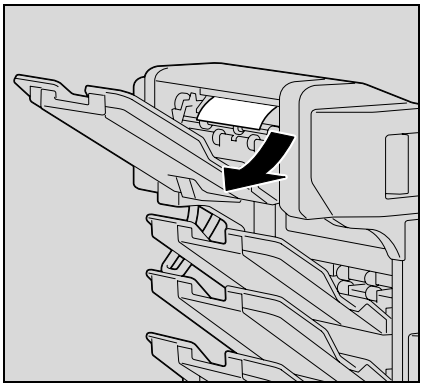

4 Ouvrez la porte de dégagement des bourrages papier et retirez tout le papier coincé.

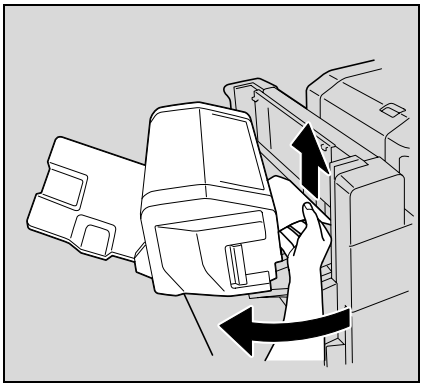

5 Fermez la porte de dégagement de bourrage papier.

6 Fermez la porte frontale.

5.2.21 Dégager un bourrage papier dans le séparateur

Détails
Pour plus de détails sur les emplacements des bourrages papier, voir "Indications relatives aux bourrages papier" à la page 5-6.

1 Ouvrez le capot de dégagement de bourrage papier.

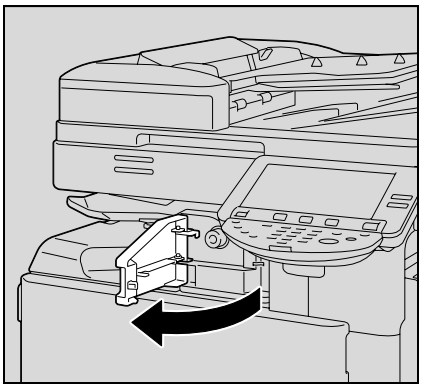

2 Tournez la molette pour faire sortir le papier.

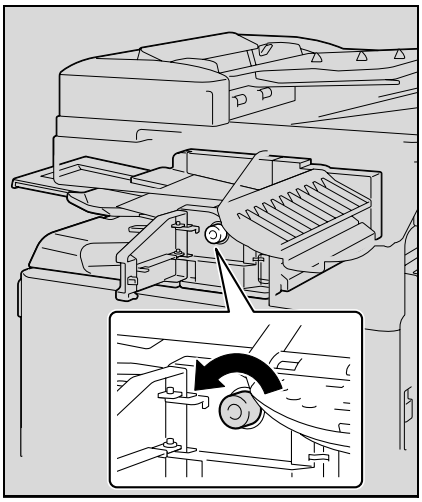

3 Tirez sur le papier pour l'extraire du bac de sortie.

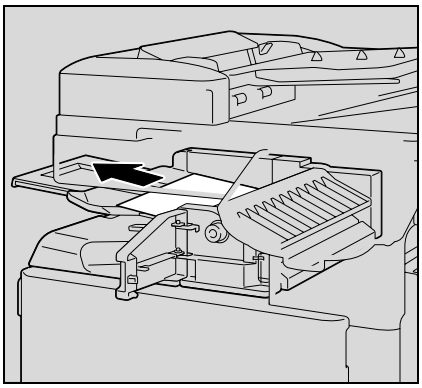

4 Fermez le capot de dégagement de bourrage papier.

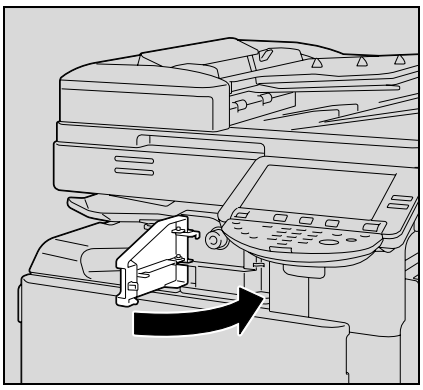

5.3 Quand le message "Agrafage impossible." apparaît

Si des agrafes se coincent dans l'unité de finition, le message ci-dessous apparaît.

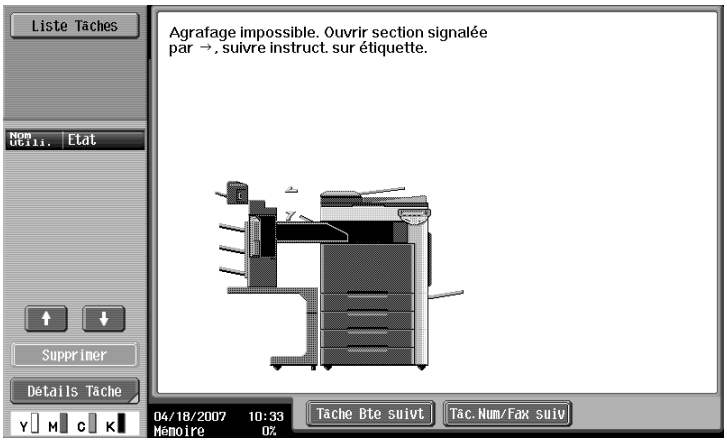

Présentation en mode Zoom Ecran

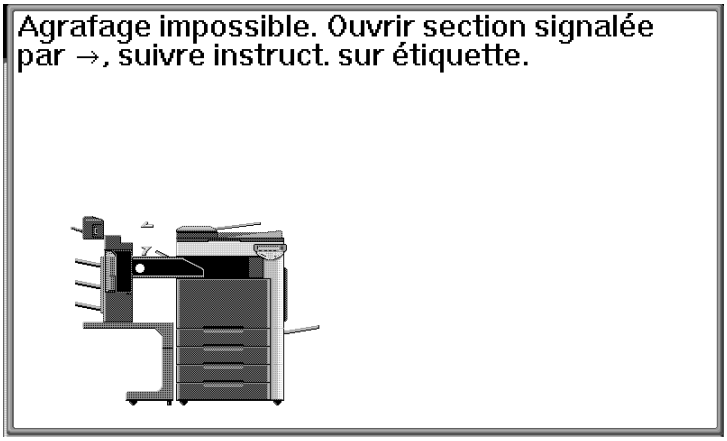

...

Rappel

Pour éviter de vous blesser, soyez vigilant lorsque vous retirez des agrafes serrées.

5.3.1 Retirer des agrafes coincées dans l'unité de finition

Détails

Pour plus de détails sur le dégagement d'un bourrage papier dans l'unité de finition, voir "Dégager un bourrage papier dans l'unité de finition" à la page 5-42.

1 Sortez tout le papier de l'unité de finition.

2 Ouvrez la porte frontale.

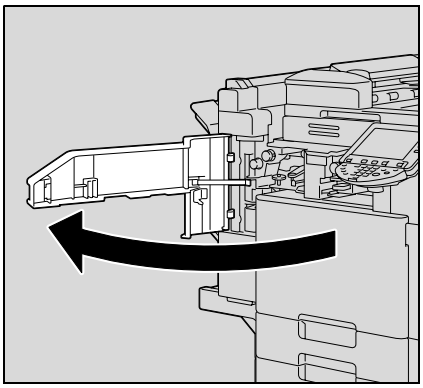

3 Tournez la molette vers la gauche pour déplacer l'agrafeuse vers l'avant.

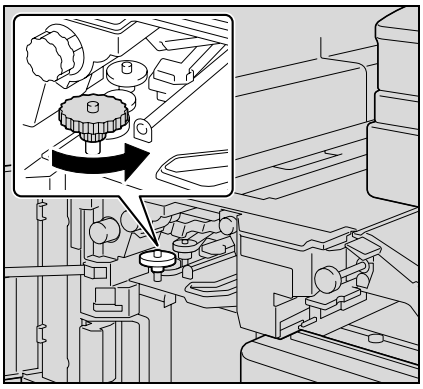

4 Sortez le support de la cartouche d'agrafes.

– Tirez la cartouche d'agrafes vers vous pour la sortir.

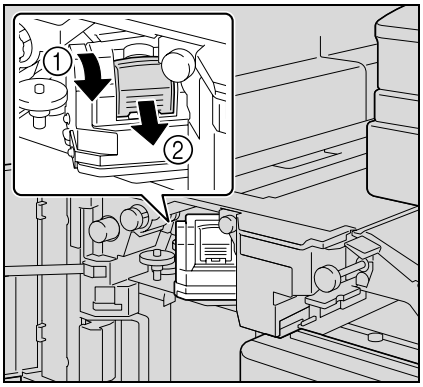

5 Relevez l'obturateur du support de la cartouche d'agrafes, puis sortez une feuille d'agrafes.

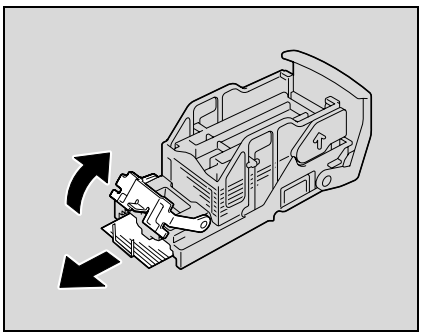

6 Ramenez l'obturateur du support de la cartouche d'agrafes à sa position d'origine.

7 Insérez le support de la cartouche d'agrafes en le faisant glisser le long des rails du compartiment.

– Assurez-vous que le support de cartouche d'agrafes est bien inséré aussi loin que possible.

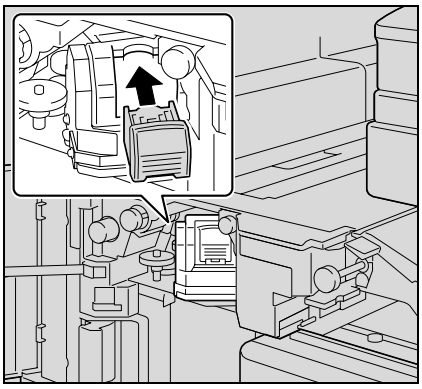

8 Fermez la porte frontale.

...

Rappel

Si l'agrafage ne reprend toujours pas, même après avoir effectué la procédure décrite ci-dessus, contactez votre technicien SAV.

5.3.2 Retirer des agrafes coincées dans la piqueuse à cheval

Détails

Pour plus de détails sur le dégagement d'un bourrage papier dans l'unité de finition, voir "Dégager un bourrage papier dans l'unité de finition" à la page 5-42.

1 Sortez tout le papier de l'unité de finition.

2 Ouvrez la porte de dégagement des bourrages papier et retirez tout le papier coincé.

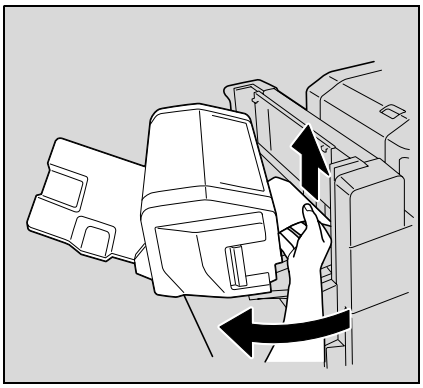

3 Fermez la porte de dégagement de bourrage papier.

4 Levez le bac de sortie et appuyez sur le support de la cartouche d'agrafes pour le sortir.

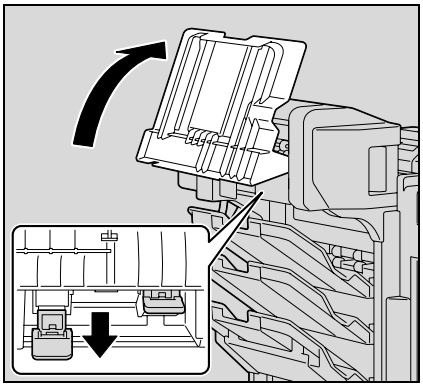

5 Relevez l'obturateur du support de la cartouche d'agrafes, puis sortez une feuille d'agrafes.

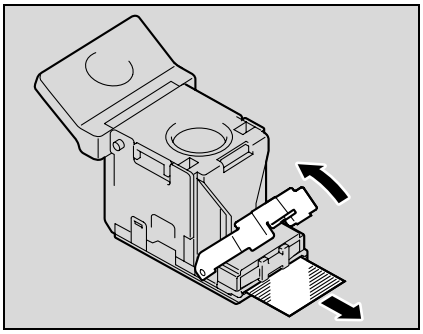

6 Ramenez l'obturateur du support de la cartouche d'agrafes à sa position d'origine.

7 Insérez le support de cartouche d'agrafes et poussez-le vers le haut jusqu'à ce qu'il se verrouille en position.

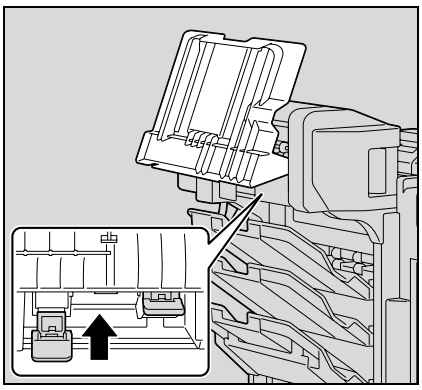

8 Ramener le bac de sortie en position d'origine.

5.4 Quand le message "Recharger en papier." apparaît

Si un magasin vient à manquer de papier en cours d'impression, le message "Recharger en papier." apparaît.

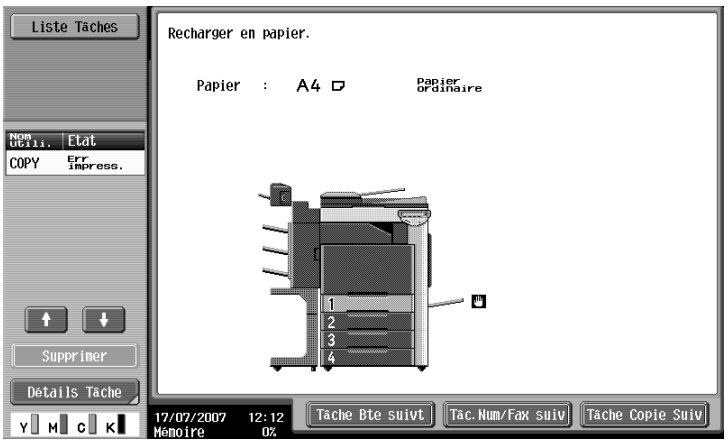

Affichage en mode Zoom Écran

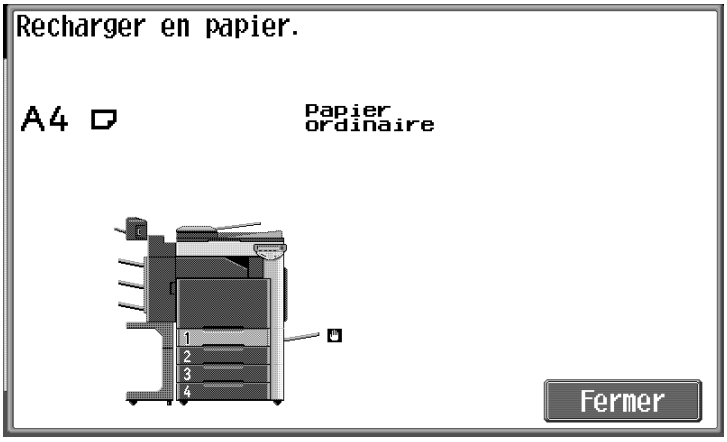

➔ Vérifiez quel magasin papier est signalé en couleur et rechargez-le en papier.

Détails

Pour plus de détails sur le chargement en papier, voir "Charger du papier dans le magasin 1/2/3/4" à la page 2-43 et "Chargement du papier dans le magasin grande capacité" à la page 2-45 et "Chargement du papier dans le plateau d'introduction" à la page 2-47.

5.5 Quand le message "... pour cause de mémoire insuffisante." apparaît

Pour la réalisation des copies, cette machine utilise une mémoire.

Quand la quantité de mémoire disponible vient à manquer pendant l'exécution des opérations de copie, le message "La tâche a été supprimée pour cause de mémoire insuffisante." apparaît.

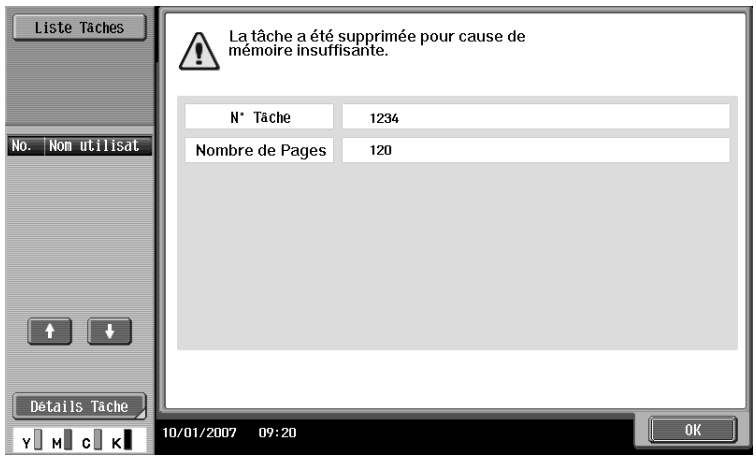

Présentation en mode Zoom Ecran

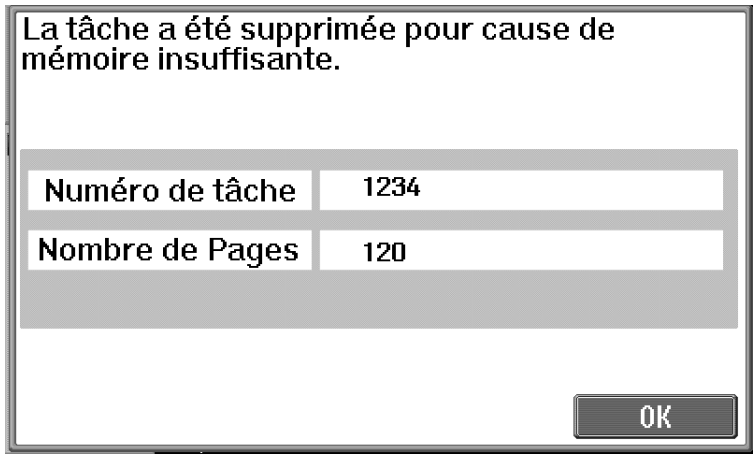

Remarque

Si la quantité de mémoire disponible vient à manquer pendant l'exécution des opérations de copie, la tâche numérisée est effacée. Vérifiez le nombre de pages comptées de l'original et ajustez le nombre de pages de l'original à numériser.

5.6 Quand le message "Remplacer les unités suivantes." apparaît

Quand il est presque temps de remplacer les consommables ou une pièce sur cette machine, un message similaire à celui qui s'affiche ci-dessous apparaît pour vous avertir sur la période de remplacement.

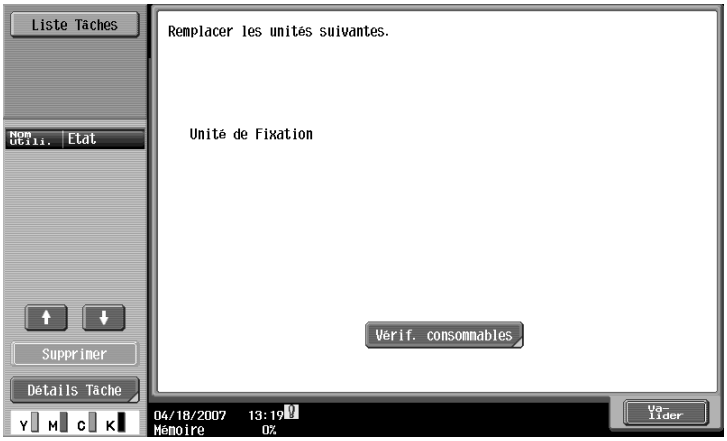

Présentation en mode Zoom Ecran

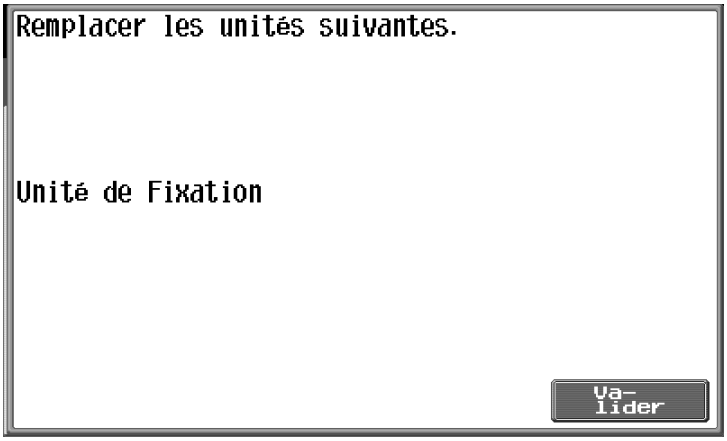

Détails

Quand le message s'affiche, remplacez les consommables ou la pièce indiqués selon votre convention d'entretien.

Après l'apparition du message "Remplacer les unités suivantes.", le message "Remplacer XXXX." apparaît et la machine arrête de fonctionner.
Le nombre de pages pouvant être imprimées après l'apparition du message "Remplacer les unités suivantes." et avant que le message "Remplacer XXXX." n'apparaisse varie en fonction des conditions d'impression, des consommables et de la pièce à remplacer.

5.7 Quand le message "Remplacer XXXX." apparaît

Quand il est temps de remplacer des consommables ou une pièce sur cette machine, un message similaire à celui illustré ci-dessous apparaît.

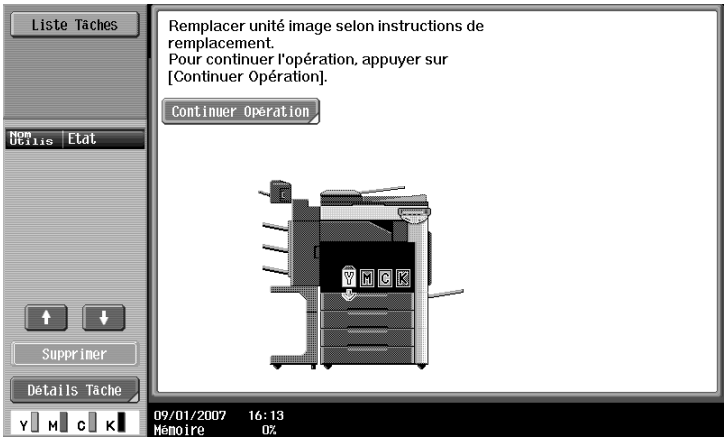

Présentation en mode Zoom Ecran

Remarque

Quand le message s'affiche, remplacez les consommables ou la pièce indiqués selon votre convention d'entretien.

Détails

Ne jetez pas les consommables ou les pièces usagés. Veuillez plutôt les ranger dans leur boîte et remettez-les à votre S.A.V.

5.8 Quand le message "Actuellement configuration à distance. Ne pas couper l'alimentation." apparaît

Ce message apparaît quand vous accédez à la machine en mode Administrateur à partir de PageScope Web Connection.

...

Rappel

Ne pas couper l'alimentation de la machine pendant l'affichage de ce message. Une fois la session PageScope Web Connection terminée sur la machine, l'écran de base réapparaît.

5.9 Dépannage élémentaire

	Symptôme	Cause possible	Remède
Unité principale	La machine ne s'allume pas quand l'interrupteur général est mis sur ON (Marche).	L'alimentation électrique est-elle présente à la sortie de la prise murale ?	Insérez correctement la prise de courant dans la prise murale.
		La touche [Marche] (alimentation secondaire) a-t-elle été actionnée ?	Actionnez la touche [Marche] (alimentation secondaire).
	L'opération de copie ne démarre pas.	La porte supérieure droite de la machine est-elle ouverte ?	Fermez correctement la porte supérieure droite de la machine.
		Y a-t-il du papier qui correspond à l'original ?	Chargez du papier de format adéquat dans le magasin papier.
	L'impression est trop claire.	La densité copie est-elle réglée trop clair ?	Appuyez sur [Foncé] sur l'écran Densité pour obtenir la densité copie adéquate. (Voir p. 3-61.)
		Le papier est-il humide ?	Remplacer par du papier neuf. (voir p. 2-43, p. 2-45 et p. 2-47.)
	L'impression est trop foncée.	La densité copie est-elle réglée trop foncé ?	Appuyez sur [Clair] sur l'écran Densité pour obtenir la densité copie adéquate. (Voir p. 3-43.)
		L'original a-t-il été suffisamment plaqué contre la vitre d'exposition ?	Placez l'original de manière à ce qu'il soit bien plaqué contre la vitre d'exposition. (Voir p. 3-9.)
	L'impression est floue.	Le papier est-il humide ?	Remplacer par du papier neuf. (voir p. 2-43, p. 2-45 et p. 2-47.)
		L'original a-t-il été suffisamment plaqué contre la vitre d'exposition ?	Placez l'original de manière à ce qu'il soit bien plaqué contre la vitre d'exposition. (Voir p. 3-9.)
	Il y a des taches ou des points sombres sur toute la page imprimée. Les copies présentent des rayures.	La vitre d'exposition est-elle sale ?	Nettoyez la surface de la vitre d'exposition avec un chiffon doux et sec. (Voir p. 10-3.)
		La vitre de numérisation gauche est-elle sale ?	Nettoyez la vitre de numérisation gauche avec la racle de nettoyage prévue à cet effet. (Voir p. 10-4.)
		Le couvre-original est-il sale ?	Nettoyez le couvre-original avec un chiffon doux imbibé d'un détergent neutre. (Voir p. 10-5.)
		L'original a-t-il été imprimé sur un support très translucide, comme du papier photosensible diazo ou des transparents de rétroprojection ?	Placez une feuille de papier vierge par-dessus l'original. (Voir p. 3-9.)
		La copie concerne-t-elle un original recto-verso ?	En cas de copie d'un original recto-verso fin, le texte imprimé au verso risque d'apparaître au recto de la copie. Appuyez sur [Clair] sur l'écran Suppression fond pour sélectionner une densité d'arrière-plan plus claire. (Voir p. 3-53.)
		Le fil du chargeur électrostatique est-il sale ?	Utilisez l'outil de nettoyage du chargeur pour nettoyer le chargeur électrostatique. (Voir p. 10-5.)

	Symptôme	Cause possible	Remède
Unité principale	L'image n'est pas alignée correctement sur le papier.	L'original est-il correctement positionné ?	Placez correctement l'original contre les réglettes d'original. (Voir p. 3-9.) Chargez l'original dans le chargeur ADF et faites glisser les réglettes latérales réglables pour les adapter au format de l'original. (Voir p. 3-8.)
		L'original est-il mal positionné dans le chargeur ADF ?	S'il n'est pas possible d'introduire correctement l'original dans le chargeur l'ADF, effectuez les copies en plaçant l'original sur la vitre d'exposition. (Voir p. 3-9.)
		La vitre de numérisation gauche est-elle sale (utilisation de l'ADF) ?	Nettoyez la vitre de numérisation gauche avec la racle de nettoyage prévue à cet effet. (Voir p. 10-3.)
		Les réglettes latérales réglables sont-elles correctement placées contre les bords de l'original ?	Faites coulisser les réglettes latérales réglables contre les bords de l'original.
		Du papier gondolé a-t-il été chargé dans le magasin papier ?	Aplatissez le papier avant de le charger.
	La page imprimée est gondolée.	Le papier utilisé se gondole-t-il facilement (le papier recyclé, par exemple) ?	Sortez la pile de papier du magasin papier, retournez-la et rechargez-la dans le magasin.
			Remplacez le papier par du papier non humide. (voir p. 2-43, p. 2-45 et p. 2-47.)
	Le bord de la page imprimée est sale.	Le couvre-original est-il sale ?	Nettoyez le couvre-original avec un chiffon doux imbibé d'un détergent neutre. (Voir p. 10-5.)
		Le format de papier sélectionné était-il plus important que l'original (avec un taux Zoom de "Pleine page" (100,0%) ?	Sélectionnez un format de papier copie identique au format de l'original. Sinon, sélectionnez le taux Zoom "Auto" pour agrandir la copie au format papier sélectionné. (Voir p. 3-37.)
		L'orientation de l'original est-elle différente de celle du papier (avec un taux Zoom de "Pleine Page" (100,0%) ?	Sélectionnez un format de papier copie identique au format de l'original. Ou bien sélectionnez une orientation copie identique à celle de l'original.
		La copie a-t-elle été réduite à une taille inférieure à celle du papier (lorsqu'un taux zoom de réduction a été spécifié) ?	Sélectionnez un taux zoom qui ajuste le format de l'original au format de papier souhaité. (Voir p. 3-37.) Sinon, sélectionnez le taux Zoom "Auto" pour réduire la copie au format papier sélectionné. (Voir p. 3-40.)
	Malgré le dégagement du bourrage papier, il n'est pas possible d'obtenir des copies.	Y a-t-il d'autres bourrages à d'autres emplacements ?	Sur l'écran tactile, recherchez des indications sur d'éventuels autres bourrages en d'autres endroits, puis retiré le papier qui pourrait s'y trouver coincé. (Voir p. 5-6.)
	L'impression avec les paramètres "Recto-Verso > Recto" ou "Rect-Vers > Rect-Ver" n'est pas possible.	Les réglages sélectionnés ne sont-ils pas incompatibles ?	Vérifiez la combinaison des réglages sélectionnés.
	La copie n'est pas possible même après saisir du mot de passe sur une machine dont les paramètres Authentification Utilisateur/Compte Département sont spécifiés.	Le message "Le crédit maximal de votre compte est atteint." est-il apparu ?	Contactez votre administrateur.

	Symptôme	Cause possible	Remède
Chargeur ADF	L'original n'est pas introduit.	Le chargeur ADF est-il légèrement ouvert ?	Fermez complètement l'ADF.
		L'original fait-il partie de ceux qui ne répondent pas aux spécifications ?	Vérifiez que l'original peut effectivement être chargé dans le chargeur ADF. (Voir p. 7-21 et p. 7-22.)
		L'original est-il correctement chargé ?	Positionnez l'original correctement. (Voir p. 3-8.)
Module de finition	Impossible d'utiliser l'unité de finition.	Une tension électrique est-elle présente au connecteur ?	Vérifiez que le câble de raccordement est bien inséré dans le connecteur.
	Impossible d'agrafer les pages.	Il n'y a peut-être plus d'agrafes.	Remplacez la cartouche d'agrafes. (Voir p. 9-17.)
	L'agrafe est incorrectement posée à 90° de la position voulue.	La position de l'agrafe est-elle correctement spécifiée ?	Spécifiez la position d'agrafage voulue. (Voir p. 3-72.)
	Les pages qui ont été éjectées n'ont pas été chargées de manière uniforme et les perforations ou les agrafes ne sont pas à la place voulue.	Le papier est-il gondolé ?	Sortez la pile de papier du magasin papier, retournez-la et rechargez-la dans le magasin.
		Existe-t-il un espace entre les réglettes latérales du magasin papier et les bords du papier ?	Poussez les réglettes latérales contre les bords du papier de manière à ce qu'il n'y ait plus d'espace entre les deux.
	Bien qu'un réglage Perforation ait été sélectionné, les perforations ne sont pas effectuées. (quand le kit de perforation est installé sur l'unité de finition)	Le message "Vider le bac de récupération des déchets de perforation." s'est -il affiché ?	Videz le bac de récupération des déchets de perforation. (Voir p. 9-22.)

En cas d'affichage d'un message autre que ceux mentionnés ci-dessus, suivez les instructions données dans le message.

Si le problème subsiste à l'issue de l'opération décrite, contactez votre S.A.V.

5.10 Principaux messages et leurs solutions

Message	Origine	Remède
Originaux restés sur la vitre d'exposition.	L'original a été laissé sur la vitre d'exposition.	Retirez l'original de la vitre d'exposition.
Papier de format adéquat indisponible. Sélectionnez le format de papier.	Aucun magasin papier ne contient de papier du format désiré.	Sélectionnez un autre format de papier ou chargez du papier de format approprié.
Charger le papier dans le plateau d'introduction.	Aucun magasin ne contient de papier au format approprié.	Chargez du papier de format adéquat dans le plateau d'introduction.
Détection imposs. du format de l'original. Sélectionnez le format de papier.	1. L'original n'est pas correctement positionné. 2. L'original chargé est d'un format non standard ou trop petit pour être détecté.	1. Positionnez l'original correctement. 2. Sélectionnez le format de papier correct.
Image ne convient pas au format pap. sélect. Placer tous originaux ds direction différente.	L'image ne passe pas sur le papier.	Chargez l'original en le faisant pivoter de 90 degrés.
Option impossible avec XXX.	Les fonctions sélectionnées ne peuvent être associées.	Effectuez les copies à l'aide d'une de ces fonctions uniquement.
Le bac de sortie est plein. Retirer le papier du bac indiqué par ➔.	Le bac de sortie de l'unité de finition signalé ayant dépassé sa capacité maximale, la machine ne peut plus effectuer de copies.	Sortez tout le papier du magasin signalé.
Entrez le nom et le mode de passe de connexion et appuyez ensuite sur [Connexion] ou appuyez sur la touche [Code].	Les réglages Authentification Utilisateur n'ont pas été spécifiés. Les copies ne peuvent pas être effectuées tant qu'un nom utilisateur et le mot de passe correct correspondant n'ont pas été introduits.	Tapez votre nom utilisateur et votre mot de passe. (Voir p. 2-31.)
Entrez le nom de compte et le mot de passe de connexion et appuyez ensuite sur [Connexion] ou appuyez sur la touche [Code].	Les réglages Nom de compte n'ont pas été spécifiés. Les copies ne peuvent pas être effectuées tant qu'un nom de compte et le mot de passe correct correspondant n'ont pas été introduits.	Tapez votre nom utilisateur et votre mot de passe. (Voir p. 2-35.)
Le crédit de votre compte est épuisé.	Le nombre maximal de pages imprimables a été atteint.	Contactez l'administrateur de la machine.
La section signalée ➔ est ouverte. La fermer correctement.	Une porte de la machine est restée ouverte ou une option n'est pas correctement fixée. La machine ne peut pas effectuer de copies.	S'assurez que tous les couvercles et portes sont fermés et que toutes les options sont correctement fixées.
Installer la cartouche de toner puis fermer toutes les portes.	La cartouche de toner indiquée n'est pas installée correctement.	Réinstallez les consommables ou les composants ou contactez votre S.A.V.
Installer le flacon toner usagé et refermer toutes les portes.	Le bac de toner usagé n'est pas correctement installé.	
Recharger en papier.	Le magasin indiqué n'a plus de papier.	Ajoutez du papier dans le magasin signalé. (Voir p. 2-43, p. 2-45, et p. 2-47.)
Le toner (X) est presque vide. Veuillez préparer une nouvelle cartouche.	Le toner de la couleur signalée est presque épuisé.	Prévoyez de remplacer la cartouche de toner conformément à votre convention d'entretien. (voir p. 9-3.)
Plus d'agrafes. Remplacer cartouche d'agrafes ou annuler agrafage.	Il n'y a plus d'agrafes.	Remplacez la cartouche d'agrafes. (Voir p. 9-17.)
Bourrage détecté.	Un bourrage papier s'est produit. La machine ne peut pas effectuer de copies.	Retirez un bourrage papier. (Voir p. 5-5.)
Réintroduire le nombre d'originaux suivant.	Après avoir dégagé le bourrage papier, il est nécessaire de recharger certaines pages de l'original qui ont déjà été introduites dans le chargeur ADF.	Chargez les pages de l'original indiquées dans le chargeur ADF.

Message	Origine	Remède
Une erreur interne est survenue. Ouvrez et fermez la porte frontale. Si le trouble code réapparaît, veuillez contacter le S.A.V. Une erreur interne est survenue. Mettre hors tension, puis rallumer. Si le trouble code réapparaît, veuillez contacter le S.A.V.	La machine ne fonctionne pas et ne peut effectuer de copies.	Corrigez l'erreur en suivant les instructions à l'écran. S'il est impossible de supprimer ou de désactiver l'erreur, veuillez contacter le S.A.V. en leur indiquant le code d'erreur affiché à l'écran.
Incident détecté. Appeler le S.A.V.	La machine ne fonctionne pas et ne peut effectuer de copies.	Contactez le Service Après-vente et indiquez le code qui apparaît sur l'écran tactile.
Téléchargement des données programme depuis le serveur Micrologiciel.	1. L'appel distant CS Remote Care a été activé par votre S.A.V. 2. Un ISW est en cours de téléchargement sur Internet.	Ne pas éteindre la machine avec la touche [Marche] (alimentation secondaire) pendant l'affichage de ce message. Après avoir éteint la machine avec la touche [Marche] (alimentation secondaire), actionnez l'interrupteur général et contactez le S.A.V.
Accès impossible suite à un accès non autorisé. Veuillez contacter votre administrateur.	Les informations d'authentification sont désormais invalides après l'échec des différentes (nombre spécifié) tentatives d'authentification.	Contactez l'administrateur de la machine.
Le mot de passe Administrateur n'est pas valide suite à un accès non autorisé.	Le mot de passe administrateur n'est plus valide après l'échec des différentes (nombre spécifié) tentatives d'authentification.	Éteignez la machine, puis rallumez-la. Coupez l'interrupteur général et attendez environ 10 secondes avant de le rallumer.

En cas d'affichage d'un message autre que ceux mentionnés ci-dessus, suivez les instructions données dans le message.

6 Caractéristiques

6 Caractéristiques

6.1 Caractéristiques

6.1.1 Unité principale

Caractéristiques	bizhub C203	bizhub C253	bizhub C353
Type	Scanner/imprimante de table ou sur piétement		
Support d'original	Stationnaire (numérisation miroir)		
Photoconducteur	OPC		
Source lumineuse	Lampe fluorescente blanche à gaz inerte		
Système copie	Méthode de copie électrostatique laser		
Système de développement	Méthode de développement HMT à sec bi-composant		
Système de fixation	Fixation par rouleau		
Définition	Numérisation : 600 dpi × 600 dpi ; impression : 1800 dpi × 600 dpi		
Original	Types : Feuilles, livres, (livres ouverts), objets en trois dimensions Format : maximum A3 (11 × 17) Poids : 2 kg (objets en trois dimensions)		
Types de papier	Papier ordinaire (60 g/m^2 à 90 g/m^2), papier épais 1 (91 g/m^2 à 150 g/m^2), papier épais 2 (151 g/m^2 à 209 g/m^2), papier épais 3 (210 g/m^2 à 256 g/m^2), papier épais 4 (257 g/m^2 à 271 g/m^2)*, transparents*, cartes postales*, en-têtes, papier couleur, enveloppes*, planches d'étiquettes*, papier rouleau (91 g/m^2 à 209 g/m^2) Recto-Verso : papier ordinaire (64 g/m^2 à 90 g/m^2), papier épais 1/2/3 (91 g/m^2 à 256 g/m^2) * Ne peuvent être introduits que dans le plateau d'introduction.		
Formats copie	Magasin 1 : A3 ▭ à A5 ▭, 11 × 17 ▭ à 8-1/2 × 11 ▭/▯, 8 × 13 ▭*1, 16K ▯,8K ▭ Magasin 2 : A3 ▭ à A5 ▭, 12 × 18 ▭ à 8-1/2 × 11 ▭/▯, 8 × 13 ▭*1, 16K ▯, 8K ▭ Plateau d'introduction : A3 ▭ à B6 ▭, A6 ▭, cartes A6 ▭, papier rouleau 12 × 18 ▭ à 5-1/2 × 8-1/2 ▭/▯, 8 × 13 ▭*1, 16K ▭/▯, 8K ▭ Largeur : 90 mm à 311,1 mm ; longueur : 139,7 mm à 1200 mm * Ce réglage doit être modifié par le S.A.V.		
Capacité des magasins papier	Magasin 1 et magasin 2 : Papier ordinaire : 500 feuilles ; papier épais 1/2/3 : 150 feuilles Plateau d'introduction : Papier ordinaire : 150 feuilles ; papier épais 1/2/3/4, transparents, cartes postales, planches d'étiquettes : 20 planches ; enveloppes : 10 feuilles ; papier rouleau : 10 feuilles		
Capacité du séparateur travaux	Papier ordinaire : 250 feuilles Papier épais : 10 feuilles Transparents de rétroprojection : 1 feuille		
Temps de préchauffage	Temps entre le moment où la touche [Marche] (alimentation secondaire) est actionnée avec l'interrupteur principal allumé jusqu'au moment où la machine est prête à produire des copies (à température ambiante (23°C)).		
	Couleurs : 33 secondes ou moins/Noir : 30 secondes ou moins	Couleurs : 33 secondes ou moins/Noir : 30 secondes ou moins	Couleurs : 41 secondes ou moins/Noir : 30 secondes ou moins
	Le temps entre l'activation de l'interrupteur principal et le moment où la machine est prête à produire des copies (à température ambiante (23°C)). 60 secondes ou moins		
Largeur de la perte d'image	Tête de page : 4,2 mm ; Queue de page : 3 mm ; Bord arrière : 3 mm ; Bord avant : 3 mm		
Première copie	Couleurs : 11,7 secondes ou moins Noir : 7,7 secondes ou moins	Couleurs : 11,7 secondes ou moins Noir : 7,7 secondes ou moins	Couleurs : 8,5 secondes ou moins Noir : 5,9 secondes ou moins (en cas d'impression sur papier A4 ▯)

Caractéristiques	bizhub C203	bizhub C253	bizhub C353
Vitesse de copie	Couleurs : 20,0 ppm (recto), 20,0 côtés/min. (recto-verso) Noir : 20,0 ppm (recto), 20,0 côtés/min. (recto-verso) Avec du papier spécial ou avec le réglage "Brillant" : 12,1 ppm (recto), 12,1 côtés/min. (recto-verso) (en cas d'impression sur papier A4 ▯)	Couleurs : 25,0 ppm (recto), 25,0 côtés/min. (recto-verso) Noir : 25,0 ppm (recto), 25,0 côtés/min. (recto-verso) Avec du papier spécial ou avec le réglage "Brillant" : 12,1 ppm (recto), 12,1 côtés/min. (recto-verso) (en cas d'impression sur papier A4 ▯)	Couleurs : 35,3 ppm (recto), 34,6 côtés/min. (recto-verso) Noir : 35,3 ppm (recto), 34,6 côtés/min. (recto-verso) Avec du papier spécial ou avec le réglage "Brillant" : 12,1 ppm (recto), 12,1 côtés/min. (recto-verso) (en cas d'impression sur papier A4 ▯)
Taux d'agrandissement	Tous formats : 100,0% ± 0,5% ou moins Agrandir : 115,4%, 122,4%, 141,4%, 200,0% Réduire : 86,6%, 81,6%, 70,7%, 50,0% Minimal (93,0%)*Zoom : 25,0% à 400,0% (par pas de 0,1%) Taux de zoom enregistrés : 3*"Taux de zoom" minimal (entre 90,0% et 99,9%)		
Multicopie	1 à 999 feuilles		
Contrôle densité	Densité copie : réglage manuel de la densité (9 niveaux) Densité du fond : réglage manuel et automatique de la densité (9 niveaux)		
Alimentation requise	220-240 V CA, 8 A, 50/60 Hz		
Consommation de courant	1500 W ou moins		
Dimensions	643 mm (L) × 849 mm (P) × 770 mm (H)		
Dégagements nécessaires*2	1738 mm (L) × 1187 mm (P) (si l'unité de finition/le fax multi-lignes est installé)		
Mémoire (espace disponible sur disque dur)	1024 Mo (60 Go)		
Poids	Environ 99 kg		

*1 Il existe cinq formats Foolscap : 220 × 330 mm ▭, 8-1/2 × 13 ▭, 8-1/4 × 13 ▭, 8-1/8 × 13-1/4 ▭ et 8 × 13 ▭. Chacun de ces formats peut être sélectionné. Pour plus de détails, contactez votre S.A.V.

*2 Les indications de dégagement mentionnées représentent l'espace requis pour déplacer l'unité de finition et ouvrir les magasins papier.

Afin d'apporter des améliorations à nos produits, ces caractéristiques techniques peuvent être modifiées sans préavis.

6.1.2 Unité recto-verso automatique

Caractéristiques	
Types de papier	Papier ordinaire (64 g/m^2 à 90 g/m^2), papier épais 1 (91 g/m^2 à 150 g/m^2), papier épais 2 (151 g/m^2 à 209 g/m^2), papier épais 3 (210 g/m^2 à 256 g/m^2)
Formats papier	A3 ▭ à A5 ▭/▯, 12-1/4 × 18 ▭, 12 × 18 ▭ à 5-1/2 × 8-1/2 ▭, 8 × 13 ▭*, 8K ▭, 16K ▭/▯ Largeur : 139,7 mm à 311,1 mm ; longueur : 148 mm à 457,2 mm
Alimentation requise	Assurée par l'unité principale

* Il existe cinq formats Foolscap : 220 × 330 mm ▭, 8-1/2 × 13 ▭, 8-1/4 × 13 ▭, 8-1/8 × 13-1/4 ▭ et 8 × 13 ▭. Chacun de ces formats peut être sélectionné. Pour plus de détails, contactez votre S.A.V.

6.1.3 Introducteur automatique de documents DF-611

Caractéristiques	
Méthodes d'introduction d'un original	Fonctions standard : originaux recto et recto-verso Réglage "Orig. Mixtes" : combinaison d'originaux recto et recto-verso
Types d'originaux	Recto : papier ordinaire (35 g/m^2 à 210 g/m^2) Recto-Verso ou formats différents : papier ordinaire (50 g/m^2 à 128 g/m^2)
Formats d'originaux	Originaux recto/recto-verso : A3 ▭ à B6 ▭, A6 ▭, 11 × 17 ▭, 8 × 13 ▭, 8-1/2 × 11 ▭/▯ Originaux de formats différents : reportez-vous au tableau 1.
Capacité de l'introducteur d'originaux	Originaux recto/recto-verso : maximum 100 feuilles (80 g/m^2)
Alimentation requise	Assurée par l'unité principale
Consommation de courant	60 W ou moins
Dimensions	618 mm (L) × 575 mm (P) × 130 mm (H)
Poids	Environ 16,1 kg

Combinaisons possibles pour les formats d'originaux mixtes

Largeur maximale d'original / Format d'original	A3 ▭	A4 ▯	B4 ▭	B5 ▯	A4 ▭	A5 ▯	B5 ▭	A5 ▭
A3 ▭	○	○	–	–	–	–	–	–
A4 ▯	○	○	–	–	–	–	–	–
B4 ▭	○	○	○	○	–	–	–	–
B5 ▯	○	○	○	○	–	–	–	–
A4 ▭	○	○	○	○	○	○	–	–
A5 ▯	–	–	○	○	○	○	–	–
B5 ▭	–	–	○	○	○	○	○	–
A5 ▭	–	–	–	–	–	–	○	○

○ : Possible

— : Pas possible

6.1.4 Magasin d'alimentation papier PC-104

Caractéristiques	
Types de papier	Papier ordinaire (60 à 90 g/m^2) Papier épais 1 (91 g/m^2 à 150 g/m^2) Papier épais 2 (151 g/m^2 à 209 g/m^2) Papier épais 3 (210 g/m^2 à 256 g/m^2)
Formats papier	A3 ▭ à A5 ▭, 11 × 17 ▭ à 8-1/2 × 11 ▭/▯, 8 × 13 ▭*, 16K ▯, 8K ▭
Capacité des magasins papier	Magasin 3 ; papier ordinaire : 500 feuilles ; papier épais 1/2/3 : 150 feuilles
Alimentation requise	Assurée par l'unité principale
Consommation de courant	Moins de 15 W
Dimensions	570 mm (L) × 548 mm (P) × 263 mm (H)
Poids	Environ 24 kg
Structure de l'unité	1 magasin papier

* Il existe cinq formats Foolscap : 220 × 330 mm ▭, 8-1/2 × 13 ▭, 8-1/4 × 13 ▭, 8-1/8 × 13-1/4 ▭ et 8 × 13 ▭. Chacun de ces formats peut être sélectionné. Pour plus de détails, contactez votre S.A.V.

6.1.5 Magasin d'alimentation papier PC-204

Caractéristiques	
Types de papier	Papier ordinaire (60 à 90 g/m^2) Papier épais 1 (91 g/m^2 à 150 g/m^2) Papier épais 2 (151 g/m^2 à 209 g/m^2) Papier épais 3 (210 g/m^2 à 256 g/m^2)
Formats papier	A3 ▭ à A5 ▭, 11 × 17 ▭ à 8-1/2 × 11 ▭/▯, 8 × 13 ▭*, 16K ▯, 8K ▭
Capacité des magasins papier	Magasin supérieur (Magasin3) ; papier ordinaire : 500 feuilles ; papier épais 1/2/3 : 150 feuilles Magasin inférieur (Magasin4) ; papier ordinaire : 500 feuilles ; papier épais 1/2/3 : 150 feuilles
Alimentation requise	Assurée par l'unité principale
Consommation de courant	Moins de 15 W
Dimensions	570 mm (L) × 548 mm (P) × 263 mm (H)
Poids	Environ 28 kg
Structure de l'unité	2 magasins papier

* Il existe cinq formats Foolscap : 220 × 330 mm ▭, 8-1/2 × 13 ▭, 8-1/4 × 13 ▭, 8-1/8 × 13-1/4 ▭ et 8 × 13 ▭. Chacun de ces formats peut être sélectionné. Pour plus de détails, contactez votre S.A.V.

6.1.6 Magasin d'alimentation papier PC-405

Caractéristiques	
Types de papier	Papier ordinaire (60 à 90 g/m^2) Papier épais 1 (91 g/m^2 à 150 g/m^2) Papier épais 2 (151 g/m^2 à 209 g/m^2) Papier épais 3 (210 g/m^2 à 256 g/m^2)
Formats papier	A4 ▯, 8-1/2 × 11 ▯
Capacité des magasins papier	Papier ordinaire : 2500 feuilles ; papier épais 1/2/3 : 1000 feuilles
Alimentation requise	Assurée par l'unité principale
Consommation de courant	Moins de 45 W
Dimensions	570 mm (L) × 548 mm (P) × 263 mm (H)
Poids	Environ 28 kg

6.1.7 Module de finition FS-519

Caractéristiques	
Magasins de finition	Plateau de sortie 1, plateau de sortie 2
Paramètres d'alimentation	"Tri" (chaque jeu de copies), "Groupe" (chaque page des copies), "Tri"/"Décalé", "Groupe"/"Décalé" et "Tri" et Agrafage
Types de papier	Magasin de finition 1, magasin de finition 2 : papier ordinaire (50 à 90 g/m^2) Papier épais 1/2/3 (91 à 256 g/m^2), transparents, cartes postales, enveloppes, planches d'étiquettes, en-têtes Paramètres de perforation : papier ordinaire (50 à 90 g/m^2), papier épais 1/2 (91 g/m^2 à 209 g/m^2) Paramètres d'agrafage : papier ordinaire (50 à 90 g/m^2), papier épais 1/2 (91 à 120 g/m^2)* * Fonction "Mode Couverture" : papier épais 1/2 (91 à 209 g/m^2)
Formats papier	A3 ▭ à B6 ▭, A6 ▭, 12-1/4 × 18 ▭
Capacité de papier	Bac de sortie 1 : papier ordinaire (50 à 90 g/m^2) : 200 feuilles Papier épais (91 à 256 g/m^2), transparents, cartes postales, enveloppes ou planches d'étiquettes, en-têtes : 20 feuilles Bac de sortie 2 : papier ordinaire (50 à 90 g/m^2) : 1000 feuilles A4 ▭ ou inférieur ou 500 feuilles B4 ▭ ou supérieur Papier épais (91 à 256 g/m^2), transparents, cartes postales, enveloppes ou planches d'étiquettes, en-têtes : 20 feuilles
Plage de décalage	30 mm

Caractéristiques	
Réglage de agrafage	Format papier (nbre. de pages reliées) : A3 ▭ à A5 ▯ (papier ordinaire : 2 à 50 feuilles/papier épais 1 : 2 à 30 feuilles)
Alimentation requise	Assurée par l'unité principale
Consommation de courant	Moins de 66 W
Dimensions	352 mm (L) × 471 mm (P) × 573 mm (H) Quand le bac est sorti : 435 mm (L)
Poids	Environ 33,2 kg
Consommables	Agrafes SK-602 (contenant 5000 agrafes) × 1

6.1.8 Kit de perforation PK-515

Caractéristiques	
Trous perforés	4
Types de papier	Papier ordinaire (60 à 90 g/m^2), papier épais 1/2 (91 g/m^2 à 209 g/m^2)
Formats papier	A3 ▭, A4 ▯, B5 ▭
Alimentation requise	Fournie par l'unité de finition
Dimensions	114 mm (L) × 461 mm (P) × 106 mm (H)
Poids	Environ 1,9 kg

6.1.9 Piqueuse à cheval SD-505

Caractéristiques	
Nombre de bacs	1 bac
Types de papier	Papier ordinaire (50 à 90 g/m^2), papier épais 1/2 (91 à 209 g/m^2)
Formats papier	A3 ▭, B4 ▭, A4 ▭, B5 ▭
Capacité de papier	Papier ordinaire (50 à 90 g/m^2) : Max. 200 feuilles ou 20 jeux
Réglage de agrafage	Nombre de pages reliées : 2 à 15 feuilles
Dimensions	445 mm (L) × 478 mm (P) × 203 mm (H) Quand le bac est sorti : 576 mm (L) × 281 mm (P)
Poids	7,4 kg
Consommables	Cartouche MS-2C (pour 2000) × 1
Alimentation requise	Fournie par l'unité de finition

6.1.10 Bac de sortie OT-602

Caractéristiques	
Nombre de bacs	1 bac
Capacité de papier	Papier ordinaire (50 à 90 g/m^2) : 200 feuilles max. Papier épais 1/2/3 (91 à 256 g/m^2), cartes postales, enveloppes, transparents ou planches d'étiquettes, en-têtes : 20 feuilles max.
Dimensions	282 mm (L) × 368 mm (P) × 57 mm (H)
Poids	0,7 kg

6.1.11 Kit bac courrier MT-502

Caractéristiques	
Nombre de bacs	4 bacs
Types de papier	Papier ordinaire (50 à 90 g/m^2)
Formats papier	A4 ▯, B5 ▯, A5 ▭
Capacité de papier	125 feuilles max. par bac
Dimensions	340 mm (L) × 509 mm (P) × 387 mm (H)
Poids	Environ 8 kg (poids de l'unité)
Alimentation requise	Fournie par l'unité de finition

6.1.12 Séparateur de tâches JS-505

Caractéristiques	
Bac de sortie	Bac de sortie 1, bac de sortie 2
Paramètres d'alimentation	"Tri" (tri par jeux), "Groupe" (tri par page), "Tri"/"Décalé", "Groupe"/"Décalé"
Type de papier	Bac de sortie 1 : Papier ordinaire (60 g/m^2 à 90 g/m^2) Bac de sortie 2 : Papier ordinaire (60 g/m^2 à 90 g/m^2), papier épais 1 (91 g/m^2 à 150 g/m^2), papier épais 2 (151 g/m^2 à 209 g/m^2), papier épais 3 (210 g/m^2 à 256 g/m^2), papier épais 4 (257 g/m^2 à 271 g/m^2), transparents, cartes postales, planches d'étiquettes, enveloppes, papier rouleau
Format papier	A3 ▭ à B6 ▭, A6 ▭, 12-1/4 × 18 ▭, 11 × 17 ▭ à 5-1/2 × 8-1/2 ▭/▯, cartes postales (100 g/m^2 à 148 g/m^2) ▭, papier rouleau
Capacité de papier	Bac de sortie 1 : Papier ordinaire (60 g/m^2 à 90 g/m^2) : 50 feuilles Bac de sortie 2 : Papier ordinaire (60 g/m^2 à 90 g/m^2) : 150 feuilles Papier épais 1/2/3/4 (91 g/m^2 à 271 g/m^2), transparents, cartes postales, planches d'étiquettes : 20 feuilles Enveloppes : 10 feuilles Papier rouleau : 10 feuilles
Alimentation requise	Assurée par l'unité principale
Consommation de courant	40 W ou moins
Plage de décalage	30 mm
Fonction de décalage	Bac de sortie 2 : Papier ordinaire, papier épais 1/2/3/4 A3 ▭ à B5 ▭, 11 × 17 ▭ à 8-1/2 × 11▭/▯
Dimensions	413 mm/500 mm (la longueur entre parenthèses est celle avec le magasin papier sorti) (L) × 477 mm (P) × 129 mm (H)
Poids	Environ 5 kg

7 Papier copie/originaux

7 Papier copie/originaux

7.1 Papier Copie

Utiliser du papier conforme aux caractéristiques suivantes.

7.1.1 Formats papier possibles

Papier de format non-standard

Source papier	Largeur papier	Longueur papier
Plateau d'introduction*	90,0 mm à 311,1 mm	139,7 mm à 457,2 mm
Magasin 1	–	–
Magasin 2		
Magasin d'alimentation papier/ Magasin recto-verso		
Magasin Grande Capacité		
Copies recto-verso	139,7 mm à 311,1 mm	148 mm à 457,2 mm

* Papier rouleau
Largeur du papier : 210 mm à 297 mm
Longueur du papier : 457,3 mm à 1200 mm

Papier de format standard

Source papier	Format papier
Plateau d'introduction	A3 ▭ à B6 ▭, A6 ▭ 12 × 18 ▭ à 5-1/2 × 8-1/2 ▭/▯, 8 × 13 ▭*1, 16K ▭/▯, 8K ▭
Magasin 1	A3 ▭ à A5 ▭, 11 × 17 ▭ à 8-1/2 × 11 ▭/▯, 8 × 13 ▭*1, 16K ▯, 8K ▭
Magasin 2	A3 ▭ à A5 ▭, 12 × 18 ▭ à 8-1/2 × 11 ▭/▯, 8 × 13 ▭*1, 16K ▯, 8K ▭
Magasin d'alimentation papier/ Magasin recto-verso	A3 ▭ à A5 ▭, 11 × 17 ▭ à 8-1/2 × 11 ▭/▯, 8 × 13 ▭*1, 16K ▯, 8K ▭
Magasin Grande Capacité	A4 ▯, 8-1/2 × 11 ▯
Copies recto-verso	A3 ▭ à A5 ▭/▯, 12-1/4 × 18 ▭, 12 × 18 ▭ à 5-1/2 × 8-1/2, 8 × 13 ▭*1, 16K ▭/▯, 8K ▭

*1 Il existe cinq formats Foolscap : 220 × 330 mm ▭, 8-1/2 × 13 ▭, 8-1/4 × 13 ▭, 8-1/8 × 13-1/4 ▭ et 8 × 13 ▭. Chacun de ces formats peut être sélectionné. Pour plus de détails, contactez votre S.A.V.

Equipement chargé	Formats papier que vous pouvez charger
Unité de finition (FS-519)	Magasin de finition 1, 2 et bac de sortie en option A3 ▭ à B5 ▭, A6 ▭, 12- 1/4 × 18 ▭ Réglages "Groupe"/"Tri" : A3 ▭ à A5 ▯ Réglages Agrafage : A3 ▭ à A5 ▯ Réglages Perforation : A3 ▭, A4 ▯, B5 ▭*2
Bac de sortie en option (OT-602)	
Piqueuse à cheval SD-505	Pliage & Agrafage : A3 ▭, B4 ▭, A4 ▭, B5 ▭
Kit de bac courrier (MT-502)	A4 ▯, B5 ▯, A5 ▭
Séparateur de tâches JS-505	Magasin de finition 1 et magasin de finition 2 : A3 ▭ à B6 ▭, A6 ▭, 12- 1/4 × 18 ▭, 11 × 17 ▭ à 5-1/2 × 8-1/2 ▭/▯

*1 Il existe cinq formats Foolscap : 220 × 330 mm ▭, 8-1/2 × 13 ▭, 8-1/4 × 13 ▭, 8-1/8 × 13-1/4 ▭ et 8 × 13 ▭. Chacun de ces formats peut être sélectionné. Pour plus de détails, contactez votre S.A.V.

*2 Peut être utilisé quand le Kit de perforation PK-512, en option, est installé sur l'unité de finition.

7.1.2 Types papier et capacités

Type de papier	Papier ordinaire	Papier épais 1	Papier épais 2	Papier épais 3	Papier épais 4
Grammage (g/m²) **Source papier**	**60 g/m² à 90 g/m²**	**91 g/m² à 150 g/m²**	**151 g/m² à 209 g/m²**	**210 g/m² à 256 g/m²**	**257 g/m² à 271 g/m²**
Plateau d'introduction	150 feuilles	20 feuilles	20 feuilles	20 feuilles	20 feuilles
Magasin 1 et magasin 2	500 feuilles	150 feuilles	150 feuilles	150 feuilles	–
Magasin d'alimentation papier/ Magasin recto-verso	500 feuilles	150 feuilles	150 feuilles	150 feuilles	–
Magasin Grande Capacité	2.500 feuilles	1.000 feuilles	1.000 feuilles	1.000 feuilles	–

Type de papier	Transparents	Cartes postales	Enveloppes	Planches d'étiquettes	Papier rouleau
Source papier					**91 g/m² à 209 g/m²**
Plateau d'introduction	20 feuilles	20 feuilles	10 feuilles	20 feuilles	10 feuilles
Magasin 1 et magasin 2	–	–	–	–	–
Magasin d'alimentation papier/ Magasin recto-verso	–	–	–	–	–
Magasin Grande Capacité	–	–	–	–	–

7.1.3 Papier spécial

Tout papier autre que le papier ordinaire, comme les transparents de rétroprojection et le papier de couleur, est appelé papier spécial. Assurez-vous de bien sélectionner un réglage de papier spécial pour les magasins contenant des supports tels que les transparents de rétroprojection et le papier de couleur. Si vous ne sélectionnez pas correctement le type de papier, des bourrages papier risquent de se produire.

Type de papier	Icône	Descriptions
Recto seul		Sélectionnez ce réglage lorsque du papier qui ne doit pas être utilisé pour la copie recto-verso (par exemple, du papier dont une face est déjà imprimée) est chargé comme papier ordinaire avec un grammage de 60 g/m² à 90 g/m². Un magasin papier paramétré avec le réglage "Recto seul" est prioritaire quand le réglage Papier "Auto" est spécifié. Un magasin papier ainsi paramétré ne sera pas automatiquement sélectionné pour l'impression recto-verso.
Papier spécial		Sélectionnez ce réglage quand du papier spécial (par exemple, du papier haute qualité) est chargé comme papier ordinaire avec un grammage de 60 g/m² à 90 g/m². Un magasin papier ainsi paramétré n'est pas automatiquement sélectionné si le réglage Papier "Auto" est spécifié.
Papier En-tête		Sélectionnez ce réglage quand du papier déjà imprimé (portant le nom d'une société ou un texte prédéfini, par exemple) est chargé comme papier ordinaire avec un grammage de 60 g/m² à 90 g/m². Un magasin papier ainsi paramétré n'est pas automatiquement sélectionné si le réglage Papier "Auto" est spécifié.
Papier couleur		Sélectionnez ce réglage quand du papier couleur est chargé comme papier ordinaire avec un grammage de 60 g/m² à 90 g/m². Un magasin papier ainsi paramétré n'est pas automatiquement sélectionné si le réglage Papier "Auto" est spécifié.
Transparent		Sélectionnez ce réglage si vous chargez des transparents de rétroprojection. Un magasin papier ainsi paramétré n'est pas automatiquement sélectionné si le réglage Papier "Auto" est spécifié. Lors de la sélection des transparents de rétroprojection, sélectionnez le paramètre Couleur "Noir" et sélectionnez ensuite le type de papier.
Épais 1		Sélectionnez ce réglage quand le papier épais chargé présente un grammage de 91 g/m² à 150 g/m². Un magasin papier ainsi paramétré n'est pas automatiquement sélectionné si le réglage Papier "Auto" est spécifié.

Type de papier		Icône	Descriptions
Épais 2			Sélectionnez ce réglage quand le papier épais chargé présente un grammage de 151 g/m^2 à 209 g/m^2. Un magasin papier ainsi paramétré n'est pas automatiquement sélectionné si le réglage Papier "Auto" est spécifié.
Épais 3			Sélectionnez ce réglage quand le papier épais chargé présente un grammage de 210 g/m^2 à 256 g/m^2. Un magasin papier ainsi paramétré n'est pas automatiquement sélectionné si le réglage Papier "Auto" est spécifié.
Épais 4			Sélectionnez ce réglage quand le papier épais chargé présente un grammage de 257 g/m^2 à 271 g/m^2. Un magasin papier ainsi paramétré n'est pas automatiquement sélectionné si le réglage Papier "Auto" est spécifié.
Enveloppes			Sélectionnez ces réglages si vous chargez des enveloppes. Un magasin papier ainsi paramétré n'est pas automatiquement sélectionné si le réglage Papier "Auto" est spécifié.
Rect-vers Face 2	Papier ordinaire		Sélectionnez ces réglages quand vous chargez du papier déjà imprimé d'un côté. "2ème face" peut uniquement être sélectionné si du papier ordinaire, du papier épais 1, épais 2, épais 3 ou épais 4 est chargé dans le plateau d'introduction.
	Épais 1		
	Épais 2		
	Épais 3		
	Épais 4		

7.1.4 Précautions relatives au papier

Ne pas utiliser les types de papier suivants.

Sinon la qualité d'impression pourrait s'en ressentir et des bourrages papier ou des dommages pourraient survenir.

- Transparents de rétroprojection qui ont déjà été introduits dans la machine (même si le transparent est encore vierge)
- Papier imprimé sur imprimante thermique ou à jet d'encre
- Papier extrêmement épais ou extrêmement fin
- Papier plié, gondolé, froissé ou déchiré
- Papier qui est resté hors de son emballage pendant longtemps.
- Papier humide, papier perforé, ou papier présentant des trous de perforation
- Papier extrêmement lisse, extrêmement rugueux, ou inégal
- Papier traité, comme du papier carbone, papier thermosensible ou mano-sensible
- Papier torsadé ou gaufré
- Papier hors norme (non rectangulaire)
- Papier qui comporte de la colle, des agrafes ou des trombones
- Papier étiqueté
- Papier accolé de rubans, crochets, boutons, etc.

7.1.5 Stockage du papier

Rangez le papier dans un endroit frais, sombre et peu humide.

Si le papier devient humide, cela peut entraîner des bourrages papier.
Le papier qui n'a pas été chargé devrait être emballé ou placé dans un sac en plastique, puis rangé dans un endroit frais, sombre et peu humide.

Rangez le papier à plat et non sur le côté. Le papier gondolé peut provoquer des bourrages.

Garder le papier hors de portée des enfants.

7.1.6 Fonction de Changement Auto Magasin (ATS)

Si le magasin papier sélectionné vient à manquer de papier pendant l'impression d'une tâche et qu'un magasin papier différent contient le papier répondant aux conditions suivantes, l'autre magasin papier sera automatiquement sélectionné pour que l'impression puisse se poursuivre. Si le magasin grande capacité en option est installé, il est possible d'effectuer en continu un maximum de 3650 copies (sur papier A4 ▯).
(Le magasin papier est automatiquement activé uniquement si le paramètre "Changement Auto magasin MARCHE/ARRET" est réglé en mode Utilitaires sur "Permis".)

Conditions préalables

- Le papier est du même format.
- Le papier est positionné selon la même orientation.
- Le papier est du même type.
- Les magasins papier sont sélectionnés en cas de changement automatique de magasin.

Détails
Pour plus de détails sur la spécification des magasins papier qui sont sélectionnés lors du changement automatique de magasin, voir "Réglage Système" à la page 12-23.

7.1.7 Ordre de sélection des magasins papier

Le réglage par défaut, programmé en usine, établit que lors du changement automatique de magasin papier, c'est, dans l'ordre de la liste ci-après, le magasin papier suivant qui sera sélectionné.

Magasin 1 ➔ Magasin 2 ➔ Magasin 3[*1] ➔ Magasin 4[*1] ➔ Magasin Grande Capacité[*2] ➔ Introducteur manuel

[*1] apparaît uniquement si le magasin d'alimentation papier en option est installé.

[*2] apparaît uniquement si le Magasin Grande Capacité en option est installé.

Détails
Pour changer l'ordre de sélection des magasins papier, voir "Réglage Système" à la page 12-23.

7.2 Sélectionner les réglages papier

Ce chapitre décrit les procédures permettant de spécifier le type et le format du papier chargé dans chaque magasin papier.

Détails

Pour plus de détails sur le chargement de papier dans le magasin papier 1/2/3/4, voir "Charger du papier dans le magasin 1/2/3/4" à la page 2-43.

Pour plus de détails sur le chargement de papier dans le plateau d'introduction, voir "Chargement du papier dans le plateau d'introduction" à la page 2-47.

7.2.1 Détecter automatiquement le format du papier (réglage "Détection Auto")

La machine peut détecter automatiquement le format du papier chargé dans le magasin 1/2/3/4 et dans le plateau d'introduction.

La procédure suivante décrit comment spécifier le réglage permettant de détecter automatiquement le papier chargé dans le magasin 1.

1 Sur l'écran De base, appuyez sur [Papier].

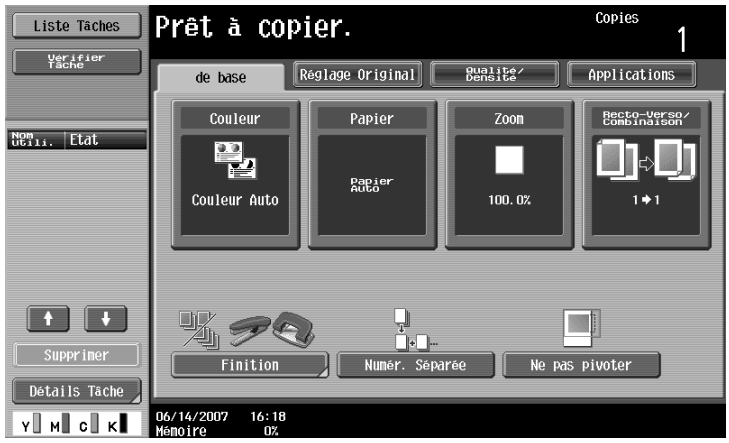

L'écran Papier apparaît.

2 Appuyez sur la touche du magasin 1.

– Pour sélectionner le réglage de détection automatique du papier pour le magasin 2/3/4 ou le plateau d'introduction, appuyez sur la touche du magasin papier correspondant.

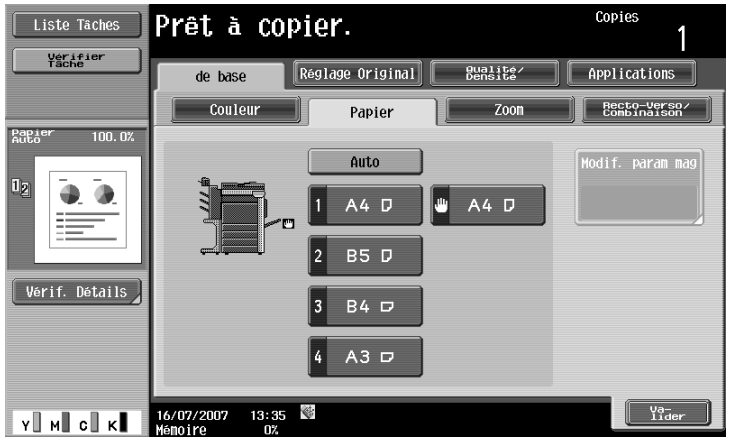

3 Appuyez sur [Modif. param mag].

4 Appuyez sur [DétectionAut].

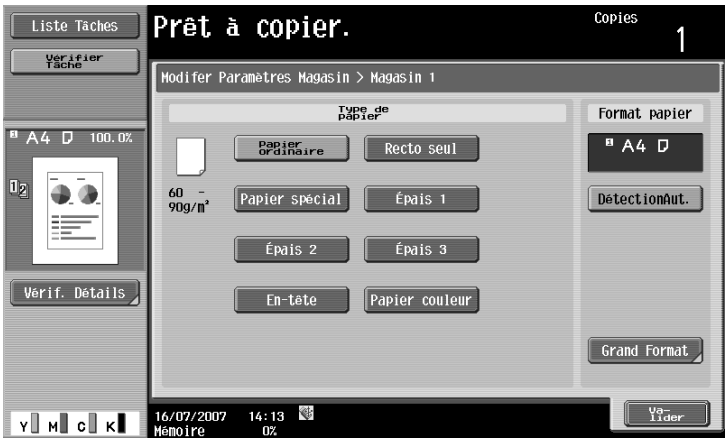

"DétectionAut" est sélectionné par défaut.

5 Appuyez sur [Valider] et appuyez sur [Valider] sur l'écran qui apparaît ensuite.

L'écran De base apparaît de nouveau.

7.2.2 Sélectionner un réglage de format papier (réglage Format)

Il est possible de régler le format papier pour le plateau d'introduction de manière à l'utiliser avec le format papier spécifié.

Cela est particulièrement utile quand, par exemple, le format du papier chargé ne peut être automatiquement détecté (cartes postales par exemple ou formats non métriques (pouces)).

La procédure suivante décrit comment spécifier le réglage relatif aux cartes postales chargées dans le plateau d'introduction.

1 Sur l'écran De base, appuyez sur [Papier].

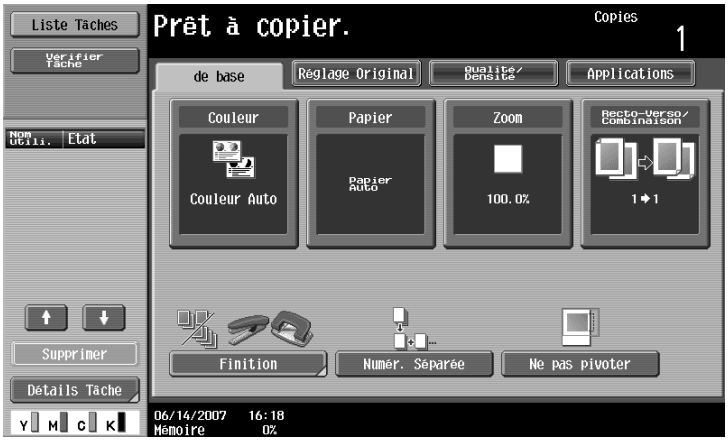

L'écran Papier apparaît.

2 Sélectionnez la touche correspondant au plateau d'introduction.

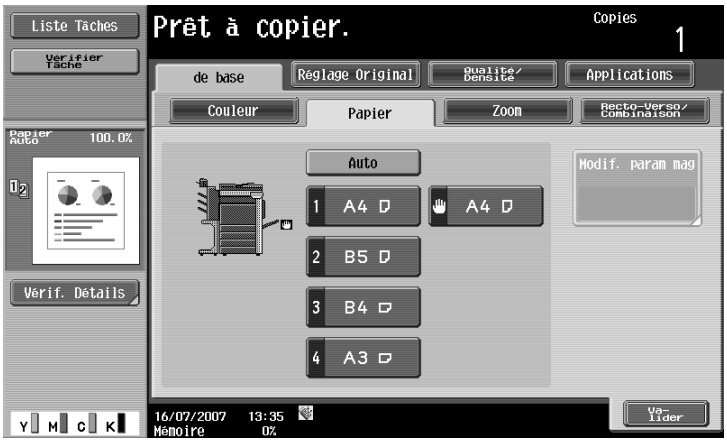

3 Appuyez sur [Modif. param mag].

4 Appuyez sur [Format].

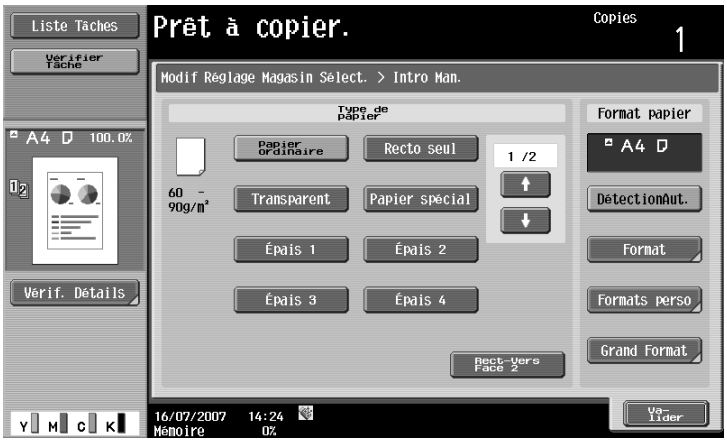

L'écran Format Std. apparaît.

5 Appuyez deux fois sur [↓] et ensuite sur [4x6].

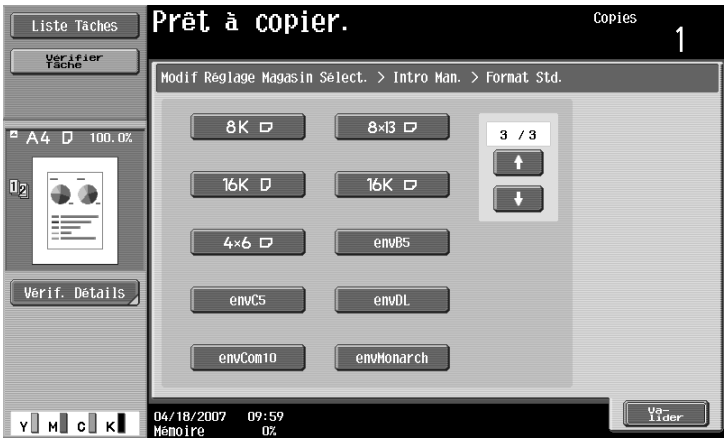

– Appuyez sur [↑] et [↓] jusqu'à ce que la touche du format papier souhaité apparaisse.

– Si vous sélectionnez "4x6▭", "Épais 3" est automatiquement sélectionné. Si vous chargez du papier autre que des cartes postales, changez le réglage Type papier. Pour plus de détails sur les réglages du type de papier, voir "Spécifier un réglage pour le papier spécial" à la page 7-17.

6 Appuyez sur [Valider] et appuyez sur [Valider] sur les deux écrans qui apparaissent ensuite.

L'écran De base réapparaît.
Le format papier est défini pour le plateau d'introduction.

Rappel
Si vous chargez un papier d'un format différent de celui qui a été spécifié, cela peut entraîner un bourrage papier car le format n'est pas automatiquement détecté.

Détails
Pour le magasin 2, "12-1/4 × 18 ▭" est disponible.

7.2.3 Spécifier un format papier non standard (réglages Format perso)

Vous pouvez charger du papier de format non standard dans le plateau d'introduction.

Si du papier de grand format a été chargé, il faudra spécifier le format du papier.

1 Sur l'écran De base, appuyez sur [Papier].

L'écran Papier apparaît.

2 Sélectionnez la touche correspondant au plateau d'introduction.

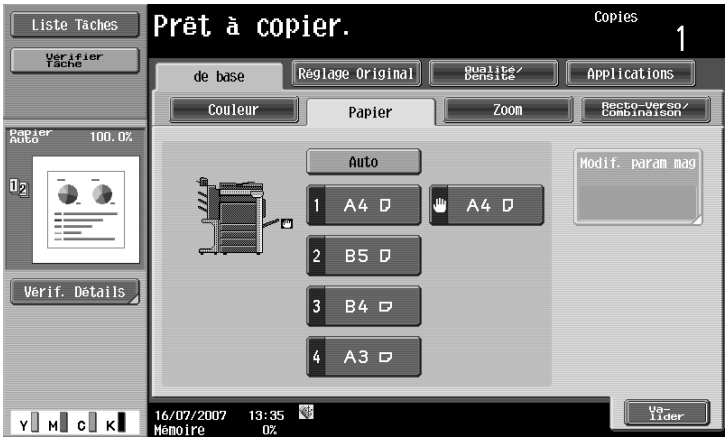

3 Appuyez sur [Modif. param mag].

4 Appuyez sur [Format perso].

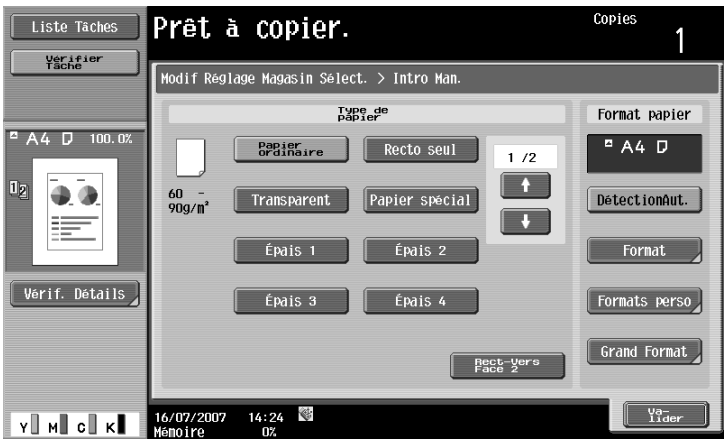

L'écran Format perso apparaît.

5 Tapez la longueur (X) et la largeur (Y) du papier.

- Assurez-vous de bien sélectionner [X] et tapez la longueur du côté X sur le clavier (entre 139,7 mm et 457,2 mm).
- Appuyez sur [Y] pour le sélectionner et tapez la longueur du côté Y sur le clavier (entre 90,0 mm et 311,1 mm).
- Si la valeur saisie est hors plage de réglage, le message "Erreur Saisie" apparaît. Tapez une valeur comprise dans la plage de réglage disponible.
- En cas d'erreur de saisie, appuyez sur la touche [C] (correction) du clavier numérique pour effacer la valeur et spécifiez la valeur correcte.

Pour annuler la modification des réglages, appuyez sur [Annuler].

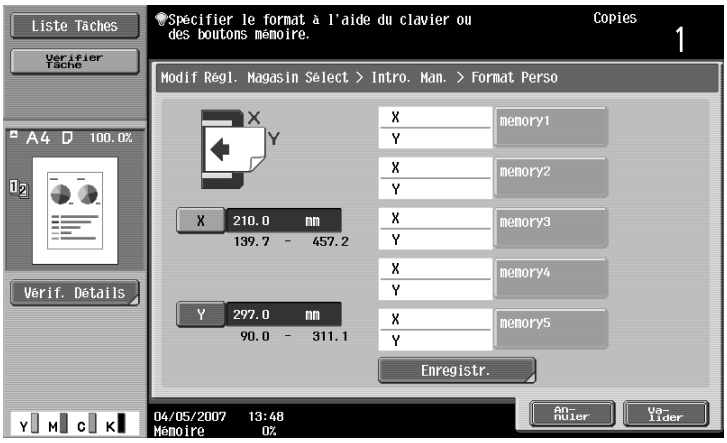

? Peut-on enregistrer les formats de papier ?

➔ Vous pouvez archiver jusqu'à cinq formats non standard.

➔ Pour rappeler un format papier archivé, appuyez sur la touche mémoire correspondante.

➔ Les noms "memory1" à "memory5" peuvent être modifiés. Pour plus de détails sur la modification des noms, voir "Archiver un format papier non standard (réglages Format perso)" à la page 7-12.

➔ Pour plus de détails sur l'enregistrement des formats de papier, voir "Archiver un format papier non standard (réglages Format perso)" à la page 7-12.

6 Appuyez sur [Valider] et appuyez sur [Valider] sur les deux écrans qui apparaissent ensuite.

L'écran De base apparaît de nouveau.

7.2.4 Archiver un format papier non standard (réglages Format perso)

Vous pouvez archiver jusqu'à cinq formats non standard.

La mémorisation des formats de papier les plus souvent utilisés permet de les rappeler rapidement sans avoir à en saisir à nouveau les dimensions.

1 Sur l'écran De base, appuyez sur [Papier].

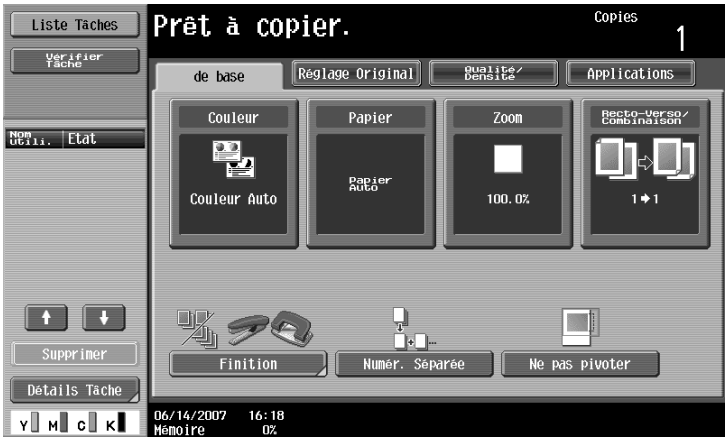

L'écran Papier apparaît.

2 Sélectionnez la touche correspondant au plateau d'introduction.

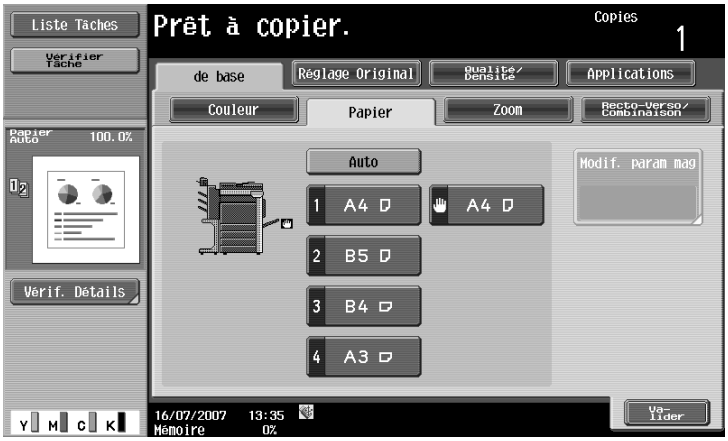

3 Appuyez sur [Modif. param mag].

4 Appuyez sur [Format perso].

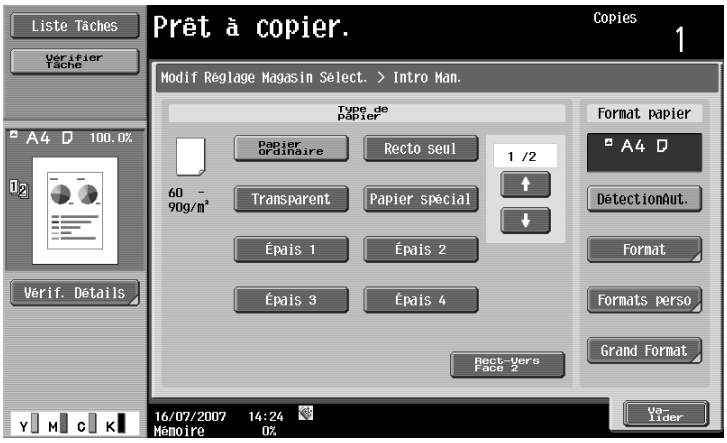

L'écran Format perso apparaît.

5 Spécifiez les dimensions des côtés X et Y du papier, et appuyez sur [Archiver].

- Assurez-vous de bien sélectionner [X] et tapez la longueur du côté X sur le clavier (entre 139,7 mm et 457,2 mm).
- Appuyez sur [Y] pour le sélectionner et tapez la longueur du côté Y sur le clavier (entre 90,0 mm et 311,1 mm).
- Vérifiez sur le schéma à l'écran quels sont les côtés qui doivent être considérés respectivement comme X et Y.
- Si la valeur saisie est hors plage de réglage, le message "Erreur Saisie" apparaît. Tapez une valeur comprise dans la plage de réglage disponible.
- En cas d'erreur de saisie, appuyez sur la touche [C] (correction) du clavier numérique pour effacer la valeur et spécifiez la valeur correcte.

Pour annuler la modification des réglages, appuyez sur [Annuler].

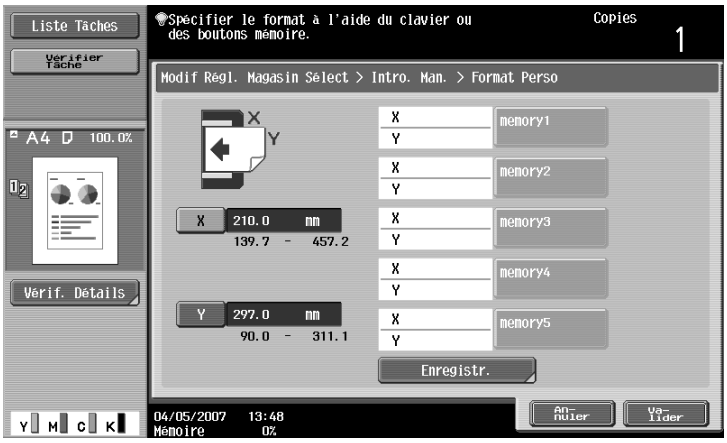

6 Appuyez sur la touche mémoire sur laquelle vous voulez archiver le format papier.

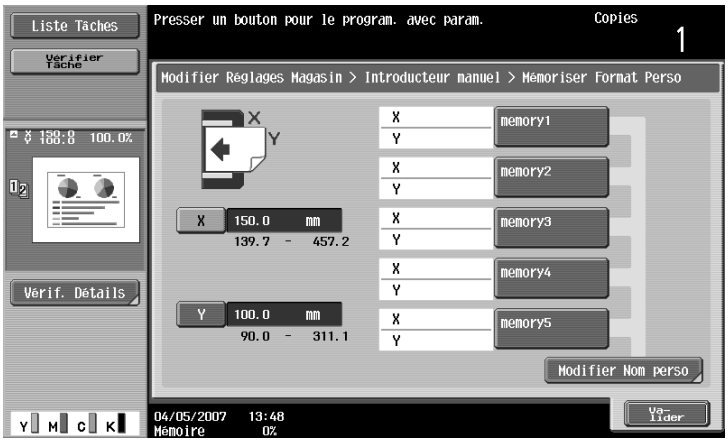

– Pour changer le nom d'une touche mémoire, appuyez sur [Modifier Nom perso] et appuyez ensuite sur la touche à renommer.

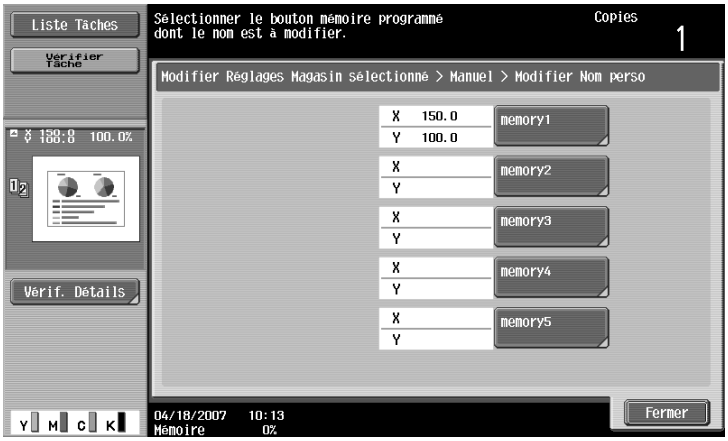

À l'aide du clavier qui s'affiche, tapez le nom de la touche et appuyez sur [Valider] et ensuite appuyez sur [Fermer]. Pour plus de détails sur la saisie de texte, voir "Saisie de texte" à la page 13-3.

7 Appuyez sur [Valider] et ensuite sur [Valider] dans l'écran suivant qui s'affiche.

L'écran De base apparaît de nouveau.

7.2.5 Sélectionner un réglage pour du papier Grand Format (réglages Grand Format)

Vous pouvez charger du papier de grand format dans les magasins 1/2/3/4 ou dans le plateau d'introduction.

Le papier grand format est plus grand que le format habituel et permet d'imprimer des copies d'originaux standard de manière à ce qu'il n'y ait aucune perte sur les bords. Ainsi, si vous utilisez du papier A3 +, la zone maximale d'impression est de 311,1 mm × 457,2 mm, ce qui permet d'imprimer toute la surface d'un original de format A3.

Si du papier de grand format a été chargé, il faudra spécifier le format du papier.

La procédure suivante décrit comment spécifier le réglage relatif au papier grand format chargé dans le plateau d'introduction.

1 Sur l'écran De base, appuyez sur [Papier].

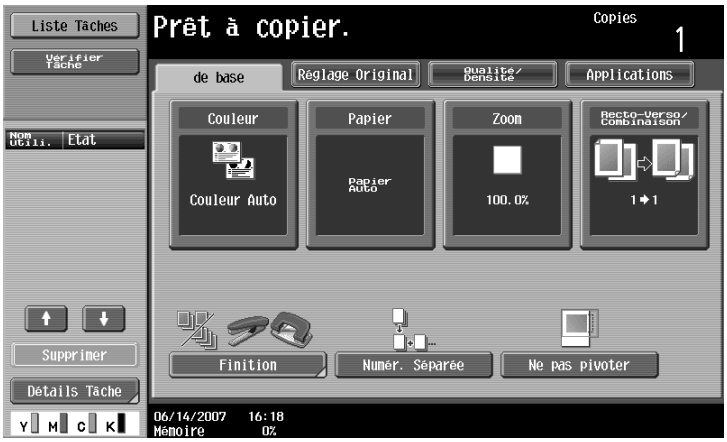

L'écran Papier apparaît.

2 Appuyez sur la touche correspondant au plateau d'introduction.

– Pour définir le format du papier pour les magasins 1/2/3/4 appuyez sur la touche du magasin papier correspondant.

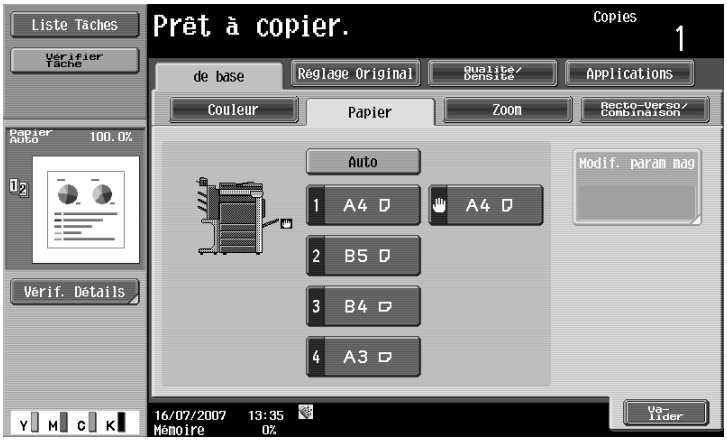

3 Appuyez sur [Modif. param mag].

4 Appuyez sur [Grand Format].

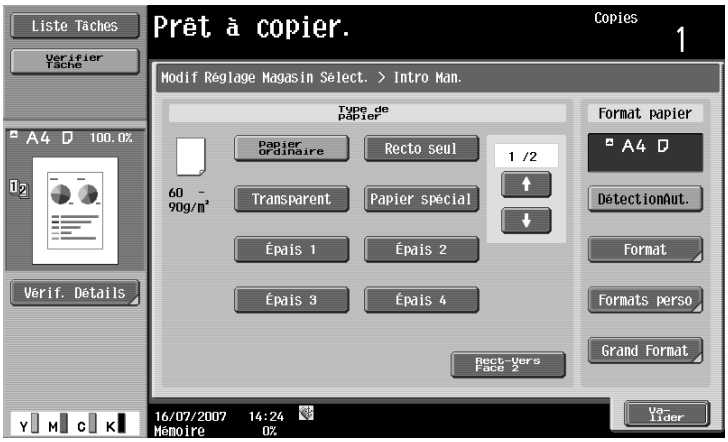

L'écran Papier large apparaît.

5 Sélectionnez le format du papier à charger.

- Appuyez sur [↑] et [↓] jusqu'à ce que la touche du format papier souhaité apparaisse.
- Si le magasin 1/2/3/4 est défini pour le papier grand format, il n'est pas possible de changer le format.

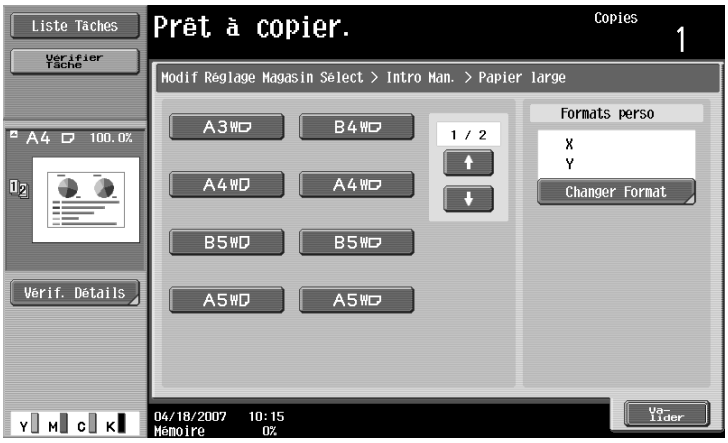

6 Pour changer le format, appuyez sur [Changer Format].

L'écran Changer format apparaît pour le papier surdimensionné.

7 Spécifiez les dimensions des côtés X et Y du papier, et appuyez sur [Valider].

- Appuyez sur [X] ou sur [Y], appuyez sur la touche [C] (correction) pour effacer la valeur affichée et tapez le format au clavier numérique.
- Pour archiver un format papier de 12 × 18 ▭, appuyez sur [12 × 18 ▭]. Tapez les valeurs pour "X" et "Y".
- Si la valeur saisie est hors plage de réglage, le message "Erreur Saisie" apparaît. Tapez une valeur comprise dans la plage de réglage disponible. La plage de réglage varie en fonction des formats de papier.
- Si l'orientation du papier chargé ne coïncide pas aux formats spécifiés pour "X" et "Y", "Erreur Saisie" apparaît, même si les valeurs sont à l'intérieur de la plage admissible. En outre, ne pas saisir le même format pour "X" et "Y".
- En cas d'erreur de saisie, appuyez sur la touche [C] (correction) du clavier numérique pour effacer la valeur et spécifiez la valeur correcte.

Pour annuler la modification des réglages, appuyez sur [Annuler].

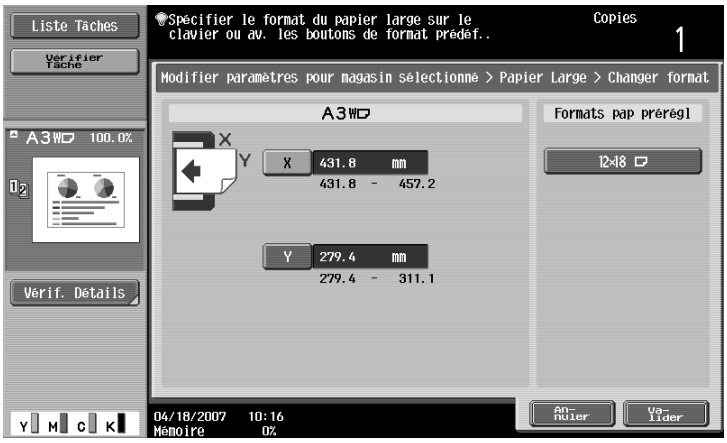

8 Appuyez sur [Valider] et appuyez sur [Valider] sur les deux écrans qui apparaissent ensuite.

L'écran De base apparaît de nouveau.

Remarque

La touche du format sélectionné est programmée avec le format de papier saisi, ce dernier est donc disponible pour sélection ultérieure sans saisie supplémentaire. Il est également possible de changer le format.

7.2.6 Spécifier un réglage pour le papier spécial

Si, dans un magasin papier, vous chargez du papier autre que du papier ordinaire, comme les transparents de rétroprojection ou le papier spécial, n'oubliez pas de modifier le réglage de type de papier pour ce magasin.

La procédure suivante décrit comment spécifier le réglage relatif au papier spécial chargé dans le magasin 1.

1 Sur l'écran De base, appuyez sur [Papier].

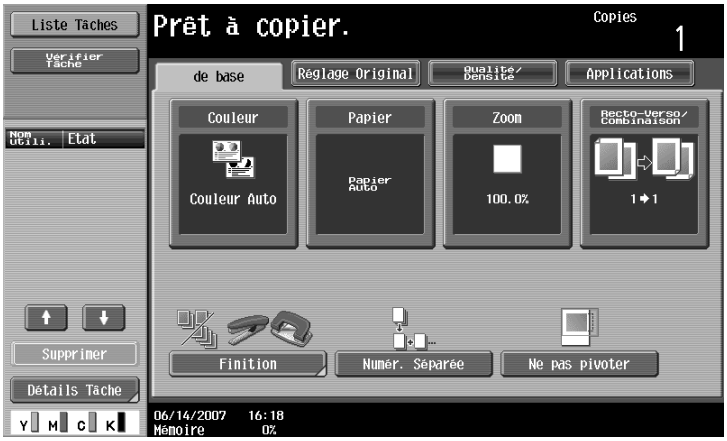

L'écran Papier apparaît.

2 Appuyez sur la touche du magasin 1.

– Pour spécifier un réglage pour du papier spécial pour le magasin 2/3/4 ou le plateau d'introduction, appuyez sur la touche du magasin papier correspondant.
– Si un réglage pour papier spécial est sélectionné pour un magasin papier, ce dernier n'est pas automatiquement sélectionné avec le réglage papier "Auto". Mais, si le papier ne peut pas être utilisé pour l'impression recto-verso et que le réglage "Recto seul" est sélectionné pour le magasin papier, ce dernier est prioritaire.
– La fonction de changement automatique de magasin ne s'applique qu'aux magasins papier possédant un réglage de type de papier identique.

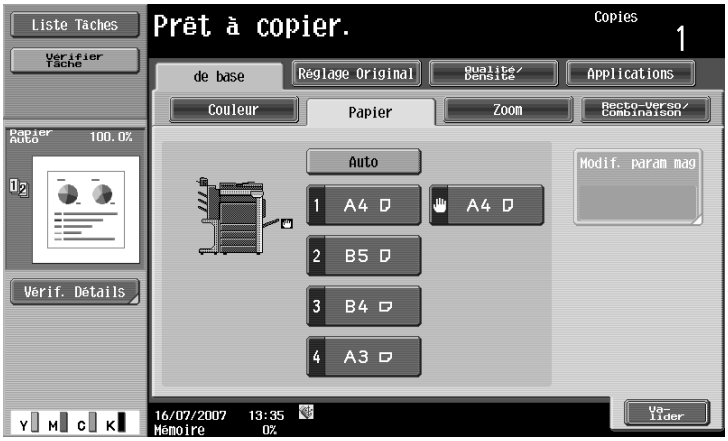

3 Appuyez sur [Modif. param mag].

4 Sélectionnez le réglage approprié au type de papier spécial chargé.

– Appuyez sur la touche correspondant au type de papier voulu.

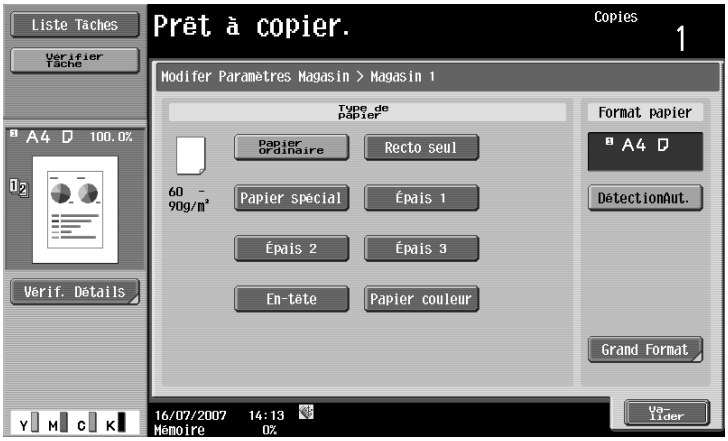

? Quels types de papier peut-on charger dans le magasin papier ?

➔ Il existe certaines limites aux types de papier que peut recevoir un magasin papier. Pour plus de détails sur le type de papier qui peut-être chargé, voir "Caractéristiques" à la page 6-3.

➔ Si vous avez chargé des cartes postales, sélectionnez "Épais 3".

5 Appuyez sur [Valider] et appuyez sur [Valider] sur l'écran qui apparaît ensuite.

L'écran De base apparaît de nouveau.

✎...

Rappel

Si vous avez chargé du papier spécial dans le magasin papier, n'oubliez pas de sélectionner le type de papier correspondant, sinon cela pourrait provoquer un bourrage.

7.2.7 Imprimer manuellement des copies recto-verso

Le réglage "Rect-Vers Face 2" permet d'imprimer des copies recto-verso sur du papier ne pouvant pas être chargé dans l'unité recto-verso automatique.

Vous pouvez charger le papier à utiliser pour l'impression recto-verso dans le plateau d'introduction.

1 Sur l'écran De base, appuyez sur [Papier].

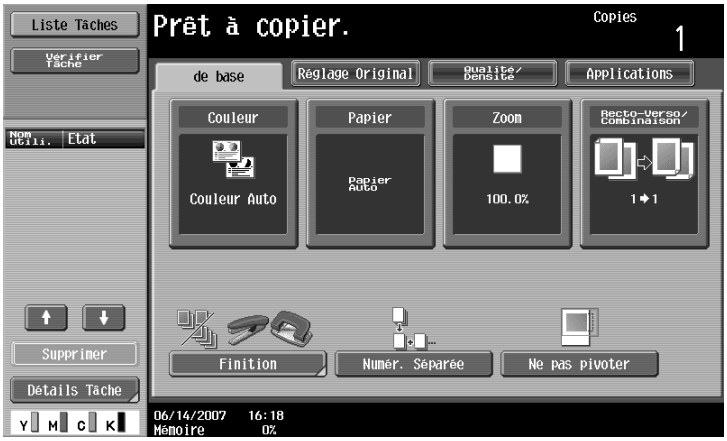

L'écran Papier apparaît.

2 Appuyez sur la touche correspondant au plateau d'introduction.

– Un magasin papier réglé sur "Rect-Vers Face 2" n'est pas sélectionné quand le réglage Papier "Auto" est sélectionné.

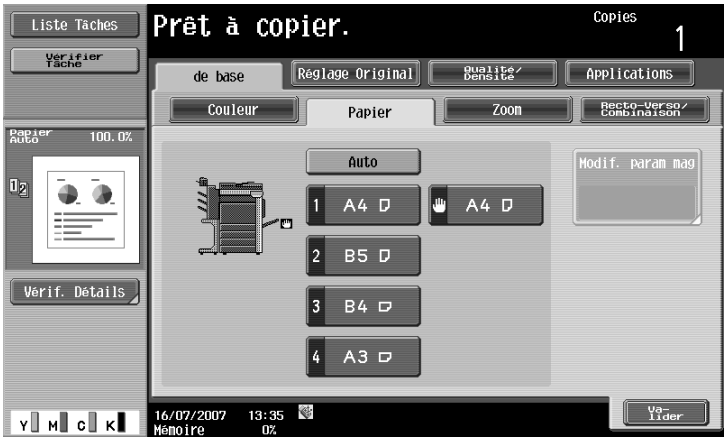

3 Appuyez sur [Modif. param mag].

4 Sélectionnez le type de papier à charger.

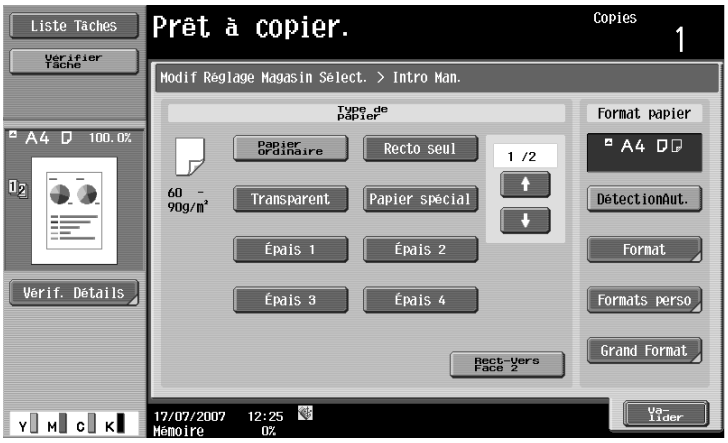

5 Appuyez sur [Rect-Vers Face 2].

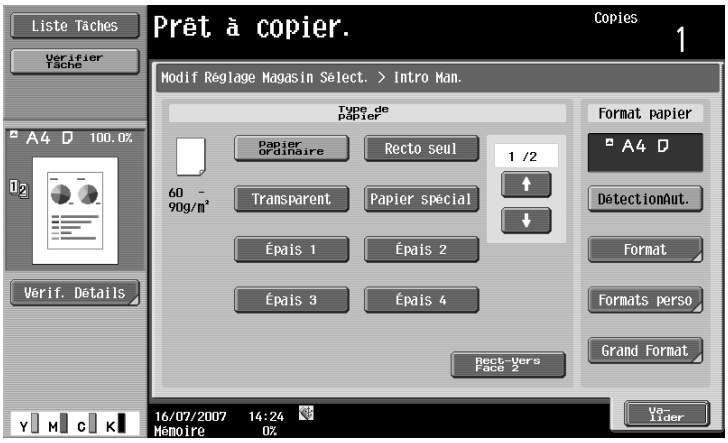

6 Appuyez sur [Valider] et appuyez sur [Valider] sur l'écran qui apparaît ensuite.

L'écran De base apparaît de nouveau.

7.3 Originaux

Pour faire des copies, chargez l'original dans le chargeur ADF ou placez-le sur la vitre d'exposition.

Les originaux à copier qui ne peuvent pas être chargés dans l'ADF seront placés sur la vitre d'exposition.

7.3.1 Originaux qui peuvent être chargés dans le chargeur ADF

Il y a trois méthodes d'utilisation de l'introducteur automatique de documents.

- Méthode normale
- Pour les originaux de formats différents
- Pour les originaux pliés en Z

Ces méthodes ne sont pas compatibles avec le chargement de tous les types d'originaux.

Méthode normale

	Originaux recto	Originaux recto-verso
Poids et type papier de l'original	Papier ordinaire : 35 g/m^2 à 210 g/m^2	Papier ordinaire : 50 g/m^2 à 128 g/m^2
Format d'original	A3 ▭ à B6 ▭, A6 ▭,11 × 17 ▭, 8 × 13 ▭, 8-1/2 × 11 ▭/▯	
Capacité de papier	100 feuilles (80 g/m^2)	

Pour les originaux de formats différents

	Originaux recto	Originaux recto-verso
Poids et type papier de l'original	Papier ordinaire : 50 g/m^2 à 128 g/m^2	
Format d'original	Voir "Originaux de formats mixtes".	
Capacité de papier	100 feuilles (80 g/m^2)	

Originaux de formats différents

Le tableau suivant indique les combinaisons possibles des formats standard utilisables avec le réglage "Orig. Mixtes".

Largeur d'original maximale*1 / Format de l'original*2	A3 ▭	A4 ▯	B4 ▭	B5 ▯	A4 ▭	A5 ▯	B5 ▭	A5 ▭	B6 ▭
A3 ▭	○	○	–	–	–	–	–	–	–
A4 ▯	○	○	–	–	–	–	–	–	–
B4 ▭	○	○	○	○	–	–	–	–	–
B5 ▯	○	○	○	○	–	–	–	–	–
A4 ▭	○	○	○	○	○	○	–	–	–
A5 ▯	–	–	○	○	○	○	–	–	–
B5 ▭	–	–	○	○	○	○	○	–	–
A5 ▭	–	–	–	–	–	–	○	○	–
B6 ▭	–	–	–	–	–	–	–	○	○

○ : Possible

— : Pas possible

Détails

**1 Indique la largeur du format d'original le plus large parmi les originaux de formats différents (largeur des réglettes latérales réglables de l'introducteur automatique de document).*

**2 Indique les formats d'original pouvant être spécifiés en même temps que la largeur maximale de l'original.*

7.3.2 Précautions relatives au chargement des originaux dans le chargeur ADF

Les types d'originaux suivants ne devraient pas être chargés dans l'ADF, sinon l'original pourrait être endommagé ou un bourrage papier pourrait se produire.

- Originaux froissés pliés, gondolés ou déchirés
- Originaux très translucides ou transparents, comme les transparents de rétroprojection ou le papier photosensible diazo.
- Originaux revêtus comme du papier carbone par exemple
- Originaux imprimés sur du papier d'épaisseur supérieure à 210 g/m^2
- Originaux imprimés sur du papier d'épaisseur supérieure à 128 g/m^2 pendant l'impression recto-verso
- Originaux reliés, avec, par exemple, des agrafes ou des trombones
- Originaux reliés en livre ou livret
- Originaux dont les pages sont reliées par collage
- Originaux dont les pages présentent des parties découpées ou qui sont découpées
- Planches d'étiquettes
- Épreuves finales d'impression Offset
- Originaux comportant des perforations de classeur
- Originaux qui viennent juste d'être imprimés avec cette machine

...

Rappel

Avant de charger dans le chargeur ADF, des originaux pliés en deux ou zigzag, veillez à bien aplatir les pages.

7.3.3 Originaux qui peuvent être placés sur la vitre d'exposition

Les originaux à copier qui ne peuvent pas être chargés dans l'ADF seront placés sur la vitre d'exposition.

	Originaux de vitre d'exposition
Types d'originaux	Feuilles, livres (livres ouverts), objets en trois dimensions
Formats d'originaux	A3 ▭ à B6 ▭, A6 ▭ 11 × 17 ▭ à 5-1/2 × 8-1/2 ▭/▯, 8K, 16K ▯/▭
Poids maximum	2 kg

7.3.4 Précautions relatives au positionnement des originaux sur la vitre d'exposition

Respectez les précautions suivantes lorsque vous placez l'original sur la vitre d'exposition.

- Si vous chargez un original de format non standard, le réglage Papier "Auto" et le réglage Zoom "Auto" ne peuvent pas être sélectionnés puisque le format d'original ne peut pas être détecté automatiquement.
- Si vous chargez un original de format non standard, sélectionnez le magasin papier et le taux de zoom ou appuyez sur [Réglage Original] et sélectionnez le format de l'original.
- Si vous chargez des originaux très translucides ou très transparents, comme des transparents de rétroprojection ou du papier photosensible diazo, le format de l'original ne peut pas être détecté automatiquement. Placez une feuille de papier vierge de même format au-dessus de l'original.
- Ne posez pas d'objets de plus de 2 kg sur la vitre d'exposition, sinon cela pourrait endommager la vitre d'exposition.
- Si vous placez un livre ouvert sur la vitre d'exposition, n'appuyez pas trop fort sur le livre, vous pourriez endommager la vitre d'exposition.

8 Fonctions Application

8 Fonctions Application

8.1 Paramètres de réglage de couleur et échantillons

Cette section présente des exemples de copie qui peuvent être utiles comme référence pour un grand nombre de paramètres, de fonctions et de réglages disponibles sur ce copieur couleur.

Section	Description	Section	Description
Informations générales sur la couleur	Propose des informations sur la teinte, la luminosité et la saturation (p. 8-4)	Paramètre "Contraste"	Propose des informations sur le réglage du niveau de contraste (p. 8-12)
Paramètre "Rouge"	Propose des informations sur le réglage des teintes rouges (p. 8-6)	Paramètre "Saturation"	Propose des informations sur le réglage de la vivacité de la couleur (p. 8-13)
Paramètre "Vert"	Propose des informations sur le réglage des teintes vertes (p. 8-7)	Paramètre "Netteté"	Propose des informations sur le réglage de la netteté du texte (p. 8-14)
Paramètre "Bleu"	Propose des informations sur le réglage des teintes bleues (p. 8-8)	Paramètre "Teinte" 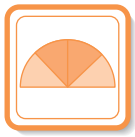	Propose des informations sur le réglage de la teinte (p. 8-15)
Paramètre "Balance couleurs"	Propose des informations sur le réglage de la densité des couleurs CMJN (p. 8-9)	Paramètre "Densité Copie"	Propose des informations sur le réglage de la densité de la copie (p. 8-16)
Paramètre "Luminosité"	Propose des informations sur le réglage de la luminosité (p. 8-11)	Fonction "1 couleur"	Propose des informations sur la copie avec une seule couleur de votre choix (monochrome) (p. 8-17)
Fonction "2 Couleurs"	Propose des informations sur la copie avec du noir et une couleur de votre choix (p. 8-18)	Fonction "Inversion Pos/Nég"	Propose des informations sur la copie d'un original avec inversion des zones claires et des zones foncées (p. 8-20)
Fonction "Couleur fond"	Propose des informations sur la copie avec une couleur de fond de votre choix (p. 8-19)	Fonction "Image miroir"	Propose des informations sur la copie en image miroir de l'original (p. 8-21)

* Comme les échantillons présentés sont des photographies, leurs couleurs peuvent être légèrement différentes de celles qui seront obtenues sur les copies.

8.1.1 Informations générales sur la couleur

Chacun a sa propre idée de la teinte d'un objet, par exemple, une pomme est rouge, un citron est jaune et le ciel est bleu. La teinte permet de classifier la couleur d'un objet comme étant rouge, jaune, bleu, etc.

La luminosité est le degré de clarté d'une couleur, par rapport à une autre couleur, ce qui rend ladite couleur claire ou foncée. Par exemple, si l'on compare le jaune d'un citron au jaune d'un pamplemousse, il est évident que le jaune du citron est plus lumineux. Mais qu'en est-il si l'on compare le jaune d'un citron au rouge d'un haricot ? De toute évidence, le jaune du citron est plus lumineux. La luminosité est le degré de luminance permettant la comparaison indépendamment de la teinte.

Quelle est la différence entre le jaune d'un citron et le jaune d'une poire ? En affirmant que le citron est d'un jaune plus vif et que la poire est d'un jaune plus terne, la différence entre les deux couleurs est stipulée en termes de saturation par opposition à la luminosité. Par opposition à la teinte et à la luminosité, la saturation est la caractéristique qui indique le degré de vivacité.

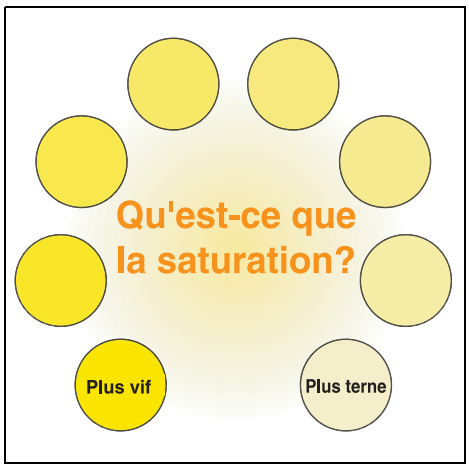

Relation entre teinte, luminosité et saturation (modèle chromatique)

Teinte, luminosité et saturation sont les éléments que nous appellerons les "trois attributs de la couleur". Nous pouvons évoquer leurs effets au moyen de l'objet tridimensionnel ci-dessous (Figure 1) dont la périphérie représente la teinte, l'axe vertical la luminosité, et l'axe horizontal (à partir du centre) la saturation.

L'attribution des couleurs aux différentes zones de l'objet en trois dimensions, en fonction des trois attributs de la couleur de la figure 1, génère le modèle chromatique illustré en figure 2. Même si le niveau de saturation diffère pour chaque teinte et degré de luminosité, la création d'un modèle chromatique complexe permet de mieux comprendre les conditions dans lesquelles la teinte, la luminosité et la saturation varient.

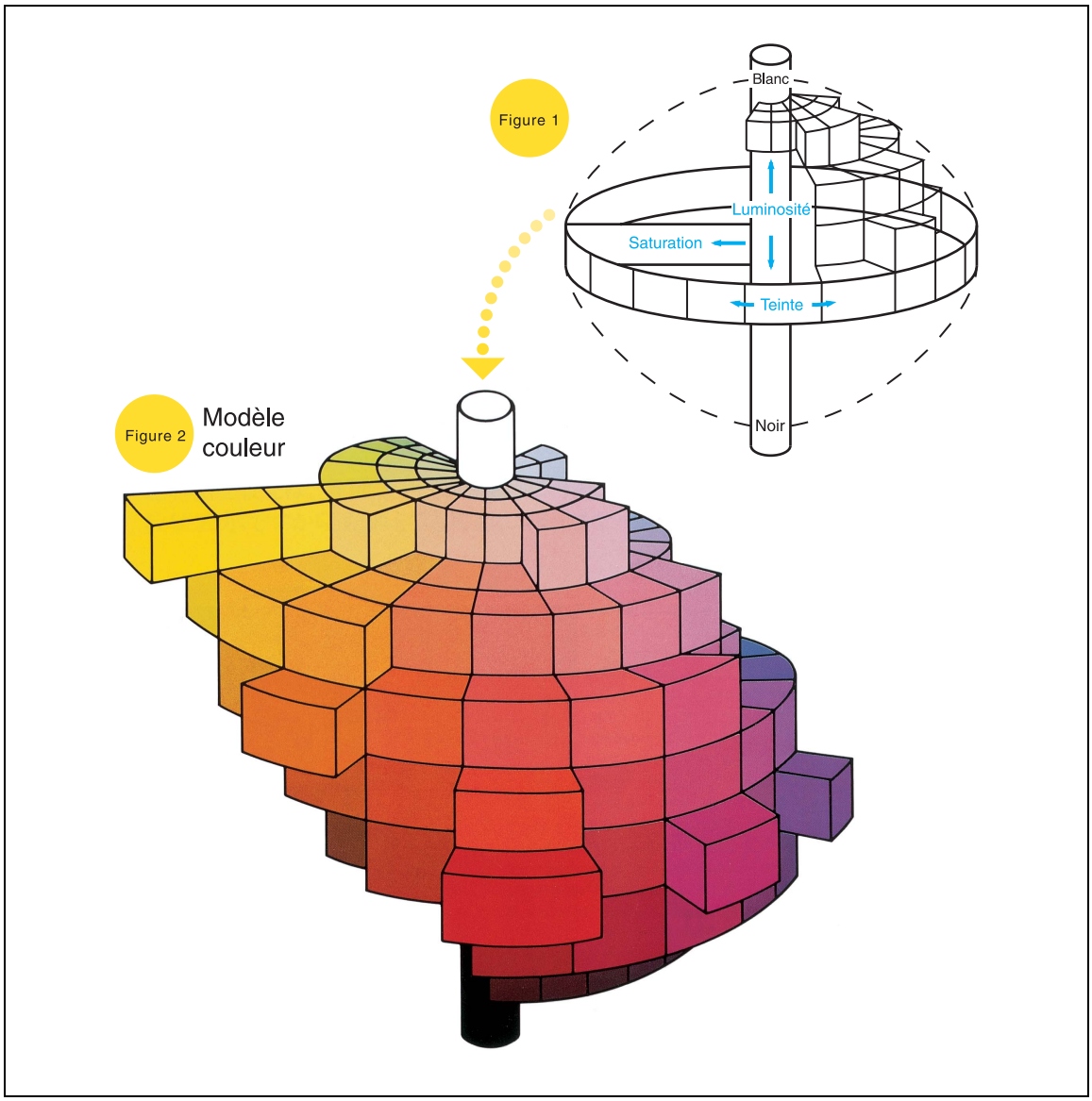

8.1.2 Paramètre "Rouge"

Ce paramètre sert à régler le niveau de rouge sur l'un des 19 niveaux.

Pour plus de détails sur la procédure de réglage, voir page 8-48.

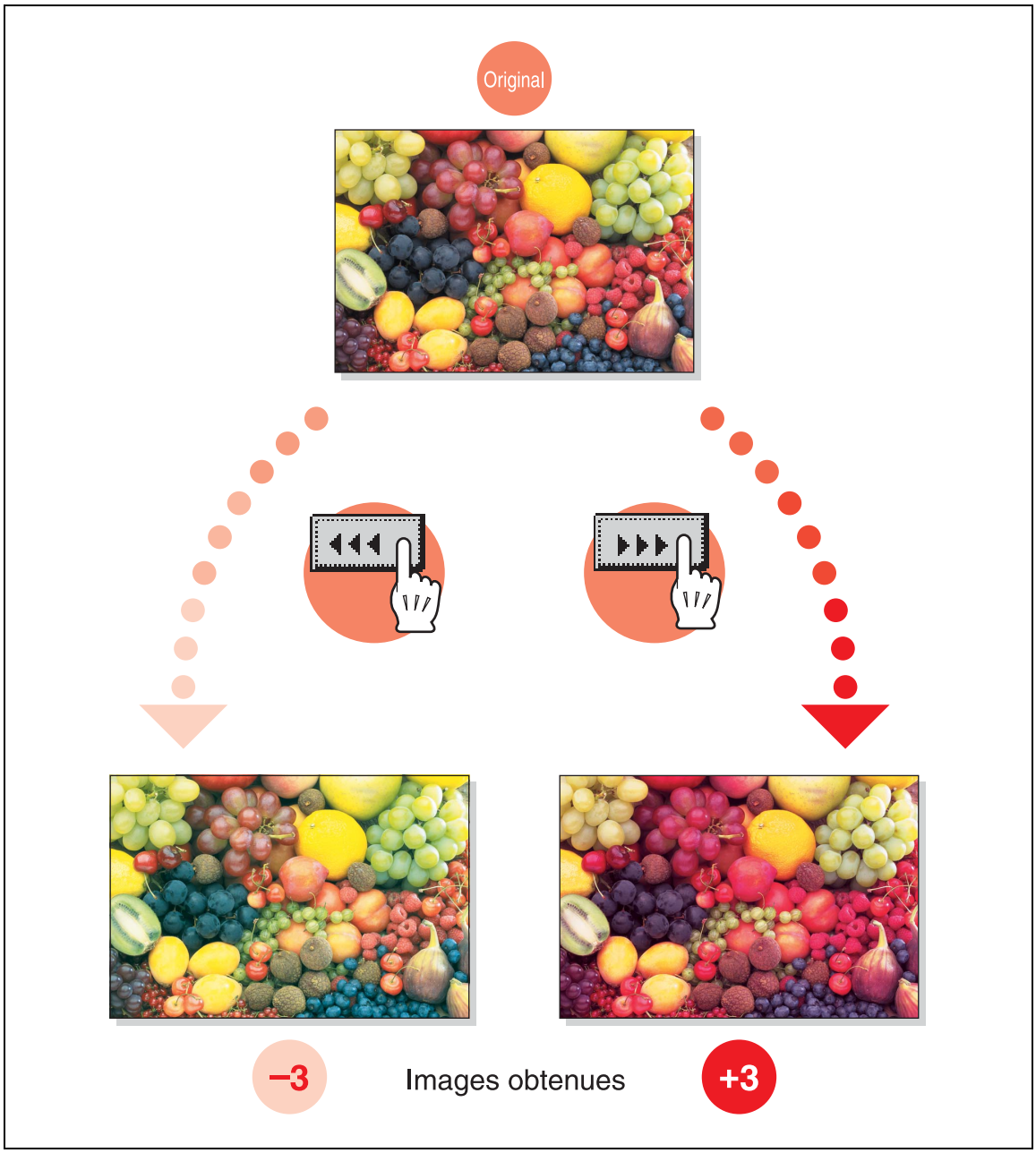

8.1.3 Paramètre "Vert"

Ce paramètre sert à régler le niveau de vert sur l'un des 19 niveaux.

Pour plus de détails sur la procédure de réglage, voir page 8-48.

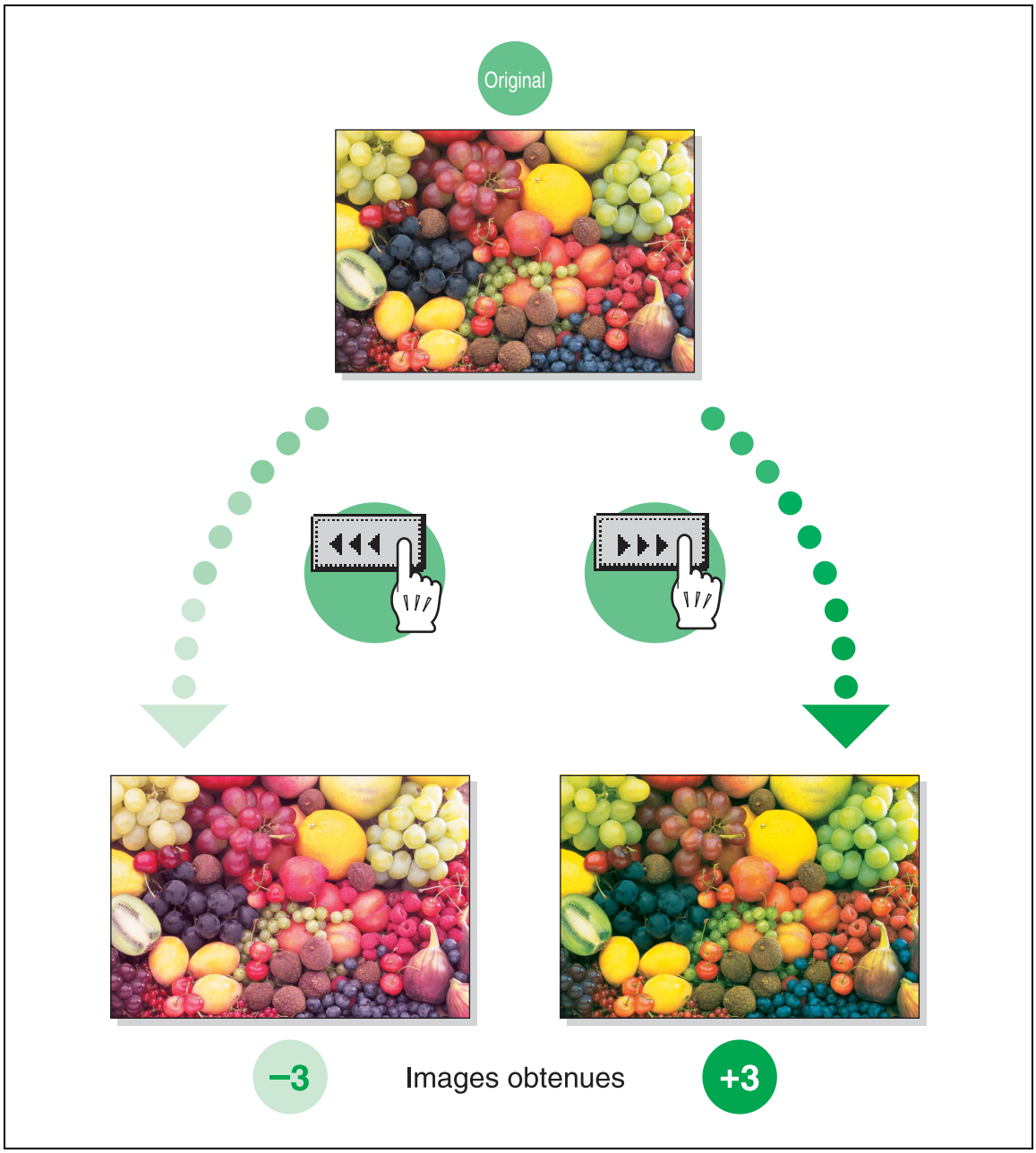

8.1.4 Paramètre "Bleu"

Ce paramètre sert à régler le niveau de bleu sur l'un des 19 niveaux.

Pour plus de détails sur la procédure de réglage, voir page 8-48.

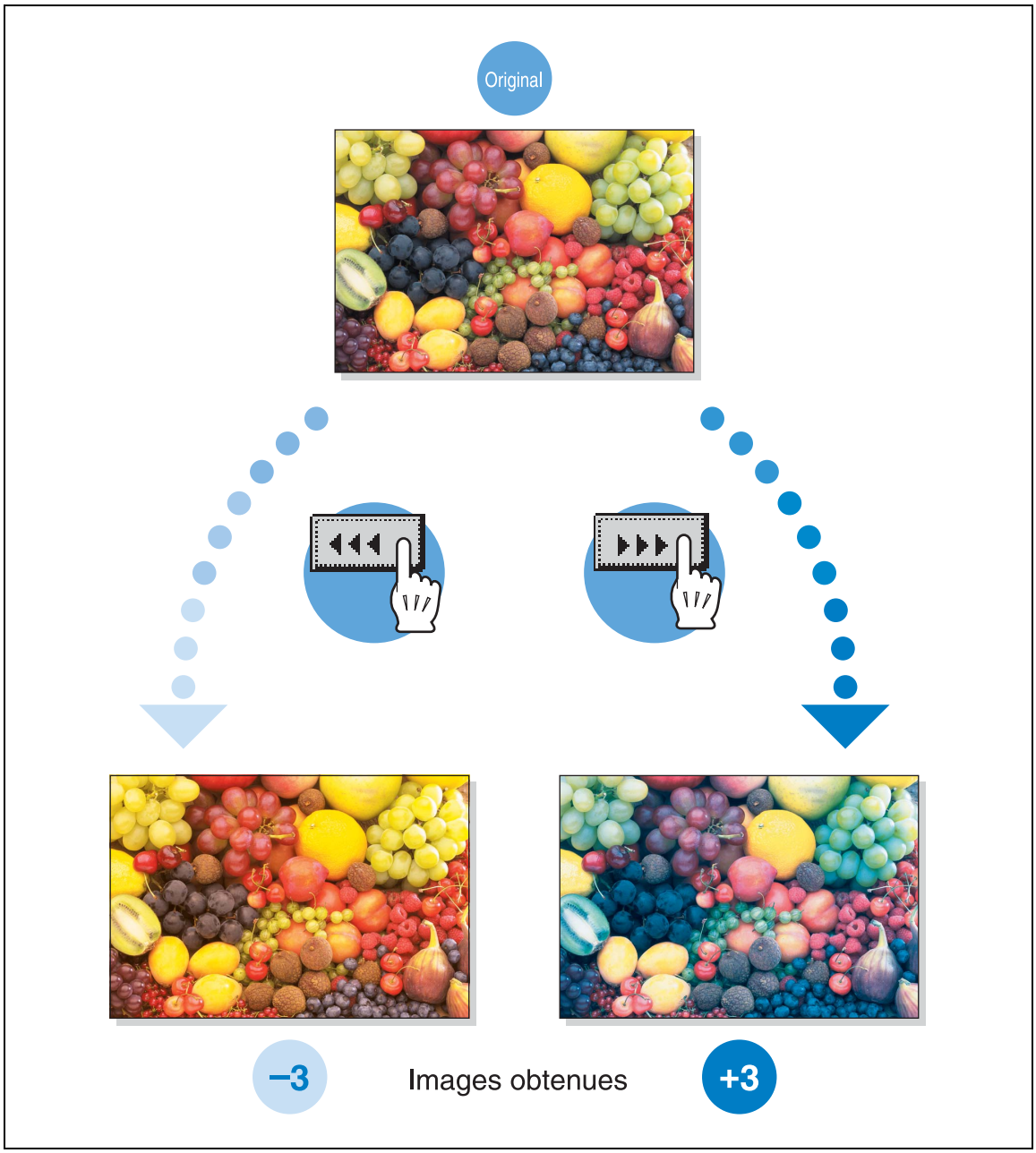

8.1.5 Paramètre "Balance Couleurs" (réglage des couleurs CMJN)

C'est le mélange des quatre toner de couleur (jaune, magenta, et cyan ajoutés au noir) dans une copie couleur qui permet la reproduction des nuances chromatique de l'original.

En faisant varier la quantité de toner de chaque couleur, on peut nuancer précisément les teintes obtenues sur la copie. Chaque couleur présente une plage de 19 niveaux de réglage.

Pour plus de détails sur la procédure de réglage, voir page 8-48.

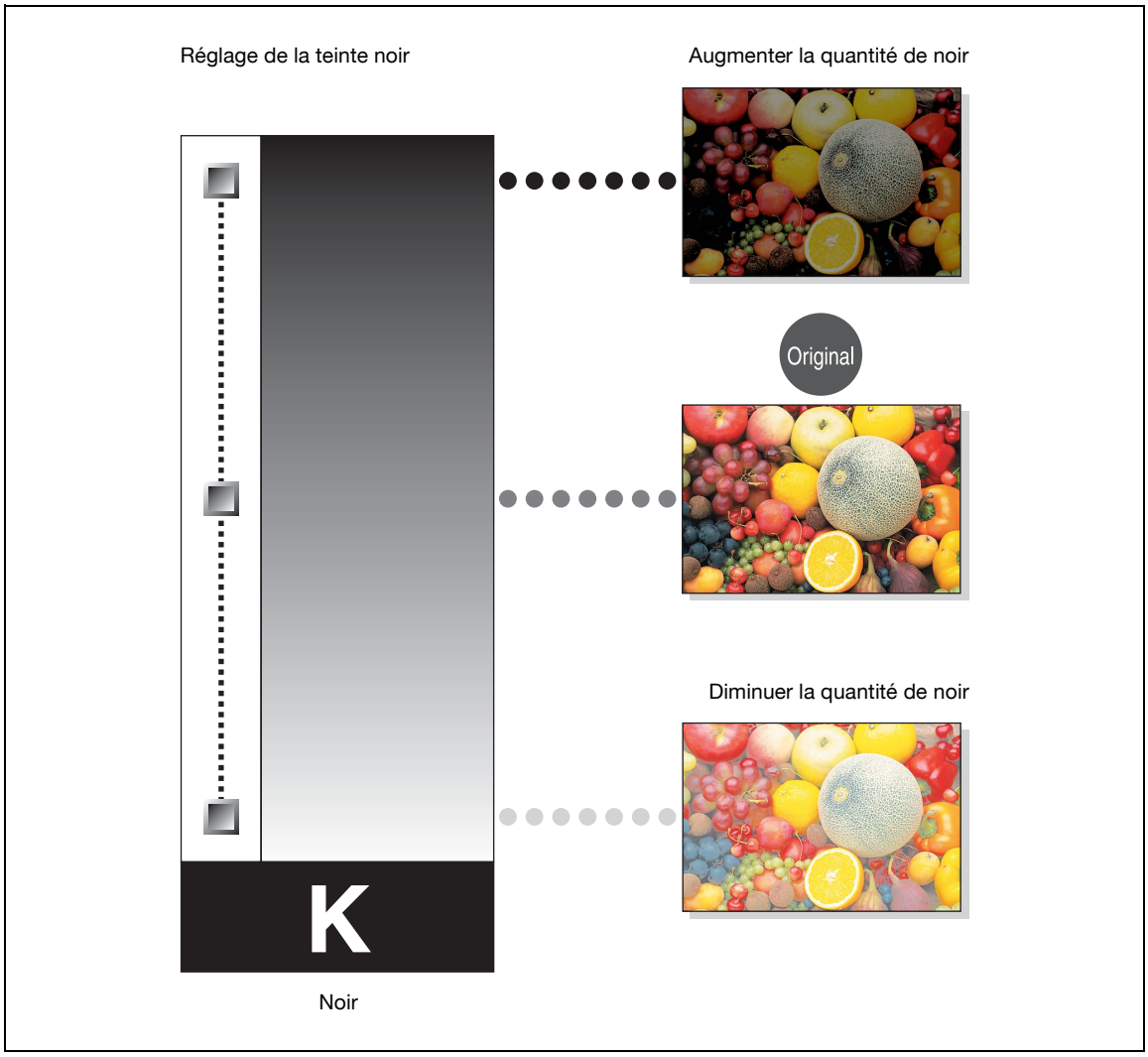

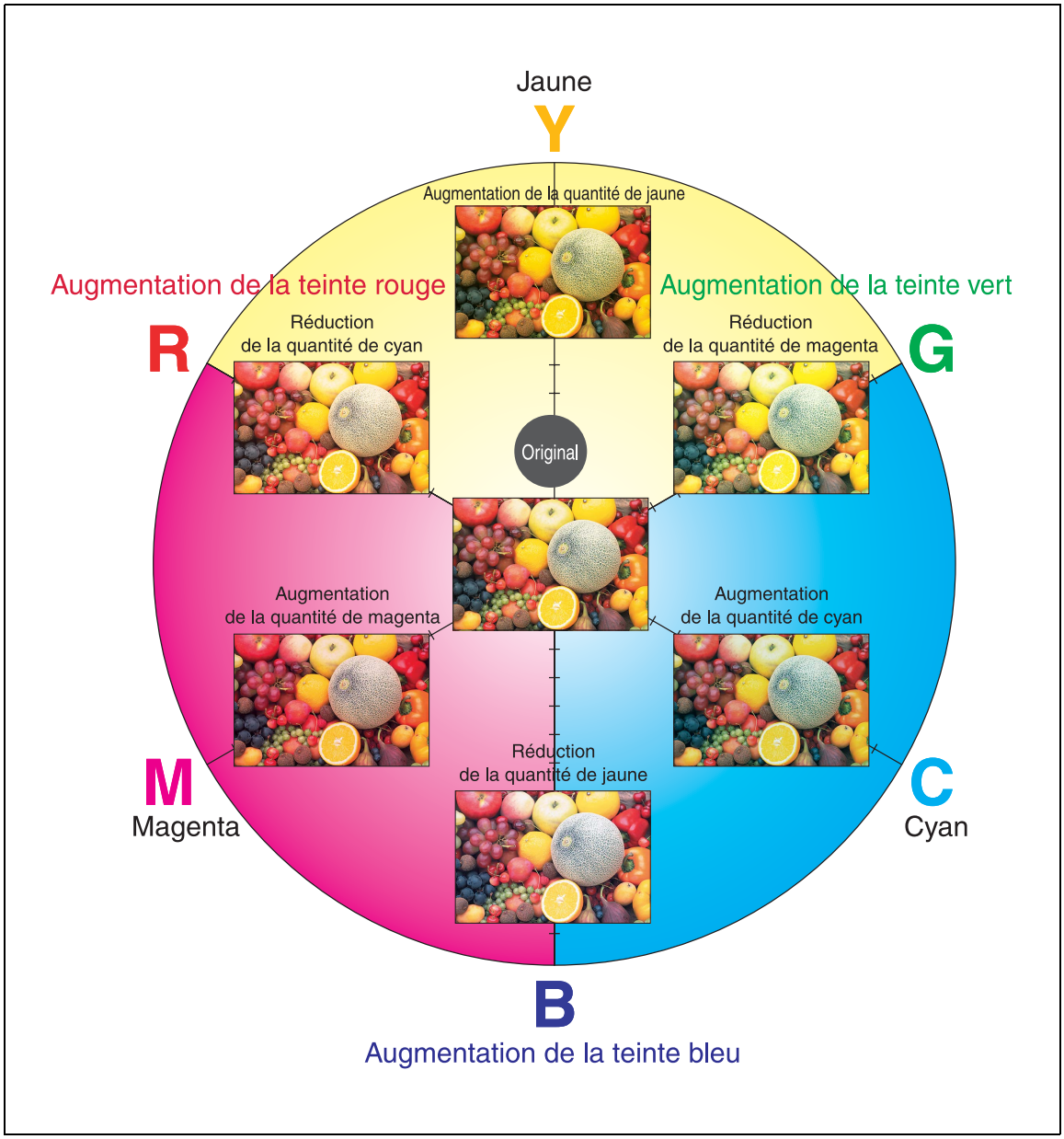
Jaune
Y
Augmentation de la quantité de jaune
Augmentation de la teinte rouge
R
Réduction
de la quantité de cyan
Augmentation de la teinte vert
G
Réduction
de la quantité de magenta
Original
Augmentation
de la quantité de magenta
Augmentation
de la quantité de cyan
Réduction
de la quantité de jaune
M
Magenta
C
Cyan
B
Augmentation de la teinte bleu

8.1.6 Paramètre "Luminosité"

Ce paramètre sert à régler avec précision la luminosité de l'image sur l'un des 19 niveaux.

Pour plus de détails sur la procédure de réglage, voir page 8-48.

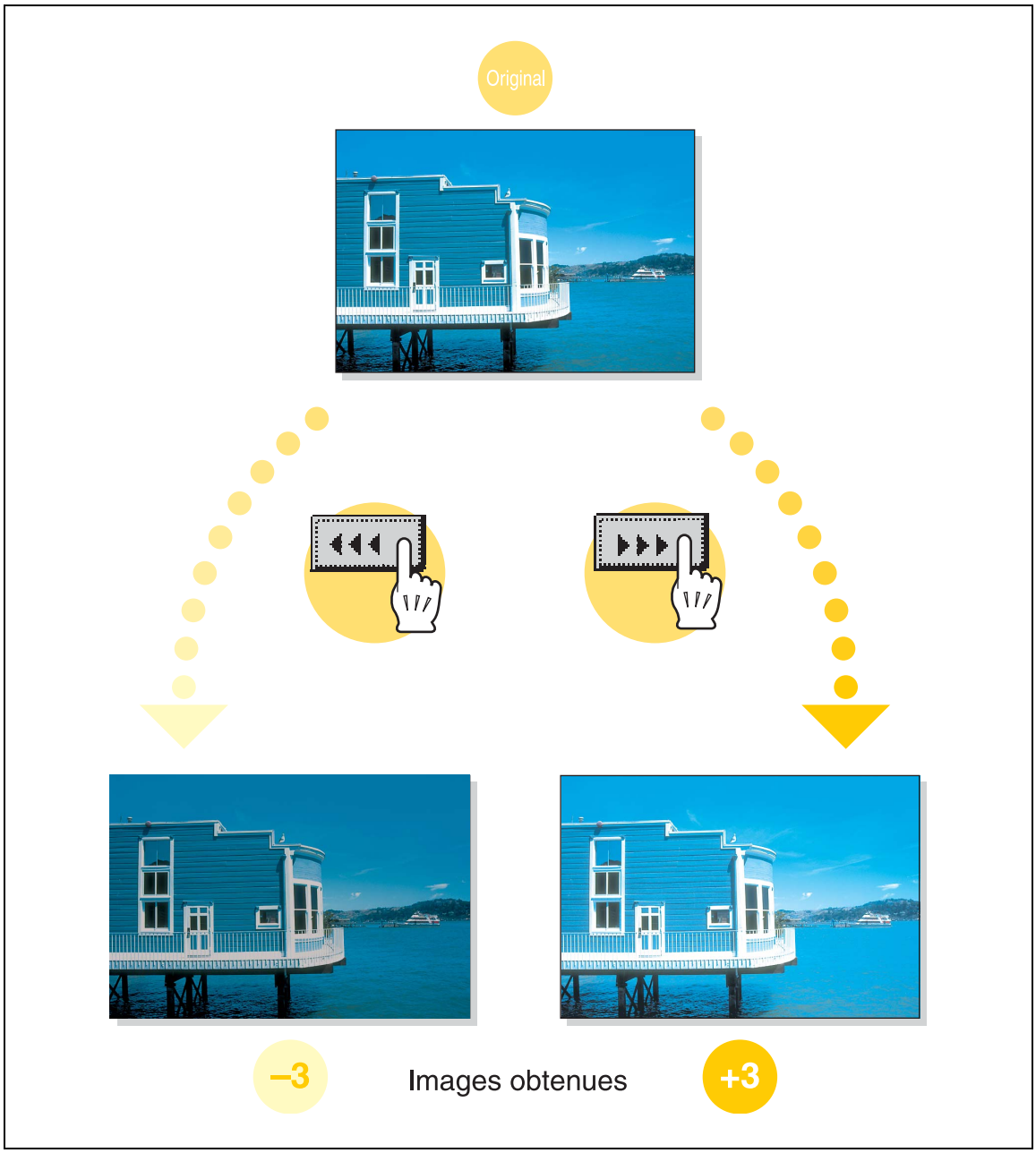

8.1.7 Paramètre "Contraste"

Ce paramètre sert à régler avec précision l'image sur l'un des 19 niveaux, entre terne et vif.

Pour plus de détails sur la procédure de réglage, voir page 8-48.

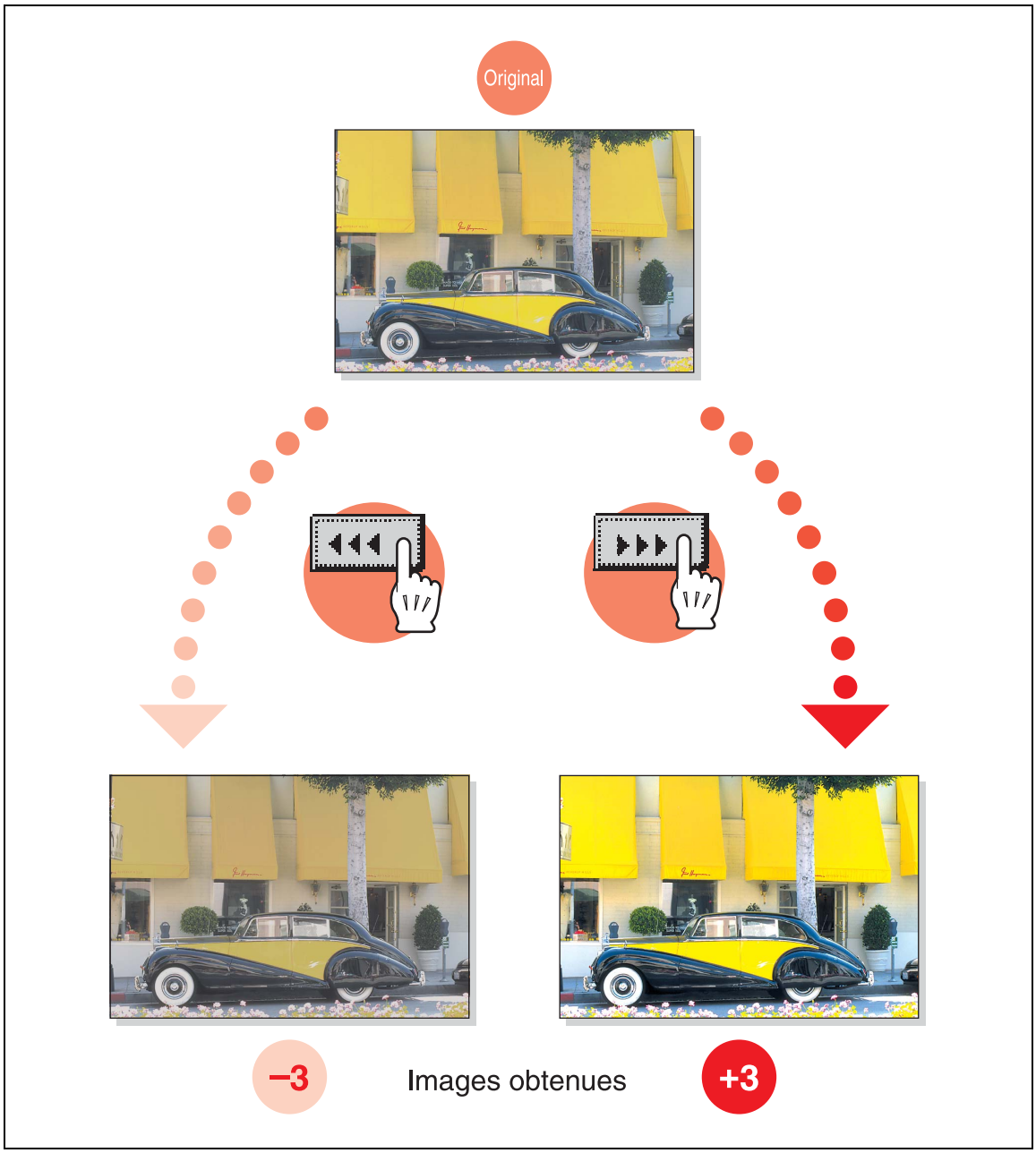

8.1.8 Paramètre "Saturation"

Ce paramètre sert à régler avec précision la vivacité de l'image sur l'un des 19 niveaux.

Pour plus de détails sur la procédure de réglage, voir page 8-48.

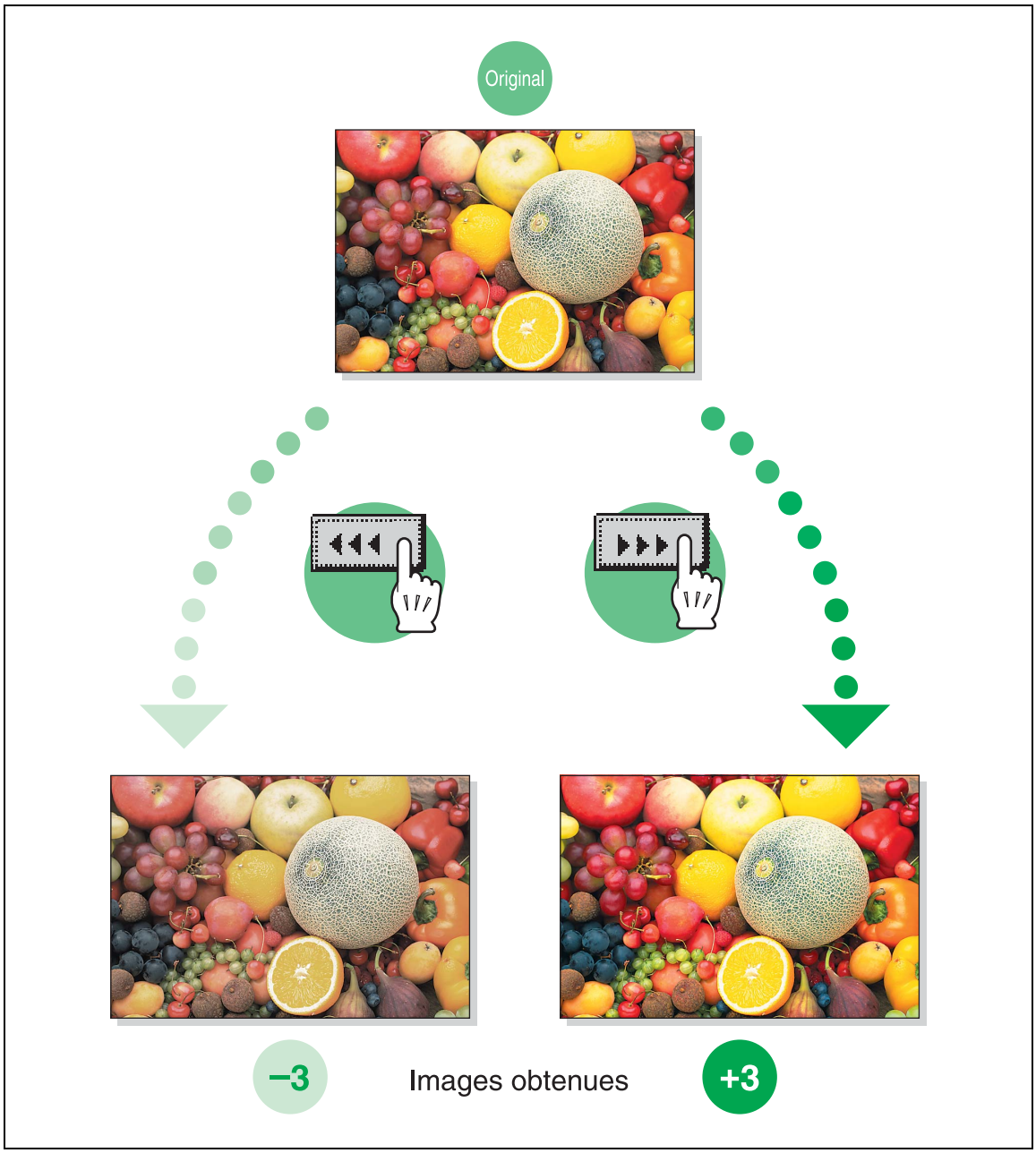

8.1.9 Paramètre "Netteté"

Ce paramètre peut servir à régler le contour du texte et des images sur l'un des 7 niveaux.

Pour plus de détails sur la procédure de réglage, voir page 8-48.

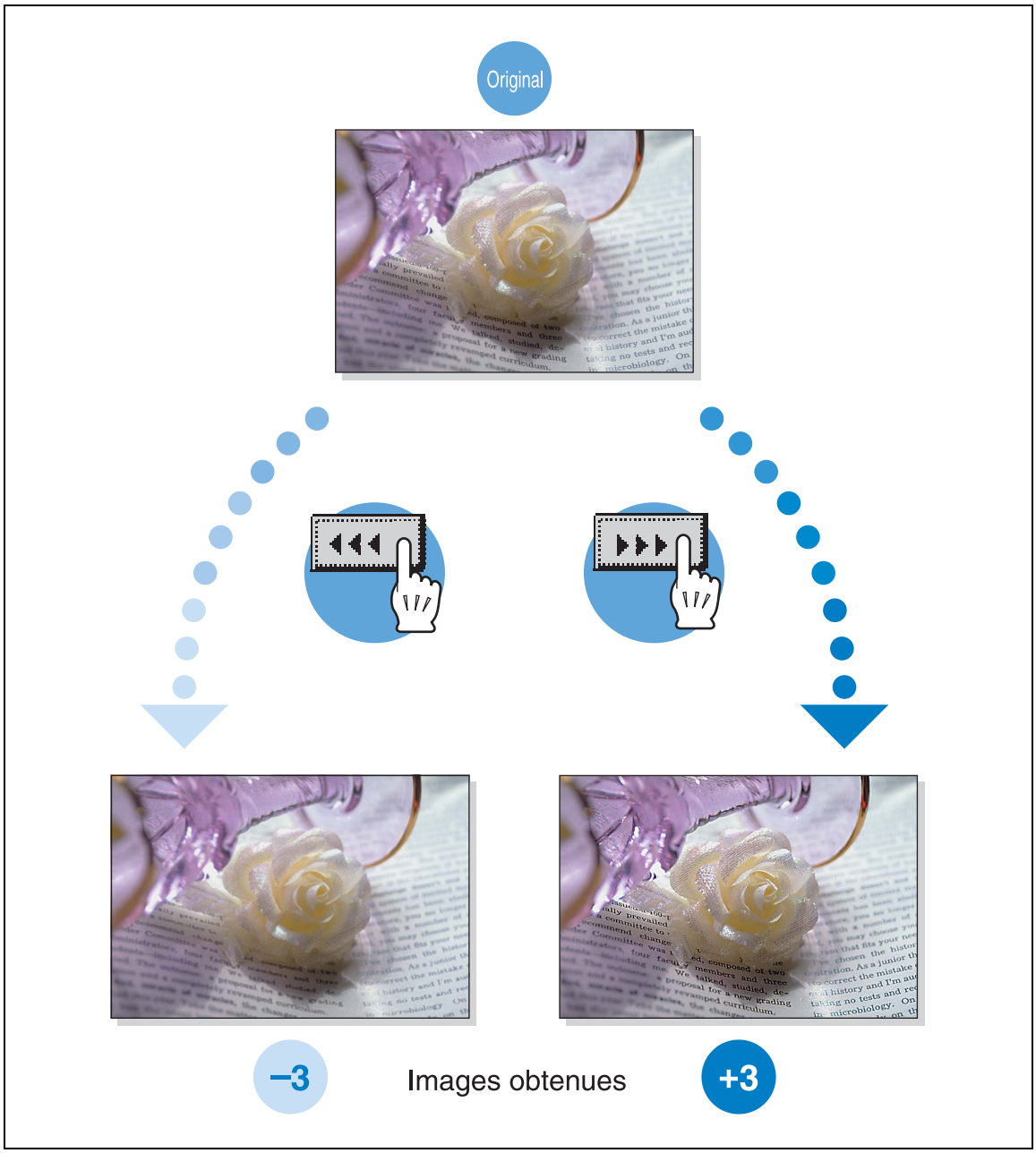

8.1.10 Paramètre "Teinte"

Ce paramètre sert à régler avec précision la teinte de l'image sur l'un des 19 niveaux.

Pour plus de détails sur la procédure de réglage, voir page 8-48.

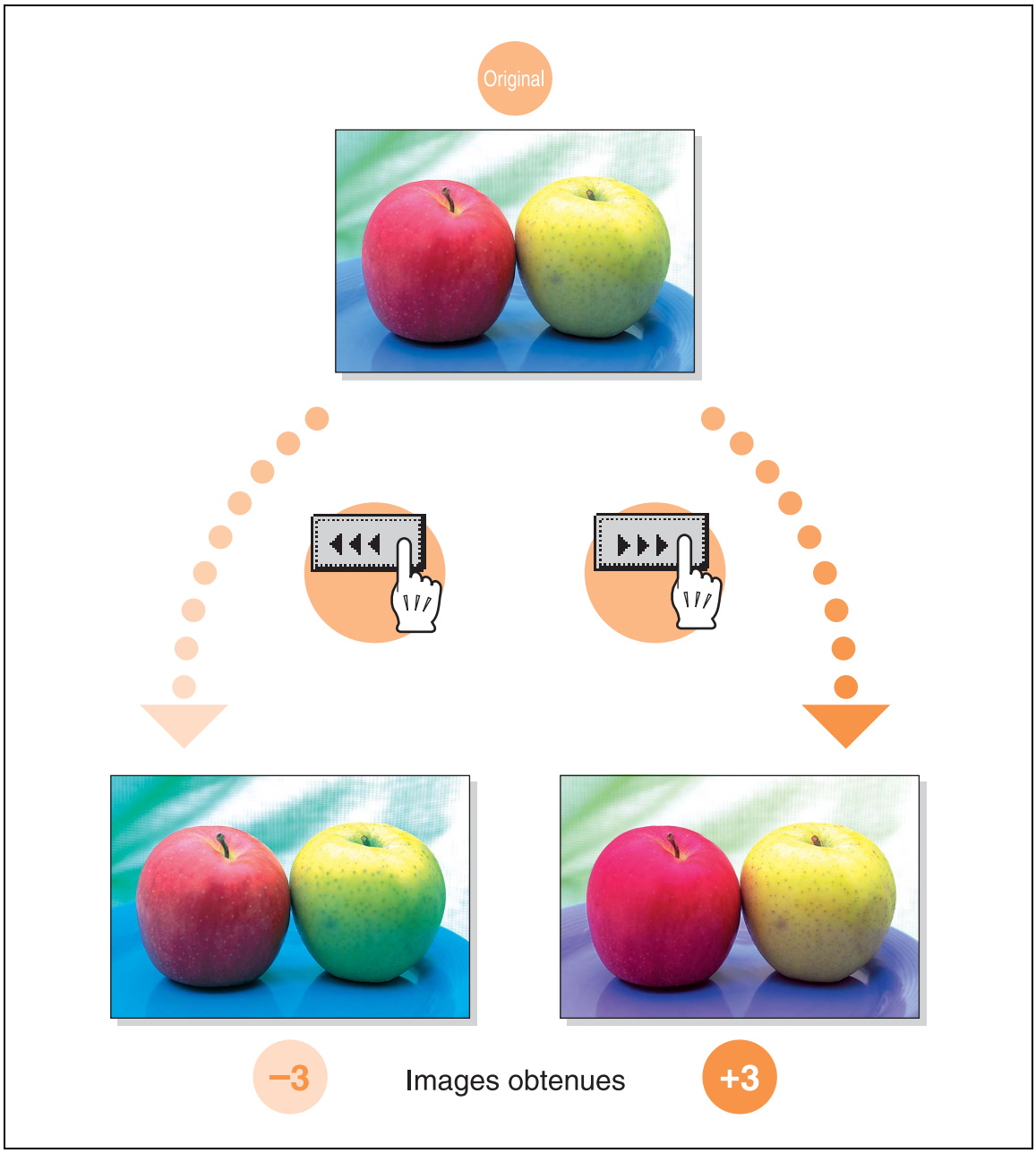

8.1.11 Paramètre "Densité Copie"

Ce paramètre sert à régler avec précision la lumière et les ombres de l'image sur l'un des 19 niveaux.

Pour plus de détails sur la procédure de réglage, voir page 8-48.

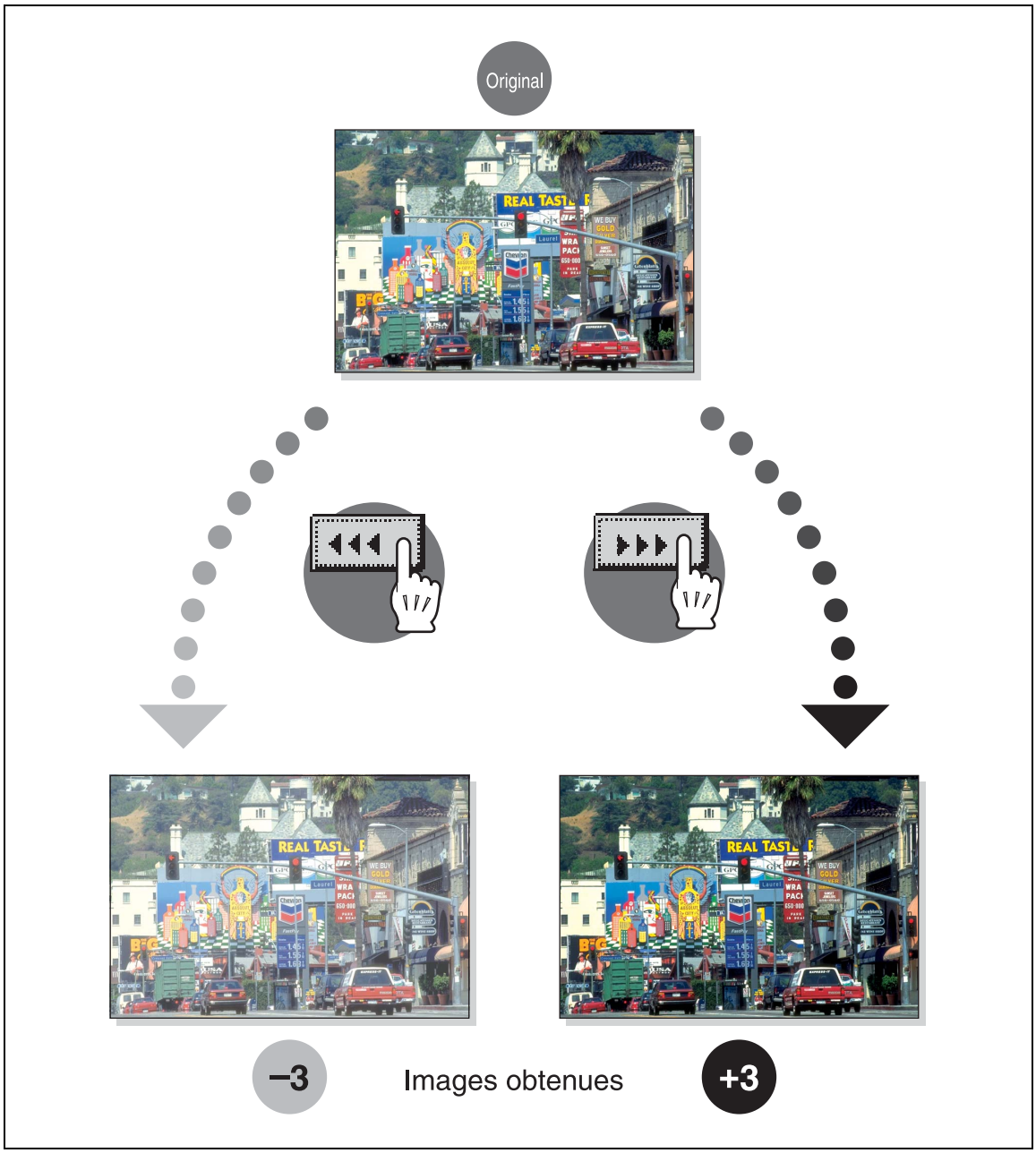

8.1.12 Fonction "1 couleur"

Cette fonction vous permet de copier un original avec une seule des 21 couleurs disponibles.

Pour plus de détails sur la procédure de réglage, voir page 3-34.

8.1.13 Fonction "2 Couleurs"

Avec ce réglage, les zones noires de l'original sont copiées en noir, et les zones colorées de l'original sont imprimées avec l'une des six couleurs disponibles.

Pour plus de détails sur la procédure de réglage, voir page 3-34.

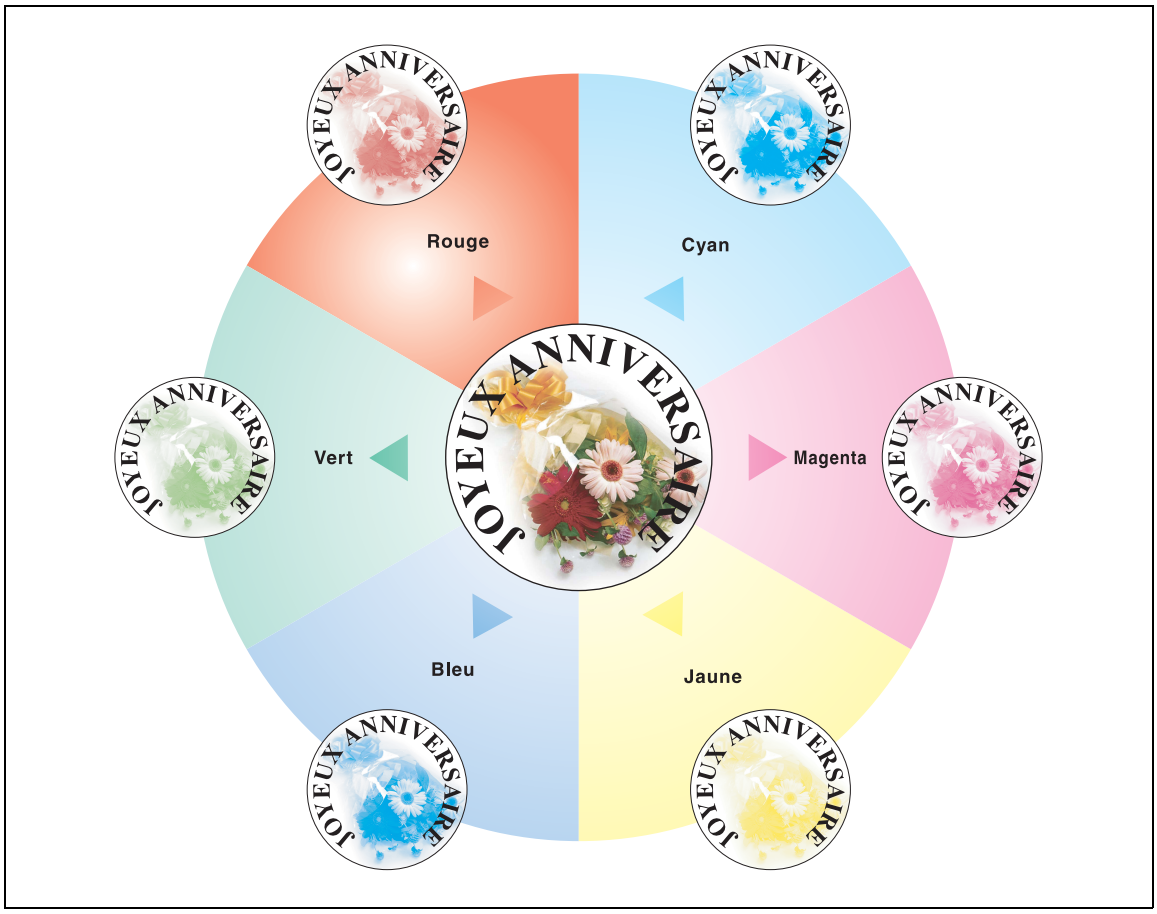

8.1.14 Fonction "Couleur fond"

Cette fonction vous permet de copier un original avec l'une des 18 couleurs disponibles pouvant constituer la couleur de l'arrière-plan (zones vierges).

Pour plus de détails sur la procédure de réglage, voir page 8-46.

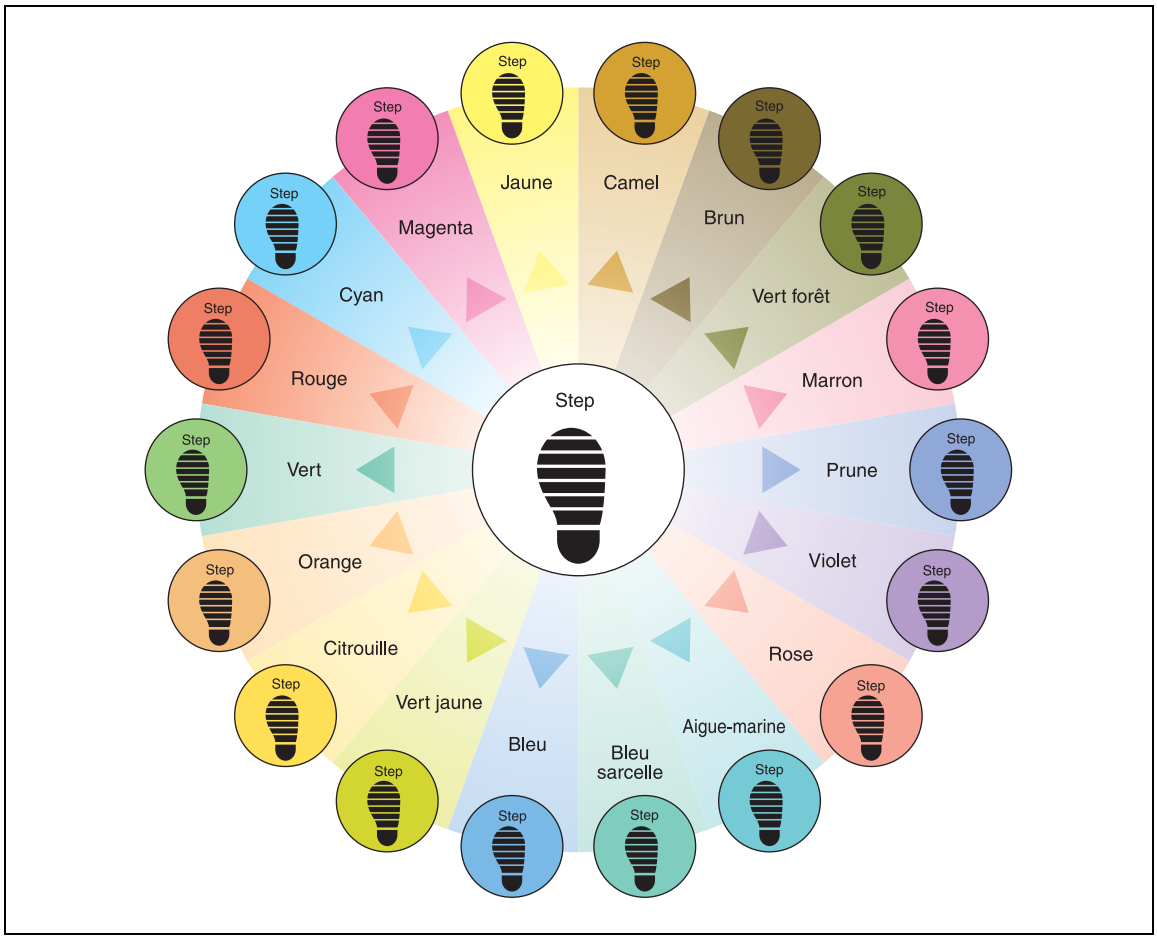

8.1.15 Fonction "Inversion Pos/Nég"

Cette fonction vous permet de copier un original en inversant les zones de couleurs claires et les zones de couleurs sombres.

Pour plus de détails sur la procédure de réglage, voir page 8-41.

Copie monochrome

Copie couleur et fonction "Couleur fond"

8.1.16 Fonction "Image miroir"

Cette fonction vous permet de copier une image miroir d'un original.

Pour plus de détails sur la procédure de réglage, voir page 8-43.

8.2 Insérer du papier entre des transparents de rétroprojection (fonction "Transparents")

Afin d'éviter que les copies imprimées sur transparents de rétroprojection n'adhèrent les unes aux autres sous l'effet de la chaleur générée par la copie, il est possible d'insérer du papier (ou encarts) entre les transparents.

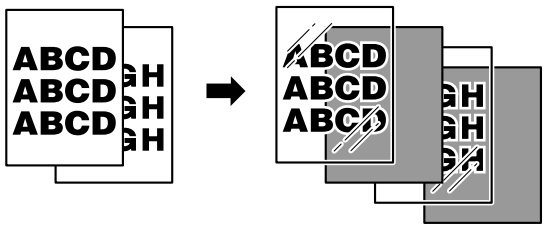

✔ Aucun réglage de finition ne peut être utilisé.

1 Positionnez l'original à copier.

– Pour plus de détails sur le positionnement de l'original, voir "Introduction de l'original" à la page 3-8.
– Pour plus de détails sur le chargement de transparents de rétroprojection, voir "Types papier et capacités" à la page 7-4 et "Chargement du papier dans le plateau d'introduction" à la page 2-47.

2 Sur l'écran De base, appuyez sur [Couleur] et appuyez ensuite sur [Noir].

– L'impression sur des transparents de rétroprojection est uniquement possible en noir.

3 Chargez les transparents de rétroprojection dans le plateau d'introduction et chargez l'encart dans le magasin papier voulu.

– Utilisez des encarts de même format que les transparents de rétroprojection.

4 Sélectionnez [Transparent] comme type de papier pour le plateau d'introduction et appuyez ensuite sur [Valider].

– Pour plus de détails sur la spécification des réglages du type de papier, voir "Spécifier un réglage pour le papier spécial" à la page 7-17.

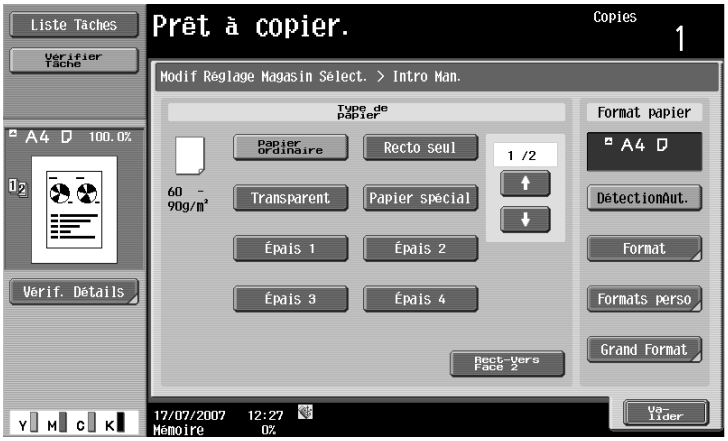

5 Appuyez sur [Applications] et appuyez sur [Insér Feuil/Couv/Chapitre].

– Pour annuler les changements apportés aux réglages pour les fonctions d'application, appuyez sur la touche [Réinitialiser]. Toutes les modifications des réglages sont annulées.

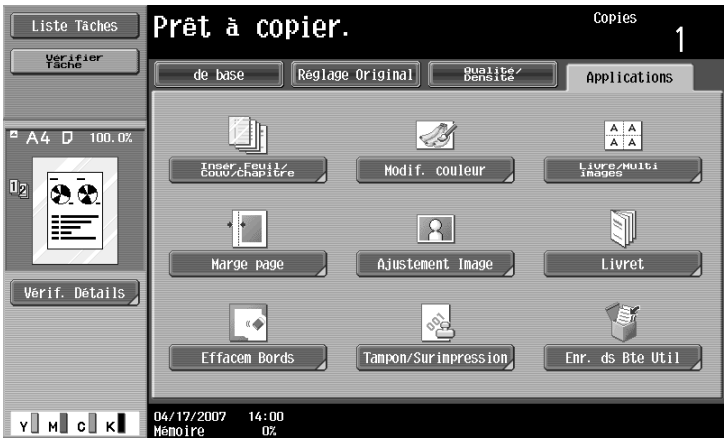

L'écran Insertion Feuille/Couverture/Chapitre apparaît.

6 Appuyez sur [Encart transpar.].

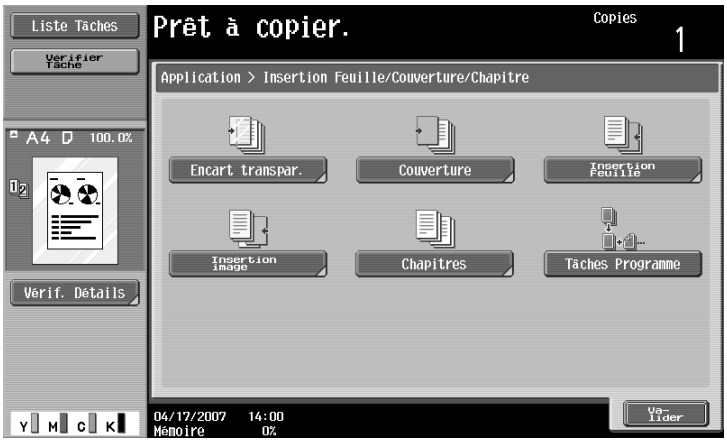

L'écran Transparent apparaît.

7 Sélectionnez le magasin papier contenant les encarts.

– Pour annuler le réglage et sélectionner le réglage par défaut, appuyez sur la touche [Réinitialiser].
– Pour annuler la fonction "Transparent", appuyez sur [Non].

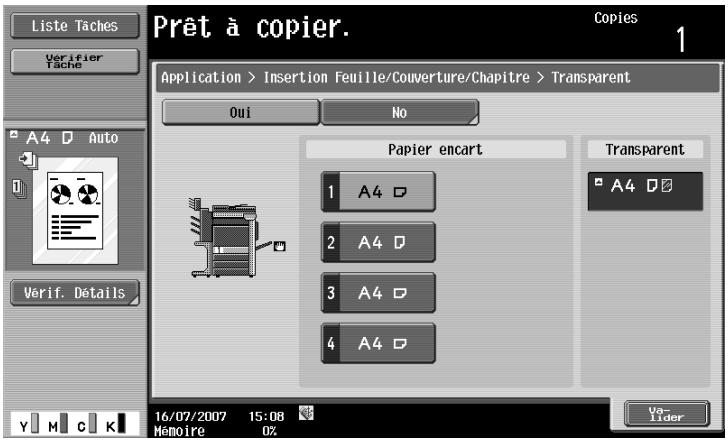

8 Appuyez sur [Valider].

9 Spécifiez tout autre paramètre de copie.

– Le nombre de copies est réglé sur "1" et ne peut pas être changé.

10 Appuyez sur la touche [Départ].

8.3 Ajouter des pages de couverture (fonction "Couverture")

Les copies peuvent être réalisées sur du papier différent de celui qui sert à imprimer le corps principal de l'original (à l'exclusion des pages de couverture) et il est possible d'ajouter des couvertures en utilisant du papier différent de celui des copies.

Les types de réglages suivants sont disponibles en ce qui concerne les pages de couverture et les réglages couverture/dos.

Paramètre		Description
Couvert. Face	Face (Copiée)	La première page de l'original est copiée sur du papier couverture. En copie recto-verso, la deuxième page de l'original est copiée sur le verso de la couverture.
	Face (Vierge)	Du papier couverture vierge est ajouté comme couverture de la copie. La même opération a lieu en mode copie recto-verso.
Couverture Dos	Dos (Copié)	La dernière page de l'original est copiée sur la page de couverture servant de dos. En mode copie recto-verso, si l'original comporte un nom impair de pages, les deux dernières pages de l'original sont imprimées sur la feuille de papier couverture qui sert de dos.
	Dos (Vierge)	Le papier couverture servant de dos est ajouté après la dernière page du document. La même opération a lieu en mode copie recto-verso.

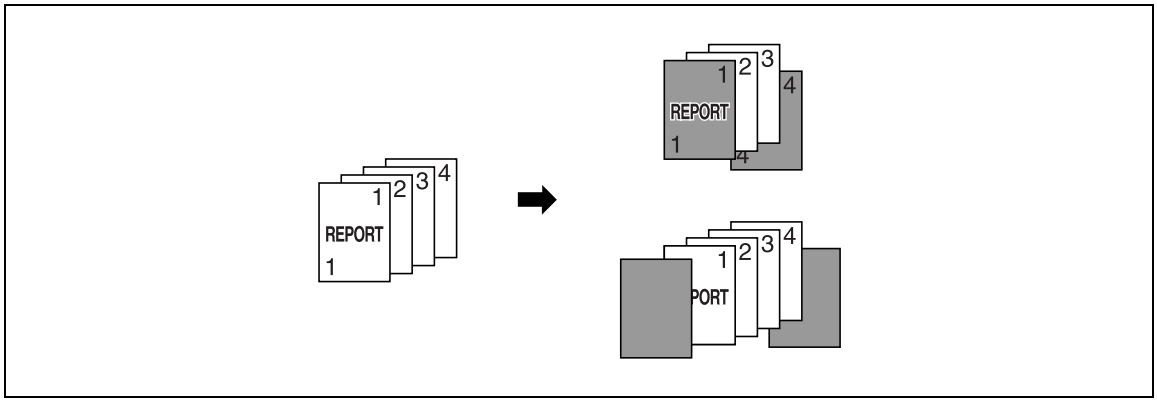

1 Positionnez l'original à copier.

- Pour plus de détails sur le positionnement de l'original, voir "Introduction de l'original" à la page 3-8.
- Si un original dépasse les 100 pages, voir "Numériser l'original par lots distincts (paramètre "Numérisation Séparée")" à la page 3-11.

2 Chargez le papier destiné aux couvertures, et le papier destiné au corps de l'original dans des magasins papier distincts.

- Utilisez du papier de même format pour les couvertures et pour la copie du corps principal de l'original et chargez-le selon la même orientation.

3 Appuyez sur [Applications] et appuyez sur [Insér Feuil/Couv/Chapitre].

– Pour plus de détails sur l'utilisation de papier épais pour les pages de couverture et le chargement du papier, voir "Types papier et capacités" à la page 7-4 et "Chargement du papier dans le plateau d'introduction" à la page 2-47.
– Pour annuler les changements apportés aux réglages pour les fonctions d'application, appuyez sur la touche [Réinitialiser]. Toutes les modifications des réglages sont annulées.

L'écran Insertion Feuille/Couverture/Chapitre apparaît.

4 Appuyez sur [Couverture].

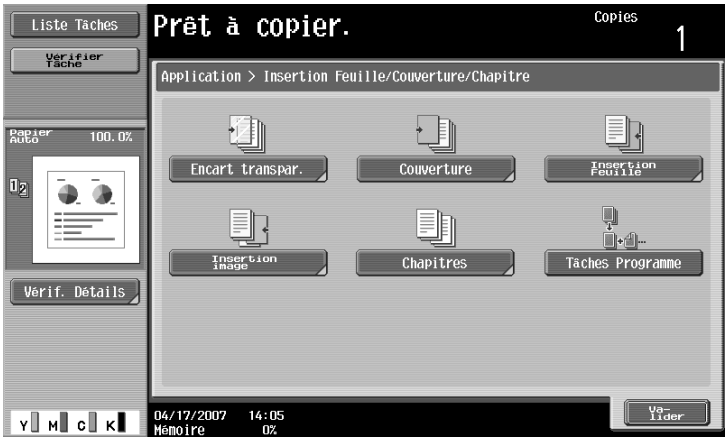

L'écran Feuille Couverture apparaît.

5 Sélectionnez les réglages de page de couverture désirés.

- Pour annuler le réglage et sélectionner le réglage par défaut, appuyez sur la touche [Réinitialiser].
- Pour annuler la fonction "Couverture", appuyez sur la touche [Non].
- Le mode Utilitaires permet de spécifier le réglage par défaut affectant le papier couverture à un magasin papier. Pour plus de détails, voir "Réglage Copieur" à la page 12-32.

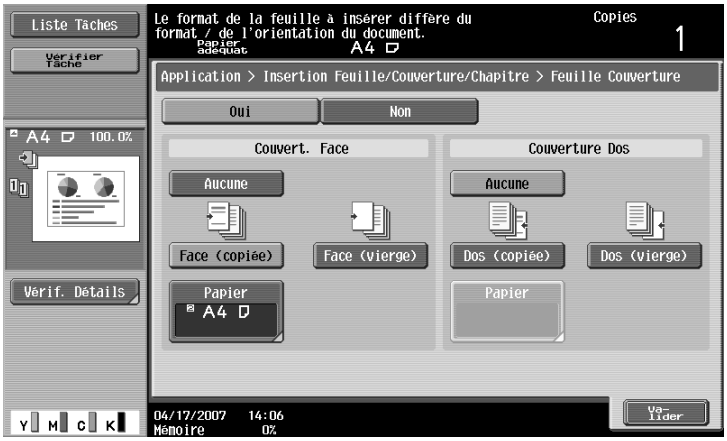

6 Si vous le souhaitez, appuyez sur [Papier] sous "Couvert. Face" ou "Couverture Dos".

L'écran Papier couverture correspondant apparaît.

7 Sélectionnez le magasin papier chargé avec le papier destiné aux couvertures.

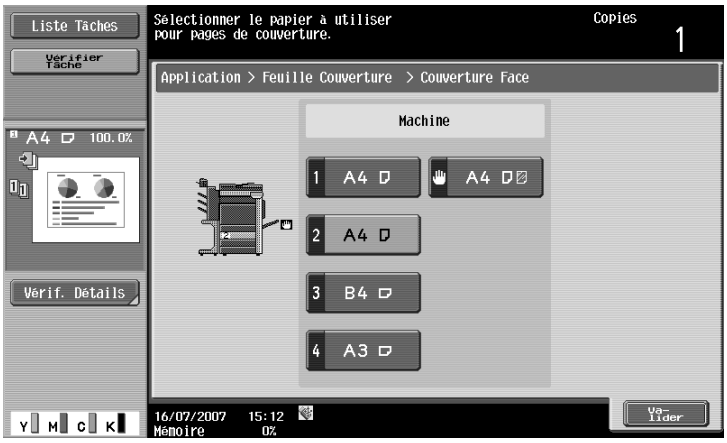

8 Appuyez sur [Valider] et appuyez ensuite sur [Valider] dans les deux écrans suivants qui s'affichent.

9 Spécifiez tout autre paramètre de copie.

10 Tapez sur le clavier numérique le nombre de copies désiré.

11 Appuyez sur la touche [Départ].

8.4 Insérer du papier différent dans les copies (fonction "Insertion feuille")

Du papier différent (papier de couleur, par exemple) peut être utilisé pour des copies dont les pages ont été spécifiées.

Deux réglages ("Copié" et "Vierge") permettent de déterminer si les pages insérées seront imprimées ou non. Lorsque ces réglages sont combinés à la copie recto ou à la copie recto-verso, les copies sont imprimées comme indiqué ci-dessous.

Si "Copie" est sélectionné, l'original est copié avec le papier spécifié inséré pour les pages spécifiées.

Quand page 2 est spécifié

Finition	Description
Copies recto	Le papier spécifié est inséré en tant que 2ème feuille de la copie et la 2ème feuille de l'original est copiée sur cette feuille.
Copies recto-verso	Le verso de la 1ère feuille de la copie est laissé vierge, le papier spécifié est inséré en tant que 2ème feuille de la copie et une copie recto-verso des 2ème et 3ème feuilles de l'original est imprimée sur ces feuilles.

Copie

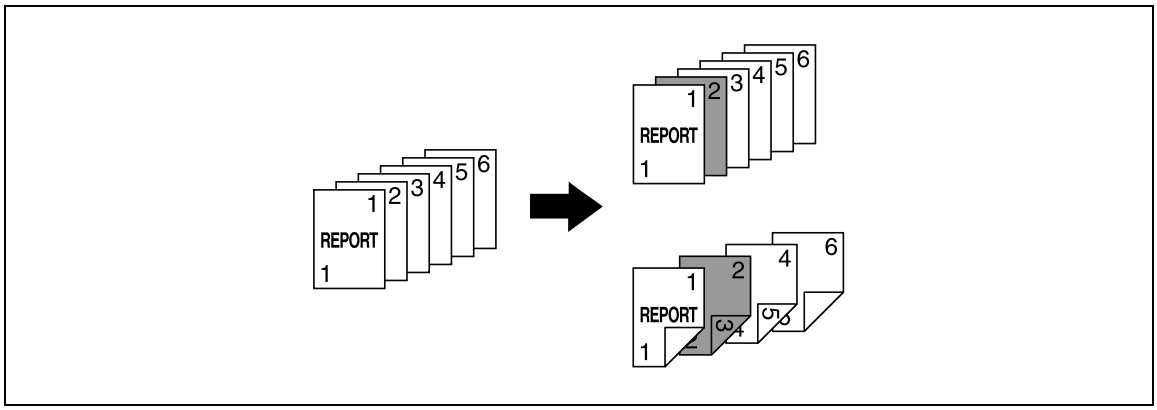

Si "Vierge" est sélectionné, le papier spécifié est inséré après la page spécifiée.

Quand page 3 est spécifié

Finition	Description
Copies recto	Le papier spécifié est inséré en tant que 4ème feuille de la copie.
Copies recto-verso	Le verso de la 2ème feuille de la copie est laissé vierge et le papier spécifié est inséré en tant que 3ème feuille de la copie.

Vierge

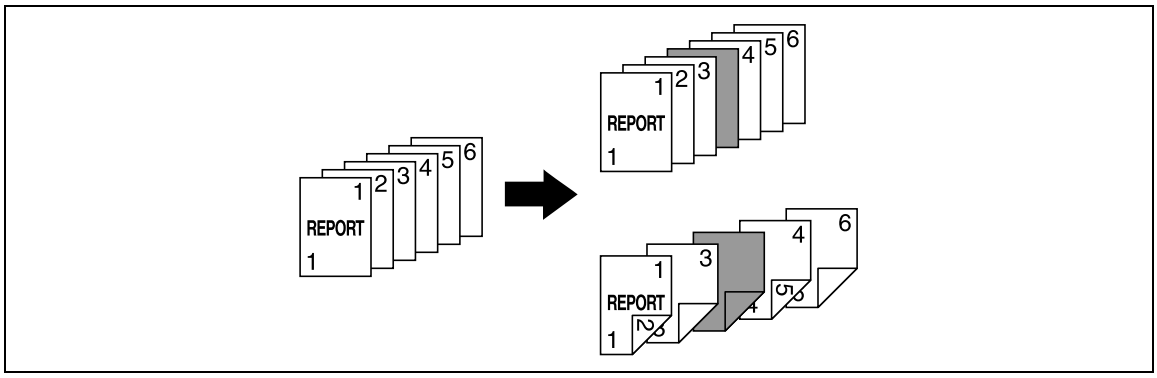

Détails

Le papier spécifié peut être inséré à 30 emplacements différents maximum dans un original comportant jusqu'à 999 pages.

Pour les originaux recto-verso, on considère qu'une page recto-verso est égale à deux pages (une pour le recto et une pour le verso).

1 Positionnez l'original à copier.

- Pour plus de détails sur le positionnement de l'original, voir "Introduction de l'original" à la page 3-8.
- Si un original dépasse les 100 pages, voir "Numériser l'original par lots distincts (paramètre "Numérisation Séparée")" à la page 3-11.

2 Chargez le papier destiné à être utilisé pour les feuilles d'insertion et le papier destiné au corps principal de l'original dans les magasins papier voulus.

- Utilisez du papier de même format pour les feuilles d'insertion et pour le corps principal de l'original et chargez-le selon la même orientation.
- Pour annuler les changements apportés aux réglages pour les fonctions d'application, appuyez sur la touche [Réinitialiser]. Toutes les modifications des réglages sont annulées.

3 Appuyez sur [Applications] et appuyez sur [Insér Feuil/Couv/Chapitre].

- Pour plus de détails sur l'utilisation de papier épais pour les feuilles d'insertion et le chargement du papier, voir "Types papier et capacités" à la page 7-4 et "Chargement du papier dans le plateau d'introduction" à la page 2-47.
- Pour annuler le réglage et sélectionner le réglage par défaut, appuyez sur la touche [Réinitialiser].

L'écran Insertion Feuille/Couverture/Chapitre apparaît.

4 Appuyez sur [Insertion Feuille].

- Pour annuler la fonction "Insertion Feuille", appuyez sur [Non].

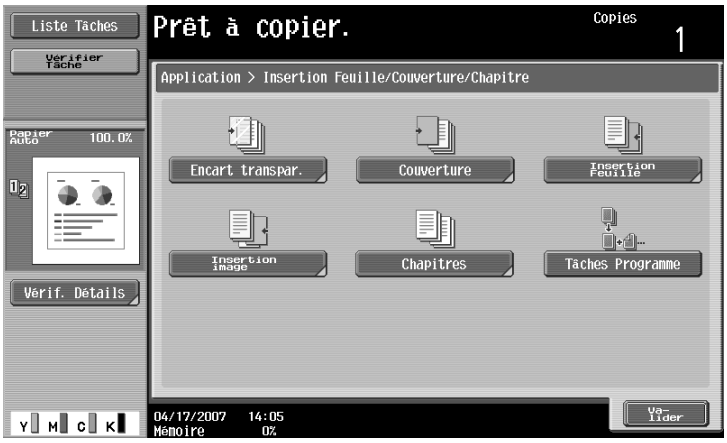

L'écran Insertion Feuille apparaît.

5 Appuyez sur la touche d'un numéro de page et servez-vous du clavier pour taper le numéro de la page où le papier doit être inséré.

- Il existe deux écrans Insertion Feuille. Appuyez sur [↑] et [↓] pour afficher un autre écran.
- Pour disposer les numéros de page dans l'ordre, en commençant par le numéro le plus bas, appuyez sur [Tri].
- Pour supprimer un numéro de page qui a été spécifié, appuyez sur la touche de la page à supprimer et appuyez sur la touche [C] (correction).
- Si vous entrez plusieurs fois le même numéro de page, la copie est impossible. Supprimez les numéros de page répétés.
- Si le numéro de page entré est supérieur au nombre de pages que contient l'original, le papier ne sera pas inséré.

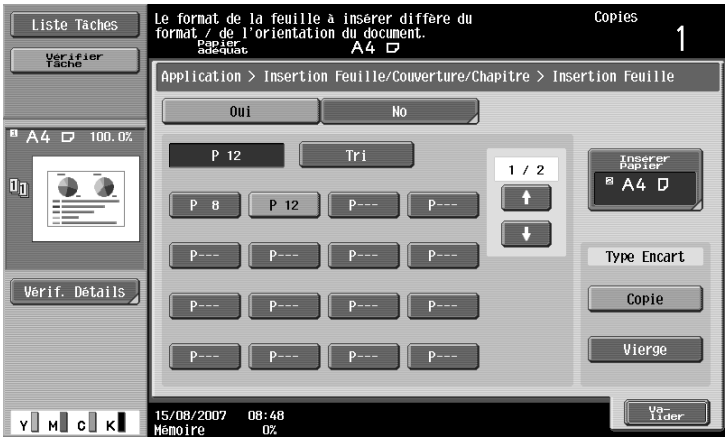

6 Appuyez sur [Insérer Papier].

L'écran Paramètres d'Insertion Feuille apparaît.

7 Sélectionnez le magasin papier contenant le papier pour les feuilles d'insertion et appuyez sur [Valider].

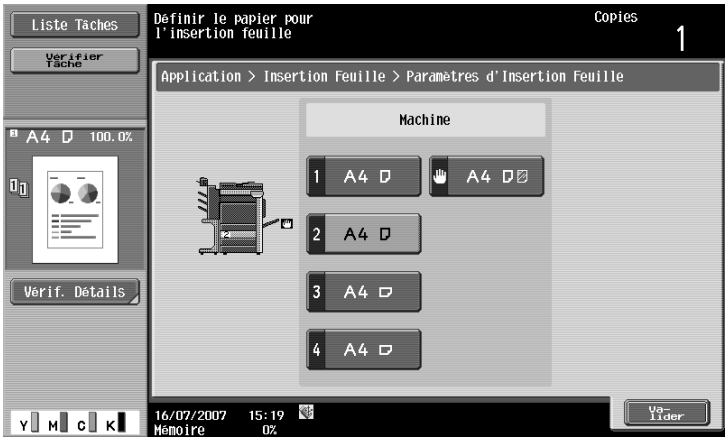

8 Sous "Type Encart", appuyez soit sur [Copie] ou [Vierge].

- Si "Copie" est sélectionné, l'original est copié avec le papier spécifié inséré pour la page spécifiée. Si "Vierge" est sélectionné, le papier spécifié est inséré après la page spécifiée.

9 Appuyez sur [Valider] et appuyez sur [Valider] sur l'écran qui apparaît ensuite.

10 Spécifiez tout autre paramètre de copie.

11 Tapez sur le clavier numérique le nombre de copies désiré.

12 Appuyez sur la touche [Départ].

8.5 Insérer les copies d'un original différent à la page spécifiée (fonction "Insertion Image")

Il est possible d'insérer un original de plusieurs pages, numérisé par la suite sur la vitre d'exposition, à un endroit spécifique d'un original préalablement numérisé à l'aide du chargeur ADF. L'original inséré est ajouté après les pages spécifiées.

Détails

Un original distinct peut être inséré à 30 emplacements différents maximum dans un original comportant jusqu'à 999 pages.

Pour les originaux recto-verso, on considère qu'une page recto-verso est égale à deux pages (une pour le recto et une pour le verso).

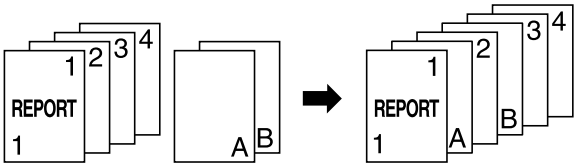

1 Chargez l'original dans le chargeur ADF.

- Pour plus de détails sur le positionnement de l'original, voir "Introduction de l'original" à la page 3-8.
- Si un original dépasse les 100 pages, voir "Numériser l'original par lots distincts (paramètre "Numérisation Séparée")" à la page 3-11.

2 Appuyez sur [Applications] et appuyez sur [Insér Feuil/Couv/Chapitre].

- Pour annuler les changements apportés aux réglages pour les fonctions d'application, appuyez sur la touche [Réinitialiser]. Toutes les modifications des réglages sont annulées.

L'écran Insertion Feuille/Couverture/Chapitre apparaît.

3 Appuyez sur [Insertion Image].

- Pour annuler le réglage et sélectionner le réglage par défaut, appuyez sur la touche [Réinitialiser].
- Pour annuler la fonction "Insertion Image", appuyez sur la touche [Non].

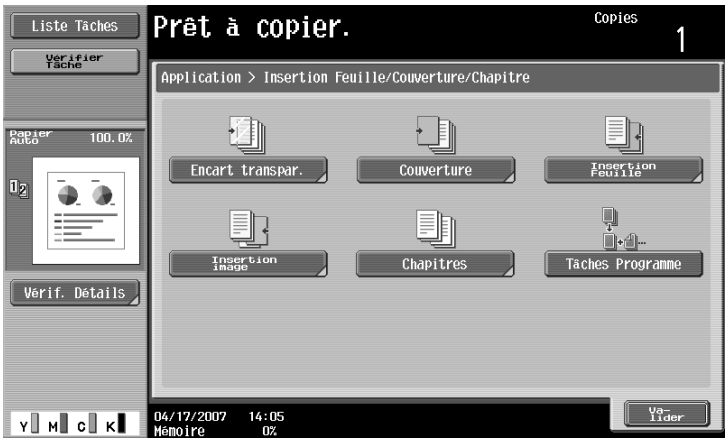

L'écran Insertion image apparaît.

4 Spécifiez sur le clavier les pages où l'image doit être insérée.

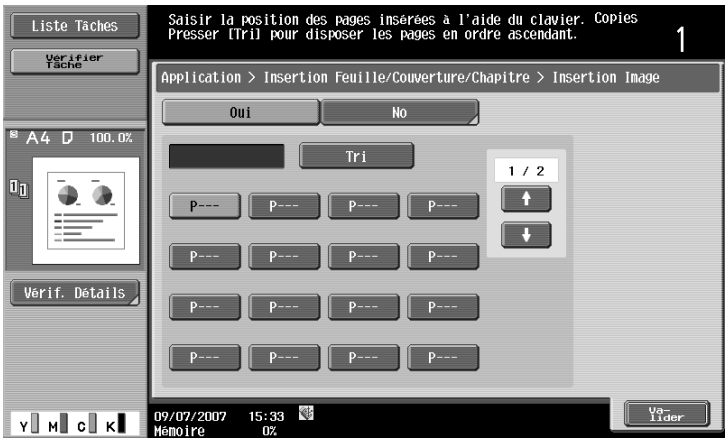

- Il existe deux écrans Insertion Image. Appuyez sur [↑] et [↓] pour afficher un autre écran.
- L'original inséré est ajouté après la page spécifiée.
- Pour disposer les numéros de page dans l'ordre, en commençant par le numéro le plus bas, appuyez sur [Tri].
- Pour supprimer un numéro de page qui a été spécifié, appuyez sur la touche de la page à supprimer et appuyez sur la touche [C] (correction).
- Si l'original numérisé sur la vitre d'exposition possède plus de pages que le nombre de pages spécifié sur l'écran Insertion Image, les pages supplémentaires de l'original à insérer sont imprimées à la fin de l'original.
- Si l'original numérisé sur la vitre d'exposition possède moins de pages que le nombre de pages spécifié sur l'écran Insertion Image, les pages à insérer manquantes ne sont pas imprimées.
- Si le même numéro de page est spécifié deux fois, deux pages de l'original à insérer sont ajoutées à l'emplacement spécifié.
- Si le numéro de page spécifié est supérieur au nombre total de pages que comporte l'original principal, la page correspondante de l'original à insérer sera ajoutée à la fin de la copie de l'original.

5 Appuyez sur [Valider] et appuyez sur [Valider] sur l'écran qui apparaît ensuite.

6 Spécifiez tout autre paramètre de copie.

7 Tapez sur le clavier numérique le nombre de copies désiré.

8 Appuyez sur la touche [Départ].

La numérisation commence.

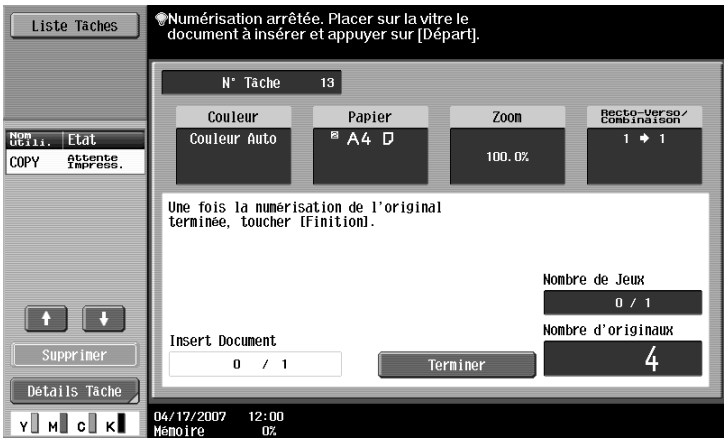

9 Positionnez l'original à insérer sur la vitre d'exposition.

– Pour plus de détails sur le positionnement de l'original, voir "Introduction de l'original" à la page 3-8.

10 Appuyez sur la touche [Départ].

La numérisation commence.

11 Appuyez sur [Terminer].

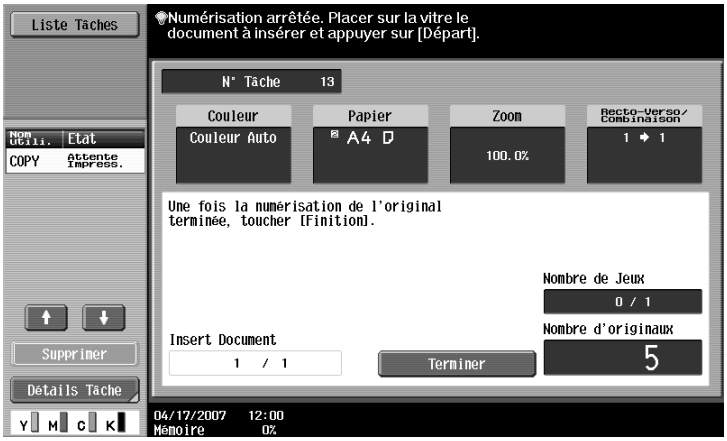

– Pour insérer un original de plusieurs pages, répétez les étapes 9 et 10 jusqu'à ce que toutes les pages de l'original à insérer soient numérisées dans l'ordre où elles doivent être insérées.

12 Appuyez sur la touche [Départ].

8.6 Spécifier les pages à imprimer sur la face recto (fonction "Chapitres")

En mode de copie recto-verso, les pages spécifiées comme premières pages de chapitres peuvent être imprimées sur la face recto du papier. Si l'original a été disposé de manière à ce que la page spécifiée soit imprimée sur le verso de la feuille, cette page sera laissée vierge et la page spécifiée sera imprimée sur le recto de la feuille suivante. La page spécifiée peut aussi être imprimée sur du papier différent.

Détails

On peut spécifier un maximum de 30 pages à imprimer sur la face recto d'un original comportant jusqu'à 999 pages.

Pour les originaux recto-verso, on considère qu'une page recto-verso est égale à deux pages (une pour le recto et une pour le verso).

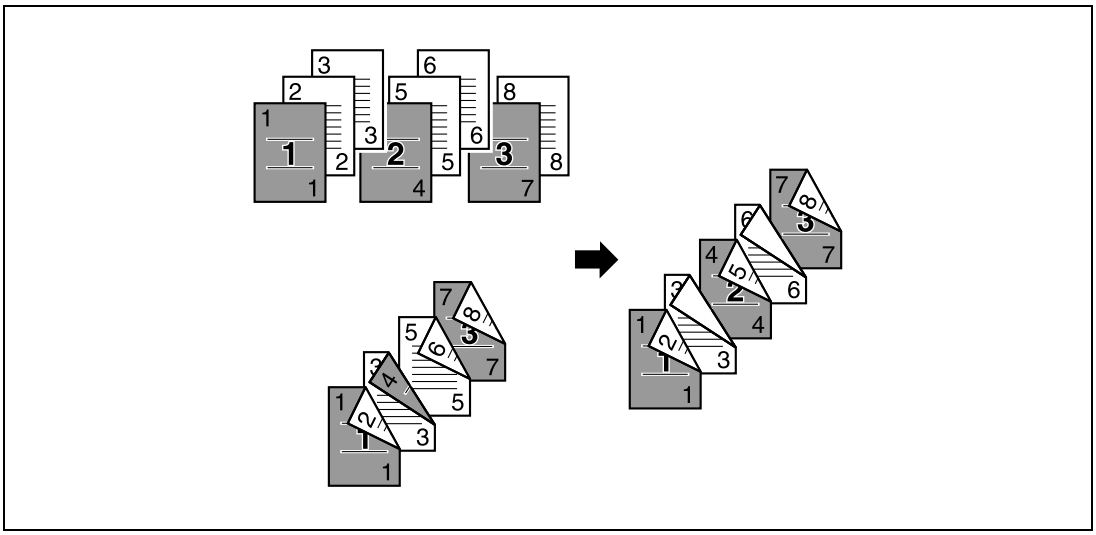

Remarque

Veillez à ce que le papier chargé pour la première page du chapitre et le papier destiné au reste de la copie soit de même format et à la même orientation.

1 Positionnez l'original à copier.

- Pour plus de détails sur le positionnement de l'original, voir "Introduction de l'original" à la page 3-8.
- Si un original dépasse les 100 pages, voir "Numériser l'original par lots distincts (paramètre "Numérisation Séparée")" à la page 3-11.

2 Appuyez sur [Applications] et appuyez sur [Insér Feuil/Couv/Chapitre].

– Pour annuler les changements apportés aux réglages pour les fonctions d'application, appuyez sur la touche [Réinitialiser]. Toutes les modifications des réglages sont annulées.

L'écran Insertion Feuille/Couverture/Chapitre apparaît.

3 Appuyez sur [Chapitres].

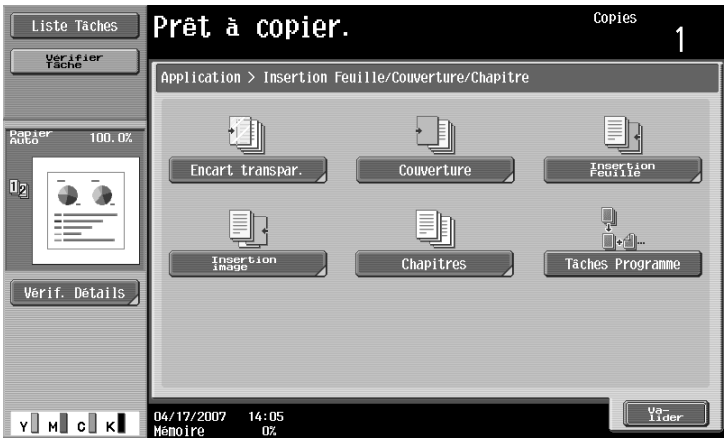

L'écran Chapitres (pour la modification) apparaît.

4 Spécifiez sur le clavier la première page des chapitres.

- Il existe deux pages Chapitres. Appuyez sur [↑] et [↓] pour afficher un autre écran.
- Pour disposer les numéros de page dans l'ordre, en commençant par le numéro le plus bas, appuyez sur [Tri].
- Pour supprimer un numéro de page qui a été spécifié, appuyez sur la touche de la page à supprimer et appuyez sur la touche [C] (correction).
- Sous "Original > Copie", sélectionnez "Recto > Recto-Verso".
- Si vous entrez plusieurs fois le même numéro de page, la copie est impossible. Supprimez les numéros de page répétés.
- Si le numéro de page spécifié est supérieur au nombre de pages que contient l'original, ce numéro de page sera ignoré.

5 Sous "Papier Chapitre", appuyez sur [Insertion Copie] ou sur [Aucune].

- Si vous sélectionnez "Aucune", toutes les pages de la copie seront imprimées sur le même papier.
- Pour annuler le réglage et sélectionner le réglage par défaut, appuyez sur la touche [Réinitialiser].
- Pour annuler la fonction "Chapitres", appuyez sur [Non].

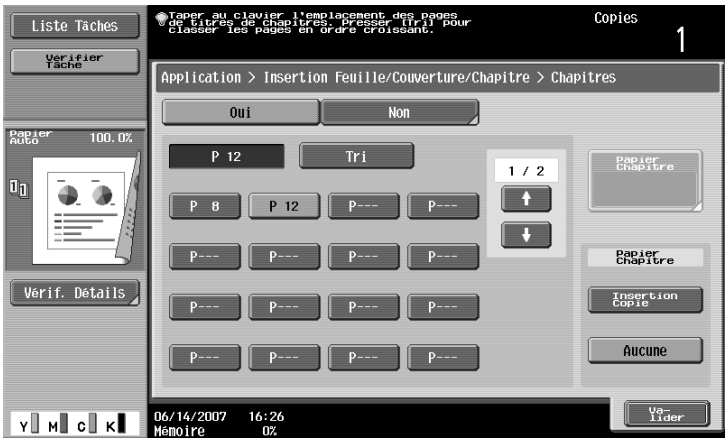

- Si vous sélectionnez "Insertion copie", [Papier chapitre] apparaît. Appuyez sur [Papier chapitre], sélectionnez le papier à utiliser pour la première page des chapitres et appuyez sur [Valider].

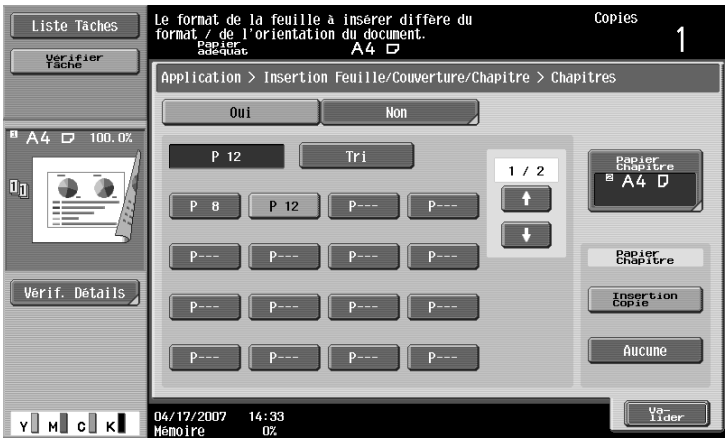

6 Appuyez sur [Valider] et appuyez sur [Valider] sur l'écran qui apparaît ensuite.

7 Spécifiez tout autre paramètre de copie.

8 Tapez sur le clavier numérique le nombre de copies désiré.

9 Appuyez sur la touche [Départ].

8.7 Numériser des originaux avec différents réglages et imprimer les copies ensemble (fonction "Tâches Programme")

Des pages d'original chargées peuvent être numérisées avec différents réglages et leurs copies peuvent être imprimées ensemble. Un taux de zoom différent ou des réglages Papier différents peuvent être spécifiés pour une partie de l'original ou des réglages de finition ou une fonction de numérotation peuvent être définis après la numérisation de l'original entier et toutes les copies peuvent être imprimées ensemble.

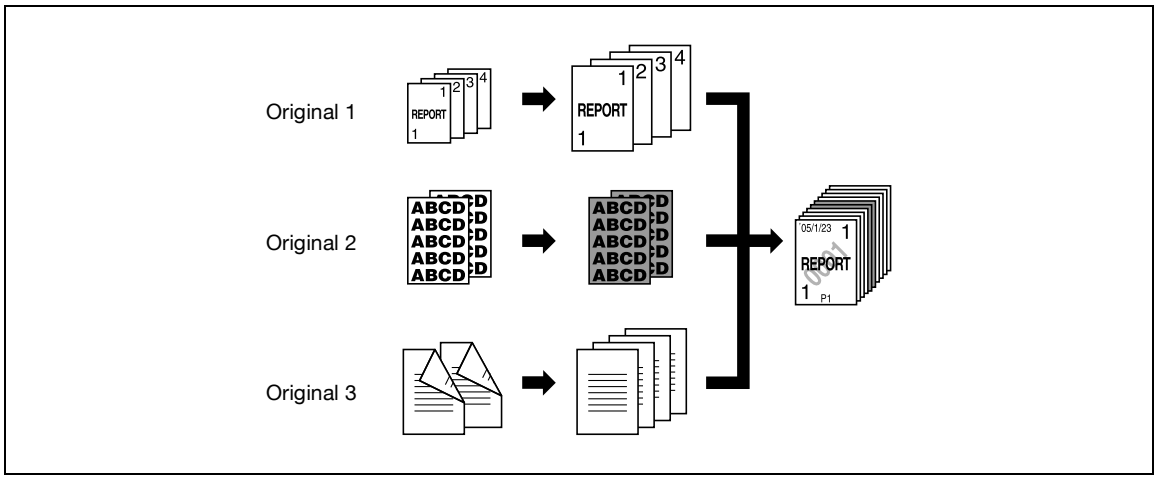

Remarque
Vous pouvez définir jusqu'à 100 lots d'originaux.

Le réglage de Finition "Groupe" ne peut pas être utilisé lors de la programmation de tâches. À la place, il faut sélectionner "Tri".

1 Positionnez l'original à copier.

- Pour plus de détails sur le positionnement de l'original, voir "Introduction de l'original" à la page 3-8.
- Lors de l'enregistrement des données dans une boîte utilisateur, certaines des données numérisées risquent d'être perdues si plus de 10 000 page sont sauvegardées dans la boîte.

2 Appuyez sur [Applications] et appuyez sur [Insér Feuil/Couv/Chapitre].

- Pour annuler les changements apportés aux réglages pour les fonctions d'application, appuyez sur la touche [Réinitialiser]. Toutes les modifications des réglages sont annulées.

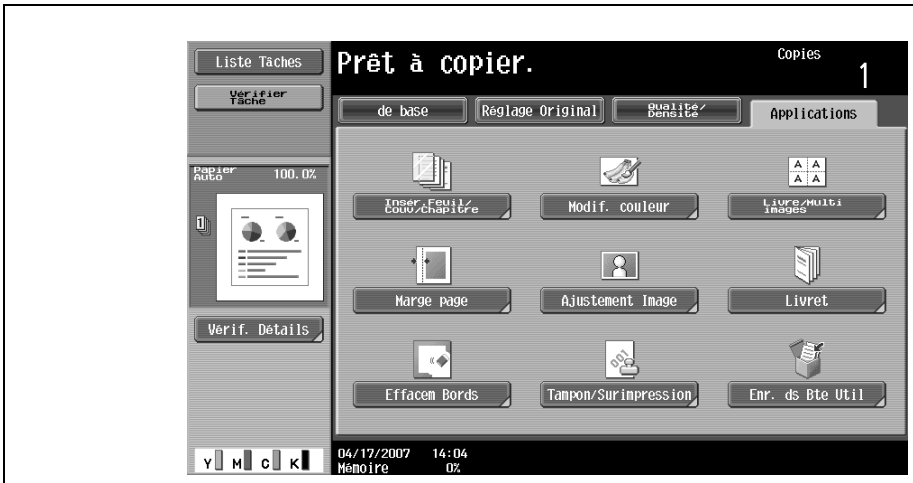

L'écran Insertion Feuille/Couverture/Chapitre apparaît.

3 Appuyez sur [Tâches Programme] et ensuite sur [Valider].

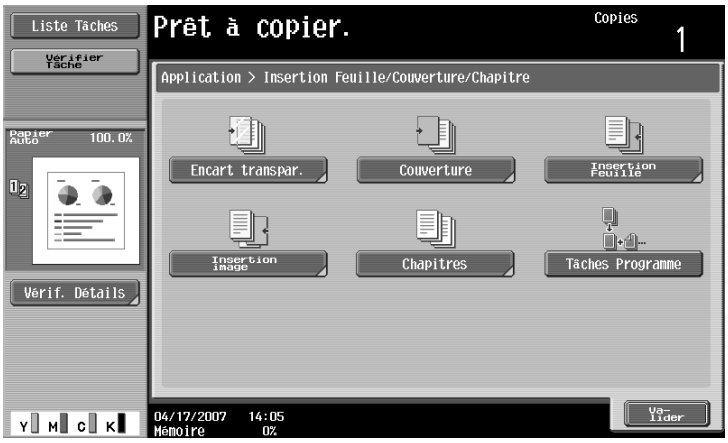

4 Sélectionnez les paramètres de copie souhaités et appuyez ensuite sur la touche [Départ].

– Pour n'imprimer qu'une seule copie à vérifier, appuyez sur la touche [Epreuve].

La numérisation commence.

5 Appuyez sur [Régler Numérisé] et ensuite sur [Valider].

– Si l'original était chargé sur la vitre d'exposition, appuyez sur [Terminer] dans l'écran qui apparaît, vous demandant de confirmer la fin de la numérisation.
– Si vous sélectionnez "Renumériser", appuyez sur [Modifier Paramèt.] pour modifier les paramètres de copie.

6 Positionnez l'original suivant et appuyez ensuite sur [Modifier Paramèt.].

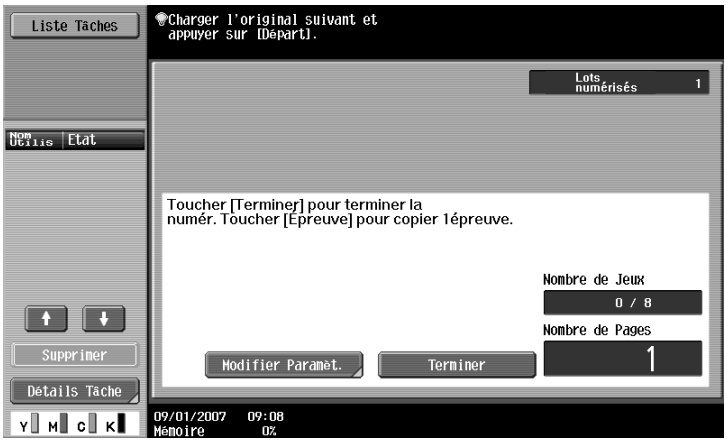

7 Sélectionnez les paramètres de copie souhaités et appuyez ensuite sur la touche [Départ].

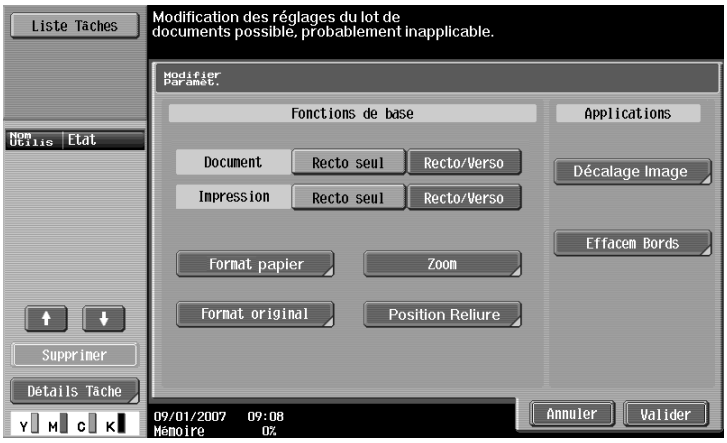

– Pour n'imprimer qu'une seule copie à vérifier, appuyez sur la touche [Epreuve].
– Répétez les étapes 5 à 7 jusqu'à ce que tous les originaux aient été numérisés. Le niveau de mémoire disponible est affiché à côté de "Mémoire" dans le coin inférieur gauche de l'écran. De plus, vous pouvez vérifier le nombre de lots d'originaux à côté de "Lots numérisés".
– Quand la mémoire est pleine, un message s'affiche. Sélectionnez s'il faut supprimer la dernière partie des données et les renumériser, s'il faut supprimer la dernière partie des données et imprimer ou s'il faut supprimer toutes les données d'original.
– Pour annuler la modification des réglages, appuyez sur [Annuler].

La numérisation commence. Une fois la numérisation terminée, appuyez sur [Régler Numérisé] et appuyez ensuite sur [Valider].

? Où trouver d'autres informations sur les réglages ?
➔ Voir la section appropriée.

8 Une fois que toutes les pages d'original ont été numérisées, appuyez sur [Terminer].

Un message apparaît pour vous demander de confirmer la fin de la procédure de numérisation.

9 Appuyez sur [Oui] et ensuite sur [Valider].

– Si vous sélectionnez "Non", appuyez sur [Modifier paramèt.] pour modifier les paramètres de copie.

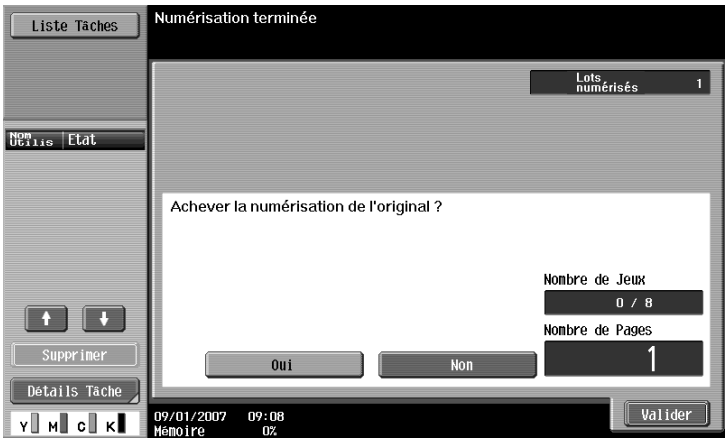

10 Spécifiez tout autre paramètre de copie.

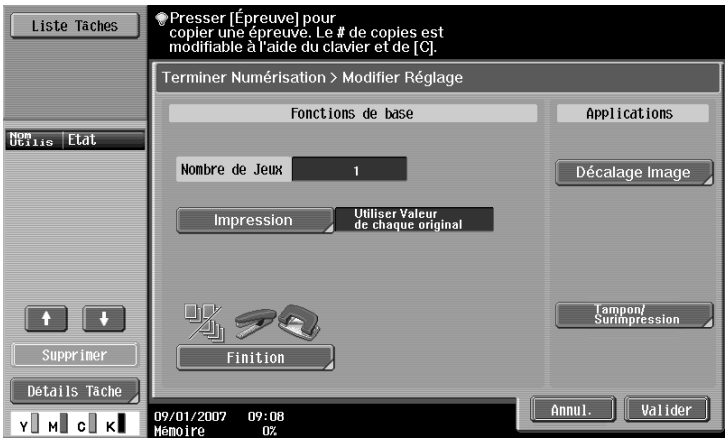

– Appuyez sur [Impression] et spécifiez la méthode d'impression pour l'intégralité de l'original numérisé.

? Où trouver d'autres informations sur les réglages ?

➔ Voir la section appropriée.

11 Tapez sur le clavier numérique le nombre de copies désiré.

12 Appuyez sur [Départ] ou appuyez sur la touche [Départ].

– Si vous appuyez sur [Annuler], un message apparaît pour vous demander de confirmer la suppression des données. Pour suspendre l'impression, appuyez sur [Oui] et appuyez ensuite sur [Valider].

8.8 Copier en inversant les couleurs de l'image (fonction "Inversion Pos/Nég")

Il est possible de copier un original en inversant sur la copie la coloration claire et foncée ou les couleurs (dégradés) de l'image.

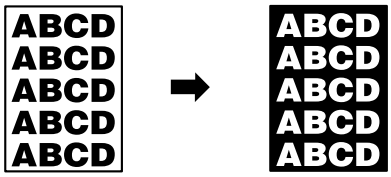

Détails

Si une seule couleur est sélectionnée, les couleurs sont inversées avec la couleur sélectionnée.

Si une couleur de fond est sélectionnée, les couleurs, y compris la couleur de fond sélectionnée, sont inversées.

1 Positionnez l'original à copier.

– Pour plus de détails sur le positionnement de l'original, voir "Introduction de l'original" à la page 3-8.

2 Appuyez sur [Applications] et appuyez sur [Modif. couleur].

– Pour annuler les changements apportés aux réglages pour les fonctions d'application, appuyez sur la touche [Réinitialiser]. Toutes les modifications des réglages sont annulées.

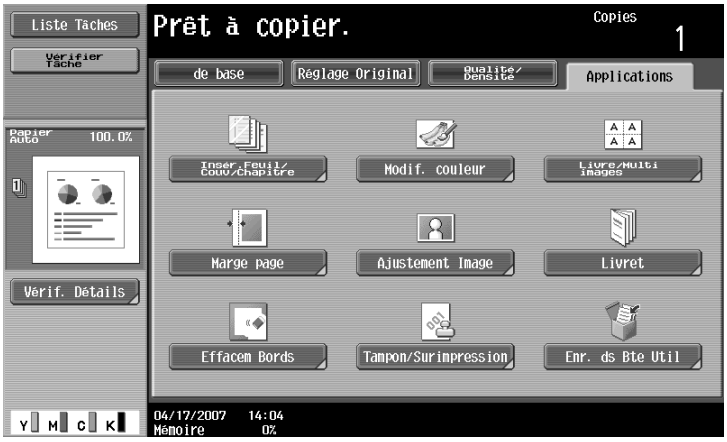

L'écran Modification couleur apparaît.

3 Appuyez sur [Inversion Pos/Nég] et appuyez ensuite sur [Valider].

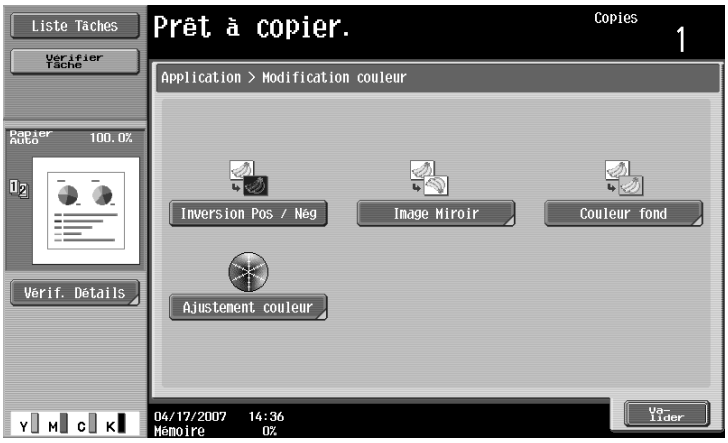

? Pour annuler la fonction "Inversion Pos/Nég"
➔ Appuyez une nouvelle fois sur [Inversion Pos/Nég].

4 Spécifiez tout autre paramètre de copie.

5 Tapez sur le clavier numérique le nombre de copies désiré.

6 Appuyez sur la touche [Départ].

8.9 Copier en miroir (fonction "Image Miroir")

Il est possible d'imprimer une image miroir de l'original.

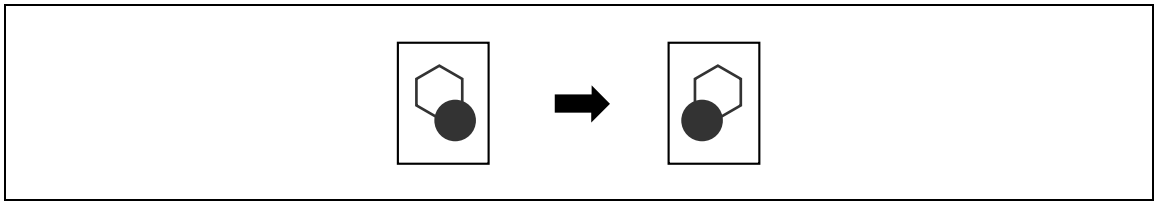

Détails

L'image miroir est générée en basculant l'image le long d'un axe passant par la longueur de l'original. Pour plus de détails sur la dimension qui est considérée comme étant la longueur de l'original, voir "Descriptions des originaux et du papier" à la page 1-11.

1 Positionnez l'original à copier.

– Pour plus de détails sur le positionnement de l'original, voir "Introduction de l'original" à la page 3-8.

2 Appuyez sur [Applications] et appuyez sur [Modif. couleur].

– Pour annuler les changements apportés aux réglages pour les fonctions d'application, appuyez sur la touche [Réinitialiser]. Toutes les modifications des réglages sont annulées.

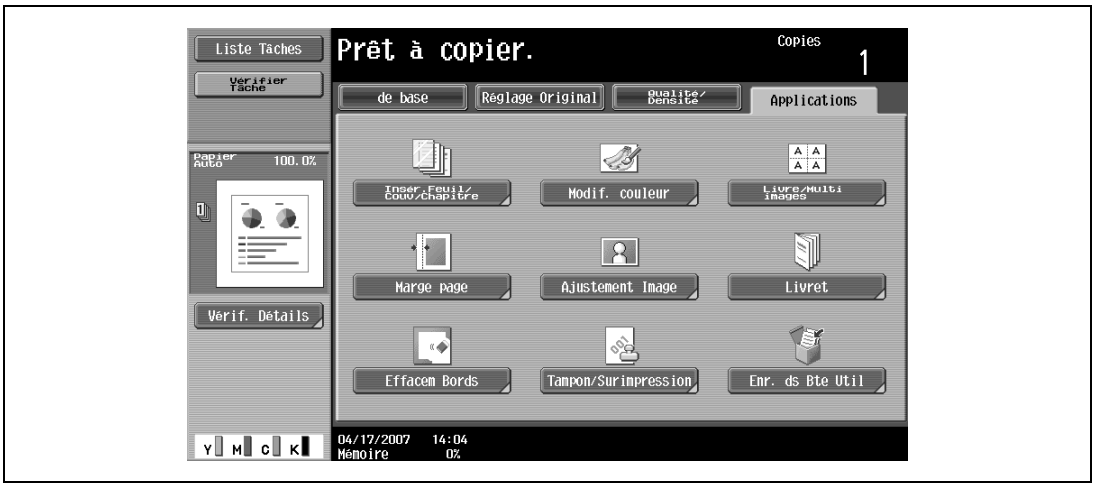

L'écran Modification couleur apparaît.

3 Appuyez sur [Image Miroir].

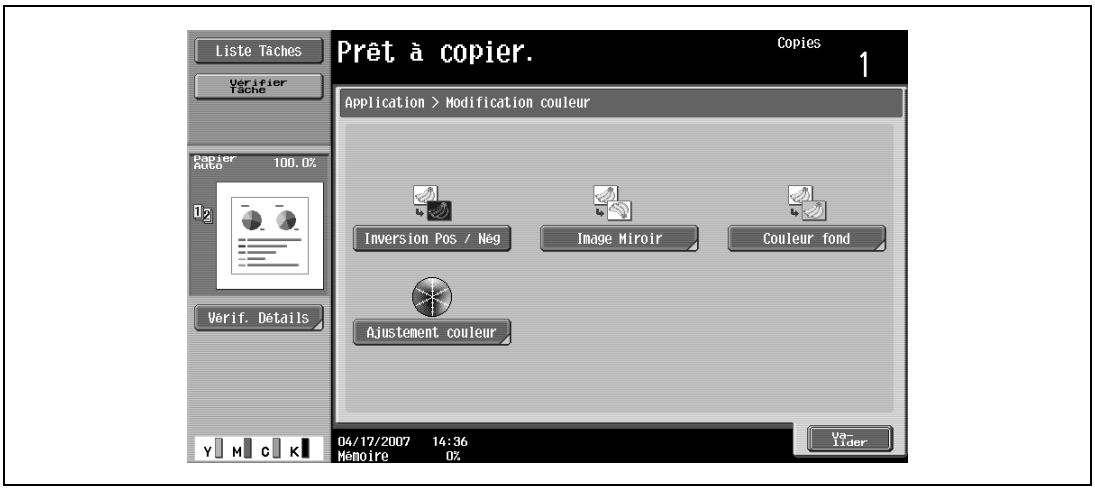

L'écran Image Miroir apparaît.

4 Vérifiez le format de l'original sous "Format Orig." et appuyez sur [Valider].

- Si le format de l'original ne peut pas être détecté automatiquement ou pour spécifier le format de l'original, appuyez sur [Format Orig.] et spécifiez le format de l'original depuis n'importe lequel des écrans.
- Si c'est un original de format non standard qui est chargé, le format de l'original ne peut pas être détecté. Il faut alors spécifier le format de l'original dans l'écran Format personnalisé et appuyer sur la touche [Départ].
- Pour annuler la fonction "Image Miroir", appuyez sur [Non].
  Pour annuler les réglages, appuyez sur [Annuler].

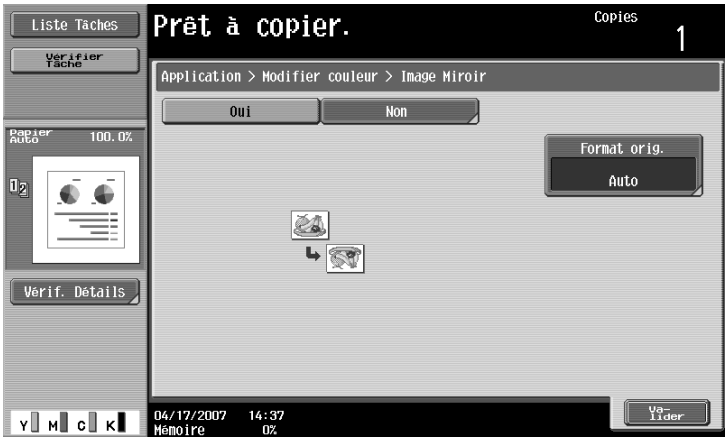

Écran Format original

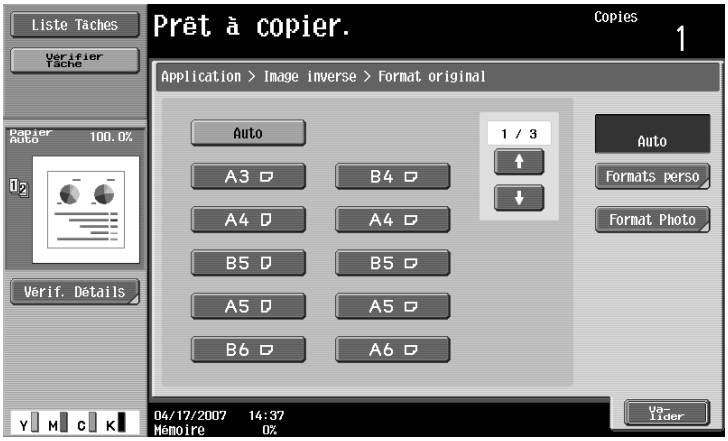

Écran Format personnalisé

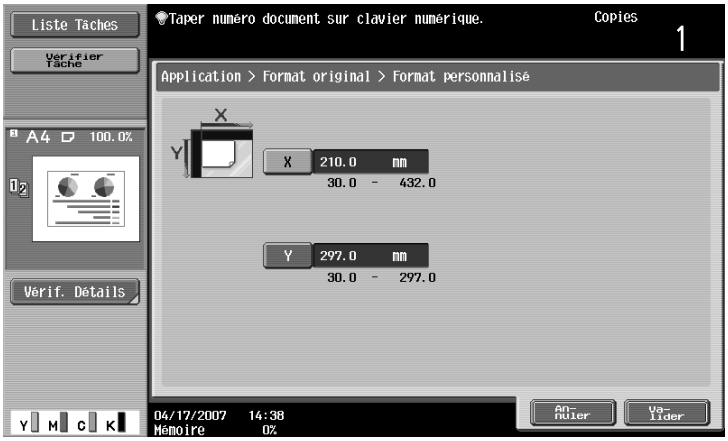

– Appuyez sur [Format Photo] pour afficher l'écran Format photo.

Écran Format photo

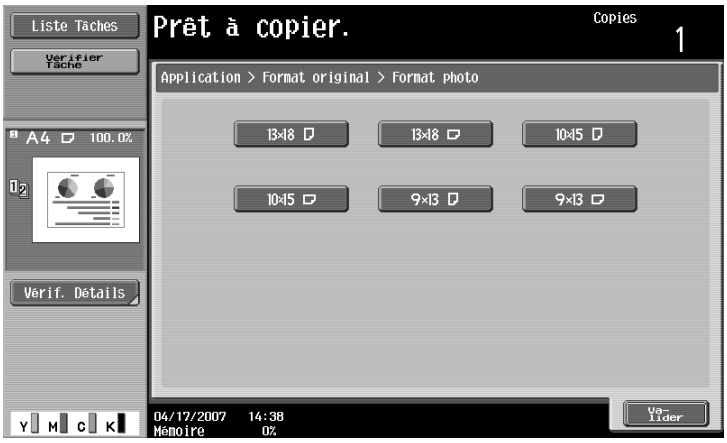

? Les formats en pouces peuvent-ils s'afficher ?
➔ Appuyez sur [↑] ou [↓] pour afficher une autre liste de formats.

? Peut-on spécifier n'importe quel format ?
➔ Tout format peut être spécifié depuis l'écran Format personnalisé. Appuyez sur [X] ou [Y] pour sélectionner la dimension et tapez la valeur correcte sur le clavier. (Pour saisir une valeur, appuyez sur la touche [C] (correction) et tapez la nouvelle valeur sur le clavier.)

? Que se passe-t-il si une valeur hors limite est spécifiée ?
➔ Le message "Erreur Saisie" apparaît. Si le message "Erreur Saisie" apparaît ou si la valeur n'a pas été correctement saisie, appuyez sur la touche [C] (correction) sur le clavier numérique, et spécifiez la valeur correcte.

5 Spécifiez tout autre paramètre de copie.

– Pour annuler le réglage et sélectionner le réglage par défaut, appuyez sur la touche [Réinitialiser].

6 Tapez sur le clavier numérique le nombre de copies désiré.

7 Appuyez sur la touche [Départ].

8.10 Ajouter une couleur de fond aux copies (fonction "Couleur fond")

Cette fonction vous permet de copier un original avec l'une des 18 couleurs disponibles pouvant constituer la couleur de l'arrière-plan (zones vierges).

Détails

Pour voir des échantillons des couleurs de fond, voir "Fonction "Couleur fond"" à la page 8-19.

1 Positionnez l'original à copier.

– Pour plus de détails sur le positionnement de l'original, voir "Introduction de l'original" à la page 3-8.

2 Appuyez sur [Applications] et appuyez sur [Modif. couleur].

– Pour annuler les changements apportés aux réglages pour les fonctions d'application, appuyez sur la touche [Réinitialiser]. Toutes les modifications des réglages sont annulées.

L'écran Modification couleur apparaît.

3 Appuyez sur [Couleur fond].

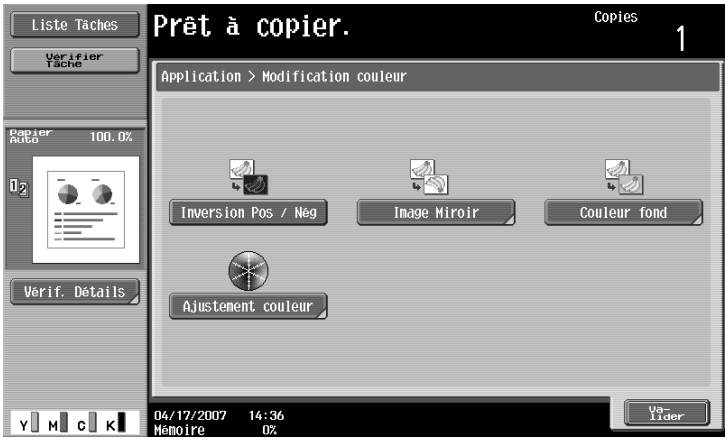

L'écran Couleur Fond apparaît.

4 Sélectionnez la couleur de fond souhaitée.

Écran 1/3

Écran 2/3

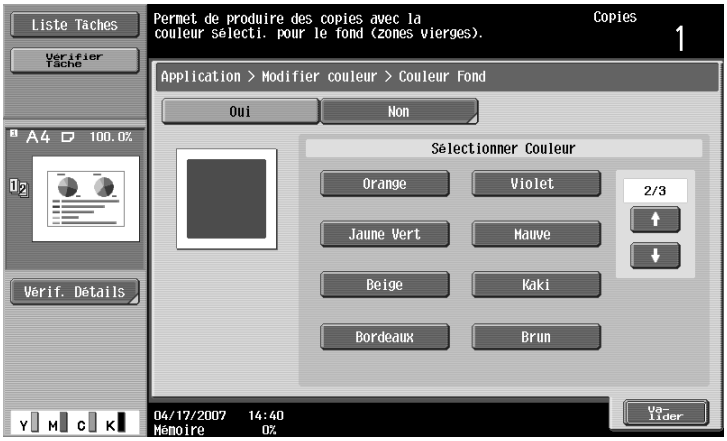

Écran 3/3

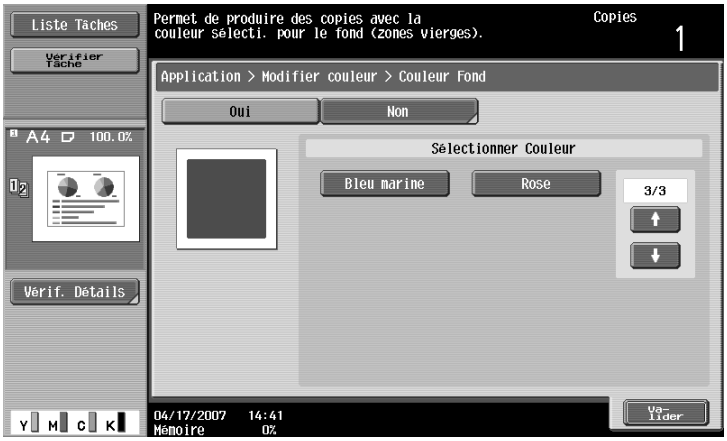

– Pour annuler la fonction "Couleur fond", appuyez sur [Non].

? Peut-on afficher d'autres couleurs de fond ?

➔ Appuyez sur [↑] ou [↓] pour afficher une autre liste de couleurs.

5 Appuyez sur [Valider].

6 Spécifiez tout autre paramètre de copie.

– Pour annuler le réglage et sélectionner le réglage par défaut, appuyez sur la touche [Réinitialiser].

7 Tapez sur le clavier numérique le nombre de copies désiré.

8 Appuyez sur la touche [Départ].

8.11 Régler la qualité de la couleur de copie (paramètres Ajustement couleur)

Il est possible de régler la qualité couleur des copies selon les besoins.

Il existe 10 paramètres de réglage couleur qui peuvent être utilisés dans n'importe quelle combinaison. En outre, vous pouvez vérifier les réglages spécifiés en imprimant une épreuve.

Paramètre	Description
Luminosité	Ce réglage permet d'éclaircir ou d'assombrir les images.
Contraste	Ce réglage permet de rendre l'image plus fade ou plus différenciée.
Saturation	Ce réglage permet d'obtenir des couleurs plus ou moins vives sur l'image.
Rouge	Ce réglage permet de régler le niveau du rouge dans l'image.
Vert	Ce réglage permet de régler le niveau du vert dans l'image.
Bleu	Ce réglage permet de régler le niveau du bleu dans l'image.
Teinte	Ce paramètre sert à régler la teinte. La teinte se divise en rouge, bleu et jaune. Le réglage de la teinte permet d'obtenir une image à dominante rougeâtre ou bleuâtre.
Densité copie	Ce paramètre sert à régler la densité copie.
Netteté	Ce réglage permet de privilégier les contours du texte afin de les rendre plus lisibles. De plus, ce réglage permet d'atténuer une image trop contrastée ou de rendre plus nette une image floue.
Balance Couleurs	Ce paramètre sert à régler les concentrations individuelles de jaune (J), magenta (M), cyan (C) et de noir (N). • L'augmentation de la teinte rouge augmente la quantité de jaune et de magenta ou réduit la quantité de cyan. • L'augmentation de la teinte verte augmente la quantité de jaune et de cyan ou réduit la quantité de magenta. • L'augmentation de la teinte bleue augmente la quantité de magenta et de cyan ou réduit la quantité de jaune. • L'augmentation de la teinte jaune augmente la quantité de jaune ou réduit la quantité de magenta et de cyan. • L'augmentation de la teinte noire augmente la quantité de noir.

Détails

Pour des échantillons d'image avec les paramètres Ajustement couleur, voir "Paramètres de réglage de couleur et échantillons" à la page 8-3.

8.11.1 Pour régler les paramètres d'ajustement couleur

La procédure de réglage du paramètre Luminosité est décrite ci-dessous à titre d'exemple.

1 Appuyez sur [Applications] et appuyez sur [Modif. couleur].

– Pour annuler les changements apportés aux réglages pour les fonctions d'application, appuyez sur la touche [Réinitialiser]. Toutes les modifications des réglages sont annulées.

L'écran Modification couleur apparaît.

2 Appuyez sur [Ajustement couleur].

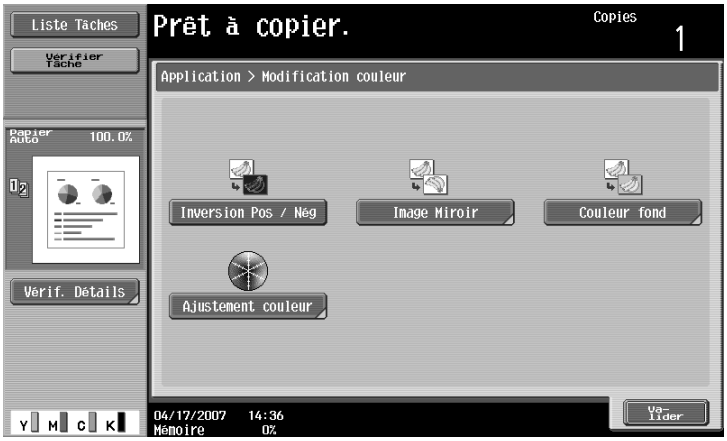

L'écran Ajustement Couleur apparaît.

3 Appuyez sur [Luminosité].

– À partir de l'écran Ajustement Couleur, sélectionnez le paramètre voulu.

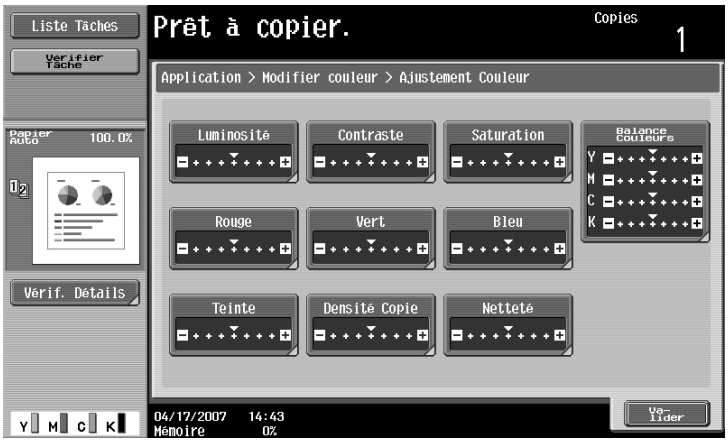

L'écran Intensité apparaît.

4 Appuyez sur [◀◀◀], [◀], [▶] ou [▶▶▶] pour spécifier l'ampleur du réglage.

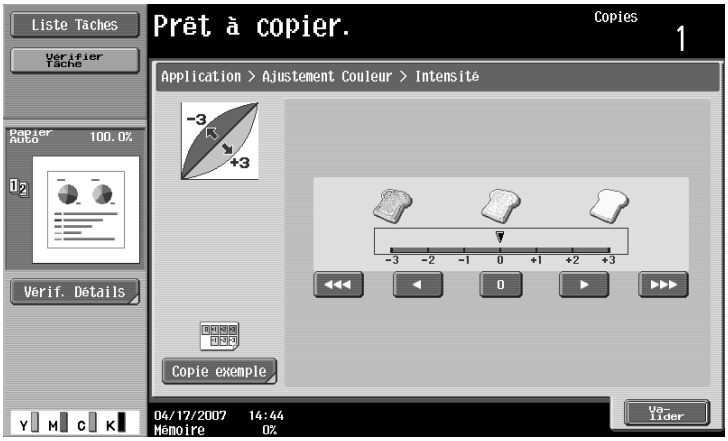

– Pour annuler le réglage et sélectionner le réglage par défaut, appuyez sur la touche [Réinitialiser].
– Vous pouvez modifier les valeurs de réglage par pas de 1- ou 1/3 entre –3 et +3.
– Le paramètre "Netteté" peut être seulement spécifié par pas uniques.
– Sur l'écran Balance Couleurs, appuyez sur la touche correspondant à la couleur voulue et spécifiez la valeur de réglage.
– [Copie exemple] n'apparaît pas dans l'écran Balance couleurs.

5 Appuyez sur [Valider] et appuyez sur [Valider] sur l'écran qui apparaît ensuite.

– Pour imprimer une copie test permettant d'avoir un aperçu des résultats obtenus avec les réglages en vigueur, appuyez sur [Copie exemple]. Pour plus de détails sur les copies exemples, voir "Vérification du résultat d'impression des paramètres de réglage (Copie exemple)" à la page 8-51.

✎...

Remarque

Même si le réglage peut être spécifié par pas de 1/3, sa représentation sur l'écran Ajustement Couleur n'indiquera que le pas entier le plus proche.

8.11.2 Vérification du résultat d'impression des paramètres de réglage (Copie exemple)

Vous pouvez imprimer une copie test de votre original pour voir comment elle apparaîtra avec les valeurs de réglage couleur spécifiées.

La procédure de réglage du paramètre Luminosité est décrite ci-dessous à titre d'exemple.

Détails

Pour plus de détails sur l'affichage des écrans des paramètres d'ajustement des couleurs, voir "Régler la qualité de la couleur de copie (paramètres Ajustement couleur)" à la page 8-48.

Remarque

Quand l'écran Copie exemple est affiché, il n'est pas possible d'utiliser d'autres touches que [Réinitialiser] ou [Départ].

Placez l'original sur la vitre d'exposition, l'image à contrôler étant positionnée sur la zone d'échantillon. La copie exemple sera imprimée, même si les bords de l'original dépassent du cadre de la vitre d'exposition.

1 Dans l'écran Intensité, appuyez sur [Copie exemple].

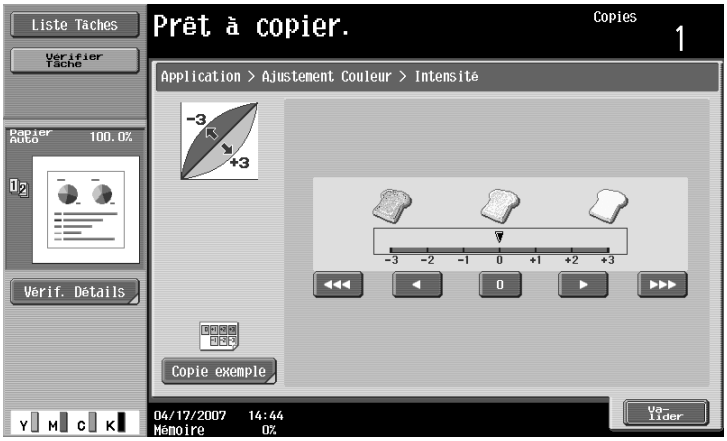

L'écran Copie exemple apparaît.

2 Chargez dans le magasin du papier d'un format correspondant à la liste figurant sous "Papier utilisable".

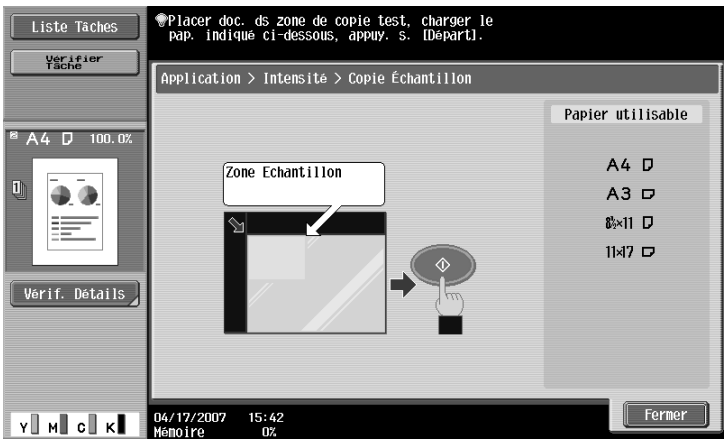

3 Placez l'original dans la zone échantillon de la vitre d'exposition.

4 Appuyez sur la touche [Départ].

La copie exemple est imprimée.

5 Appuyez sur [Fermer].

L'écran de spécification de la fonction réapparaît.

Remarque
Le compteur d'impression enregistre chaque copie exemple imprimée.

8.12 Réaliser des copies distinctes de chacune des deux pages d'un livre ouvert (fonction "Page par page")

Vous pouvez copier un livre ouvert ou un catalogue en imprimant les pages droite et gauche sur deux feuilles de papier distinctes.

Vous disposez des méthodes de copie suivantes et certains réglages vous permettent d'ajouter des couvertures (Face et Dos).

Paramètre	Description
Double page	Les deux pages d'un livre ouvert sont imprimées sur la même page.
Séparation	Des copies distinctes de chacune des pages d'un livre ouvert sont imprimées dans l'ordre des pages de l'original. La numérisation de l'original prend en compte le format du papier qui sera utilisé.
Couvert. Face	La couverture et les copies distinctes de chacune des pages d'un livre ouvert sont imprimées dans l'ordre des pages de l'original.
Couv. Face et Dos	La couverture, les copies distinctes de chacune des pages d'un livre ouvert et le dos sont imprimées dans l'ordre des pages de l'original.

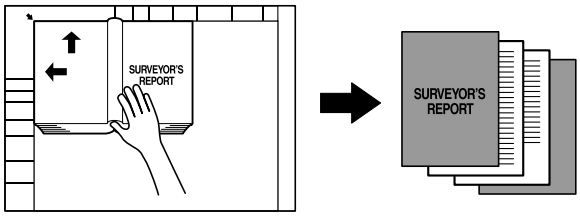

✔ Positionnez l'original sur la vitre d'exposition.

1 Positionnez les pages sur la vitre d'exposition, en commençant par la première page.

– Pour plus de détails sur le positionnement de l'original, voir "Introduction de l'original" à la page 3-8.
– Si vous sélectionnez "Couv. Face et Dos", la couverture (Face) est numérisée avant le dos, puis toutes les pages ouvertes sont numérisées dans l'ordre.

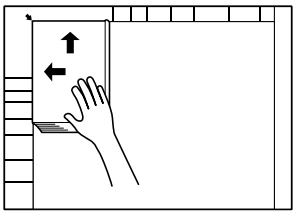

? Comment copier la face et le dos de couverture ?
➔ Numérisez d'abord la face de couverture, puis le dos de couverture, et numérisez ensuite le reste de l'original.

2 Chargez le papier à utiliser dans le magasin papier voulu.

3 Appuyez sur [Applications], puis sur [Livre/Multi images].

– Pour annuler les changements apportés aux réglages pour les fonctions d'application, appuyez sur la touche [Réinitialiser]. Toutes les modifications des réglages sont annulées.

L'écran Multi-images apparaît.

4 Appuyez sur [Page par page].

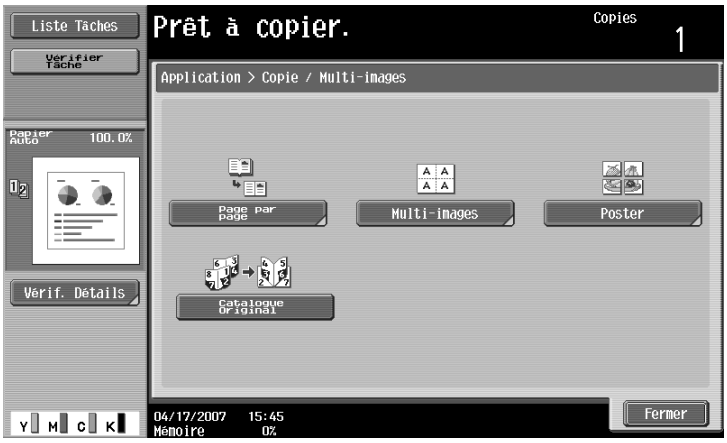

– [Catalogue Original] n'apparaît pas si l'unité de finition en option n'est pas installé.

L'écran Copie Livre apparaît.

5 Appuyez sur la touche correspondant au réglage désiré.

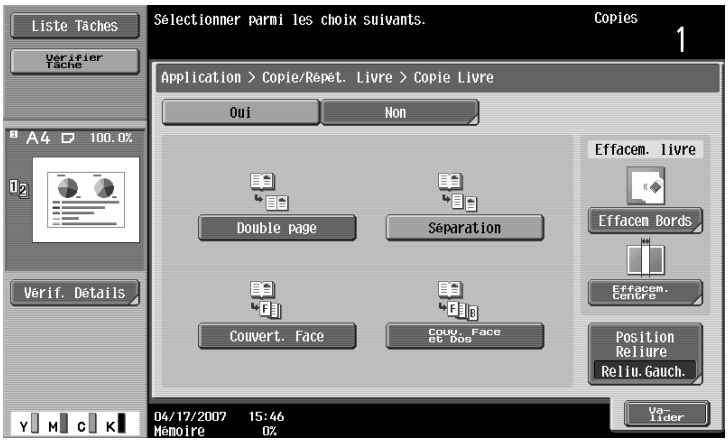

– Si vous sélectionnez "Séparation", "Couvert. Face" ou "Couv. Face et Dos", [Position Reliure] apparaît. Sélectionnez la position de reliure de l'original.
– Si vous le souhaitez, spécifiez une fonction Effacem. livre. Appuyez sur la touche de la méthode d'effacement, appuyez sur [–] et [+] pour spécifier la largeur de la zone à effacer et appuyez ensuite sur "Valider".
– Si vous utilisez le clavier numérique pour spécifiez le réglage, appuyez sur la touche [C] (correction) pour effacer la valeur et tapez le réglage.
– Pour annuler la fonction "Copie Livre", appuyez sur [Non].

Écran Effacem. centre

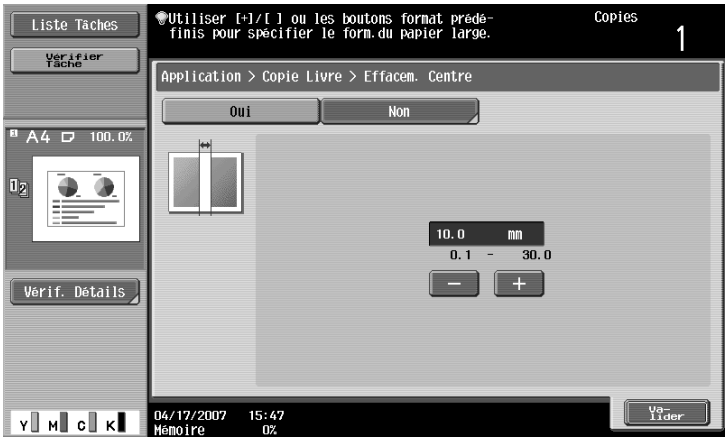

? À quoi servent les fonctions Effacem. livre ?
➔ Elles permettent notamment d'effacer sur la copie l'ombre de la reliure de l'original et l'ombre des bords du livre. Les fonctions "Effacem Bords" et "Effacem. Centre" peuvent être combinées.

? Comment spécifier les réglages pour la fonction "Effacem Bords" ?
➔ Voir "Effacer certaines zones des copies (fonction "Effacem. Bords")" à la page 8-75. En outre, si vous avez spécifié la fonction "Effacem. Bords" sur l'écran Applications, [Effacem Bords] sous "Effacem. livre" est sélectionné.

? Que se passe-t-il si une valeur hors limite est spécifiée ?
➔ Le message "Erreur Saisie" apparaît. Si le message "Erreur Saisie" apparaît ou si la largeur d'effacement n'a pas été correctement saisie, appuyez sur la touche [C] (correction) sur le clavier numérique, et spécifiez la valeur correcte.

6 Appuyez sur [Valider] et appuyez ensuite sur [Fermer].

7 Dans l'écran De base, appuyez sur [Papier] et sélectionnez ensuite le magasin papier contenant le papier.

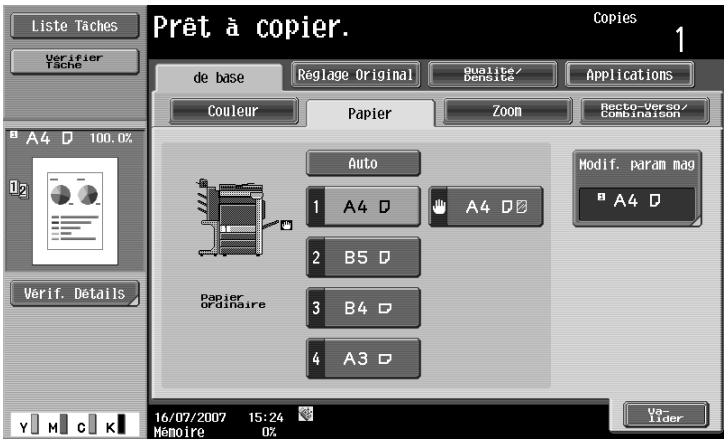

8 Spécifiez tout autre paramètre de copie.

– Pour annuler le réglage et sélectionner le réglage par défaut, appuyez sur la touche [Réinitialiser].

9 Tapez sur le clavier numérique le nombre de copies désiré.

10 Appuyez sur la touche [Départ].

– Pour plus de détails sur le positionnement de l'original, voir "Numérisation d'un original multi-pages sur la vitre d'exposition" à la page 3-15.
– Positionnez la page suivante et répétez l'étape 10 jusqu'à ce que toutes les pages de l'original soient numérisées.

La numérisation commence.
Si vous sélectionnez "Double page" ou "Séparation", l'impression commence.
Si vous sélectionnez "Couvert. Face" ou "Couv. Face et Dos", passez à l'étape 11.

11 Une fois que toutes les pages d'original ont été numérisées, appuyez sur [Terminer].

– Si "Couv. Face et Dos" était sélectionné, le dos sera numérisée après la couverture (face), suivi de toutes les doubles-pages dans l'ordre.

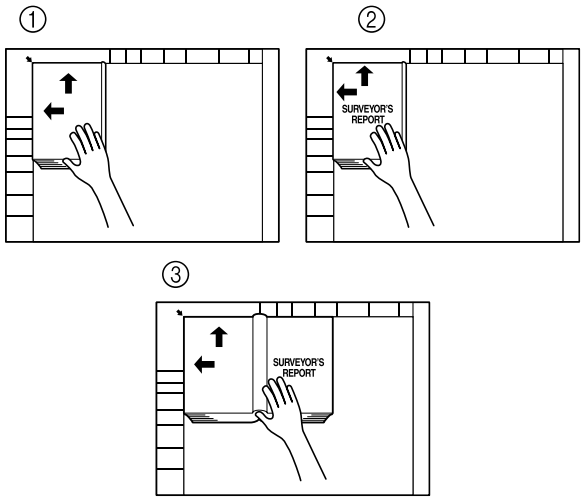

– Si vous avez sélectionné "Couvert. Face", la couverture sera numérisée en premier, suivie de toutes les doubles-pages dans l'ordre.

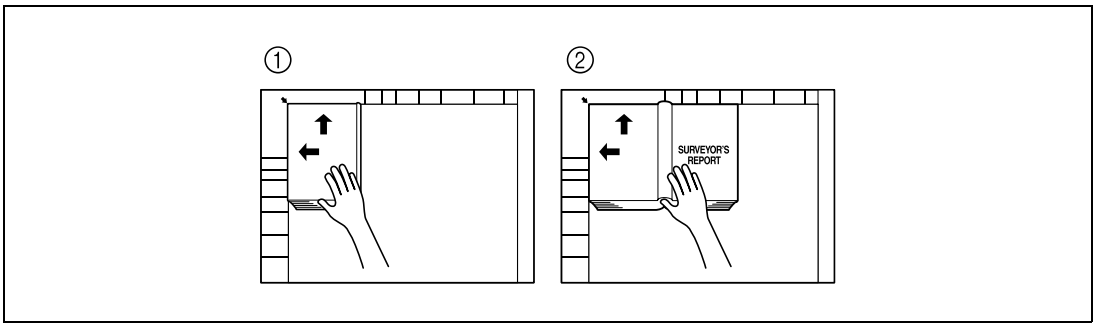

12 Appuyez sur la touche [Départ].

8.13 Copier en mosaïque (fonction "Multi-Images")

L'image d'un original peut être reproduite plusieurs fois sur la même feuille de papier.

Le nombre d'images reproduites est automatiquement sélectionné sur la base du format de l'original chargé, du format papier spécifié et du taux de zoom.

Les réglages et les formats multi-images suivants sont disponibles.

Paramètre	Description
Avec marge	La zone image spécifiée est copiée plusieurs fois sur la page. La zone à la périphérie de l'image apparaît comme marge.
Sans marge	La zone image spécifiée est imprimée pour occuper la totalité du papier ; il se peut toutefois qu'une partie de l'image soit tronquée.
2/4/8 fois	Un nombre déterminé de copies de la zone d'image sélectionnée sera imprimée sur le papier. Le nombre de reproductions peut être réglé sur 2, 4 ou 8 fois. Mais la moindre partie de l'image qui ne passe pas dans la section spécifique du papier sera rognée.

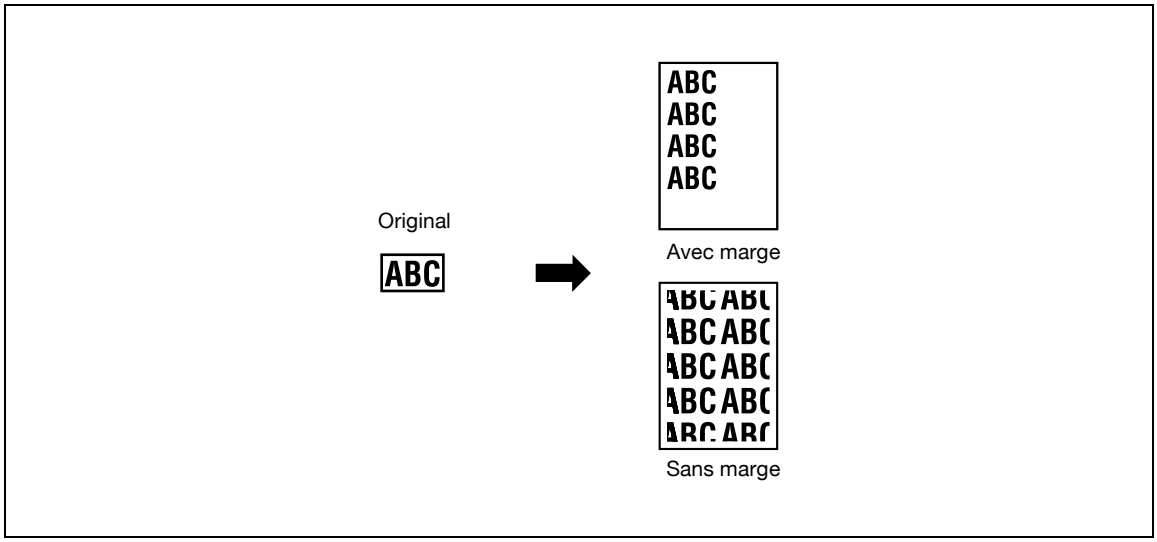

1 Positionnez l'original à copier.

– Pour plus de détails sur le positionnement de l'original, voir "Introduction de l'original" à la page 3-8.

2 Chargez le papier à utiliser dans le magasin papier voulu.

3 Appuyez sur [Applications], puis sur [Livre/Multi images].

– Pour annuler les changements apportés aux réglages pour les fonctions d'application, appuyez sur la touche [Réinitialiser]. Toutes les modifications des réglages sont annulées.

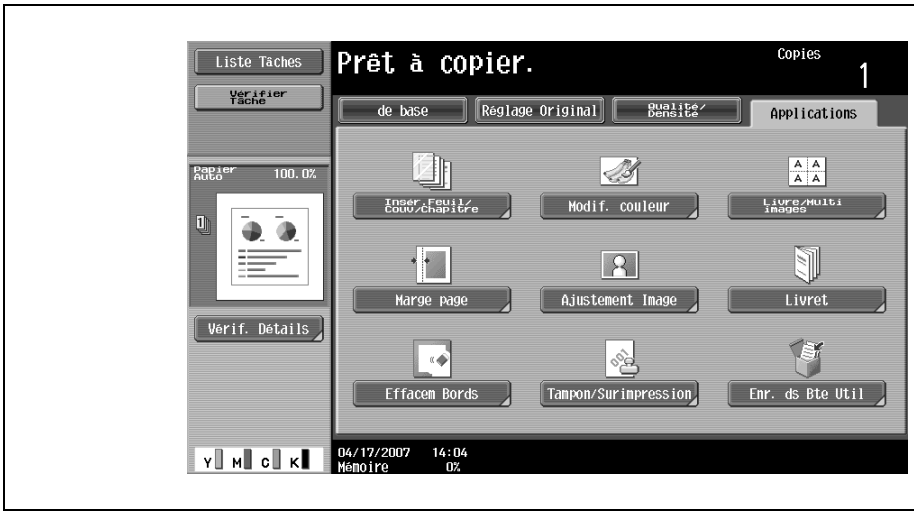

L'écran Multi-images apparaît.

4 Appuyez sur [Multi-images].

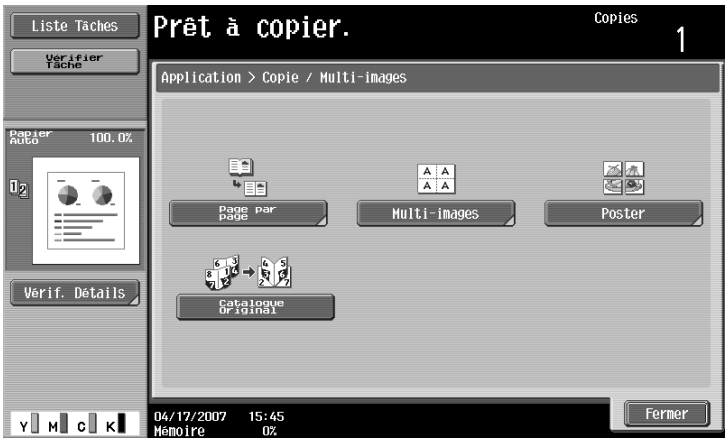

– [Catalogue Original] n'apparaît pas si l'unité de finition en option n'est pas installé.

L'écran Multi-Images apparaît.

5 Sous "Orientation", appuyez sur [Avec marge] ou [Sans marge] ou appuyez sur [2/4/8 fois].

– Pour annuler la fonction "Multi-Images", appuyez sur [Non].

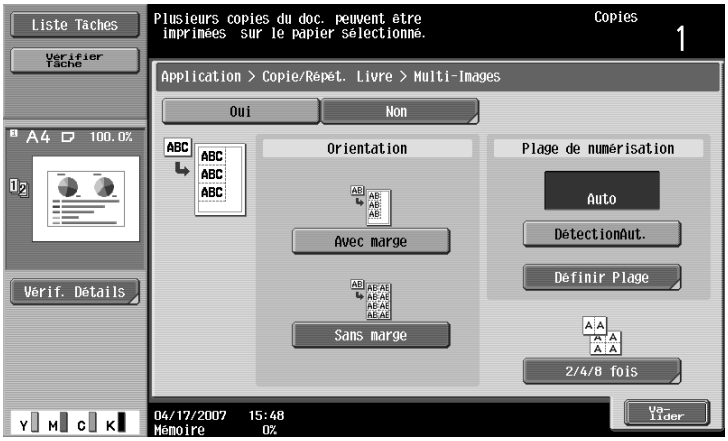

– Le fait d'appuyer sur [2/4/8 fois] affiche l'écran Répétition 2/4/8 permettant de sélectionner le nombre de répétitions ainsi que l'intervalle.

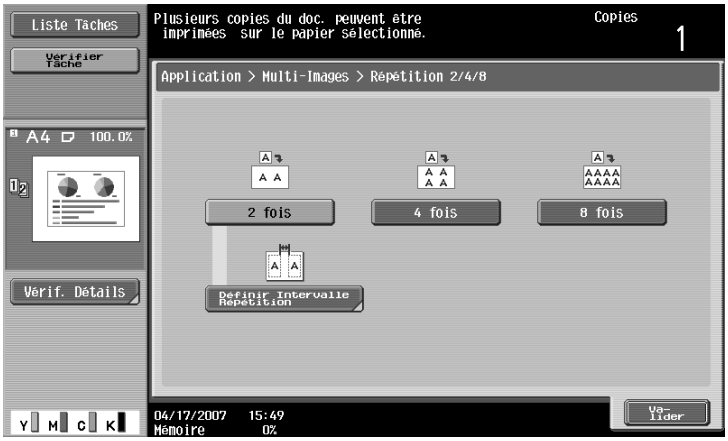

6 Vérifiez le format de numérisation sous "Plage de numérisation", appuyez sur [Valider] et appuyez sur [Fermer] dans l'écran qui apparaît ensuite.

- Si le format de l'original ne figure pas sous "Plage de numérisation" ou pour spécifier la zone à numériser, appuyez sur [Définir Plage] et spécifiez ensuite la zone à numériser à partir de l'un des écrans.
- Appuyez sur [Format Photo] pour afficher l'écran Format photo.
  Pour annuler les modifications apportées aux réglages, appuyez sur [Annuler].

Écran Définir plage

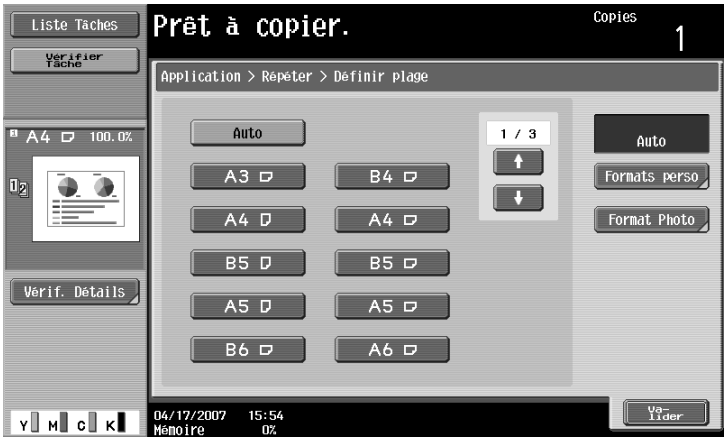

Écran Format personnalisé

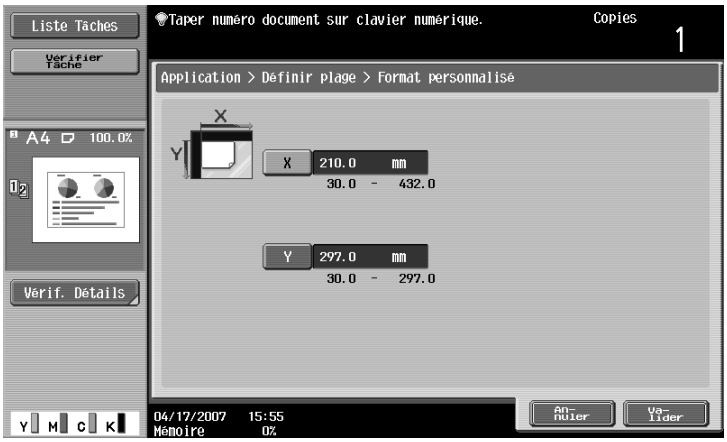

Écran Format photo

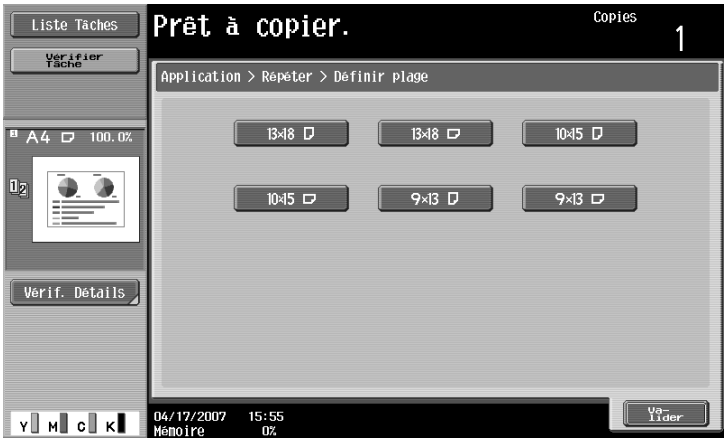

? Les formats en pouces peuvent-ils s'afficher ?

➔ Appuyez sur [↑] ou [↓] pour afficher une autre liste de formats.

? Peut-on spécifier n'importe quel format ?

➔ Tout format peut être spécifié depuis l'écran Format personnalisé. Appuyez sur [X] ou [Y] pour sélectionner la dimension et tapez la valeur correcte sur le clavier. (Pour saisir une valeur, appuyez sur la touche [C] (correction) et tapez la nouvelle valeur sur le clavier.)

? Que se passe-t-il si une valeur hors limite est spécifiée ?

➔ Le message "Erreur Saisie" apparaît. Si le message "Erreur Saisie" apparaît ou si la valeur n'a pas été correctement saisie, appuyez sur la touche [C] (correction) sur le clavier numérique, et spécifiez la valeur correcte.

7 Dans l'écran De base, appuyez sur [Papier] et sélectionnez ensuite le magasin papier contenant le papier.

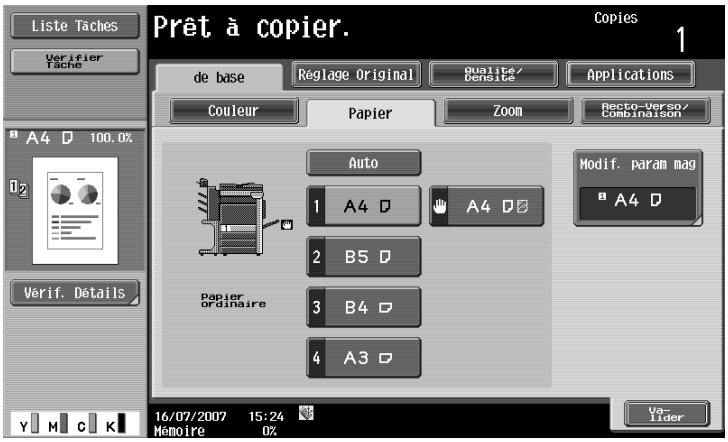

– Si des réglages ont été spécifiés sur l'écran Répétition 2/4/8, appuyez sur [Zoom] sur l'écran De base et spécifiez les réglages de taux zoom.

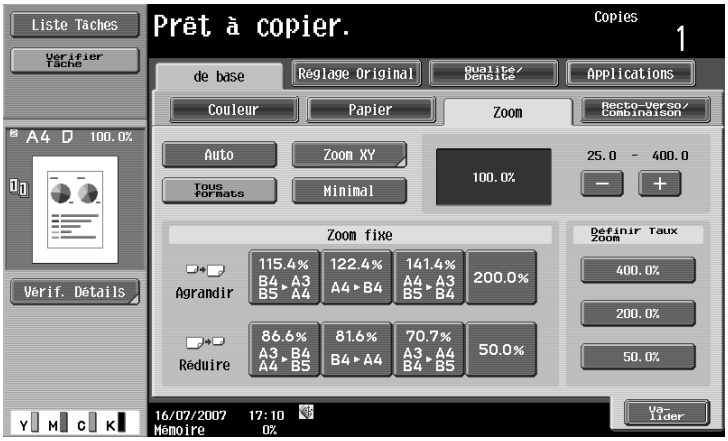

8 Spécifiez tout autre paramètre de copie.

– Pour annuler le réglage et sélectionner le réglage par défaut, appuyez sur la touche [Réinitialiser].

9 Tapez sur le clavier numérique le nombre de copies désiré.

10 Appuyez sur la touche [Départ].

8.14 Copier une image agrandie sur plusieurs pages (fonction "Poster")

Cette fonction permet de diviser l'image d'un original et d'en imprimer chaque partie agrandie sur une feuille différente. Le format de l'image obtenue peut être spécifié selon le format de l'image, selon le format du papier ou selon le taux d'agrandissement.

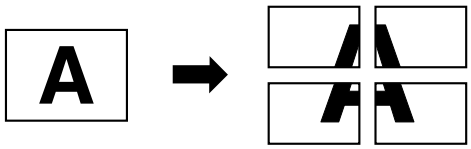

1 Positionnez l'original sur la vitre d'exposition.

– Pour plus de détails sur le positionnement de l'original, voir "Introduction de l'original" à la page 3-8.

2 Appuyez sur [Applications], puis sur [Livre/Multi images].

– Pour annuler les changements apportés aux réglages pour les fonctions d'application, appuyez sur la touche [Réinitialiser]. Toutes les modifications des réglages sont annulées.

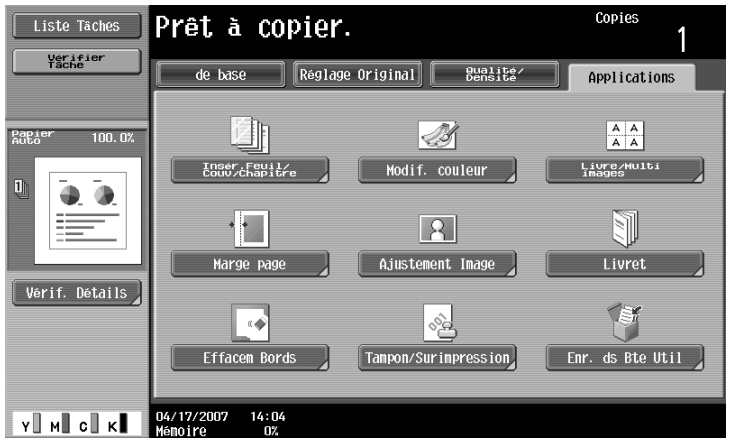

L'écran Multi-images apparaît.

3 Appuyez sur [Poster].

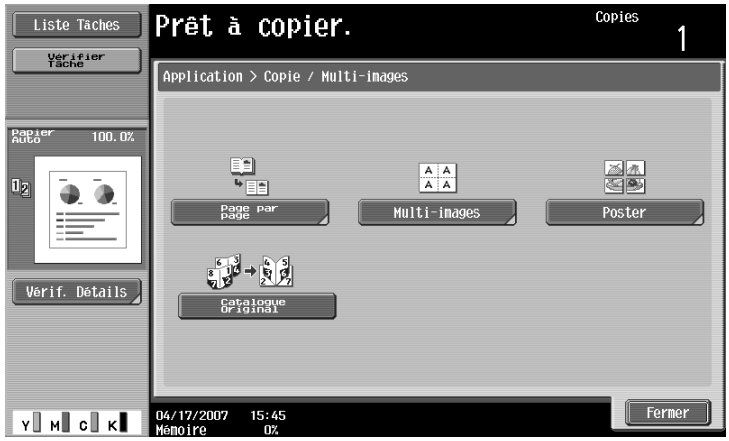

– [Catalogue Original] n'apparaît pas si l'unité de finition en option n'est pas installé.

L'écran Mode Poster apparaît.

4 Sous "Format de sortie", appuyez sur [Format image], [Format papier] ou [Zoom].

– Le réglage par défaut de la dimension finale, programmé en usine, est "A2".

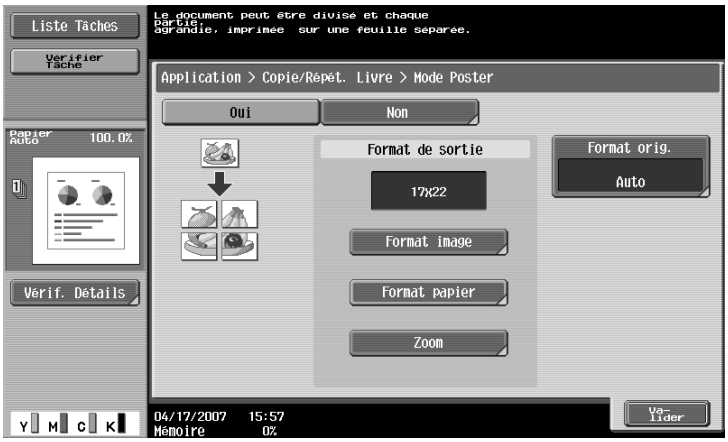

– Appuyez sur [Format image], sélectionnez le format de l'image finale, et appuyez sur [Valider].
– Appuyez sur [↑] ou sur [↓] pour afficher une autre liste de formats standard.
– Appuyez sur [Format perso] pour afficher l'écran Format personnalisé. Appuyez sur [X] ou [Y] pour sélectionner la dimension, puis spécifiez au clavier la valeur voulue.

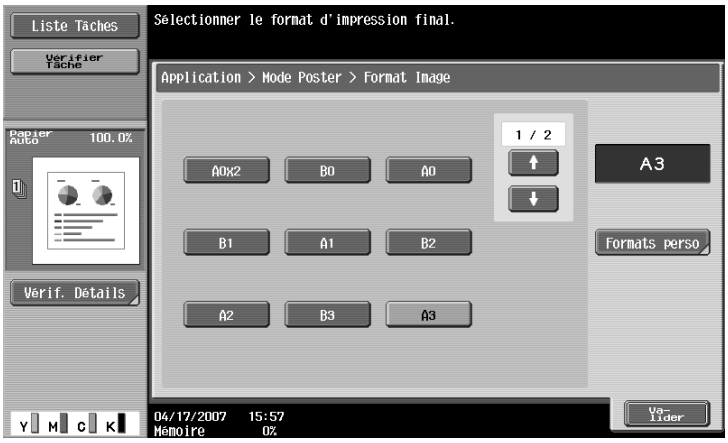

– Appuyez sur [Format papier], sélectionnez le format papier final et appuyez sur [Valider].
– Appuyez sur [↑] ou sur [↓] pour afficher une autre liste de formats papier.

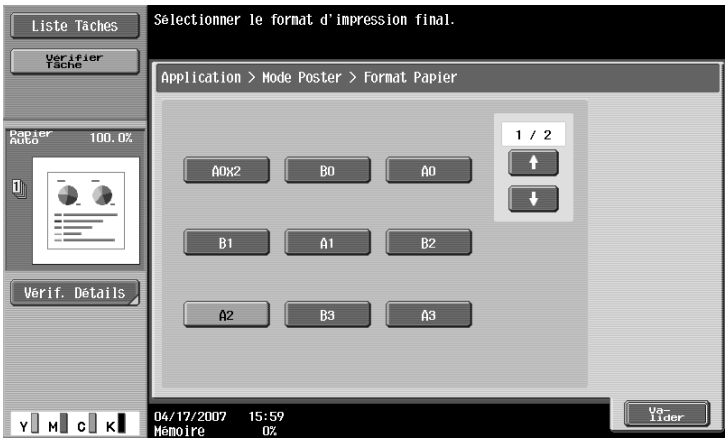

– Appuyez sur [Zoom], tapez au clavier la valeur voulue et appuyez sur [Valider].

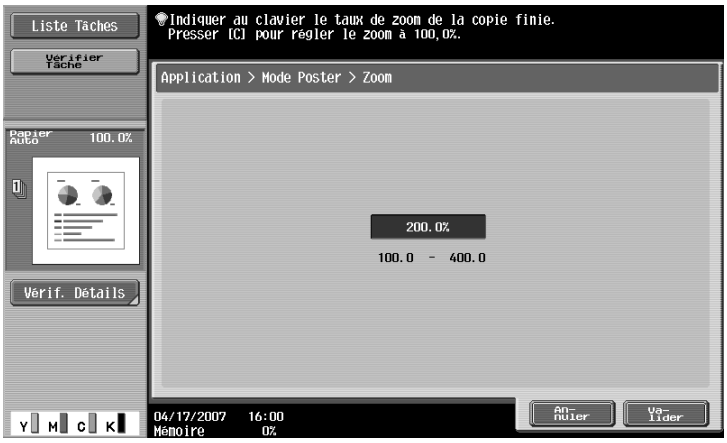

5 Vérifiez le format de l'original et appuyez ensuite sur [Valider].

– Si le format de l'original ne peut pas être détecté automatiquement ou pour spécifier le format de l'original, appuyez sur [Format Orig.] et spécifiez le format de l'original depuis n'importe lequel des écrans.
– Appuyez sur [Format Photo] pour afficher l'écran Format photo.
Pour annuler les modifications apportées aux réglages, appuyez sur [Annuler].

Écran Format original

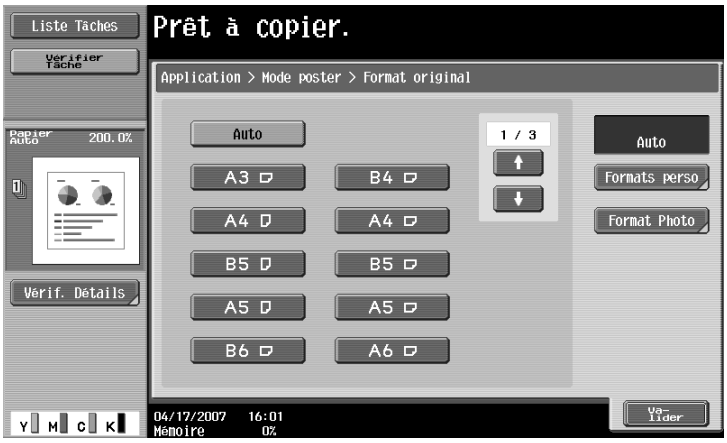

Écran Format personnalisé

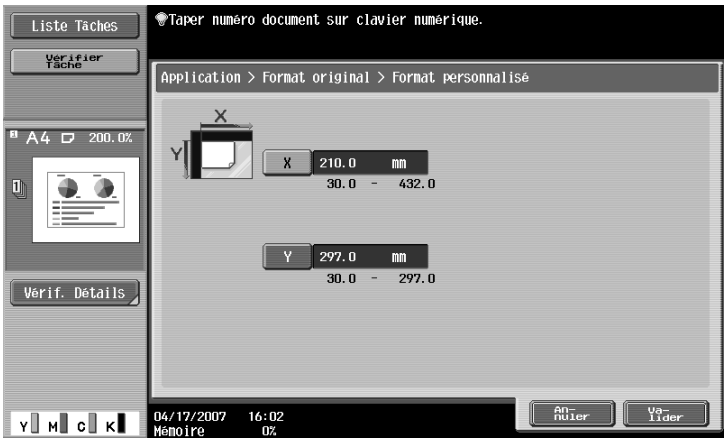

Écran Format photo

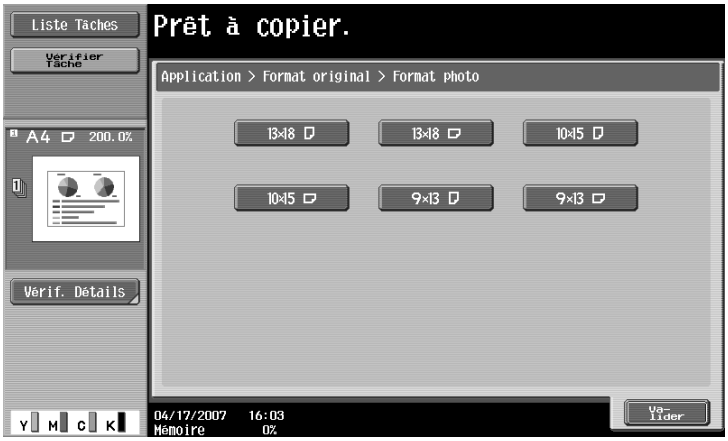

? Les formats en pouces peuvent-ils s'afficher ?

➔ Appuyez sur [↑] ou [↓] pour afficher une autre liste de formats.

? Peut-on spécifier n'importe quel format ?

➔ Tout format peut être spécifié depuis l'écran Format personnalisé. Appuyez sur [X] ou [Y] pour sélectionner la dimension et tapez la valeur correcte sur le clavier. (Pour saisir une valeur, appuyez sur la touche [C] (correction) et tapez la nouvelle valeur sur le clavier.)

? Que se passe-t-il si une valeur hors limite est spécifiée ?

➔ Le message "Erreur Saisie" apparaît. Si le message "Erreur Saisie" apparaît ou si la valeur n'a pas été correctement saisie, appuyez sur la touche [C] (correction) sur le clavier numérique, et spécifiez la valeur correcte.

6 Spécifiez tout autre paramètre de copie.

– Le nombre de copies est réglé sur "1" et ne peut pas être changé.

7 Appuyez sur la touche [Départ].

8.15 Copier des brochures (fonction "Catalogue Original")

Il est possible de copier une brochure dont les agrafes ont été préalablement retirées, et de l'imprimer et d'en agrafer les copies au milieu afin de créer une copie identique à la brochure originale.

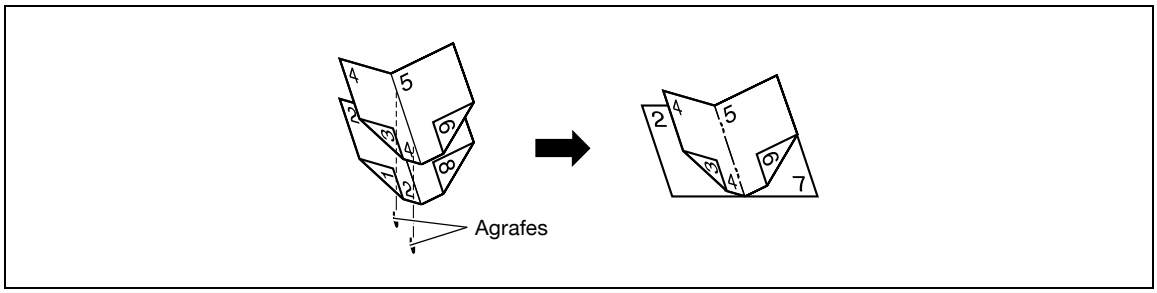

Détails

Pour plus de détails sur l'agrafage, voir "Relier des copies au centre (réglage "Agraf. Centre + Pliage")" à la page 3-79.

La fonction "Catalogue Original" permet de réaliser des copies de la page entière, y compris du centre de l'original (zone reliée par des agrafes).

Pour plus de détails sur le positionnement de l'original, voir "Introduction de l'original" à la page 3-8.

✔ Cette fonction peut être utilisée quand l'unité de finition en option est installé.

1 Positionnez l'original à copier.

- Chargez un livret dont les agrafes auront été préalablement enlevées.
- Le nombre de feuilles qui peuvent être agrafées ensemble ne peut pas dépasser 15 et dépend du type de papier. Pour plus de détails, voir "Sélectionner un réglage de pliage" à la page 3-77.
- Si vous utilisez la vitre d'exposition, positionnez les pages dans l'ordre, en commençant par la face qui comporte la première page, puis la face qui comporte la deuxième page, puis celle qui comporte la troisième, et ainsi de suite.

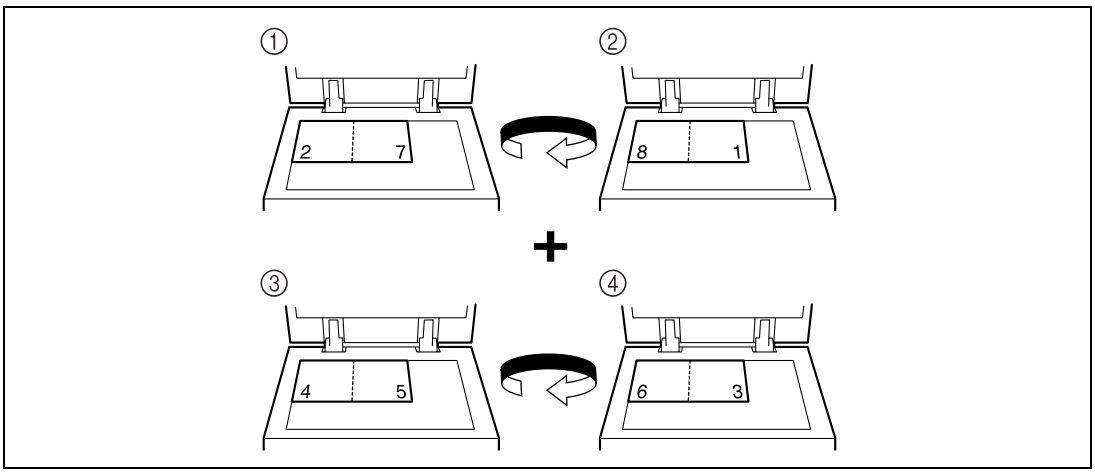

- Si vous utilisez le chargeur ADF, chargez les pages de manière à ce que la première page soit sur le dessus.

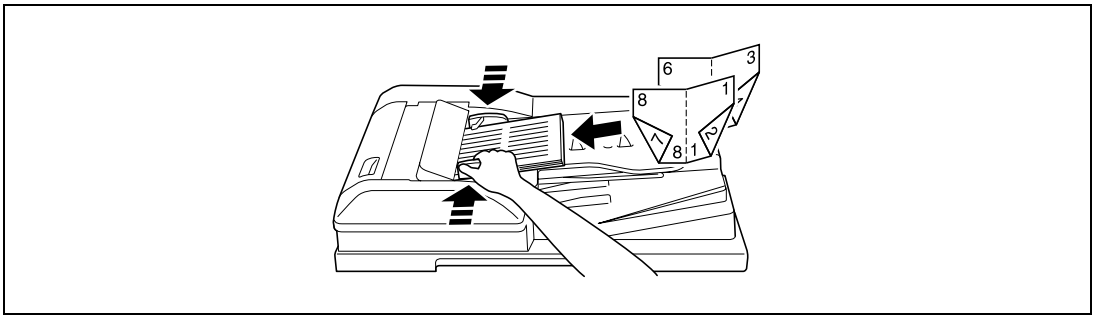

2 Appuyez sur [Applications], puis sur [Livre/Multi images].

– Pour annuler les changements apportés aux réglages pour les fonctions d'application, appuyez sur la touche [Réinitialiser]. Toutes les modifications des réglages sont annulées.

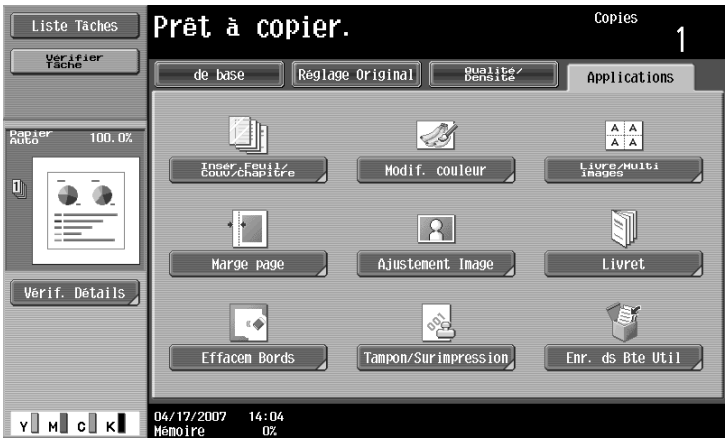

L'écran Multi-images apparaît.

3 Appuyez sur [Catalogue Original].

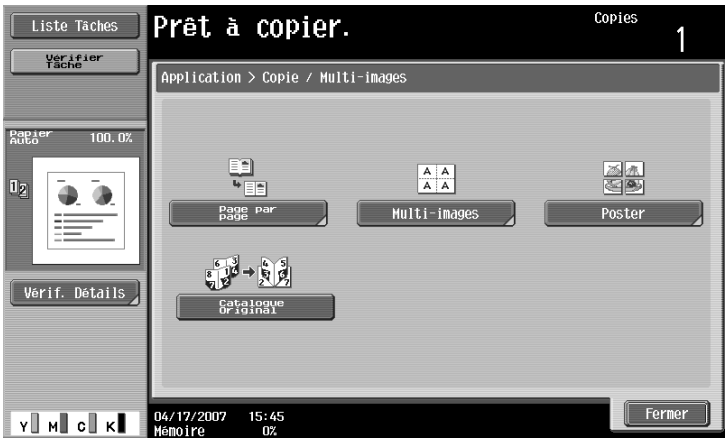

4 Appuyez sur [Fermer].

5 Spécifiez tout autre paramètre de copie.

6 Tapez sur le clavier numérique le nombre de copies désiré.

7 Appuyez sur la touche [Départ].

– Si l'original est placé sur la vitre d'exposition, la numérisation démarre.
– Pour plus de détails sur la numérisation d'un original depuis la vitre d'exposition, voir "Numérisation d'un original multi-pages sur la vitre d'exposition" à la page 3-15.

8 Une fois toutes les pages d'original numérisées, appuyez sur [Terminer] et appuyez ensuite sur la touche [Départ].

8.16 Ajouter une marge de reliure sur les copies (fonction "Marge page")

Cette fonction permet d'imprimer des copies avec une marge de reliure qui facilitera l'archivage des pages. Pour réaliser des copies recto-verso, l'orientation de l'image peut être modifiée en spécifiant la position de la marge de reliure. En outre, il n'est pas nécessaire de créer une marge de reliure pour modifier l'orientation de l'image.

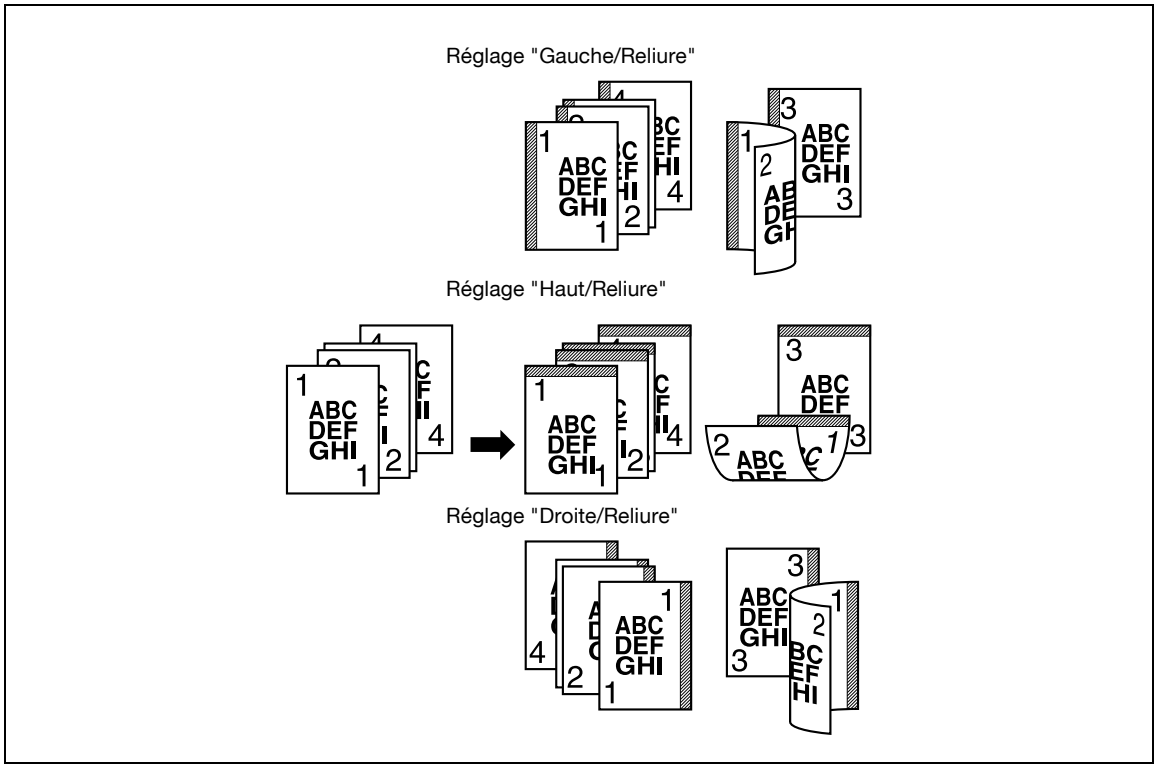

Détails
Si la position des agrafes ou des perforations diffère de la position de reliure, c'est la position des agrafes ou des perforations qui est prioritaire.

1 Positionnez l'original à copier.

– Pour plus de détails sur le positionnement de l'original, voir "Introduction de l'original" à la page 3-8.

2 Appuyez sur [Applications] et appuyez sur [Marge page].

– Pour annuler les changements apportés aux réglages pour les fonctions d'application, appuyez sur la touche [Réinitialiser]. Toutes les modifications des réglages sont annulées.

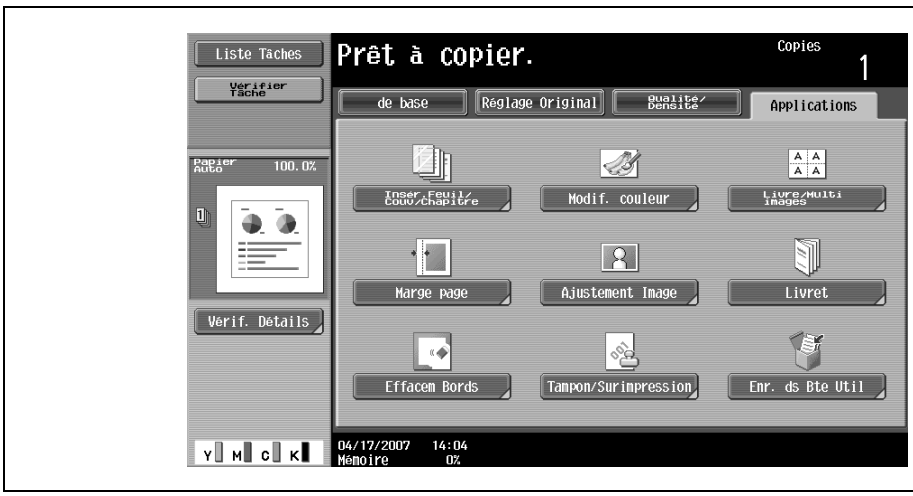

L'écran Marge Page apparaît.

3 Sélectionnez la position de la marge de reliure.

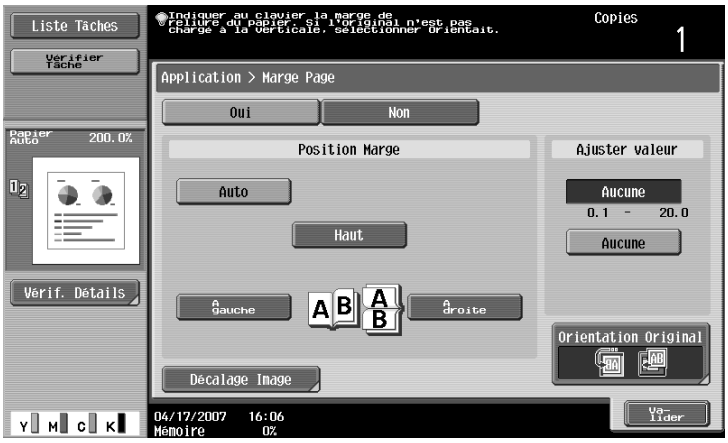

– Pour annuler le réglage et sélectionner le réglage par défaut, appuyez sur la touche [Réinitialiser].
– Pour annuler la fonction "Marge Page", appuyez sur [Non].
– Si "Auto" est sélectionné, la marge de reliure est définie à gauche ou en haut.
– Si "Auto" est sélectionné pour la position de reliure, chargez l'original le haut dirigé vers l'arrière de la machine. Si l'original est chargé dans un autre sens, la position correcte ne sera pas sélectionnée.

? Que se passe-t-il si "Auto" est sélectionné ?

➔ Le réglage par défaut, programmé en usine est "Auto". Appuyez sur [Auto] pour déterminer automatiquement la position de reliure en fonction de l'orientation de l'original chargé. Si la longueur de l'original est de 297 mm ou inférieure, c'est une reliure placée dans le sens de la longueur du papier qui sera sélectionnée. Si la longueur de l'original est supérieure à 297 mm, c'est une reliure placée dans le sens du côté le plus court du papier qui sera sélectionnée.

4 Spécifiez la largeur de la marge de reliure à l'aide du clavier.

– Si vous sélectionnez "Aucune", la largeur de la marge de reliure sera réglée sur 0 mm. Pour réaliser des copies recto-verso, vous pouvez modifier l'orientation de l'image sans créer de marge de reliure.

? Que se passe-t-il si une valeur hors limite est spécifiée ?

➔ Le message "Erreur Saisie" apparaît. Si le message "Erreur Saisie" apparaît ou si la largeur de la marge de reliure n'a pas été correctement saisie, appuyez sur la touche [C] (correction) sur le clavier numérique, et spécifiez la valeur correcte.

? Comment corriger la position de la marge ?

➔ Sans changer la largeur de la marge, vous pouvez en modifier la position.

5 Si nécessaire, appuyez sur [Décalage Image].

L'écran Déplacement image apparaît.

6 Régler la position de l'image et appuyez ensuite sur [Valider].

– Appuyez sur [A gauche], [A droite], [Haut] ou [Bas] pour sélectionner le sens à régler et servez-vous du clavier ou appuyez sur [–] et [+] pour spécifier la valeur de réglage.
– Pour annuler le décalage, appuyez sur [Sans décalage].

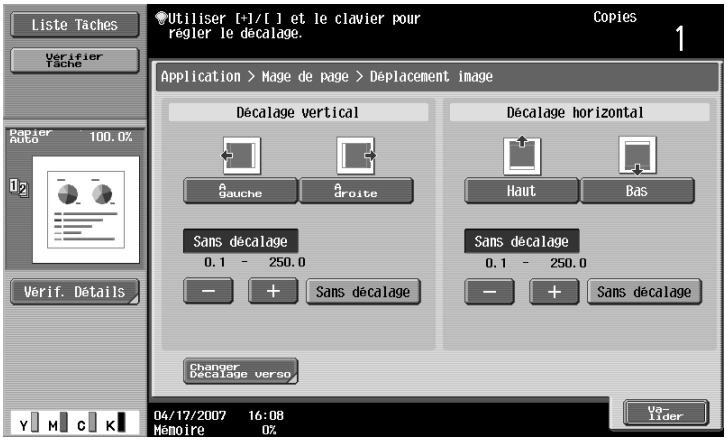

– Pour régler la position de l'image au verso de la feuille de papier en cas d'impression de copies recto-verso, appuyez sur [Changer Décalage verso].

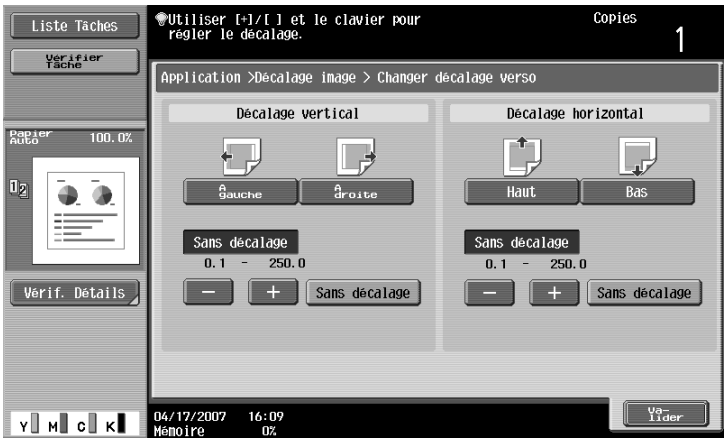

7 Si vous le souhaitez, appuyez sur [Orientation Original] et sélectionnez le réglage approprié pour l'original.

– Pour plus de détails sur la spécification de l'orientation de l'original, voir "Sélectionner l'orientation de l'original (paramètres Orientation original)" à la page 3-24.

8 Appuyez sur [Valider].

9 Spécifiez tout autre paramètre de copie.

10 Tapez sur le clavier numérique le nombre de copies désiré.

11 Appuyez sur la touche [Départ].

8.17 Adapter l'image au format du papier (réglages Ajustement Image)

Si le papier copie est plus grand que le document original, il est possible d'effectuer une copie sur laquelle l'image de l'original sera centrée et agrandie pour occuper entièrement la page.

L'image peut être ajustée selon l'une des méthodes suivantes.

Paramètre	Description
Tous formats	La zone contenant l'image entière est centrée et agrandie au format du papier.
Zoom centre	L'image est agrandie au format du papier afin d'occuper toute la page. Cependant, certaines parties périphériques de l'image peuvent être perdues.
Centrage	L'image est centrée sur la page mais sans être agrandie.

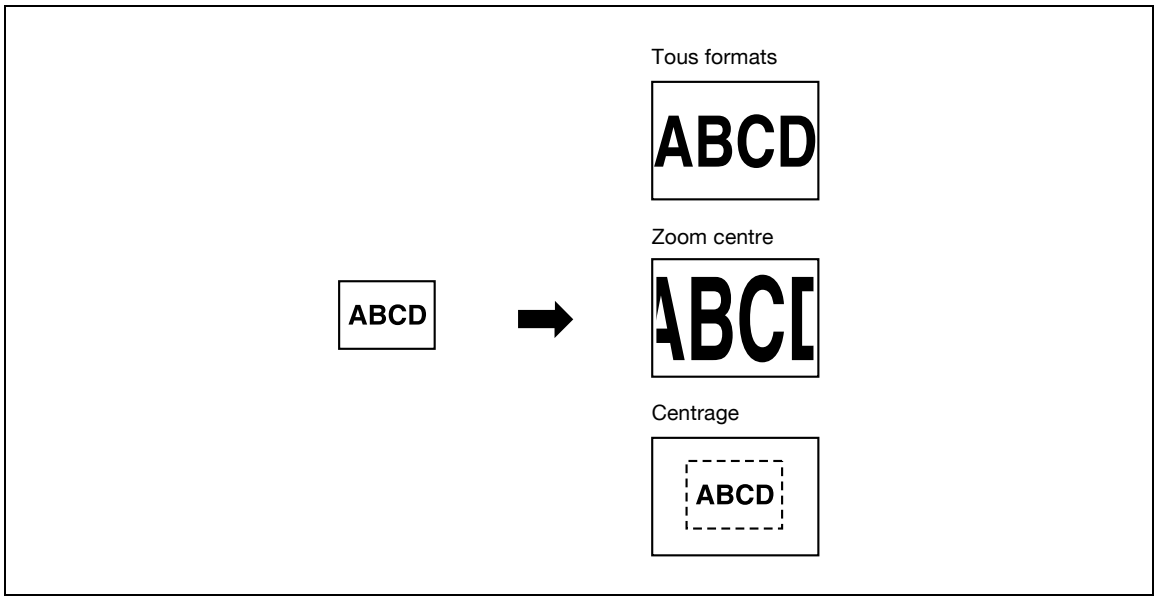

1 Positionnez l'original à copier.

– Pour plus de détails sur le positionnement de l'original, voir "Introduction de l'original" à la page 3-8.
– S'il s'agit de définir "Tous formats" ou "Zoom centre", positionnez l'original sur la vitre d'exposition.

2 Appuyez sur [Applications] et appuyez ensuite sur [Ajustement Image].

– Pour annuler les changements apportés aux réglages pour les fonctions d'application, appuyez sur la touche [Réinitialiser]. Toutes les modifications des réglages sont annulées.

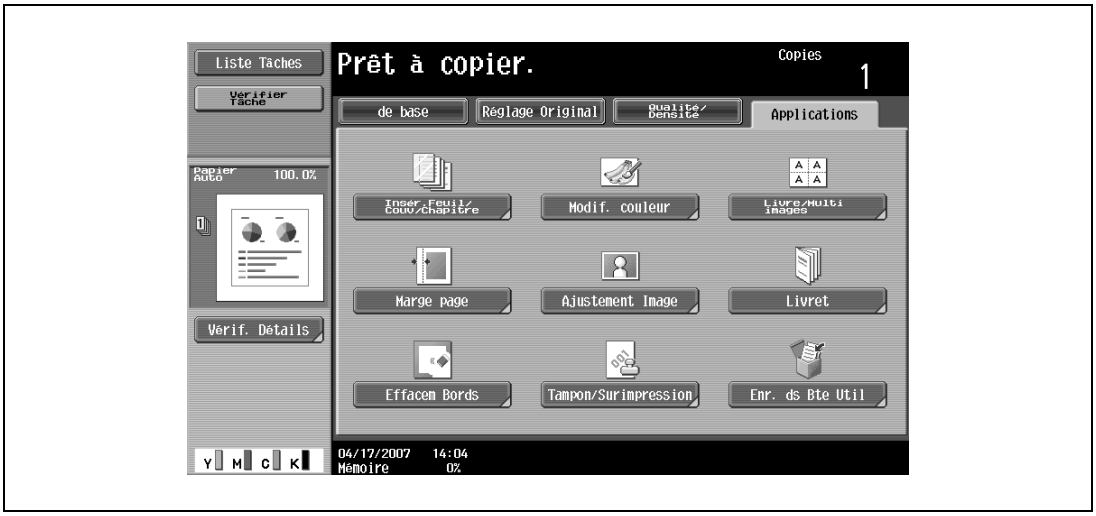

L'écran Ajustement Image apparaît.

3 Appuyez sur la touche correspondant au réglage désiré.

- Pour annuler les réglages Ajustement image, appuyez sur [Non].
- Si c'est un original de format non standard qui est chargé, le format de l'original n'est pas détecté. Il faut alors spécifier le format de l'original dans l'écran Format personnalisé et appuyer sur la touche [Départ].

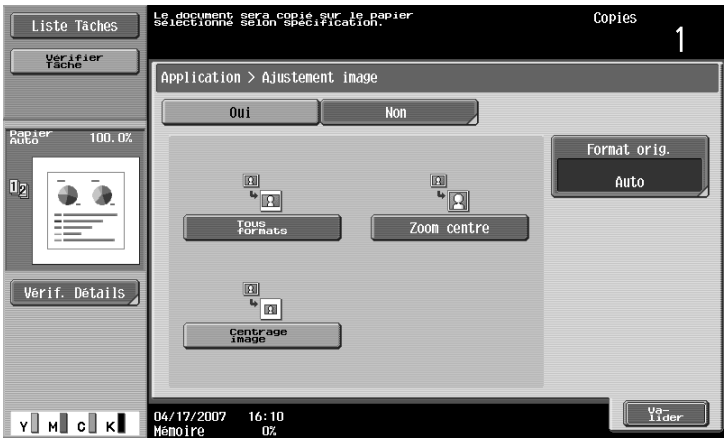

4 Vérifiez le format de l'original et appuyez ensuite sur [Valider].

- S'il n'est pas possible de détecter automatiquement le format de l'original ou pour spécifier le format de l'original, appuyez sur [Format Orig.] et spécifiez ensuite le format de l'original à partir de n'importe quel écran.
  Pour annulez les modifications apportées aux paramètres, appuyez sur [Annuler].

Écran Format original

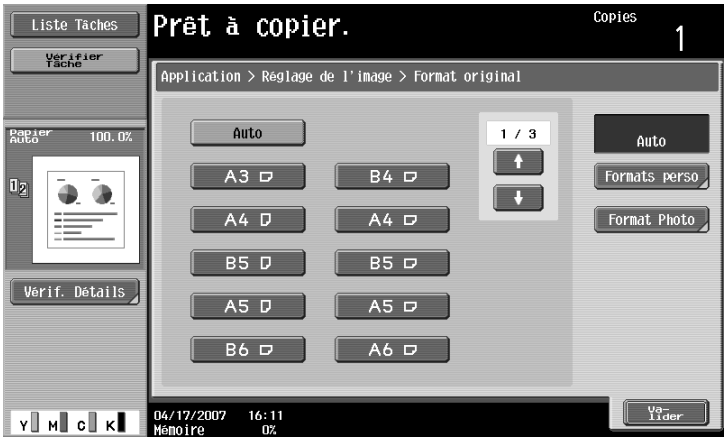

Écran Format personnalisé

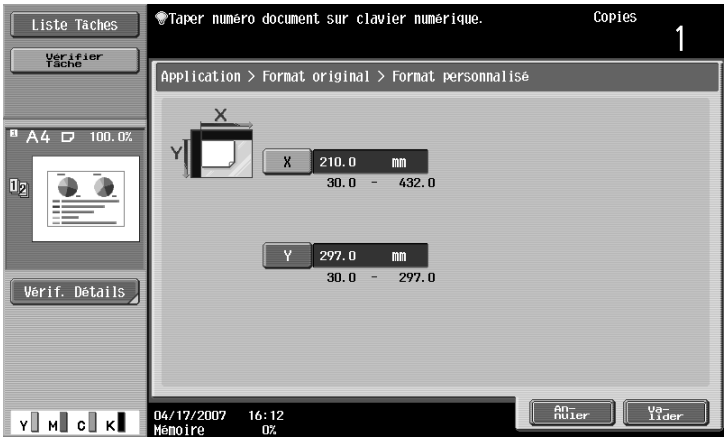

– Appuyez sur [Format Photo] pour afficher l'écran Format photo.

Écran Format photo

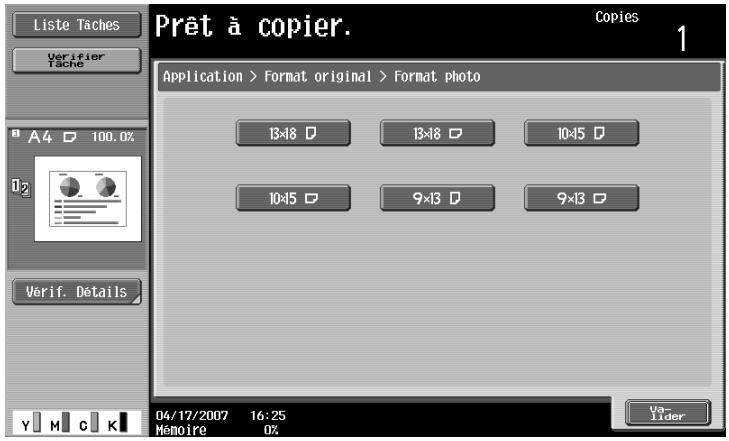

? Les formats en pouces peuvent-ils s'afficher ?
➔ Appuyez sur [↑] ou [↓] pour afficher une autre liste de formats.

? Peut-on spécifier n'importe quel format ?
➔ Tout format peut être spécifié depuis l'écran Format personnalisé. Appuyez sur [X] ou [Y] pour sélectionner la dimension et tapez la valeur correcte sur le clavier. (Pour saisir une valeur, appuyez sur la touche [C] (correction) et tapez la nouvelle valeur sur le clavier.)

? Que se passe-t-il si une valeur hors limite est spécifiée ?
➔ Le message "Erreur Saisie" apparaît. Si le message "Erreur Saisie" apparaît ou si la valeur n'a pas été correctement saisie, appuyez sur la touche [C] (correction) sur le clavier numérique, et spécifiez la valeur correcte.

5 Spécifiez tout autre paramètre de copie.

– Pour annuler le réglage et sélectionner le réglage par défaut, appuyez sur la touche [Réinitialiser].

6 Tapez sur le clavier numérique le nombre de copies désiré.

7 Appuyez sur la touche [Départ].

8.18 Copier avec une pagination de type livret (fonction "Livret")

L'ordre des pages de l'original numérisé est organisé automatiquement pour produire des copies avec une implantation des pages qui se prête à une reliure centrale, comme pour un magazine. L'agrafage est uniquement possible si la piqueuse à cheval en option est installée sur l'unité de finition.

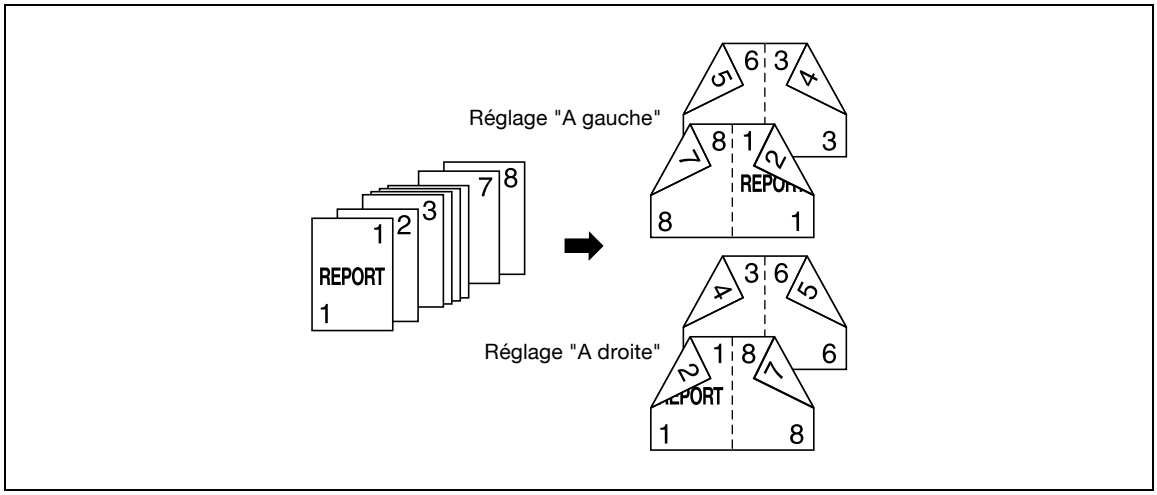

Détails

Généralement, cela nécessite un multiple de 4 pages d'original pour un original recto seul et un multiple de 2 pages d'original pour un original recto-verso. S'il n'y a pas assez de pages imprimées à copier, des pages vierges sont automatiquement ajoutées à la fin.

Pour plus de détails sur l'agrafage, voir "Relier des copies au centre (réglage "Agraf. Centre + Pliage")" à la page 3-79.

Si un original dépasse les 100 pages, voir "Numériser l'original par lots distincts (paramètre "Numérisation Séparée")" à la page 3-11.

La largeur de la marge de reliure est automatiquement spécifiée.

1 Positionnez l'original à copier.

– Pour plus de détails sur le positionnement de l'original, voir "Introduction de l'original" à la page 3-8.

2 Appuyez sur [Applications] et appuyez sur [Livret].

– Pour annuler les changements apportés aux réglages pour les fonctions d'application, appuyez sur la touche [Réinitialiser]. Toutes les modifications des réglages sont annulées.

3 Appuyez sur [Reliu. Gauche] ou [Reliu. Droite].

- Si l'original ne contient que des pages orientées en paysage, elles seront reliées en haut, indépendamment du réglage reliure sélectionné.
- Pour annuler le réglage et sélectionner le réglage par défaut, appuyez sur la touche [Réinitialiser].
- Pour annuler la fonction "Livret", appuyez sur [Non].

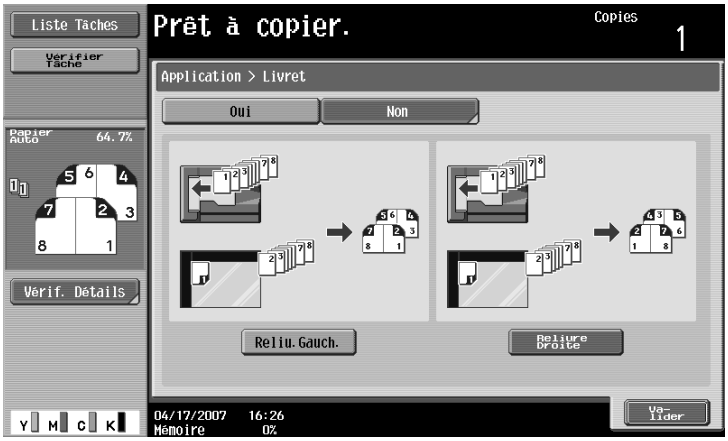

4 Appuyez sur [Valider].

5 Spécifiez tout autre paramètre de copie.

6 Tapez sur le clavier numérique le nombre de copies désiré.

7 Appuyez sur la touche [Départ].

8.19 Effacer certaines zones des copies (fonction "Effacem. Bords")

Il est possible de supprimer de la copie des zones indésirables à la périphérie de l'original, comme par exemple, le bandeau d'informations en tête des télécopies ou la trace des perforations pour classeur.

La fonction Effacement Bords permet de supprimer un cadre de largeur identique tout autour de l'original ou des bandes de largeur différente sur chaque bord de l'original.

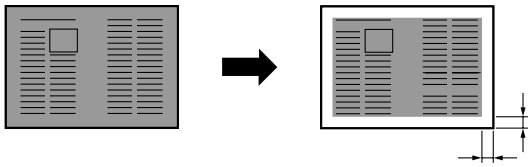

1 Positionnez l'original à copier.

– Pour plus de détails sur le positionnement de l'original, voir "Introduction de l'original" à la page 3-8.

2 Appuyez sur [Applications] et appuyez ensuite sur [Effacem. Bords].

– Pour annuler les changements apportés aux réglages pour les fonctions d'application, appuyez sur la touche [Réinitialiser]. Toutes les modifications des réglages sont annulées.

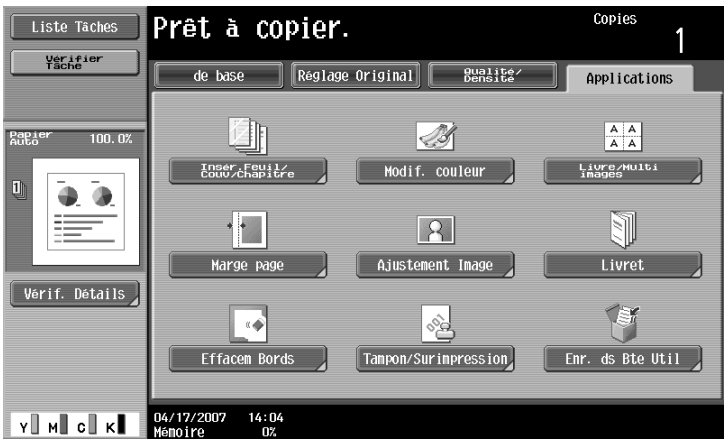

L'écran Effacement cadre apparaît.

3 Appuyez sur la touche correspondant à la position à effacer.

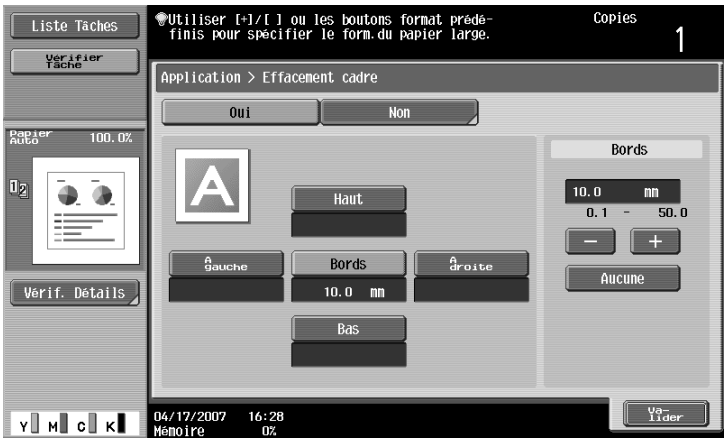

– Pour annuler le réglage et sélectionner le réglage par défaut, appuyez sur la touche [Réinitialiser].

– Pour annuler la fonction "Effacem. Bords", appuyez sur [Non].

? Que se passe-t-il si vous sélectionnez [Bords] ?

➔ Une bande de la même largeur est effacée sur les quatre côtés de l'original. Le réglage par défaut, programmé en usine, est "Bords".

? Peut-on combiner les réglages ?

➔ "Bords" ne peut pas être combiné avec les autres réglages ("Haut", "A gauche", "A droite" ou "Bas").

4 Appuyez sur [-], [+] ou [Aucune] pour spécifier la largeur à effacer.

– Pour spécifier une largeur d'effacement différente en fonction de la position, modifiez les paramètres "Haut", "A gauche", "A droite" et "Bas".
– Si vous utilisez le clavier numérique pour spécifiez le réglage, appuyez sur la touche [C] (correction) pour effacer la valeur et tapez le réglage.

? Que se passe-t-il si une valeur hors limite est spécifiée ?

➔ Le message "Erreur Saisie" apparaît. Si le message "Erreur Saisie" apparaît ou si la largeur d'effacement n'a pas été correctement saisie, appuyez sur la touche [C] (correction) sur le clavier numérique, et spécifiez la valeur correcte.

5 Appuyez sur [Valider].

6 Spécifiez tout autre paramètre de copie.

7 Tapez sur le clavier numérique le nombre de copies désiré.

8 Appuyez sur la touche [Départ].

8.20 Imprimer la date/l'heure ou le numéro de pages sur les copies (fonctions Tampon/Surimpression)

Cette fonction permet d'ajouter à l'endroit spécifié sur les copies, la date/heure ou le numéro de page ; elle permet aussi d'imprimer le numéro distribution lorsqu'il s'agit de plusieurs copies.

Les fonctions Tampons/Arrangement suivantes sont disponibles et peuvent être combinées.

Fonction	Description
Date/Heure	Sélection d'un format et impression de la date ou l'heure sur les pages spécifiées.
Numéro Page	Sélection d'un format et impression des numéros de page en commençant par le numéro spécifié.
Tampon	• Tampon Prédéfini Imprime des copies en y apposant des tampons préalablement archivés. • Tampon enregistré Imprime des copies en y apposant un tampon enregistré avec l'utilitaire Protection Copie.
Protection Copie	Imprime des copies avec du texte de protection de copie (texte masqué empêchant la copie non autorisée), comme un tampon prédéfini ou la date.
Tampon répétitif	Imprime des copies en répétant un texte (comme un tampon enregistré, un tampon prédéfini ou la date) sur toute la page.
Surimpression	Vous pouvez imprimer des copies avec le contenu de la première page d'original (comme une image en surimpression) recouvert par les pages d'original restantes.
Tête/Pied de page	La date et l'heure ainsi qu'un numéro de distribution peuvent être imprimés sur chaque page. Cette fonction est uniquement disponible si l'administrateur l'a spécifiée.

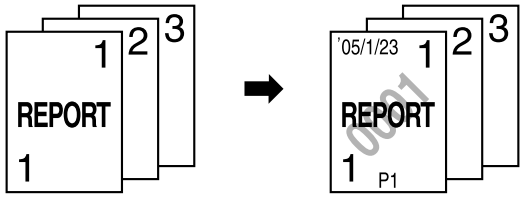

Détails

Pour plus de détails sur l'impression d'un tampon de date/d'heure, voir page 8-78.

Pour plus de détails sur l'impression d'un numéro de page, voir page 8-81.

Pour plus de détails sur l'impression d'un tampon, voir page 8-85.

Pour plus de détails sur l'impression d'un tampon de protection de copie, voir page 8-89.

Pour plus de détails sur l'impression d'un tampon répétitif, voir page 8-97.

Pour plus de détails sur l'impression d'une surimpression, voir page 8-108.

Pour plus de détails sur l'impression d'une Tête ou d'un Pied de page, voir page 8-109.

8.20.1 Imprimer la date/l'heure (fonction "Date/Heure")

1 Positionnez l'original à copier.

– Pour plus de détails sur le positionnement de l'original, voir "Introduction de l'original" à la page 3-8.

2 Appuyez sur [Applications] et appuyez ensuite sur [Tampon/Surimpression].

– Pour annuler les changements apportés aux réglages pour les fonctions d'application, appuyez sur la touche [Réinitialiser]. Toutes les modifications des réglages sont annulées.

L'écran Tampon/Surimpression apparaît.

3 Appuyez sur [Date/Heure].

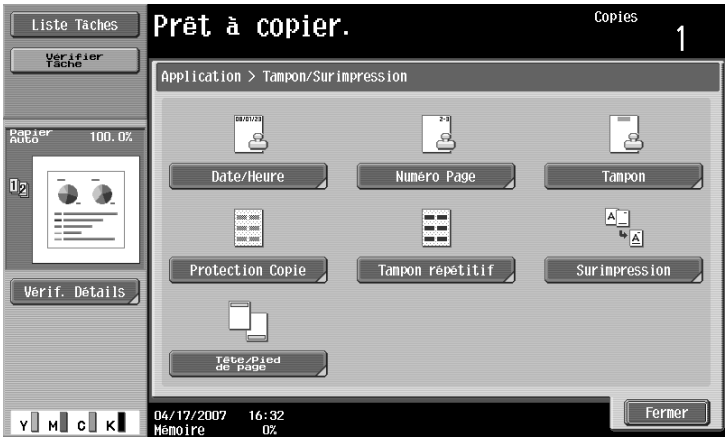

L'écran Date/Heure apparaît.

4 Appuyez sur les touches sous "Type date", "Type heure" et "Pages" pour spécifier les différents réglages.

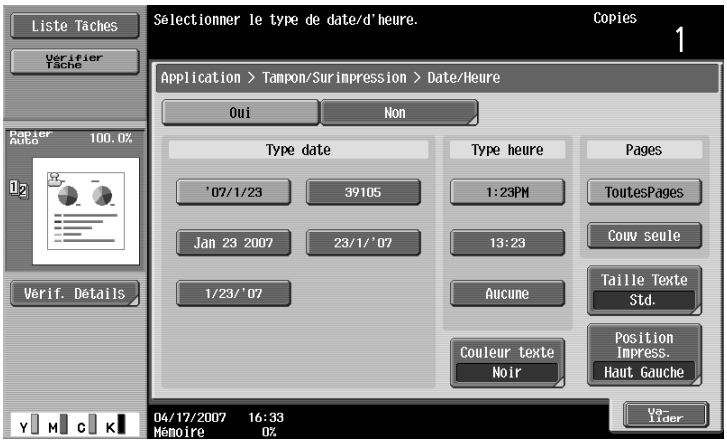

– Pour annuler la fonction "Date/Heure", appuyez sur [Non].
– Pour imprimer la date/l'heure uniquement sur la première page, appuyez sur [Couv seule].
– Le tampon ne sera pas imprimé sur les pages vierges insérées au moyen des fonctions Insertion "Couverture", "Feuille" et "Chapitres".

? Peut-on ne pas imprimer l'heure ?

➔ Si vous sélectionnez "Aucune", l'heure ne sera pas imprimée.

5 Appuyez sur [Position Impress.] et sélectionnez ensuite la position d'impression.

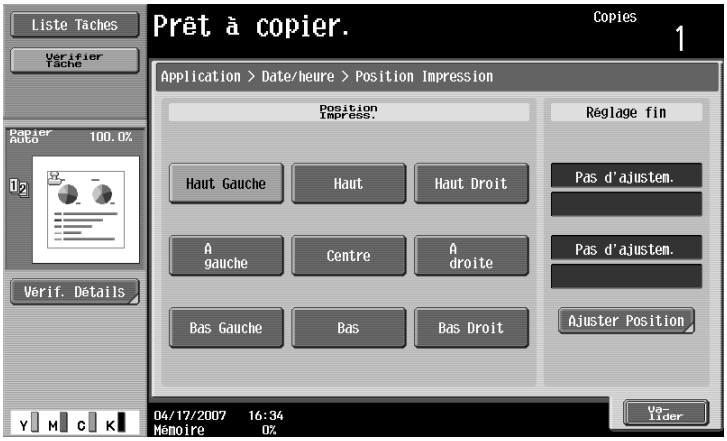

– Pour régler plus finement la position d'impression, appuyez sur [Ajuster Position]. Sélectionnez l'emplacement désiré sous "Ajustement Gauche/Droite" ou "Ajustement Haut/Bas", spécifiez la valeur de réglage au clavier numérique ou en appuyant sur [–] et [+] puis appuyez sur [Valider].

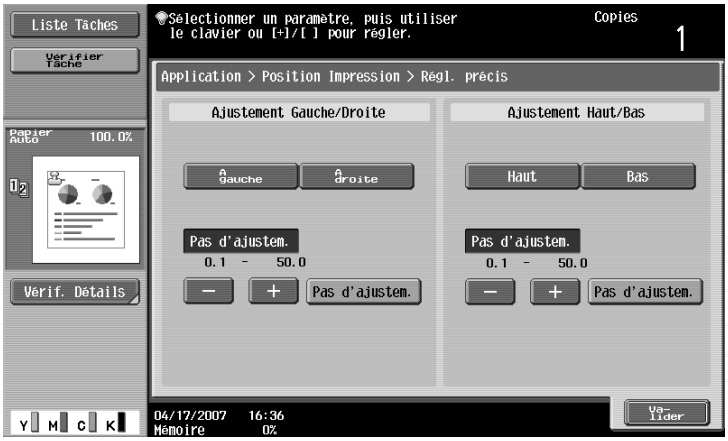

? Quelles sont les limites de la plage de réglage ?

➔ La position d'impression peut se régler au 0,1 mm près.

? Est-il possible de ne procéder à aucun réglage ?

➔ Pour ne faire aucun réglage gauche/droite ou haut/bas, appuyez sur [Pas d'ajustem.].

? Que se passe-t-il si une valeur hors limite est spécifiée ?

➔ Le message "Erreur Saisie" apparaît. Si "Erreur Saisie" apparaît ou si la valeur de réglage n'a pas été correctement saisie, appuyez sur [Pas d'ajustem.] ou appuyez sur la touche [C] (correction) et spécifiez la valeur correcte.

6 S'il y a lieu, spécifiez les autres réglages.

– Pour spécifier la couleur du texte, appuyez sur [Couleur Texte] et sélectionnez la couleur.

– Pour spécifier la taille du texte, appuyez sur [Taille Texte] et sélectionnez la taille.

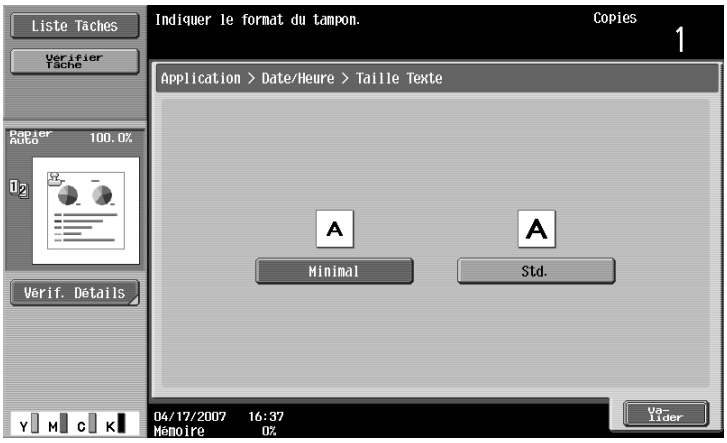

7 Appuyez sur [Valider] et appuyez ensuite sur [Fermer] dans l'écran qui s'affiche ensuite.

8 Spécifiez tout autre paramètre de copie.

– Pour annuler le réglage et sélectionner le réglage par défaut, appuyez sur la touche [Réinitialiser].

9 Tapez sur le clavier numérique le nombre de copies désiré.

10 Appuyez sur la touche [Départ].

8.20.2 Imprimer le numéro de page (fonction "Numéro Page")

1 Positionnez l'original à copier.

– Pour plus de détails sur le positionnement de l'original, voir "Introduction de l'original" à la page 3-8.

2 Appuyez sur [Applications] et appuyez ensuite sur [Tampon/Surimpression].

– Pour annuler les changements apportés aux réglages pour les fonctions d'application, appuyez sur la touche [Réinitialiser]. Toutes les modifications des réglages sont annulées.

L'écran Tampon/Surimpression apparaît.

3 Appuyez sur [Numéro Page].

L'écran Numéro Page apparaît.

4 Sur le clavier numérique, tapez le numéro de la première page pour l'impression.

- Si vous le souhaitez, appuyez sur [Chapitre] et tapez au clavier le numéro de chapitre. Le numéro de chapitre saisi est imprimé si "1-1, 1-2...." est sélectionné sous "Type Numéro Page".
- Le réglage de "Numéro page" peut être compris entre –99999 et 99999 et le réglage de "Chapitre" être compris entre –100 et 100.
- Lors de la spécification d'un réglage pour "Numéro Première Page", transformez le nombre en positif ou en négatif en appuyant sur la touche [✱].
- Si vous spécifiez une valeur négative, les numéros ne sont pas imprimés jusqu'à ce que la numérotation atteigne 1. Par exemple, si vous aviez spécifié "–1", les numéros sont imprimés en commençant par "1" sur la troisième page copiée.
- Pour imprimer plusieurs chapitres, spécifiez la première page de chaque chapitre avec la fonction "Chapitres". Pour plus de détails, voir "Spécifier les pages à imprimer sur la face recto (fonction "Chapitres")" à la page 8-34.
- Pour annuler la fonction "Numéro Page", appuyez sur [Non].

5 Sélectionnez un réglage sous "Type Numéro Page".

6 Appuyez sur [Position Impress.] et sélectionnez ensuite la position d'impression.

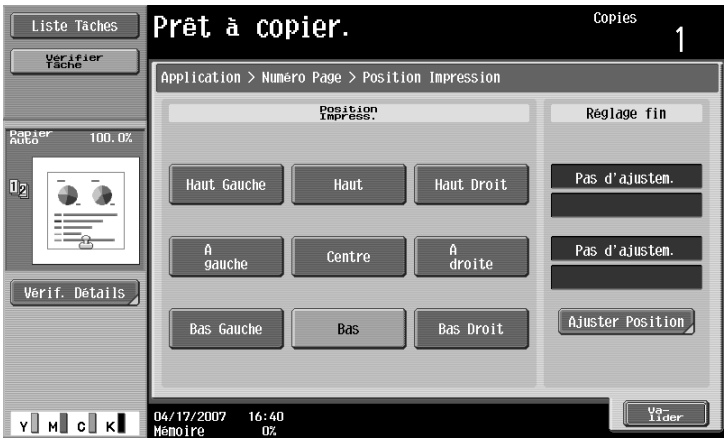

– Pour régler plus finement la position d'impression, appuyez sur [Ajuster Position]. Sélectionnez l'emplacement désiré sous "Ajustement Gauche/Droite" ou "Ajustement Haut/Bas", spécifiez la valeur de réglage au clavier numérique ou en appuyant sur [–] et [+] puis appuyez sur [Valider].

? Quelles sont les limites de la plage de réglage ?
➔ La position d'impression peut se régler au 0,1 mm près.

? Peut-on ne faire aucun réglage ?
➔ Pour ne faire aucun réglage gauche/droite ou haut/bas, appuyez sur [Pas d'ajustem.].

? Que se passe-t-il si une valeur hors limite est spécifiée ?
➔ Le message "Erreur Saisie" apparaît. Si "Erreur Saisie" apparaît ou si la valeur de réglage n'a pas été correctement saisie, appuyez sur [Pas d'ajustem.] ou appuyez sur la touche [C] (correction) et spécifiez la valeur correcte.

7 S'il y a lieu, spécifiez les autres réglages.

– Pour spécifier également les réglages pour les fonctions d'application d'insertion "Couverture", "Feuille" et "Chapitre", appuyez sur [Param. Insert Feuille] et sélectionnez ensuite les réglages pour les pages à imprimer.

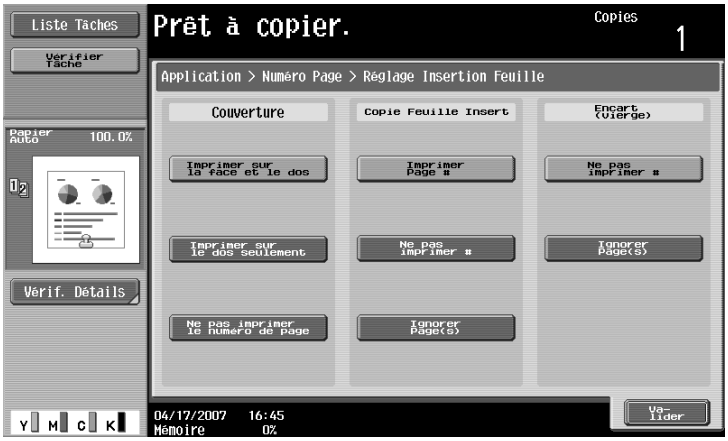

– Les pages vierges insérées à l'aide des fonctions d'insertion "Couverture", "Feuille" et "Chapitre" sont seulement comptées mais les numéros de page ne sont pas imprimés sur les pages vierges.
– Si "Imprimer sur le dos seulement" ou "Ne pas imprimer le numéro de page" est sélectionné sous "Couverture", les numéros de page seront imprimés en commençant par "2" sur les copies recto et en commençant par "3" pour les copies recto-verso.
– Si "Ne pas imprimer le numéro de page" est sélectionné, les pages insérées sont uniquement comptées mais aucun numéro de page ne sera imprimé sur ces dernières. Si vous sélectionnez "Ignorer Page(s)", les pages insérées ne sont pas comptées et les numéros de pages ne sont pas imprimés dessus.
– Pour spécifier la couleur du texte, appuyez sur [Couleur Texte] et sélectionnez la couleur.

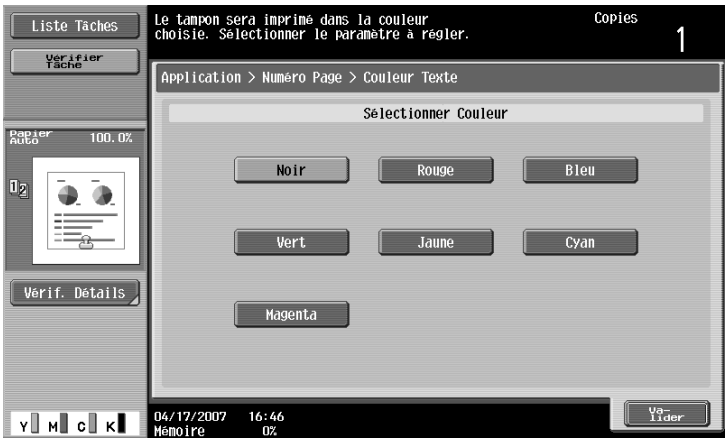

– Pour spécifier la taille du texte, appuyez sur [Taille Texte] et sélectionnez la taille.

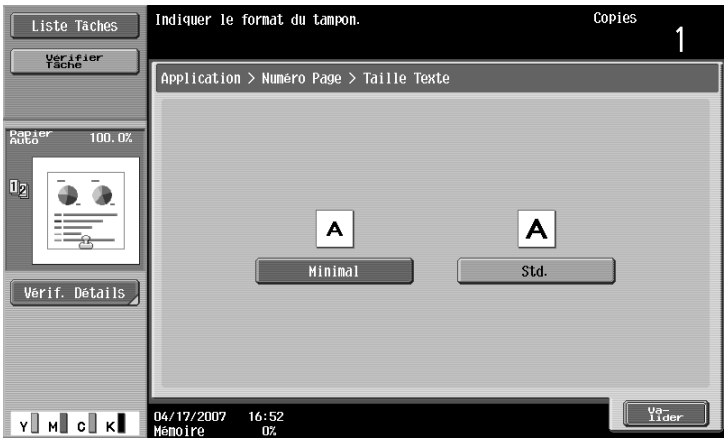

8 Appuyez sur [Valider] et appuyez ensuite sur [Fermer] dans l'écran qui s'affiche ensuite.

9 Spécifiez tout autre paramètre de copie.

– Pour annuler le réglage et sélectionner le réglage par défaut, appuyez sur la touche [Réinitialiser].

10 Tapez sur le clavier numérique le nombre de copies désiré.

11 Appuyez sur la touche [Départ].

8.20.3 Imprimer des tampons enregistrés précédemment (fonction "Tampon")

1 Positionnez l'original à copier.

– Utilisez l'Utilitaire Protection de Copie pour enregistrer un tampon enregistré. Pour plus de détails sur l'enregistrement de tampons, voir le guide de l'utilisateur de l'Utilitaire de Protection de Copie.
– Pour plus de détails sur le positionnement de l'original, voir "Introduction de l'original" à la page 3-8.

2 Appuyez sur [Applications] et appuyez ensuite sur [Tampon/Surimpression].

– Pour annuler les changements apportés aux réglages pour les fonctions d'application, appuyez sur la touche [Réinitialiser]. Toutes les modifications des réglages sont annulées.

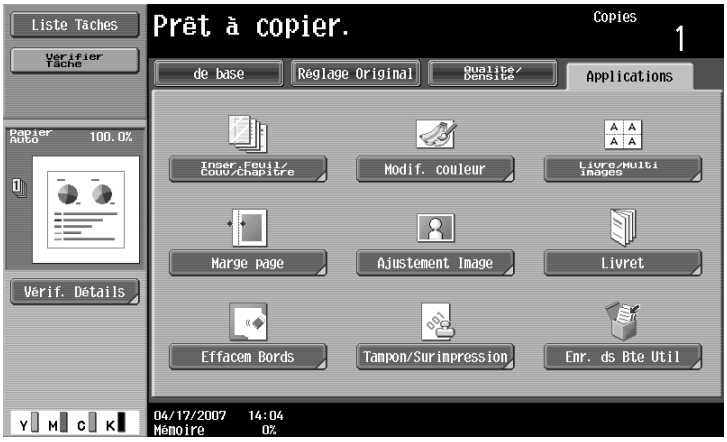

L'écran Tampon/Surimpression apparaît.

3 Appuyez sur [Tampon].

– Pour annuler la fonction "Tampon", appuyez sur [Non].

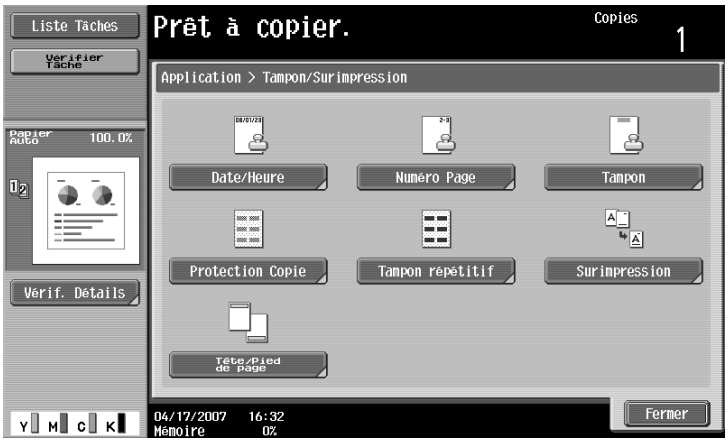

L'écran Tampon apparaît.

4 Sélectionnez le tampon souhaité sous "Type Tampon/Tampons prédéfinis" ou "Type Tampon/Tampons enregistrés".

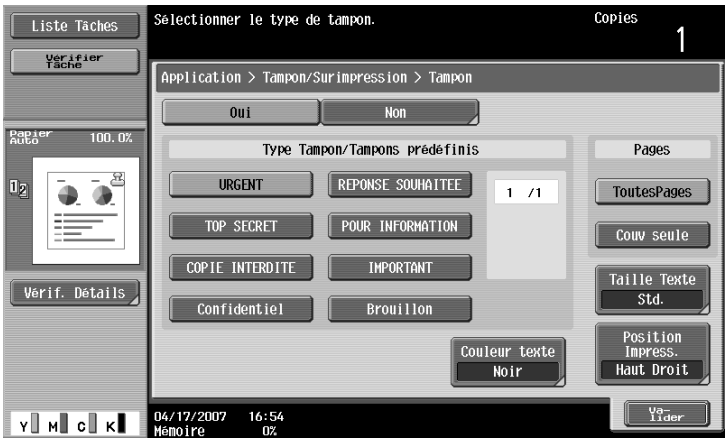

– Appuyez sur [↑] ou sur [↓] pour afficher une autre liste de tampons prédéfinis ou enregistrés.
– Seul un tampon peut être sélectionné.

5 Sélectionnez le réglage voulu sous "Pages".

– Pour n'imprimer le tampon que sur la couverture (face), appuyez sur [Couv seule].
– Le tampon ne sera pas imprimé sur les pages vierges insérées au moyen des fonctions Insertion "Couverture", "Feuille" et "Chapitres".

6 Appuyez sur [Position Impress.] et sélectionnez ensuite la position d'impression.

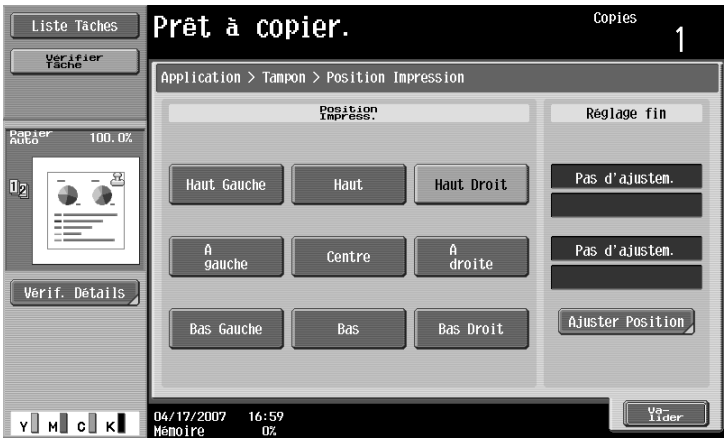

– Pour régler plus finement la position d'impression, appuyez sur [Ajuster Position]. Sélectionnez l'emplacement désiré sous "Ajustement Gauche/Droite" ou "Ajustement Haut/Bas", spécifiez la valeur de réglage au clavier numérique ou en appuyant sur [–] et [+] puis appuyez sur [Valider].

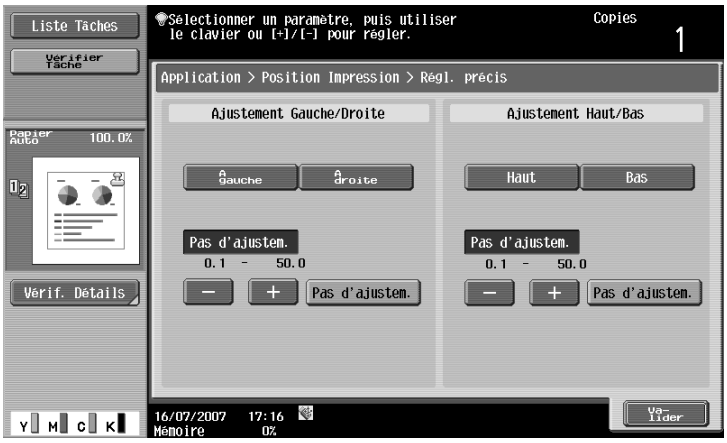

? Quelles sont les limites de la plage de réglage ?
➔ La position d'impression peut se régler au 0,1 mm près.

? Est-il possible de ne procéder à aucun réglage ?
➔ Pour ne faire aucun réglage gauche/droite ou haut/bas, appuyez sur [Pas d'ajustem.].

? Que se passe-t-il si une valeur hors limite est spécifiée ?
➔ Le message "Erreur Saisie" apparaît. Si "Erreur Saisie" apparaît ou si la valeur de réglage n'a pas été correctement saisie, appuyez sur [Pas d'ajustem.] ou appuyez sur la touche [C] (correction) et spécifiez la valeur correcte.

7 Sélectionnez les réglages souhaités pour "Taille Texte" et "Couleur texte".

– Par défaut, les réglages suivant sont sélectionnés.
Taille Texte : Std. ; Couleur texte : Noir

Écran Superposition Trame

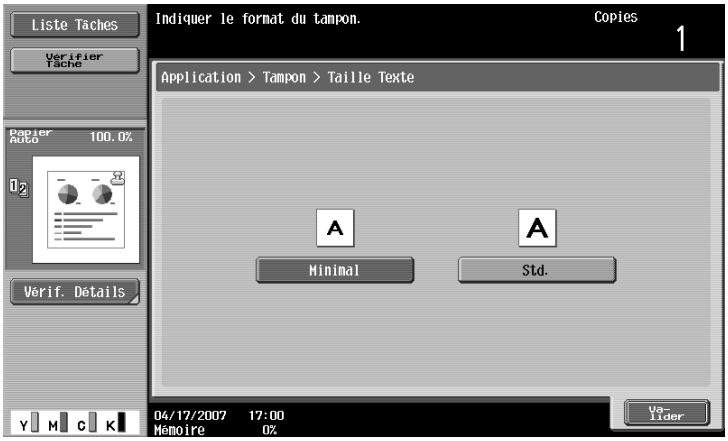

Écran Couleur texte

8 Appuyez sur [Valider] et appuyez ensuite sur [Fermer] dans l'écran qui s'affiche ensuite.

9 Spécifiez tout autre paramètre de copie.

10 Tapez sur le clavier numérique le nombre de copies désiré.

11 Appuyez sur la touche [Départ].

Remarque

Les pages imprimées avec le réglage "1 couleur" et différents réglages pour la couleur d'impression et la couleur du tampon sont inclus dans le comptage 2 coul du compteur.
Si "Couleurs" est réglé sur "2 coul.", les copies dont la deuxième couleur est différente de la couleur du texte du tampon sont inclues dans le comptage Couleurs du compteur.

8.20.4 Imprimer le texte de protection copie (fonction "Protection Copie")

Détails

Si la fonction "Protection Copie" est activée, du texte masqué est imprimé afin d'empêcher toute copie non autorisée. Lors de la copie d'un original comportant du texte masqué de protection de copie, le texte masqué apparaît de manière claire et répétée sur les copies pour que le lecteur sache qu'il s'agit d'une copie.

Le texte de protection de copie est imprimé sur toutes les pages. Impossible de spécifier les pages.

1 Positionnez l'original à copier.

– Pour plus de détails sur le positionnement de l'original, voir "Introduction de l'original" à la page 3-8.

2 Appuyez sur [Applications] et appuyez ensuite sur [Tampon/Surimpression].

– Pour annuler les changements apportés aux réglages pour les fonctions d'application, appuyez sur la touche [Réinitialiser]. Toutes les modifications des réglages sont annulées.

L'écran Tampon/Surimpression apparaît.

3 Appuyez sur [Protection Copie].

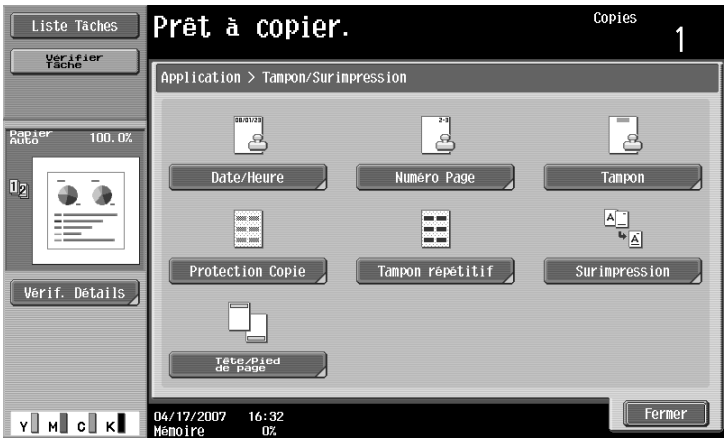

L'écran Protection Copie apparaît.

4 Sélectionnez le type de texte de protection de copie.

– Pour annuler la fonction "Protection Copie", appuyez sur [Non].

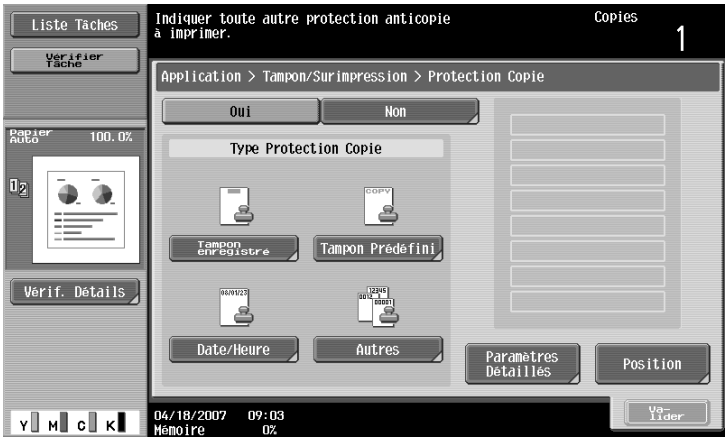

– Appuyez sur [Tampon enregistré] ou sur [Tampon Prédéfini] pour afficher un écran comportant des touches pour les tampons disponibles. Appuyez sur la touche correspondant au tampon souhaité et appuyez sur [Valider].
– Utilisez l'Utilitaire Protection de Copie pour enregistrer un tampon enregistré. Pour plus de détails sur l'enregistrement de tampons, voir le guide de l'utilisateur de l'Utilitaire de Protection de Copie.
– Les formats de texte de protection de copie sélectionné apparaissent dans une colonne au centre de l'écran. Vous pouvez combiner jusqu'à huit lignes de texte.
– Vous ne pouvez pas sélectionner plusieurs tampons enregistrés ou prédéfinis.

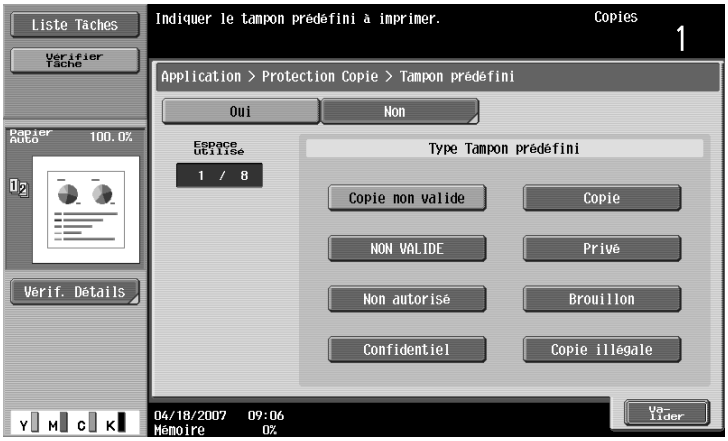

– Appuyez sur [Date/Heure] pour afficher l'écran Protection Copie > Date/Heure. Sélectionnez les réglages souhaités sous "Type date" et "Type heure" et appuyez ensuite sur [Valider].
– La date et l'heure de protection de copie qui seront imprimées correspondent à la date et à l'heure de numérisation de l'original.

– Appuyez sur [Autres] pour afficher un écran permettant de spécifier les réglages d'autres tampons. Appuyez sur la touche correspondant au tampon souhaité et appuyez sur [Valider].
– Pour annuler les modifications apportées aux réglages dans chaque écran de protection de copie, appuyez sur [Non].
– Pour imprimer le numéro de la tâche de copie, appuyez sur [Oui] sous "Numéro Tâche."
– Pour imprimer le numéro de série de cette machine, appuyez sur [Oui] sous "Numéro de série." Pour plus de détails sur la spécification de paramètres pour le numéro de série, veuillez contacter votre technicien S.A.V.
– Pour imprimer le numéro de distribution, appuyez sur [Oui] sous "Numéro Contrôle Distribution." Le numéro de distribution peut être spécifié entre 1 99 999 999.

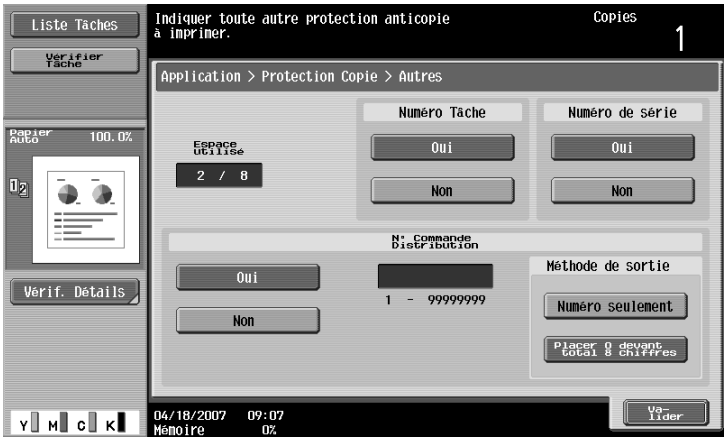

– Si vous le souhaitez, appuyez sur [Réglages détaillés] et modifiez les réglages de protection de copie. Appuyez sur la touche voulue dans l'écran Réglages détaillés et modifiez le réglage qui s'affiche à l'écran.
– Par défaut, les réglages suivants sont sélectionnés.
Couleur texte/fond : Noir ; Contraste : Std. ; Trame protect. copie : Relief Texte ; Format Texte : Std. ; Superposition Trame : Face (Écraser) ; Trame Fond : Trame 1
– Le réglage sous "Contraste Trame" dans l'écran Trame Protection Copie peut uniquement être spécifié par pas unique compris entre –2 et +2.

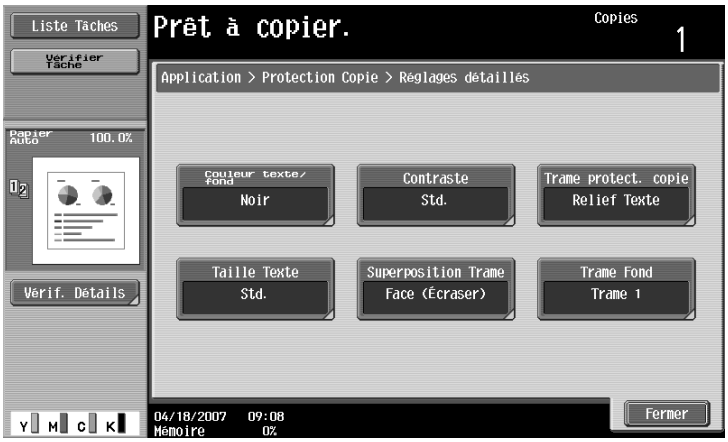

Écran Couleur texte/fond

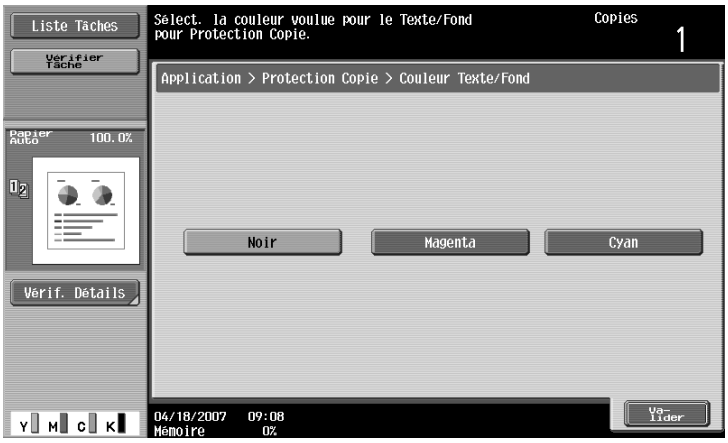

Écran Contraste

Écran Trame protection Copie

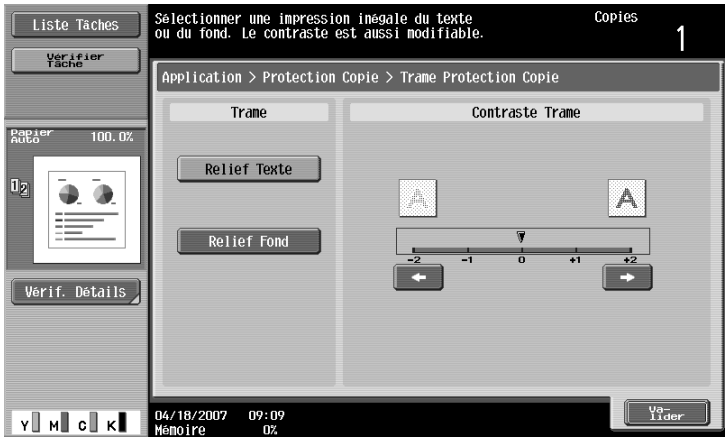

Écran Superposition Trame

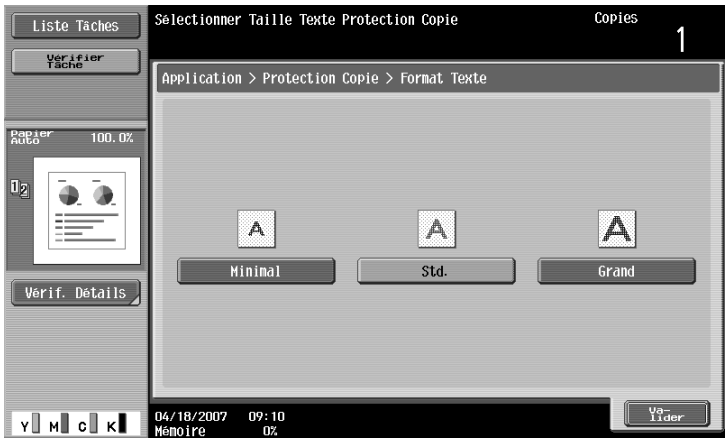

Écran Format Trame

Écran Trame Fond

– Si vous le souhaitez, appuyez sur [Position] et changez l'angle d'impression sur l'écran Position. Sélectionnez l'angle souhaité et appuyez ensuite sur [Valider].
– S'il n'y a pas plus de quatre lignes dans le texte de protection copie sélectionné, il est possible de changer l'angle.

Écran Position

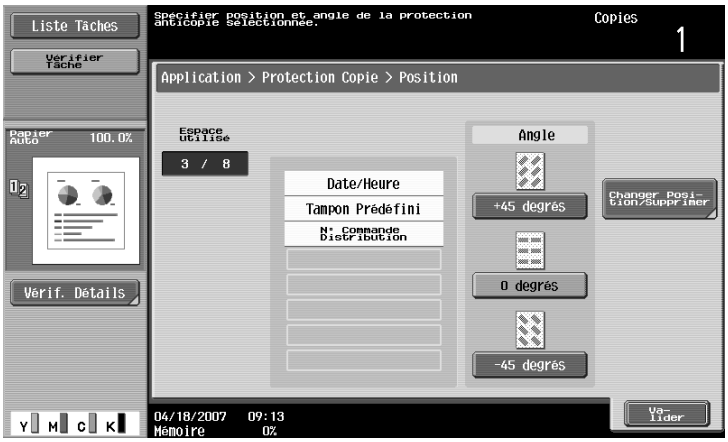

– Si vous le souhaitez, appuyez sur [Changer Position/Supprimer] sur l'écran Position et changez ensuite la disposition du texte.

– Pour changer l'ordre de disposition appuyez sur [Changer Position], sélectionnez le texte de protection copie à déplacer et appuyez soit sur [Haut] ou sur [Bas].

Écran Changer Position

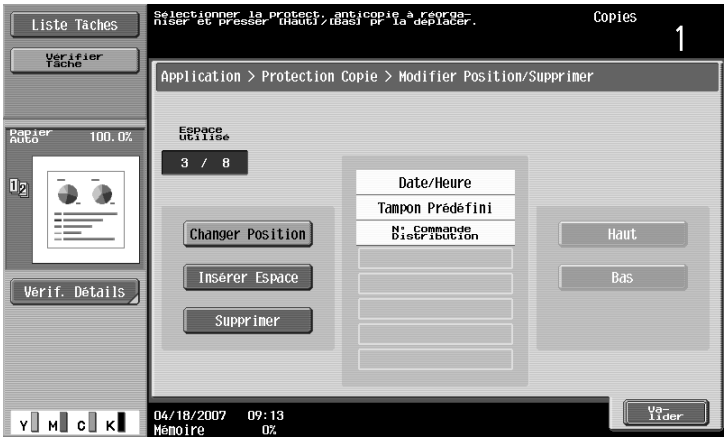

– Pour ajouter un espace dans le texte de protection copie, appuyez sur [Insérer Espace]. Appuyez soit sur [Haut] ou sur [Bas] pour déplacer le repère circulaire qui apparaît à côté du type de texte de protection copie spécifié et appuyez ensuite sur [Insérer].

Écran Insérer Espace

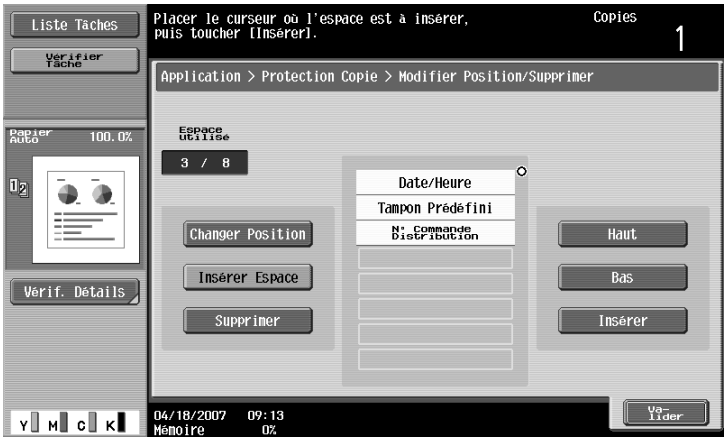

– Pour supprimer le texte de protection copie, appuyez sur [Supprimer] et appuyez ensuite sur la touche correspondant au texte de protection copie à supprimer.

Écran Supprimer

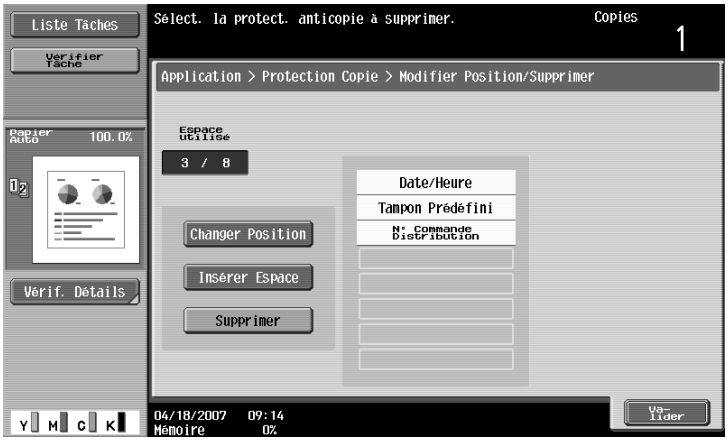

5 Appuyez sur [Valider], puis sur [Fermer] dans l'écran qui apparaît ensuite.

6 Spécifiez tout autre paramètre de copie.

– Pour annuler le réglage et sélectionner le réglage par défaut, appuyez sur la touche [Réinitialiser].

7 Tapez sur le clavier numérique le nombre de copies désiré.

8 Appuyez sur la touche [Départ].

Remarque

Les pages imprimées avec le réglage "1 couleur" et différents réglages pour la couleur d'impression et la couleur du texte de protection de copie sont inclues dans le comptage 2 coul. du compteur. Si "Couleur" est réglé sur "2 coul.", les copies dont la deuxième couleur est différente de la couleur du texte de protection copie sont inclues dans le comptage Couleurs du compteur.

8.20.5 Imprimer des tampons répétitifs (fonction "Tampon répétitif")

1 Positionnez l'original à copier.

– Pour plus de détails sur le positionnement de l'original, voir "Introduction de l'original" à la page 3-8.

2 Appuyez sur [Applications] et appuyez ensuite sur [Tampon/Surimpression].

– Pour annuler tous les changements apportés aux réglages des fonctions d'application, appuyez sur la touche [Réinitialiser].

L'écran Tampon/Surimpression apparaît.

3 Appuyez sur [Tampon répétitif].

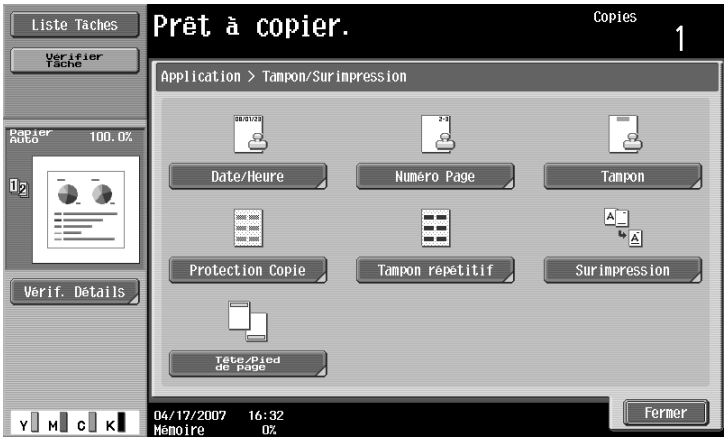

L'écran Tampon répétitif apparaît.

4 Sélectionnez le type de tampon répétitif.

– Pour annuler la fonction "Tampon répétitif", appuyez sur [Non].

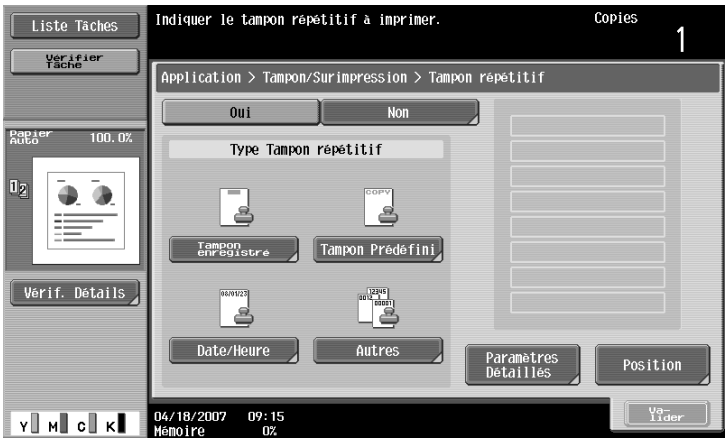

– Appuyez sur [Tampon enregistré] ou sur [Tampon Prédéfini] pour afficher un écran comportant des touches pour les tampons disponibles. Appuyez sur la touche correspondant au tampon souhaité et appuyez sur [Valider].
– Utilisez l'Utilitaire Protection de Copie pour enregistrer un tampon enregistré. Pour plus de détails sur l'enregistrement de tampons, voir le guide de l'utilisateur de l'Utilitaire de Protection de Copie.
– Les formats de tampon répétitif sélectionnés apparaissent dans une colonne au centre de l'écran. Vous pouvez combiner jusqu'à huit lignes de texte.
– Vous ne pouvez pas sélectionner plusieurs tampons enregistrés ou prédéfinis.

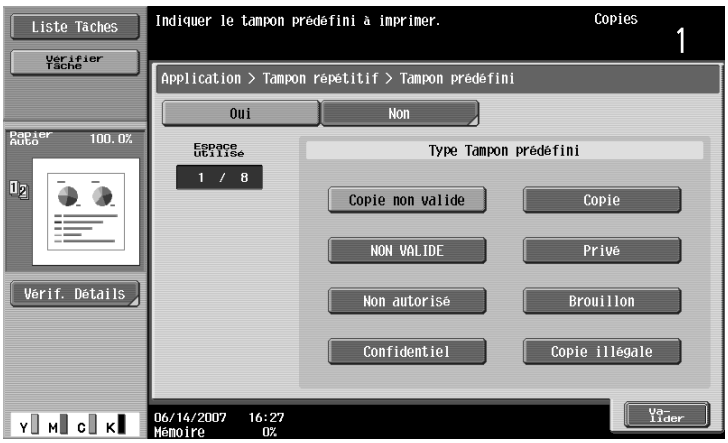

– Appuyez sur [Date/Heure] pour afficher l'écran Tampon répétitif > Date/Heure. Sélectionnez les réglages souhaités sous "Type date" et "Type heure" et appuyez ensuite sur [Valider].

– La date et l'heure du tampon répétitif qui seront imprimées correspondent à la date et à l'heure de numérisation de l'original.

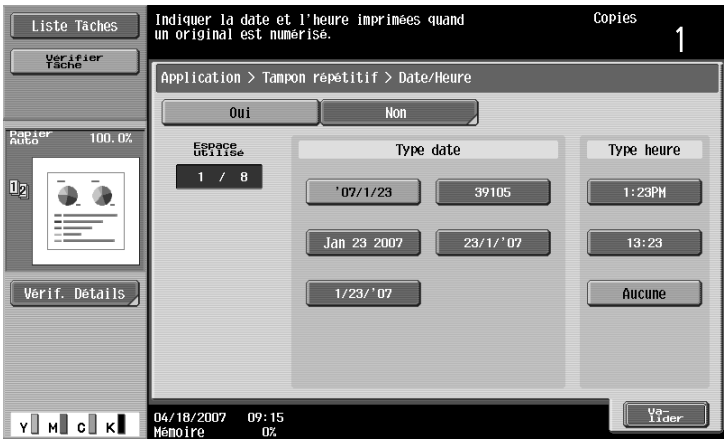

– Appuyez sur [Autres] pour afficher un écran permettant de spécifier les réglages d'autres tampons. Appuyez sur la touche correspondant au tampon souhaité et appuyez sur [Valider].
– Pour annuler les modifications apportées aux réglages dans chaque écran de réglage de tampon répétitif, appuyez sur [Non].
– Pour imprimer le numéro de la tâche de copie, appuyez sur [Oui] sous "Numéro Tâche."
– Pour imprimer le numéro de série de cette machine, appuyez sur [Oui] sous "Numéro de série." Pour plus de détails sur la spécification de paramètres pour le numéro de série, veuillez contacter votre technicien S.A.V.
– Pour imprimer le numéro de distribution, appuyez sur [Oui] sous "Numéro Contrôle Distribution." Le numéro de distribution peut être spécifié entre 1 99 999 999.

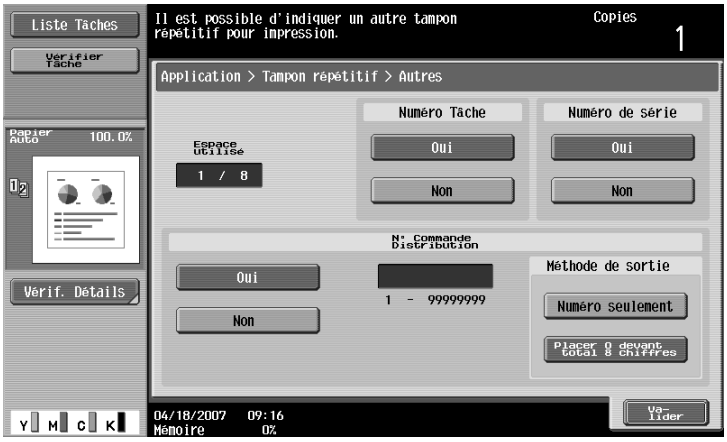

– Si vous le souhaitez, appuyez sur [Paramètres Détaillés] et modifiez les réglages de tampon répétitif. Appuyez sur la touche voulue dans l'écran Réglages détaillés et modifiez le réglage qui s'affiche à l'écran.
– Par défaut, les réglages suivants sont sélectionnés. Couleur : Noir ; Contraste : Std. ; Taille Trame : Std. ; Superposition Trame : Face (Écraser)

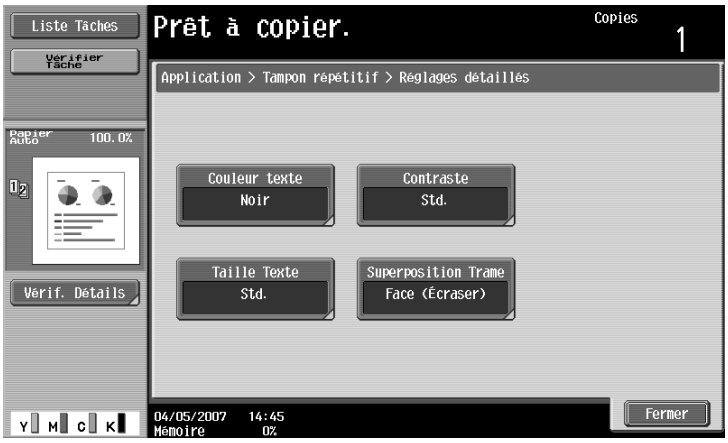

Écran Couleur texte

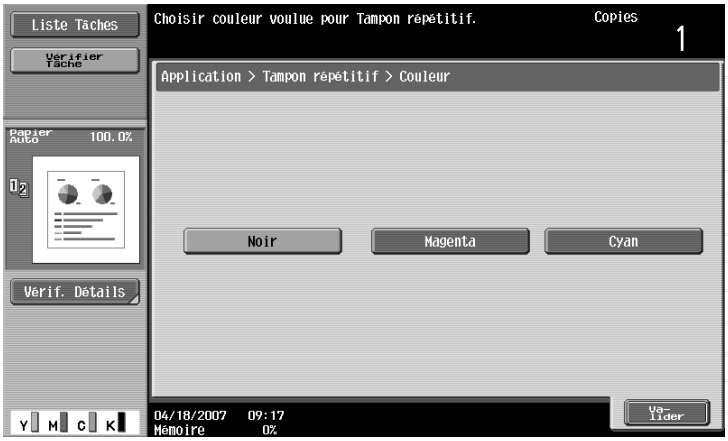

Écran Contraste

Écran Superposition Trame

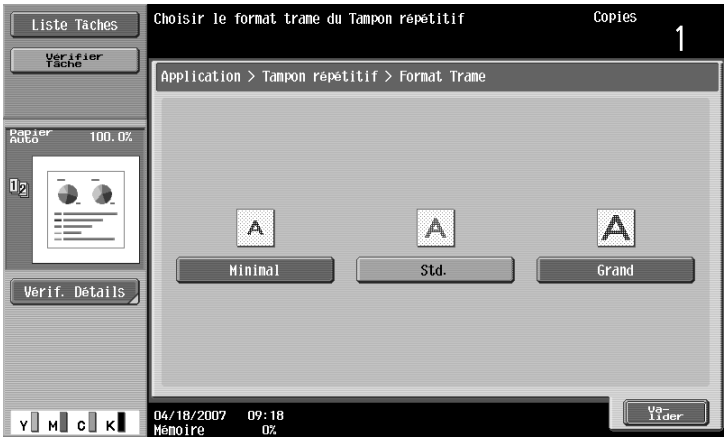

Écran Format Trame

– Si vous le souhaitez, appuyez sur [Changer Position/Supprimer] et changez l'angle d'impression sur l'écran Position. Sélectionnez l'angle souhaité et appuyez ensuite sur [Valider].
– S'il n'y a pas plus de quatre lignes sur le tampon répétitif sélectionné, il est possible de changer l'angle.

Écran Position

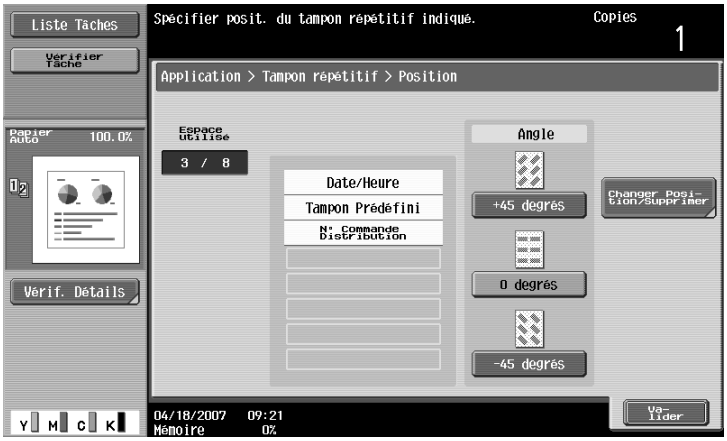

– Si vous le souhaitez, appuyez sur [Changer Position/Supprimer] sur l'écran Position et changez ensuite la disposition du texte.

– Pour changer l'ordre de disposition appuyez sur [Changer Position], sélectionnez le texte du tampon répétitif à déplacer et appuyez soit sur [Haut] ou sur [Bas].

Écran Changer Position

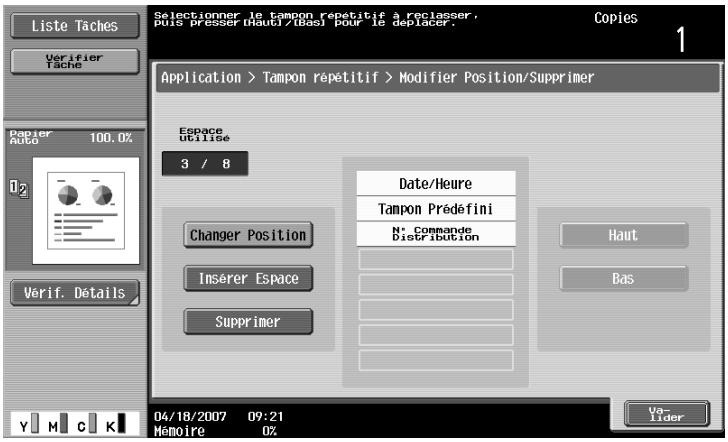

– Pour ajouter un espace sur le tampon répétitif, appuyez sur [Insérer Espace]. Appuyez soit sur [Haut] ou sur [Bas] pour déplacer le repère circulaire qui apparaît à côté du type de tampon répétitif spécifié et appuyez ensuite sur [Insérer].

Écran Insérer Espace

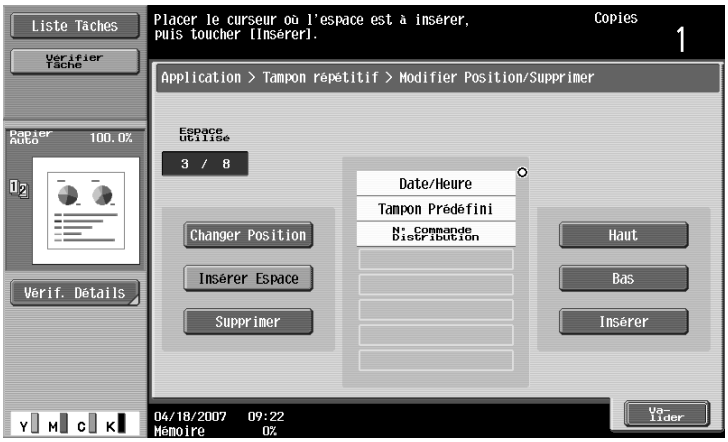

– Pour supprimer le texte du tampon répétitif, appuyez sur [Supprimer] et appuyez ensuite sur la touche correspondant au texte du tampon répétitif à supprimer.

Écran Supprimer

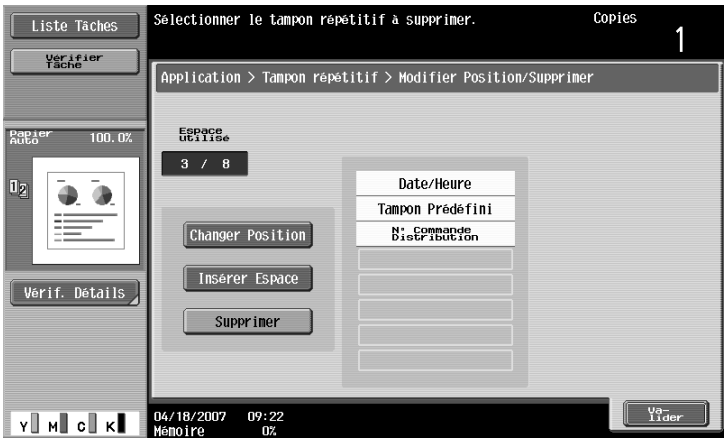

5 Appuyez sur [Valider] et appuyez ensuite sur [Fermer].

6 Spécifiez tout autre paramètre de copie.

7 Tapez sur le clavier numérique le nombre de copies désiré.

8 Appuyez sur la touche [Départ].

Remarque
Si l'original ne comporte qu'une seule couleur et que "Magenta" ou "Cyan" était sélectionné comme couleur du tampon répétitif, les copies sont incluses dans le comptage 2 coul. du compteur. Il en ira de même si l'original ne comporte qu'une seule couleur autre que le noir et que la couleur du tampon répétitif est réglée sur "Noir".

8.20.6 Imprimer l'image numérisée en premier en fond de page, sur les autres pages de l'original numérisé (fonction "Surimpression")

Vous pouvez imprimer des copies avec le contenu de la page d'original numérisée en premier recouvert par les pages d'original restantes.

En outre, il est possible d'archiver un original numérisé en tant que surimpression enregistrée et de la rappeler pour utilisation ultérieure.

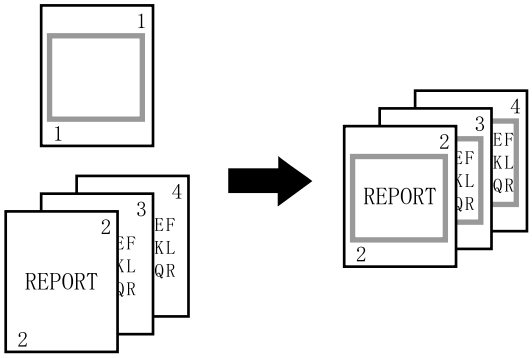

1 Positionnez l'original pour la surimpression.

2 Appuyez sur [Applications] et appuyez ensuite sur [Tampon/Surimpression].

L'écran Tampon/Surimpression apparaît.

3 Appuyez sur [Surimpression].

– Pour annuler la fonction "Surimpression", appuyez sur [Non].

L'écran Surimpression apparaît.

4 Sélectionnez les réglages souhaités pour "Pages" et [Couleur.]

– Pour n'imprimer l'image de surimpression que sur la première page copiée, appuyez sur [Couv seule] sous "Pages".

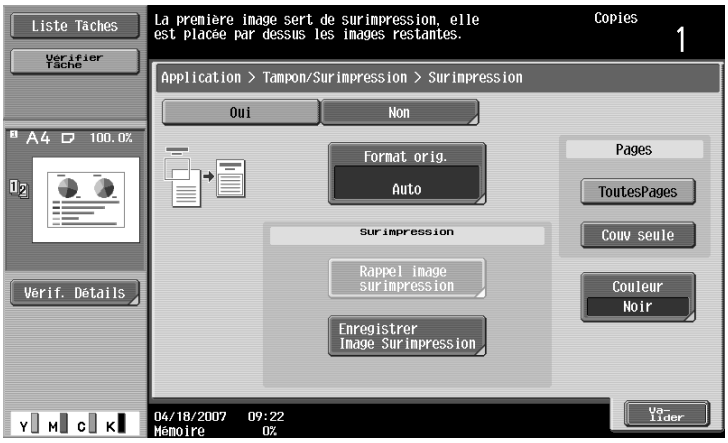

5 Vérifiez le format de l'original sous [Format Orig.] et appuyez ensuite sur [Valider].

– S'il n'est pas possible de détecter automatiquement le format de l'original ou pour spécifier le format de l'original, appuyez sur [Format Orig.] et spécifiez ensuite le format de l'original à partir de n'importe quel écran.
Pour annulez les modifications apportées aux paramètres, appuyez sur [Annuler].

Écran Format original

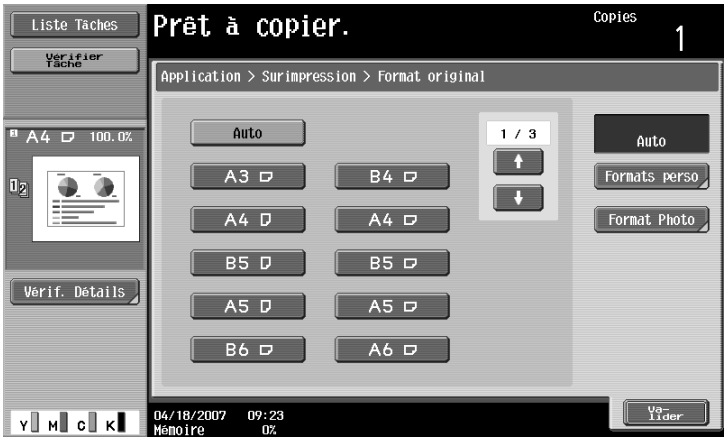

Écran Format personnalisé

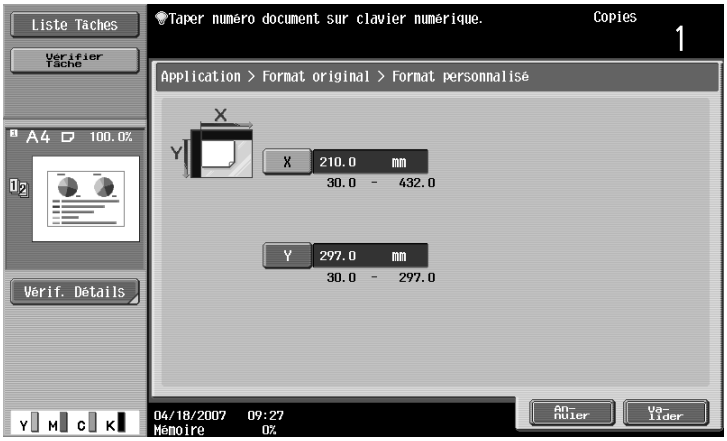

Écran Format photo

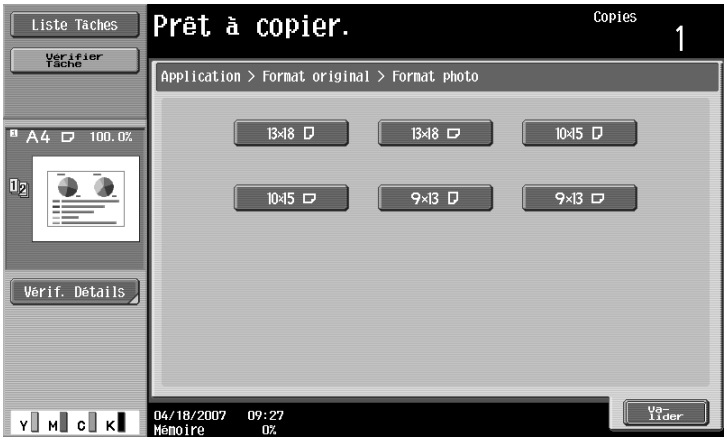

6 Appuyez sur [Fermer].

7 Spécifiez tout autre paramètre de copie.

8 Tapez sur le clavier numérique le nombre de copies désiré.

9 Appuyez sur la touche [Départ].

8.20.7 Enregistrer une image numérisée comme surimpression enregistrée (fonction "Surimpression")

1 Dans l'écran Surimpression, appuyez sur [Enregistrer Image Surimpression] sous "Surimpression".

L'écran Enregistrer Formulaire apparaît.

2 Appuyez sur [Nouveau].

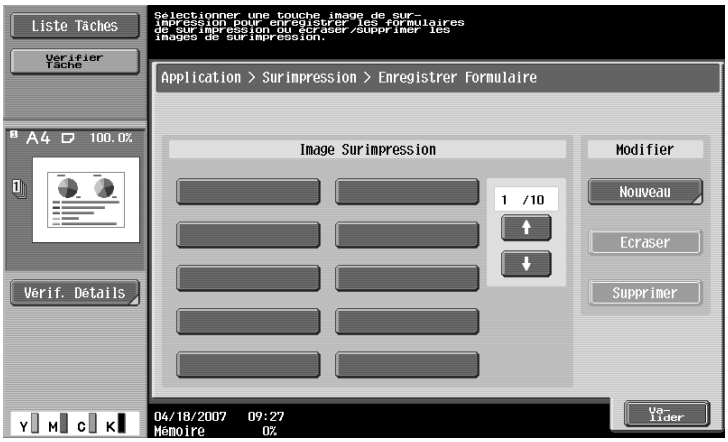

– Pour écraser la surimpression enregistrée avec la nouvelle image, sélectionnez une surimpression enregistrée et appuyez ensuite sur [Écraser].
– Pour supprimer une surimpression enregistrée, sélectionnez une surimpression enregistrée et appuyez ensuite sur [Supprimer].
– Après avoir appuyé sur la touche de la surimpression enregistrée, la date d'enregistrement de la surimpression va apparaître.

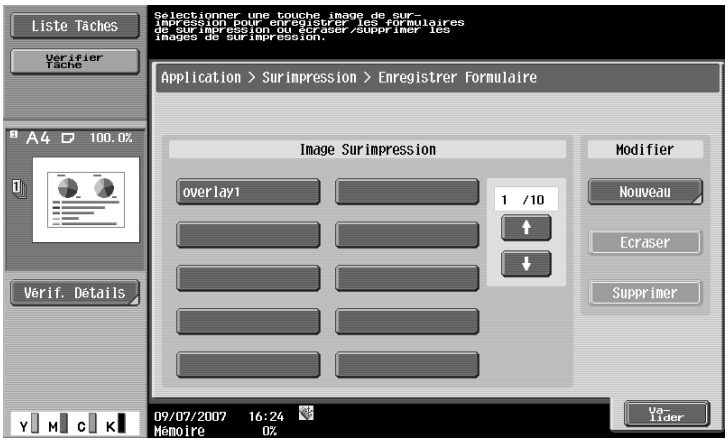

L'écran Enregistrer image de surimpression > Nouvelle apparaît.

3 Tapez le nom de l'image et appuyez sur [Valider].

– Servez-vous des touches du clavier de l'écran pour taper le nom. Pour plus de détails sur la saisie de texte, voir "Saisie de texte" à la page 13-3.

4 Appuyez sur [Valider] et appuyez ensuite sur [Fermer].

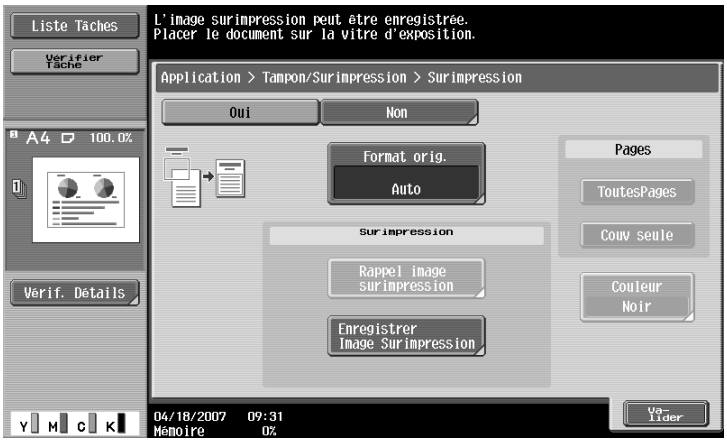

5 Spécifiez tout autre paramètre de copie.

6 Appuyez sur la touche [Départ].

7 L'original est numérisé puis enregistré comme surimpression enregistrée.

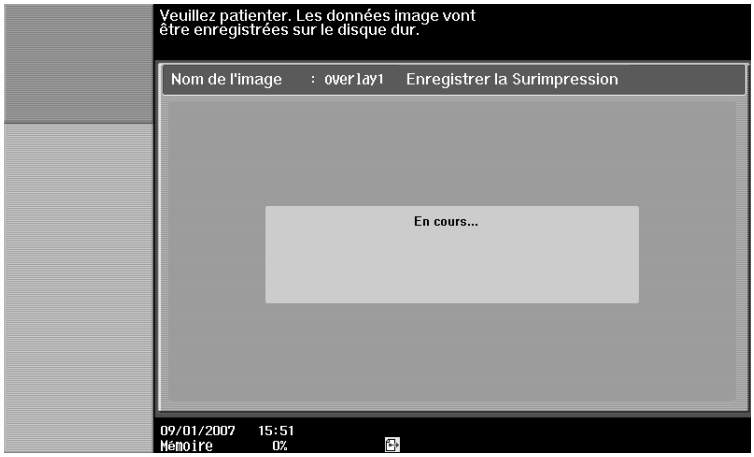

...

Remarque

Avec le paramètre "Accès restreint Utilisateur" en mode Administrateur, il est possible d'empêcher toute modification d'une surimpression enregistrée sans autorisation de l'administrateur.

8.20.8 Utiliser une surimpression enregistrée (fonction "Surimpression")

1 Dans l'écran Surimpression, appuyez sur [Rappel image surimpression].

– Pour annuler la fonction "Surimpression", appuyez sur [Non].

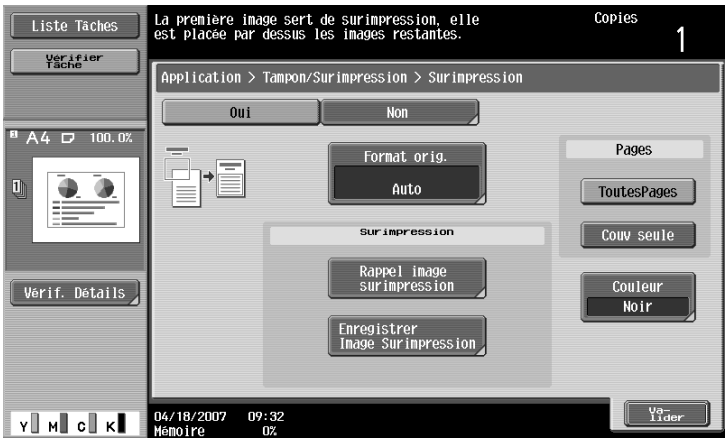

L'écran Rappel Image Surimpression apparaît.

2 Appuyez sur la touche de la surimpression enregistrée à utiliser et appuyez ensuite sur [Valider].

– Après avoir appuyé sur la touche de la surimpression enregistrée, la date d'enregistrement de la surimpression va apparaître.

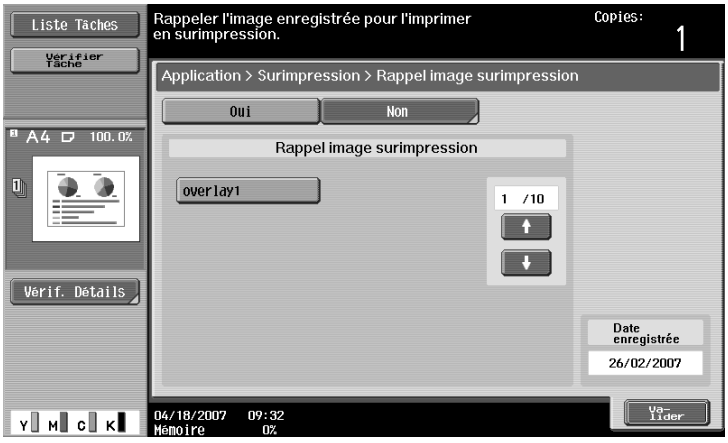

3 Appuyez sur [Valider], puis sur [Fermer] dans l'écran qui apparaît ensuite.

4 Spécifiez tout autre paramètre de copie.

5 Tapez sur le clavier numérique le nombre de copies désiré.

6 Appuyez sur la touche [Départ].

8.20.9 Imprimer une En-tête/un Pied de page (fonction "Tête/Pied de page")

✔ Afin de pouvoir utiliser des en-têtes et des pieds de page, il faut enregistrer une en-tête ou un pied de page à l'avance en mode Administrateur. Pour plus de détails sur l'enregistrements des en-têtes/pieds de page, voir "Spécifier les en-têtes/pieds de page" à la page 12-57.

1 Positionnez l'original à copier.

– Pour plus de détails sur le positionnement de l'original, voir "Introduction de l'original" à la page 3-8.

2 Appuyez sur [Applications] et appuyez ensuite sur [Tampon/Surimpression].

3 Appuyez sur [Tête/Pied de page].

– Pour annuler les changements apportés aux réglages pour les fonctions d'application, appuyez sur la touche [Réinitialiser]. Toutes les modifications des réglages sont annulées.
– Si aucune en-tête/aucun pied de page n'est enregistré en mode Administrateur, [Tête/Pied de page] n'apparaît pas.

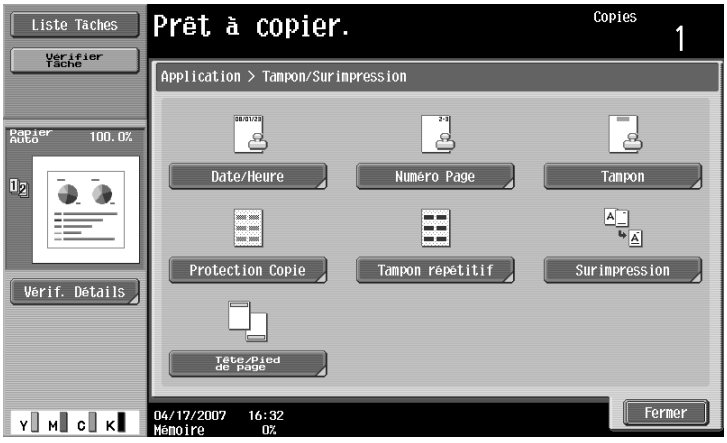

L'écran En-tête/Pied de page apparaît.

4 Sous "Rappeler En-tête/Pied de page", appuyez sur la touche de l'en-tête/du pied de page à utiliser et appuyez ensuite sur [Valider].

– Si la couleur d'impression et la couleur spécifiée pour l'en-tête/le pied de page n'est pas la même, les copies sont incluses dans le comptage 2 coul. du compteur.
Si "Couleur" est réglé sur "2 coul.", les copies dont la deuxième couleur est différente de la couleur du texte du tampon sont incluses dans le comptage Couleurs du compteur.

– Pour contrôler ou modifier temporairement les réglages d'en-tête/de pied de page, appuyez sur [Contrôle/Modif. temp.].

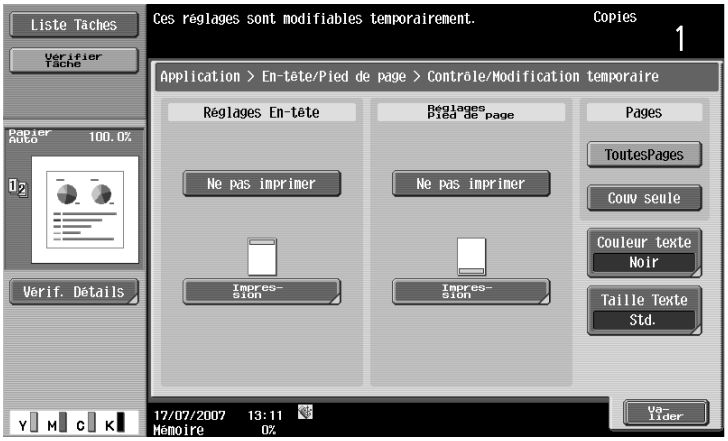

5 Appuyez sur [Valider] et appuyez ensuite sur [Fermer].

6 Spécifiez tout autre paramètre de copie.

7 Tapez sur le clavier numérique le nombre de copies désiré.

8 Appuyez sur la touche [Départ].

8.21 Enregistrer l'original numérisé dans une boîte utilisateur (fonction "Enregistrer dans Boîte Utilisateur")

Vous pouvez enregistrer un original numérisé dans une boîte utilisateur. Les documents enregistrés dans une boîte utilisateur peuvent être imprimés en cas de nécessité.

Détails

Pour plus de détails sur les réglages de boîte utilisateur, voir le Guide de l'utilisateur – Opérations Boîte.

1 Positionnez l'original à copier.

2 Appuyez sur [Applications] et appuyez ensuite sur [Enr. ds Bte Util].

3 Appuyez sur [Boîte Utilis.].

Un écran apparaît pour sélectionner une boîte utilisateur.

4 Sélectionnez la boîte utilisateur où vous voulez enregistrer les données.

- Appuyez sur l'onglet contenant la boîte utilisateur souhaitée et ensuite sur la touche de la boîte utilisateur.
- Pour taper un numéro de boîte utilisateur afin de spécifier la boîte utilisateur, appuyez sur [Défin. N° Boîte Util].
- Ce n'est pas nécessaire de taper le mot de passe lors de l'enregistrement des données, même si un mot de passe a été spécifié pour la boîte.

- Appuyez sur [Boîte Recherche] pour afficher l'écran Recherche boîte utilisateur.
  Vous pouvez rechercher les boîtes utilisateur en tapant la première lettre de leur nom. Appuyez sur [etc] ou sur la touche comportant la première lettre du nom de boîte utilisateur pour afficher une liste des boîtes utilisateur commençant par la lettre sélectionnée. Vous pouvez sélectionner une boîte utilisateur à partir de cet écran.

5 Appuyez sur [Valider].

6 Contrôlez le nom du document à enregistrer. Pour changer le nom automatiquement attribué, appuyez sur [Nom Document].

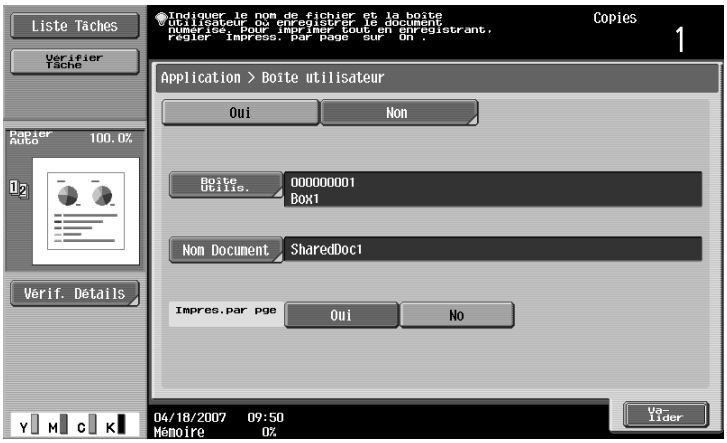

7 Après avoir saisi le nom, appuyez sur [Valider].

– Pour plus de détails sur la saisie de texte, voir "Saisie de texte" à la page 13-3.

8 Sélectionnez si oui ou non une copie sera également imprimée lors de la sauvegarde des données. Pour imprimer une copie, appuyez sur [Oui] à côté de "Impress. par pge".

9 Appuyez sur [Valider].

– Pour annuler la fonction "Enregistrer dans Boîte Utilisateur", appuyez sur [Non].

L'écran Applications apparaît de nouveau.

10 Spécifiez tout autre paramètre de copie.

11 Appuyez sur la touche [Départ].

Si vous avez sélectionné [Oui] à côté de "Impres. par pge", l'original numérisé sera copié et les données de document seront enregistrées dans la boîte utilisateur spécifiée.
Si vous avez spécifié [Non] à côté de "Impress. par pge", les données de l'original numérisé seront enregistrées dans la boîte utilisateur spécifiée.

Détails
Pour plus de détails sur l'utilisation de documents enregistrés dans des boîtes utilisateur, voir le Guide de l'utilisateur – Opérations Boîte.

9 Remplacement des cartouches de toner et d'agrafes et vidage du bac de récupération des déchets de perforation

9 Remplacement des cartouches de toner et d'agrafes et vidage du bac de récupération des déchets de perforation

9.1 Remplacement de la cartouche de toner

Lorsque le toner est sur le point d'être épuisé, un message d'avertissement préalable similaire à celui affiché ci-dessous apparaît.

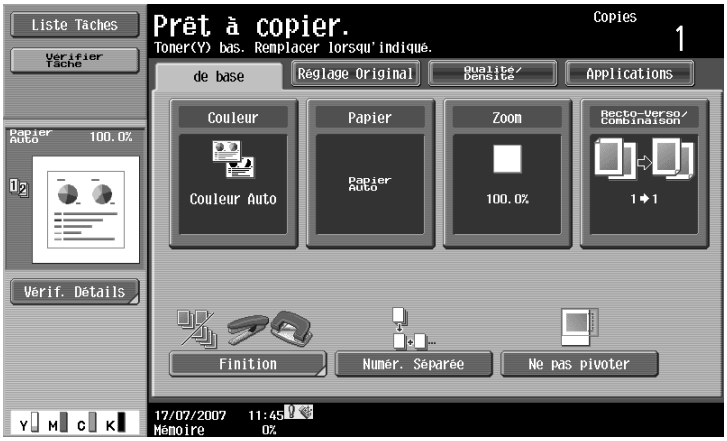

Détails

Quand le message s'affiche, prévoyez de remplacer la cartouche toner selon votre convention d'entretien.

Quand le toner est épuisé, un message similaire à celui qui s'affiche ci-dessous apparaît pour vous avertir qu'il faut remplacer la cartouche toner.

Remarque

Après l'apparition du message, la machine s'arrête de fonctionner. Remplacez la cartouche de toner conformément à votre convention d'entretien. Par ailleurs, ne remplacez la cartouche toner d'une couleur non mentionnée dans le message.

Si un toner autre que le noir est épuisé, l'impression peut se poursuivre en noir.
Appuyez sur [Continuer Opération] et sélectionnez la tâche à imprimer.

Détails

Pour plus de détails sur le remplacement de la cartouche toner, voir "Pour remplacer la cartouche de toner" à la page 9-5.

Présentation en mode Zoom Ecran

Lorsque le toner est sur le point d'être épuisé, un écran similaire à celui affiché ci-dessous apparaît.

Quand il n'y a plus de toner, l'écran ci-dessous apparaît.

⚠ ATTENTION

Manipulation du toner et des cartouches de toner

- ➔ Ne pas jeter la cartouche de toner ni du toner dans les flammes.
- ➔ Des projections de toner peuvent causer des brûlures.

⚠ ATTENTION

Précautions pour éviter de renverser le toner

- ➔ Veiller à ne pas renverser de toner dans la machine, sur les vêtements ou sur les mains.
- ➔ Si les mains sont en contact avec le toner, les laver immédiatement à l'eau et au savon.
- ➔ En cas de projection de toner dans les yeux, les rincer immédiatement à l'eau puis consultez un médecin.

9.1.1 Pour remplacer la cartouche de toner

La procédure de remplacement est la même pour toutes les cartouches de toner jaune (Y), magenta (M), cyan (C) ou noir (K).

Exemple : Remplacement de la cartouche toner noire

...

Remarque

Lors de l'installation, soyez attentif à l'emplacement de la cartouche de toner car il est différent pour les autres couleurs.

La forme de la cartouche toner noire est différente de la forme des cartouches toner pour les autres couleurs.

1 Ouvrez la porte frontale de la machine.

– Pensez à préparer une cartouche toner de la même couleur que celle qu'il faut remplacer.

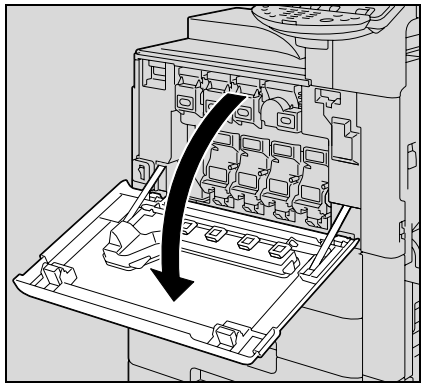

2 Relevez le clapet de verrouillage de la cartouche de toner vide pour la déverrouiller. Sortez la cartouche de toner aussi loin que possible et tirez-la vers le haut pour la sortir.

? Comment traiter les cartouches de toner usagées ?

➔ Ne jetez pas les cartouches vides. Veuillez plutôt les ranger dans leur boîte et remettez-les à votre S.A.V.

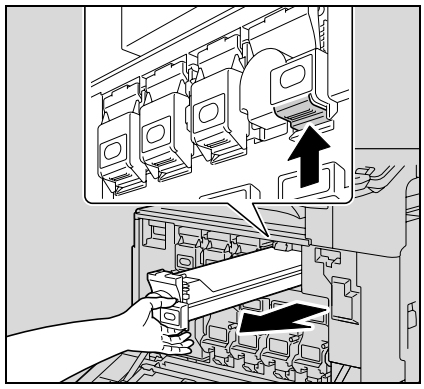

3 Préparez la cartouche de toner neuve.

– Assurez-vous que la cartouche toner est de la même couleur que l'étiquette collée dans le compartiment de la cartouche.

? Est-il possible d'installer une cartouche d'une couleur différente ?

➔ Il n'est pas possible d'installer au même emplacement une cartouche d'une couleur différente. Si une cartouche de couleur différente a été installée, elle n'a pu l'être qu'en force et il est possible que la machine soit endommagée.

4 Sortez la nouvelle cartouche toner de son emballage et secouez la cartouche de haut en bas 5 à 10 fois.

– Il est possible que le toner à l'intérieur de la cartouche se soit compacté. Si c'est le cas, avant de l'installer, secouez bien la cartouche jusqu'à ce que le toner se soit en grande partie décompacté.

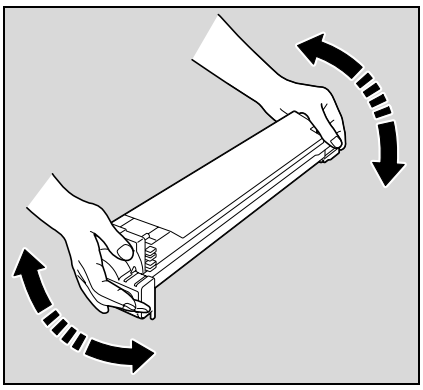

5 Alignez la cartouche de toner sur les encoches dans la machine et insérez la cartouche jusqu'à ce que le clapet de verrouillage se mette en place.

– Pour insérer la cartouche toner neuve, engagez-la à fond jusqu'à ce qu'elle se verrouille en place.

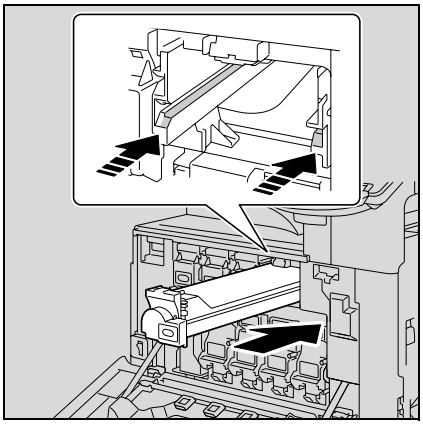

6 Sortez le plus possible l'outil de nettoyage du chargeur. Puis, repoussez aussi loin que possible l'outil de nettoyage du chargeur.
Répétez l'opération ci-dessus trois fois.

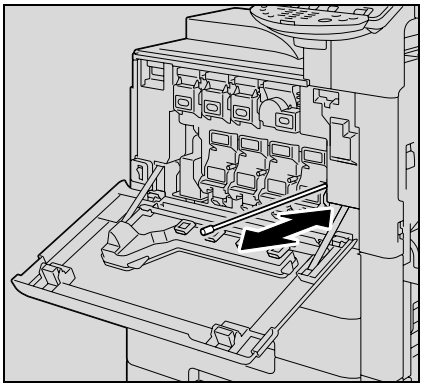

7 Fermez la porte frontale.

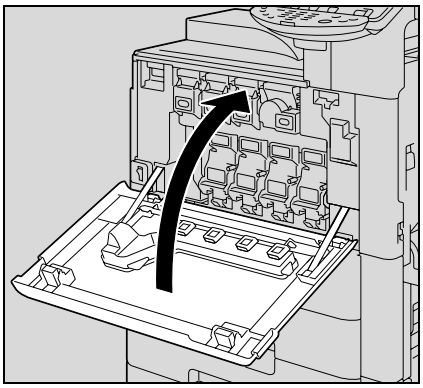

...

Rappel

Quand vous remplacez la cartouche de toner noir, nettoyez toujours le fil du chargeur électrostatique.

9.2 Remplacer le bac de récupération toner usagé

Quand il est presque temps de remplacer le bac de récupération toner usagé (et si l'utilisateur est autorisé à le remplacer), le message affiché sur l'illustration suivante apparaît pour vous prévenir sur la période de remplacement.

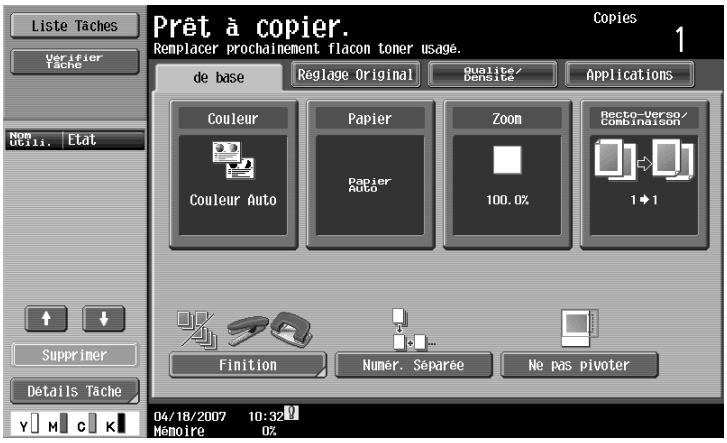

Remarque

Quand le message s'affiche, remplacez le bac de récupération toner usagé selon votre convention d'entretien.

Détails

Le nombre de copies que vous pouvez effectuer entre l'instant où le message "Remplacer prochainement flacon toner usagé." apparaît et l'instant où le message "Remplacer flacon toner usagé. Procéder au remplacement selon les instructions." apparaît diffère en fonction des réglages de copie spécifiés et des consommables/pièces.

Quand c'est le moment de remplacer le bac de récupération toner usagé (et si l'utilisateur est autorisé à le remplacer), le message "Remplacer flacon toner usagé. Procéder au remplacement selon les instructions." apparaît et la machine s'arrête.

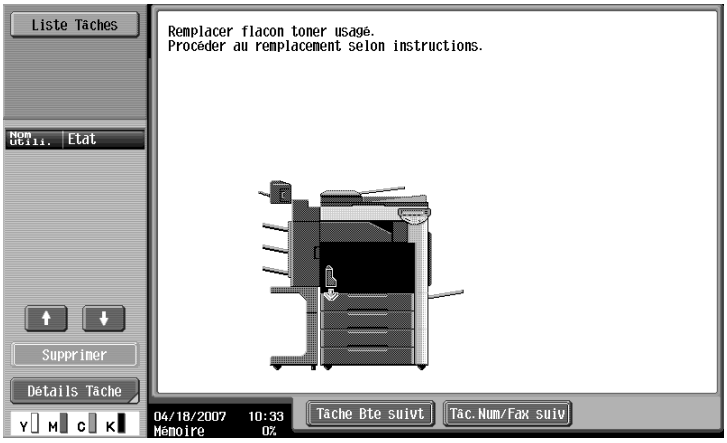

Présentation en mode Zoom Ecran

Quand il est presque temps de remplacer le bac de récupération toner usagé, l'écran affiché ci-dessous apparaît.

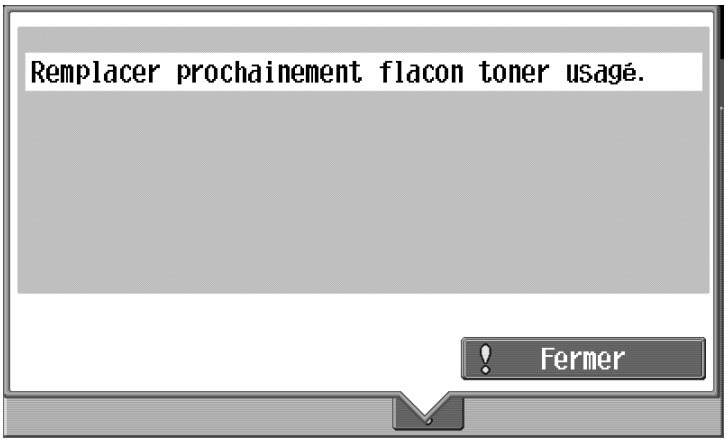

Quand le moment de remplacer la pièce est arrivé, l'écran suivant apparaît.

9.2.1 Pour remplacer le bac de récupération toner usagé

1 Ouvrez la porte frontale de la machine.

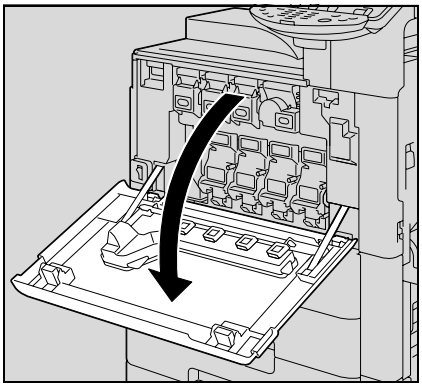

2 Soulevez et sortez le flacon de toner usagé.

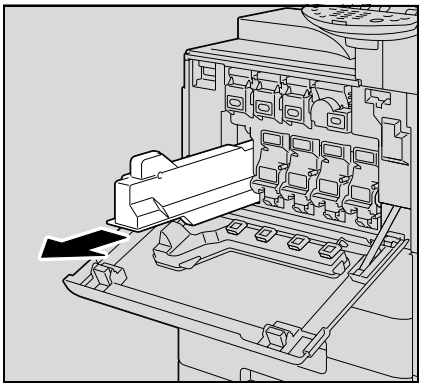

3 Installez le bac de récupération toner usagé neuf.

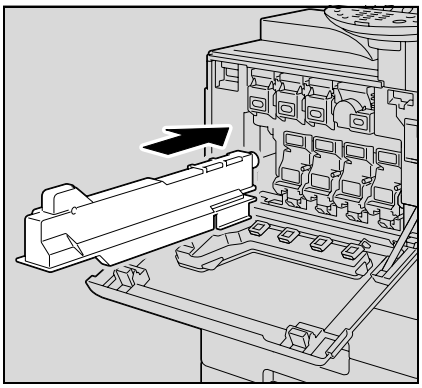

4 Fermez la porte frontale.

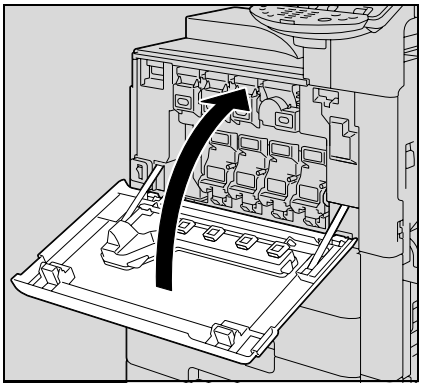

⚠ ATTENTION

Manipulation du toner et du bac de récupération toner usagé

- ➔ Ne pas jeter la cartouche de toner ni le bac de récupération toner usagé dans les flammes.
- ➔ Des projections de toner peuvent causer des brûlures.

⚠ ATTENTION

Précautions pour éviter de renverser le toner

- ➔ Veiller à ne pas renverser de toner dans la machine, sur les vêtements ou sur les mains.
- ➔ Si les mains sont en contact avec le toner, les laver immédiatement à l'eau et au savon.
- ➔ En cas de projection de toner dans les yeux, les rincer immédiatement à l'eau puis consultez un médecin.
- ➔ Ne pas renverser le bac de récupération toner usagé que vous avez retiré, sinon du toner pourrait se renverser.
- ➔ Ne jetez pas les flacons de toner usagé. Veuillez plutôt les ranger dans leur boîte et remettez-les à votre S.A.V.

9.3 Remplacer une unité image

Quand il est presque temps de remplacer une unité image, un message d'avertissement préalable similaire à celui qui s'affiche ci-dessous apparaît (en cas d'intervention de l'utilisateur).

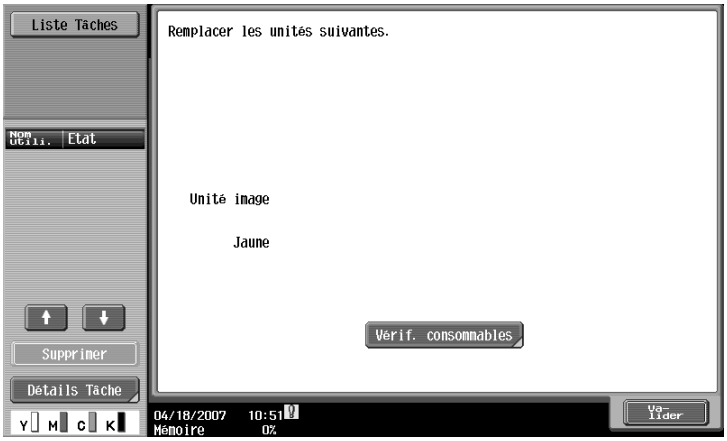

Remarque

Quand le message s'affiche, prévoyez de remplacer l'unité image selon votre convention d'entretien.

Lorsqu'il est temps de remplacer l'unité image, un message d'avertissement préalable similaire à celui affiché ci-dessous apparaît.

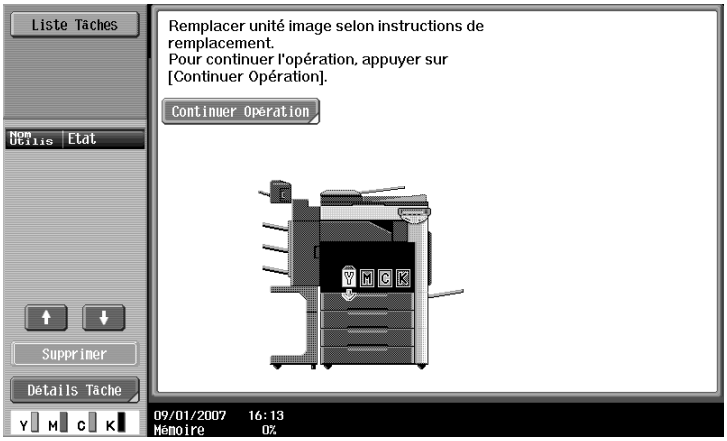

Remarque

Quand le message s'affiche, remplacez l'unité image selon votre convention d'entretien.

S'il est temps de remplacer une unité image autre que l'unité image noire, l'impression peut se poursuivre en noir.
Appuyez sur [Continuer Opération] et sélectionnez ensuite la tâche à imprimer.

Détails

Pour plus de détails sur le remplacement de l'unité image, voir "Pour remplacer l'unité image" à la page 9-13.

Présentation en mode Zoom Ecran

Quand il est presque temps de remplacer le bac de récupération toner usagé, l'écran affiché ci-dessous apparaît.

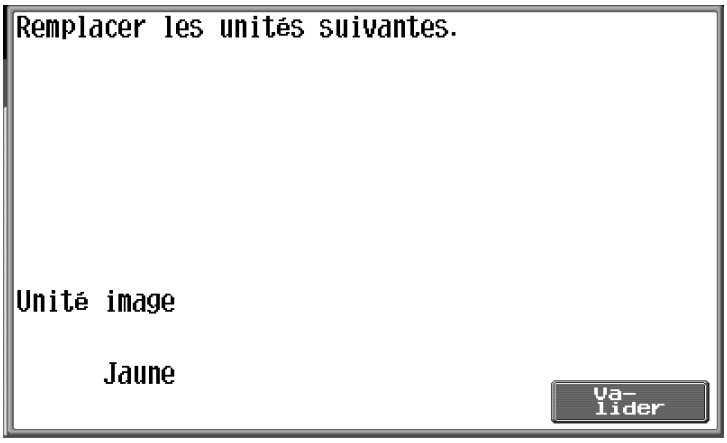

Quand il est temps de remplacer la pièce, l'écran suivant apparaît.

Rappel

Veillez à ne remplacer l'unité image qu'une fois que le message "Remplacer les unités suivantes." apparaît. D'autre part, ne remplacez pas l'unité image d'une couleur autre que celle dont le remplacement est demandé à l'écran tactile.

9.3.1 Pour remplacer l'unité image

1 Appuyez sur la touche [Marche] (alimentation secondaire).

Vérifiez que l'écran tactile est bien éteint.

2 Ouvrez la porte frontale et mettez l'interrupteur principal sur ○.

– Pensez à préparer une unité image de la même couleur que celle qu'il faut remplacer.

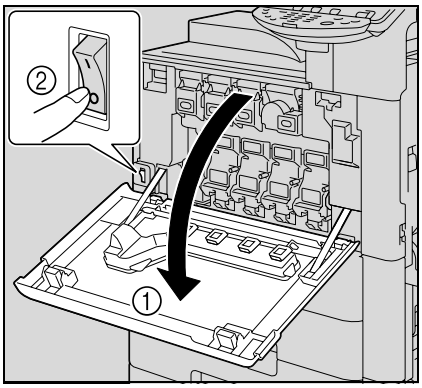

3 Appuyez pour libérer le levier de déverrouillage de l'unité image à remplacer.

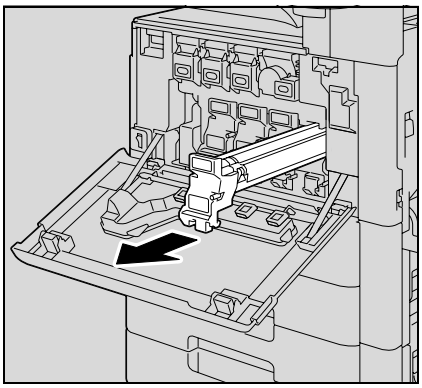

4 Tirez l'unité image vers vous pour la sortir.

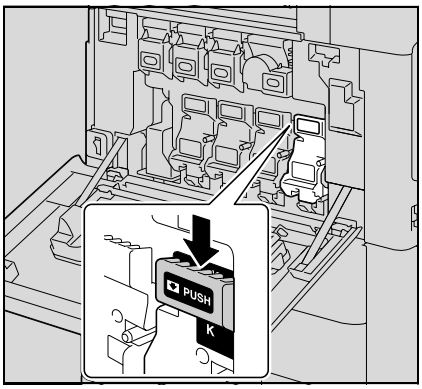

5 Sortez l'unité image de son emballage.

– L'unité est très sensible à la lumière. Laissez l'unité image dans son sachet protecteur noir jusqu'au moment de l'installation.
– Ne pas tenir l'unité image par la partie supérieure, ce qui pourrait endommager le tambour PC et entraîner une réduction de la qualité de l'image.

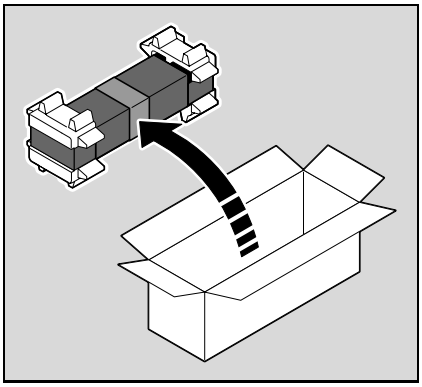

6 Enlevez l'adhésif et retirez ensuite les pièces d'emballage.

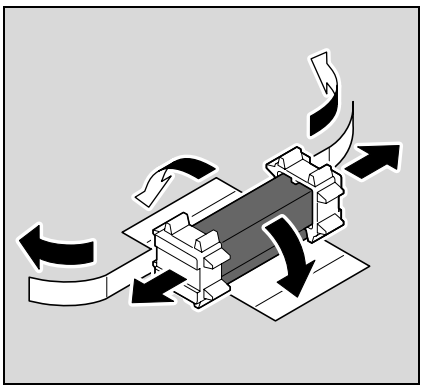

7 Sortez l'unité image de son sachet de protection noir.

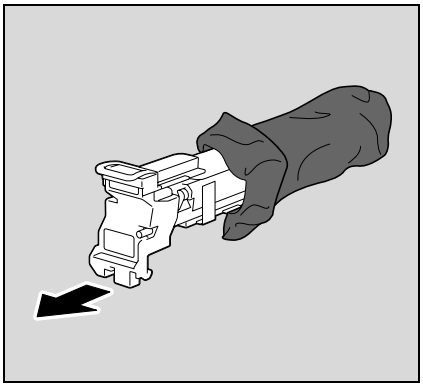

8 Inclinez l'unité image vers la gauche et secouez-la légèrement deux fois dans le sens de l'inclinaison, puis inclinez-la vers la gauche et secouez-la légèrement deux fois dans le sens de l'inclinaison.

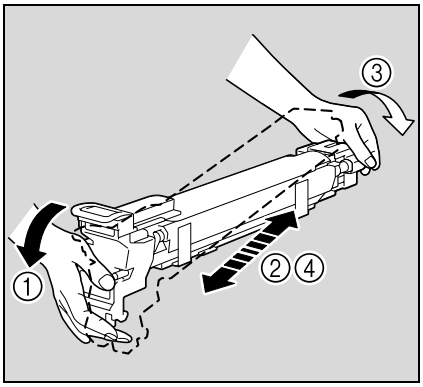

9 Enlevez la pellicule.

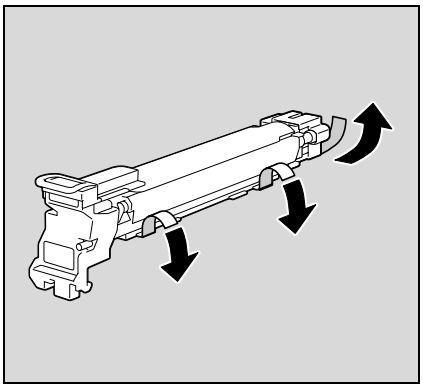

10 Sortez les pièces d'emballage et de blocage.

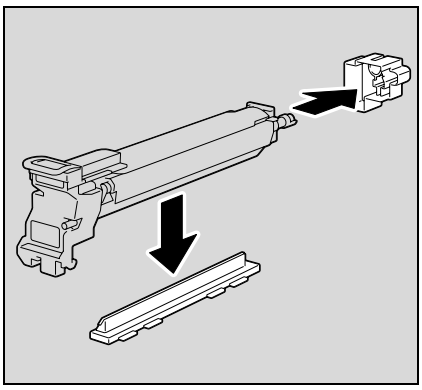

11 Alignez le repère ▲ de l'unité image sur le repère ▼ de la machine. Insérez l'unité image dans la machine.

- Assurez-vous que l'unité image est de la même couleur que l'étiquette collée sur le compartiment de l'unité image.
- Ne pas insérer l'unité image de biais dans son compartiment.
- Assurez-vous que l'unité image est entièrement insérée dans son compartiment.

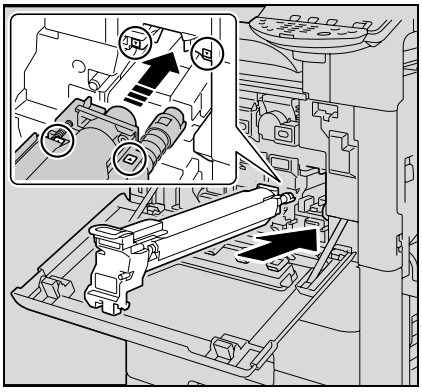

12 Sortez avec précaution la poignée du film de protection du tambour PC.

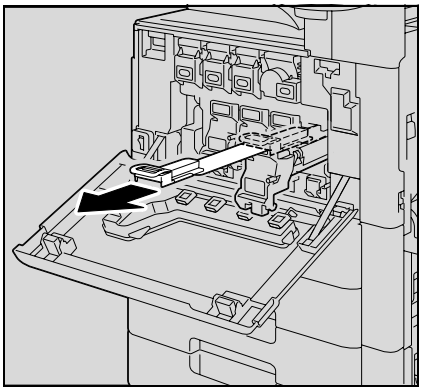

13 Poussez sur l'unité image jusqu'à ce qu'elle s'enclenche.

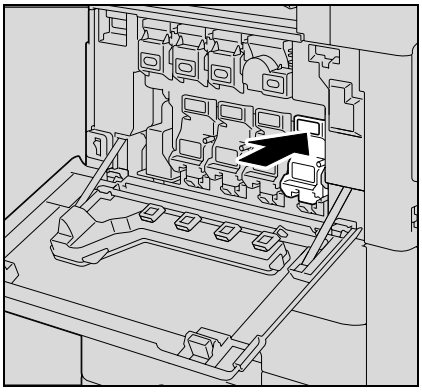

14 Mettez l'interrupteur principal sur | et fermez la porte frontale.

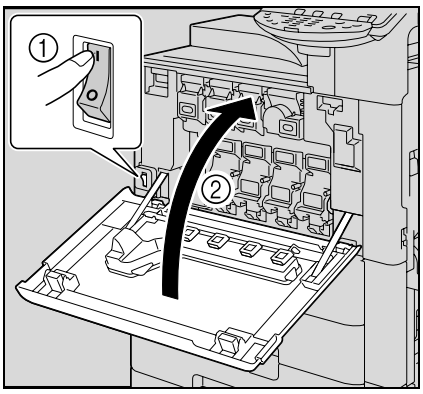

15 Placez l'unité image usagée dans le sac de protection noir vide, puis dans le carton de l'unité image neuve.

? Comment traiter les unités image usagées ?

➔ Ne jetez pas les unités image usagées. Veuillez plutôt les ranger dans leur boîte et remettez-les à votre S.A.V.

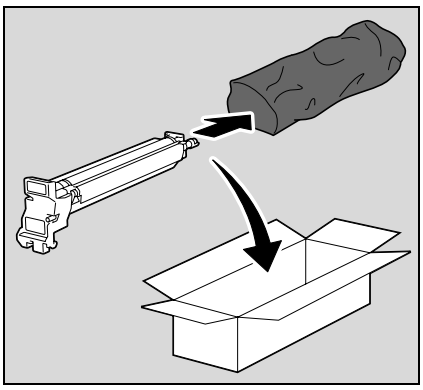

16 Régler les niveaux de dégradé.

– Pour plus de détails sur le réglage des niveaux de dégradé, voir "Réglage Dégradé" à la page 12-55.

⚠ ATTENTION

Précautions pour éviter de renverser le toner

➔ Veiller à ne pas renverser de toner dans la machine, sur les vêtements ou sur les mains.

➔ Si les mains sont en contact avec le toner, les laver immédiatement à l'eau et au savon.

➔ En cas de projection de toner dans les yeux, les rincer immédiatement à l'eau puis consultez un médecin.

✎...

Rappel

Veillez à ne pas toucher le tambour PC.

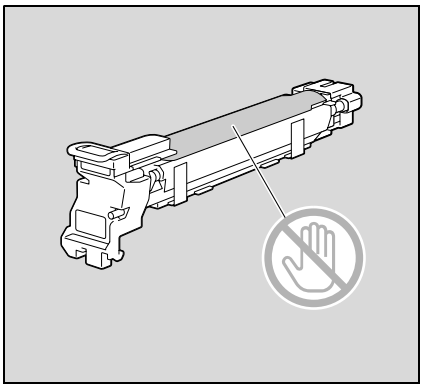

9.4 Remplacer la cartouche d'agrafes

Quand la cartouche d'agrafes est vide, le message "Remplacer la cartouche d'agrafes." apparaît.

Remplacez la cartouche d'agrafes.

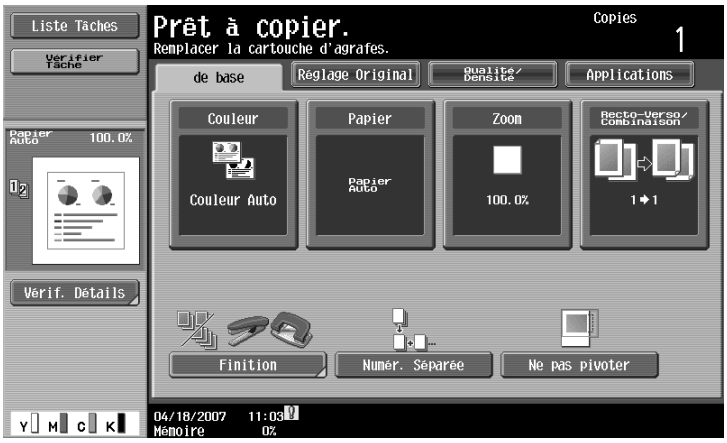

Présentation en mode Zoom Ecran

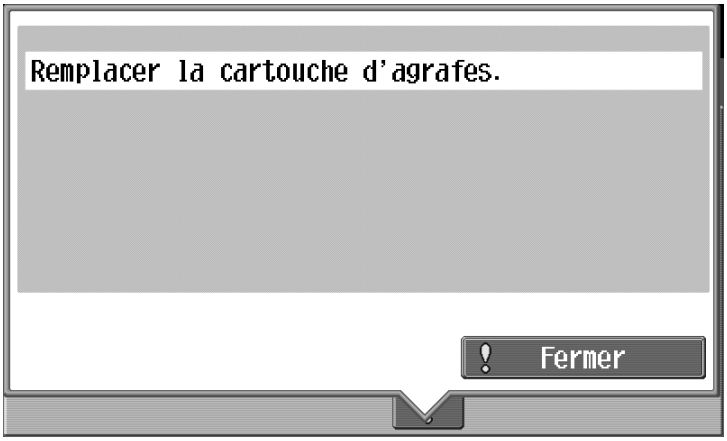

...

Rappel

Veillez à ne remplacer la cartouche d'agrafes que lorsque le message correspondant s'affiche, sinon cela pourrait endommager la machine.

9.4.1 Pour remplacer la cartouche d'agrafes sur l'unité de finition

1 Ouvrez la porte frontale.

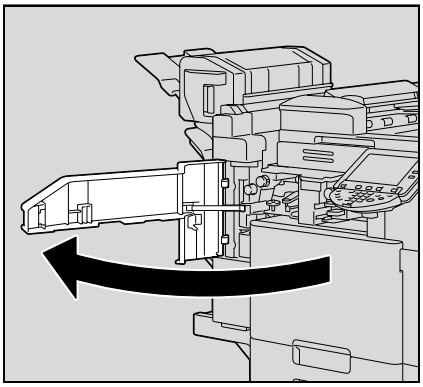

2 Sortez le support de la cartouche d'agrafes.

– Tirez le support de cartouche d'agrafes vers vous pour le sortir.
– Ne touchez que les parties bleues de la cartouche d'agrafes.

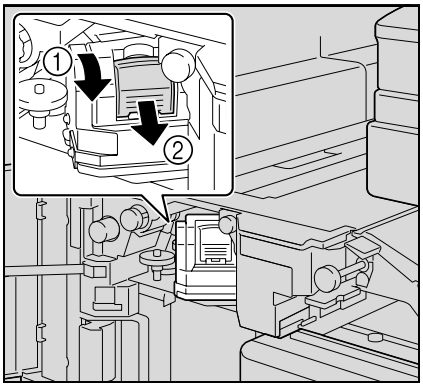

3 Sortez la cartouche vide du support de cartouche d'agrafes.

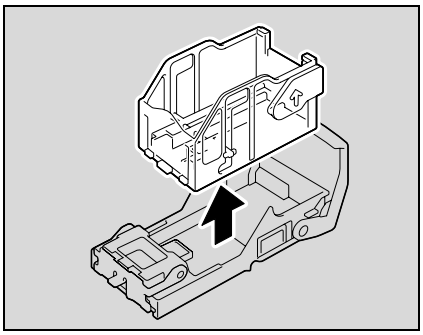

4 Insérez la cartouche neuve dans le support de cartouche.

– Ne pas retirer les cartouches restantes sinon la machine ne pourra pas agrafer une fois que la cartouche aura été remplacée.

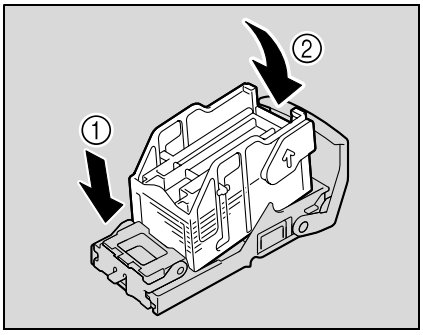

5 Insérez le support de la cartouche d'agrafes le long des rails du compartiment jusqu'à ce qu'il s'enclenche.

– Assurez-vous que le support de cartouche d'agrafes est correctement installé.

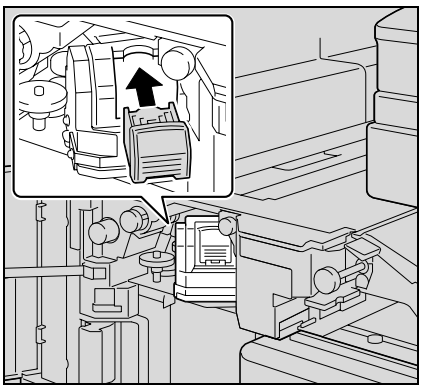

6 Fermez la porte frontale.

...

Rappel

Ne remplacez la cartouche d'agrafes qu'après l'apparition du message.

Si vous remplacez la cartouche d'agrafes avant que n'apparaisse le message, vous risquez d'endommager la machine.

9.4.2 Pour remplacer la cartouche d'agrafes sur la piqueuse à cheval

1 Levez le plateau de sortie des copies et appuyez sur le support de la cartouche d'agrafes pour le sortir.

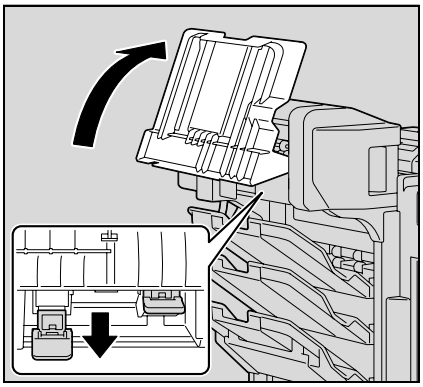

2 Appuyez sur la zone marquée "PUSH" pour déverrouiller le support de cartouche d'agrafes.

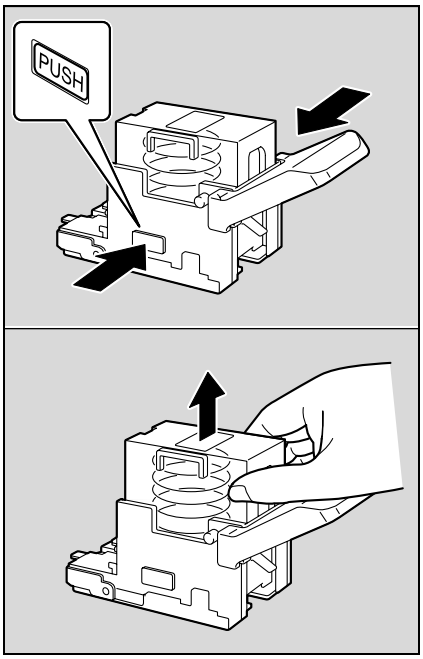

3 Sortez la cartouche d'agrafes vide du support de cartouche d'agrafes.

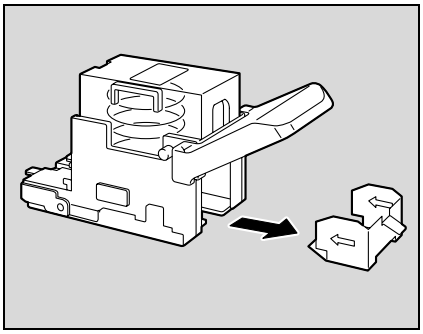

4 Insérez la cartouche neuve dans le support de cartouche.

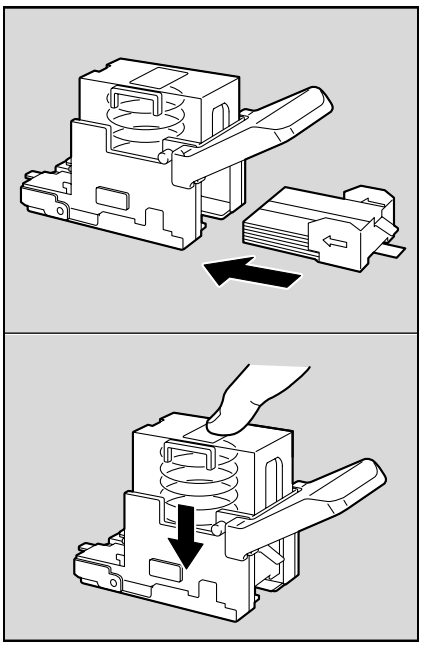

5 Retirez lentement le cachet.

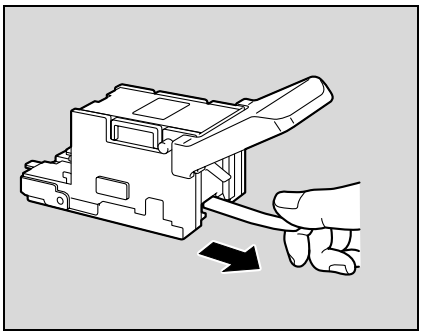

6 Insérez le support de cartouche d'agrafes et poussez-le vers le haut jusqu'à ce qu'il se verrouille en position.

– Lors de l'insertion du support de cartouche d'agrafes, assurez-vous de bien l'insérer de sorte à faire face à la direction correcte.

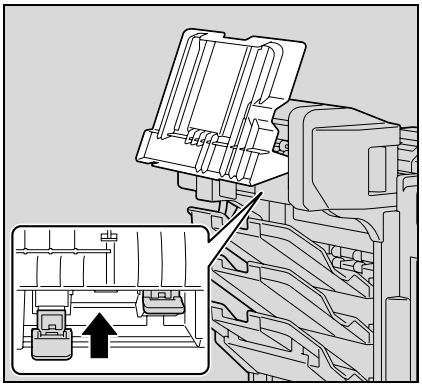

7 Ramenez le plateau de sortie des copies en position d'origine.

8 Tirez sur la poignée de la porte de dégagement de bourrage pour l'ouvrir puis refermez-la.

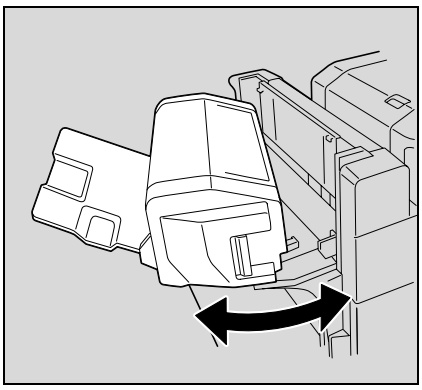

9.5 Vider le bac de récupération des déchets de perforation

Quand le bac de récupération des déchets de perforation de l'unité de finition est plein, le message ci-dessous apparaît (dans le cas où il peut être vidé par l'utilisateur).

Remarque

Le réglage concernant le vidage du bac de récupération des déchets de perforation devrait être spécifié par le S.A.V. Pour plus de détails, contactez votre S.A.V.

Le réglage par défaut est "S.A.V.". Si un message apparaît, contactez immédiatement le S.A.V.

Écran en cas de sélection d'un réglage Perfo

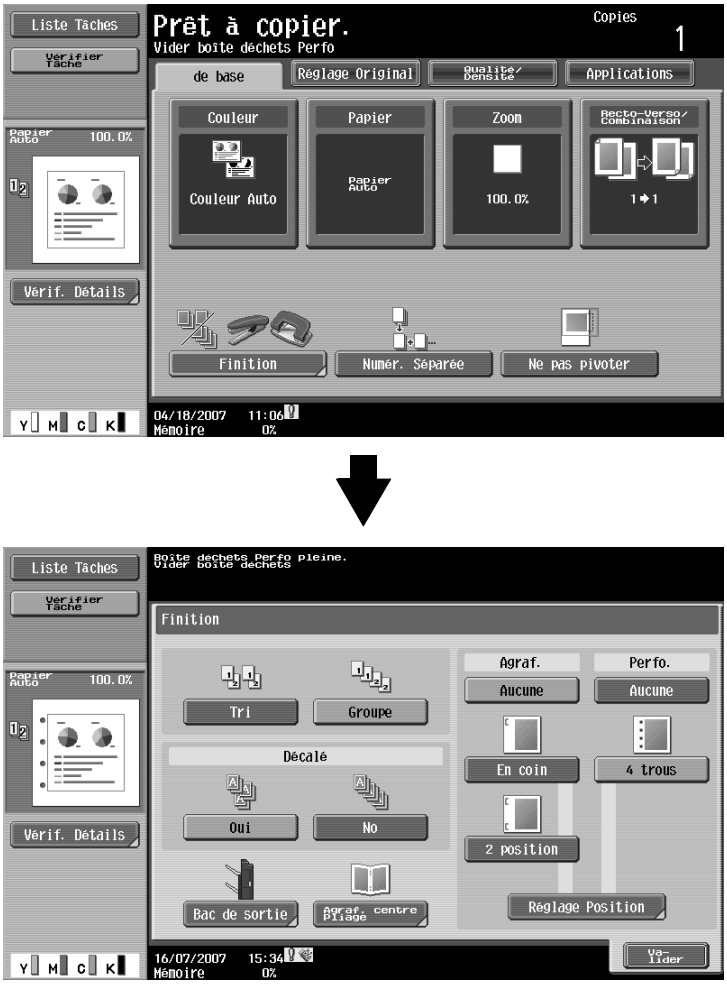

Écran pendant l'exécution d'une tâche

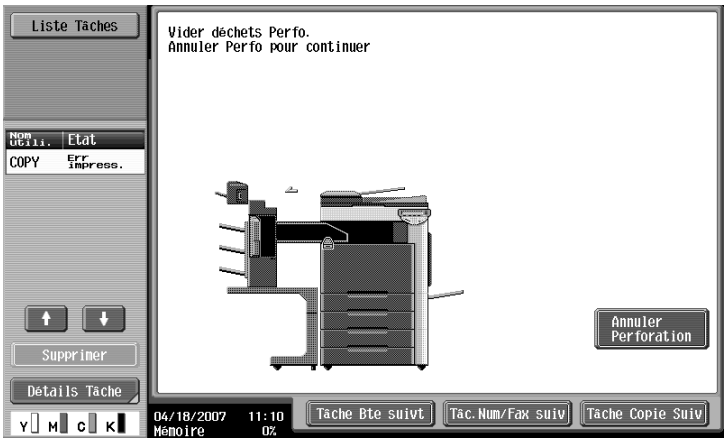

Détails

En cas de vidage par l'utilisateur

Si le bac de récupération des déchets est plein alors qu'une tâche est en cours d'exécution, la tâche en cours est mise en pause. Pour reprendre la tâche sans abandonner la perforation, il faut vider le bac de récupération des déchets de perforation. Pour annuler le réglage Perforation, appuyez sur [Annuler Perforation].

En cas de vidage par le technicien S.A.V.

Si le bac de récupération des déchets est plein alors qu'une tâche est en cours d'exécution, la tâche en cours est mise en pause. Pour reprendre la tâche, appuyez sur [Annuler Perforation]. La tâche reprend mais sans perforation.

Présentation en mode Zoom Ecran

9.5.1 Pour vider le bac à déchets de perforation de l'unité de finition

Suivez la procédure suivante pour vider le bac de récupération des déchets de perforation.

1 Ouvrez la porte frontale.

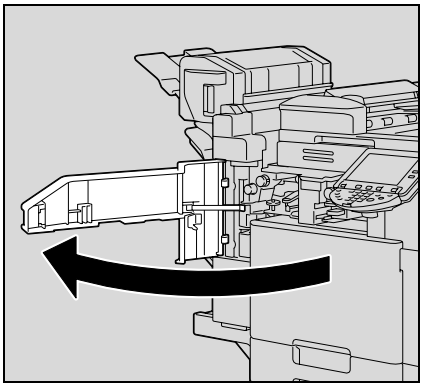

2 Retirez le bac à déchets de perforation FN3.1.

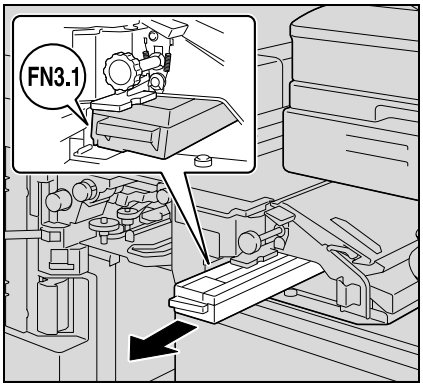

3 Videz le bac de récupération des déchets de perforation.

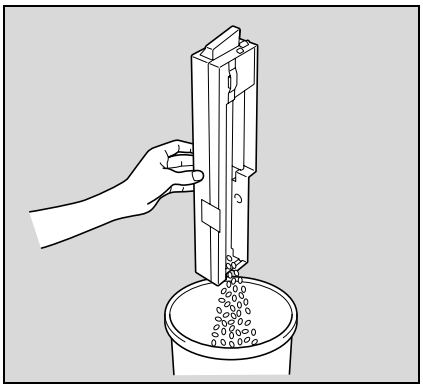

4 Réinsérez le bac de récupération des déchets de perforation en position d'origine.

5 Fermez la porte frontale.

10 Entretien de la machine

10 Entretien de la machine

10.1 Nettoyage

Cette section décrit les procédures pour nettoyer certaines parties de la machine.

10.1.1 Revêtement

➔ Nettoyez la surface du copieur avec un chiffon doux imbibé d'un détergent neutre.

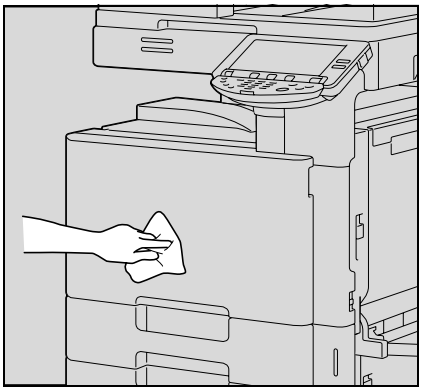

✎ . . .

Rappel

Assurez-vous d'éteindre la machine (placez l'interrupteur général sur ○) avant de la nettoyer. Pour de plus amples détails sur la manière d'éteindre la machine, voir "Mise hors tension de la machine" à la page 2-25.

N'utilisez jamais de dissolvants ou de solvants comme le benzène pour nettoyer les panneaux de revêtement.

10.1.2 Vitre d'exposition

➔ Nettoyez la surface de la vitre d'exposition avec un chiffon doux et sec.

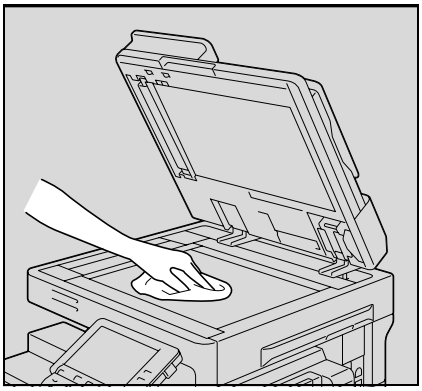

✎ . . .

Rappel

N'utilisez jamais de dissolvants ou de solvants comme le benzène pour nettoyer la vitre d'exposition.

10.1.3 Vitre de numérisation gauche

➔ Nettoyez la vitre de numérisation gauche avec la racle de nettoyage prévue à cet effet.

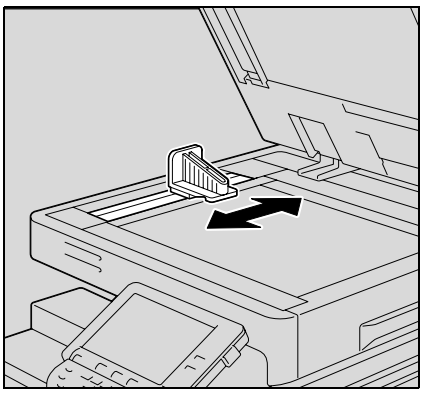

10.1.4 Panneau de contrôle

➔ Nettoyez la surface du panneau de contrôle avec un chiffon doux et sec.

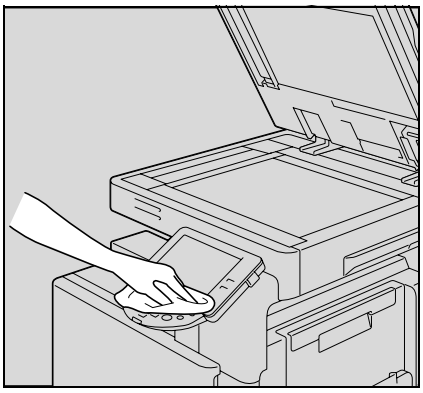

...

Rappel

De trop fortes pressions sur les touches peuvent détériorer le panneau de contrôle ou l'écran tactile. N'utilisez pas non plus de détergent ménager neutre, de nettoyant à vitres, de benzène ou de solvant pour nettoyer le panneau de contrôle ou l'écran tactile.

10.1.5 Couvre-original

➔ Nettoyez le couvre-original avec un chiffon doux imbibé d'un détergent neutre.

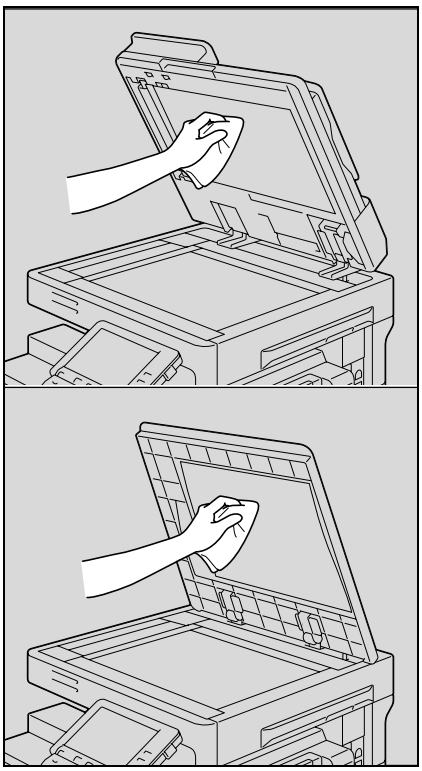

...

Rappel

N'utilisez jamais de dissolvants ou de solvants comme le benzène pour nettoyer le couvre-original.

10.1.6 Fil de charge électrostatique

Si le fil de charge électrostatique est sale, les pages imprimées présenteront des rayures indésirables. Dans ce cas, il convient d'appliquer la procédure suivante pour nettoyer le fil de charge électrostatique.

1 Ouvrez la porte frontale de la machine.

2 Sortez le plus possible l'outil de nettoyage du chargeur.
Puis, repoussez aussi loin que possible l'outil de nettoyage du chargeur.
Répétez l'opération ci-dessus trois fois.

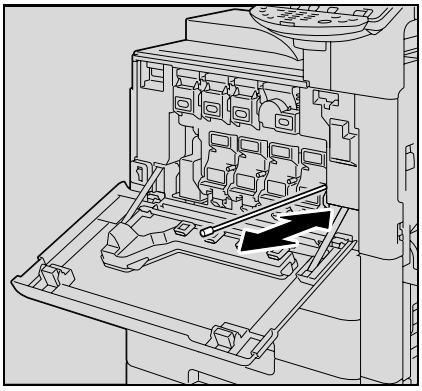

3 Insérez solidement l'outil de nettoyage du chargeur, puis refermez la porte frontale.

10.1.7 Tête d'impression

Si la tête d'impression s'encrasse, la qualité d'impression risque d'en pâtir. Si cela devait survenir, nettoyez la tête d'impression en suivant la procédure suivante.

1 Ouvrez la porte frontale de la machine.

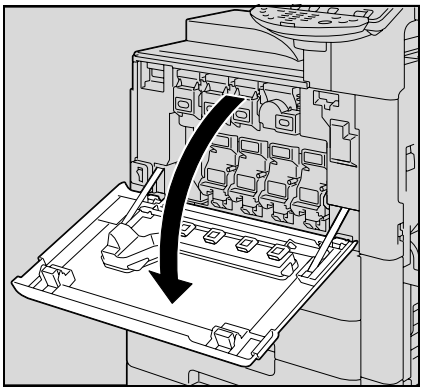

2 Sortez l'outil de nettoyage en verre de la tête d'impression de la porte frontale de la machine.

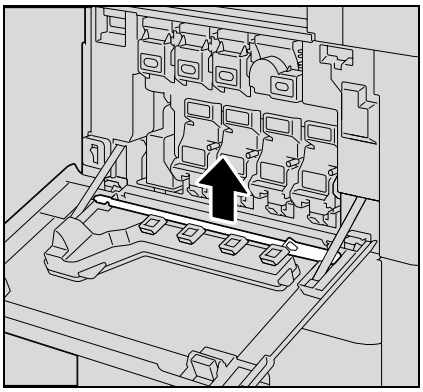

3 Insérez l'outil de nettoyage en verre à l'intérieur de la tête d'impression et nettoyez l'ouverture, puis sortez-le et répétez ce mouvement d'arrière en avant deux ou trois fois.

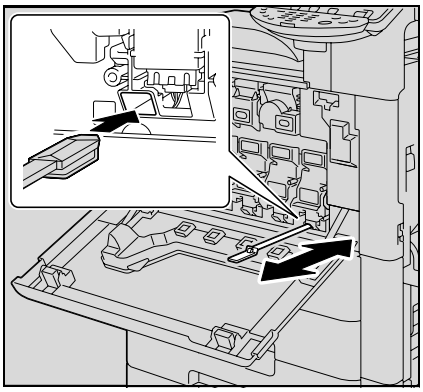

10.2 Consulter les compteurs (Compteurs)

10.2.1 Consulter les compteurs

L'écran Compteurs permet d'afficher le nombre total d'impression depuis la mise en service du compteur.

Il est possible d'imprimer la liste des compteurs.

1 Appuyez sur la touche [Utilitaire/Compteur].

2 Appuyez sur [Compteurs] et appuyez ensuite sur [Vérif. Détails] sur le panneau de gauche.

L'écran Compteurs apparaît.

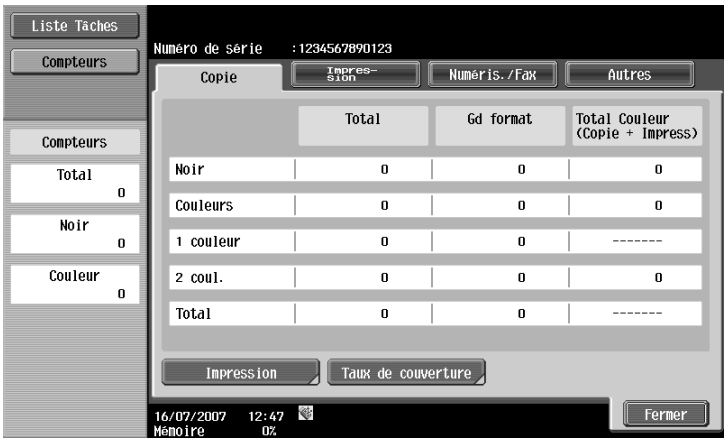

? Peut-on imprimer la liste des compteurs ?

➔ Appuyez sur [Impression], sélectionnez le format papier et appuyez ensuite sur la touche [Départ].

3 Appuyez sur [Fermer] et encore sur [Fermer] sur l'écran qui apparaît ensuite.

L'écran De base apparaît de nouveau.

✎ ...

Remarque

Il est possible d'afficher la liste des compteurs même quand la machine est en train de copier ou d'imprimer.

10.2.2 Voir la couverture toner

L'écran taux de couverture permet de contrôler la quantité de toner utilisée.

1 Appuyez sur la touche [Utilitaire/Compteur].

2 Appuyez sur [Compteurs] et appuyez ensuite sur [Vérif. Détails] sur le panneau de gauche.

L'écran Compteurs apparaît.

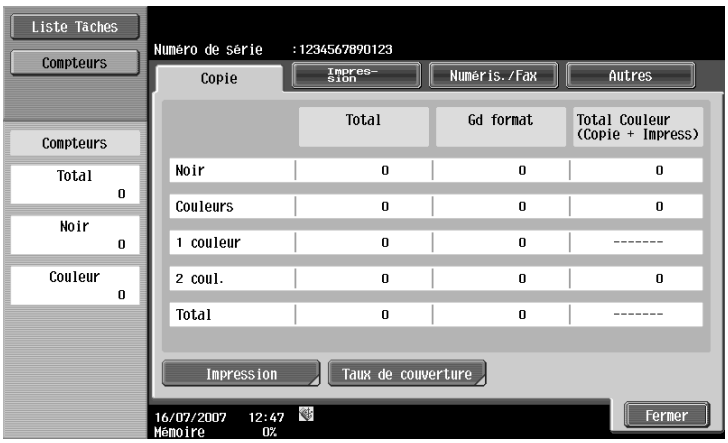

3 Appuyez sur [Taux de couverture].

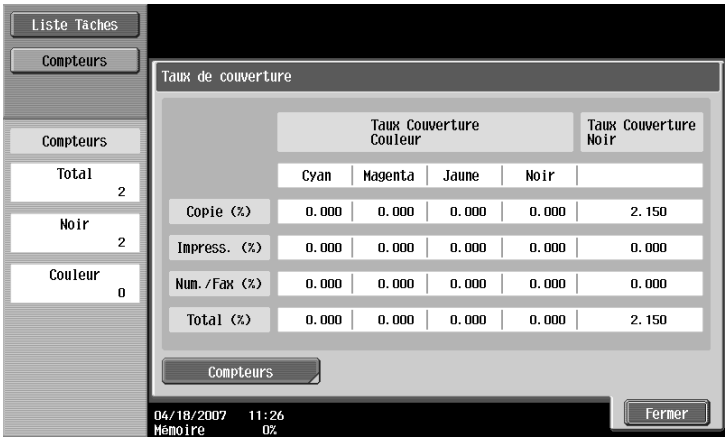

4 Appuyez sur [Fermer] et encore sur [Fermer] sur l'écran qui apparaît ensuite.

L'écran De base apparaît de nouveau.

10.3 Quand le message "L'échéance pour une visite technique périodique de l'appareil est atteinte." apparaît

Si le message "L'échéance pour une visite technique périodique de l'appareil est atteinte." s'affiche, contactez votre technicien S.A.V. et demandez une visite technique périodique.

11 Gestion des travaux

11 Gestion des travaux

11.1 Présentation de l'écran Liste Tâches

11.1.1 Tâches

Après avoir spécifié les réglages voulus, une pression sur la touche [Départ] a pour effet de mettre l'opération de copie en file d'attente dans la machine. Cette opération en attente s'appelle une tâche. De la même manière, les opérations relatives à la numérisation ou à l'impression depuis un ordinateur peuvent aussi être mises en attente en tant que tâches.

- Les écrans Liste Tâches permet de contrôler les travaux en cours et le journal des tâches.
- L'impression des tâches commence par la tâche située en haut de la liste Tâches en cours.
- Les tâches sont numérotées dans l'ordre où elles ont été programmées et mises en attente pour être imprimées.

Remarque
Le numéro de tâche permet d'identifier la tâche ; il n'indique pas l'ordre d'impression. En outre, le numéro de tâche reste inchangé jusqu'à ce que la tâche soit effacée.

Grâce à la fonction "Augment Priorité", la tâche sélectionnée peut être déplacée en haut de la liste si l'on veut l'imprimer en premier.

11.1.2 Fonction multi-tâches

Permet de mettre en file d'attente une tâche pendant qu'une autre est en cours d'impression. Il est possible de mettre au maximum 251 tâches en attente.

Voici une liste du nombre de tâches possibles pour chaque opération.

Opération	Nombre de tâches
Copie	5
Interruption Copie	1
Numérisation	5
TWAIN (Push/Pull) :	1
Impression	10
Fax (Émission Rapide Mémoire)	1
Fax (Émission Mémoire)	50
Fax (Émission différée)	20
Réception Fax	100
Fax (Réception en relève)	1
Fax (Émission en relève)	1
Partage	56
Total	251

* Les valeurs ci-dessus sont données à titre de référence et peuvent différer des valeurs réelles qui dépendent d'autres paramètres.

Lorsque l'impression d'une tâche est terminée, l'impression de la en attente suivante démarre automatiquement.

Remarque
La file d'attente peut recevoir jusqu'à 251 tâches, y compris les tâches d'impression, les tâches d'émission scanner, les tâches d'émission fax, ainsi que les fax reçus et les tâches sauvegardées.

11.1.3 Écrans Liste Tâches

À partir de l'écran Liste Tâches, il est possible de visualiser des listes de tâches en cours d'exécution et déjà exécutées par cette machine, ainsi que les détails des tâches et de modifier les paramètres des tâches.

Détails
Pour afficher l'écran Liste Tâches, appuyez sur [Liste Tâches] sur le panneau de gauche et appuyez ensuite sur [Détails Tâche].

L'écran Liste Tâches permet d'afficher les onglets suivants correspondant aux diverses fonctions.

- Impression
  Présente des listes des tâches de copie, d'impression à partir d'un ordinateur et les fax reçus
- Env.
  Présente des listes des tâches d'émission fax et scanner.
- Recevoir
  Présente une liste des tâches de réception fax.
- Enregistr.
  Présente une liste des tâches d'enregistrement de documents dans des boîtes utilisateur.

Remarque
Par défaut, c'est la liste des Tâches en cours qui s'affiche à l'onglet Impression de l'écran Liste Tâches.

Les écrans de chacune des fonctions ci-dessus peuvent être affichés depuis n'importe quel autre écran Liste Tâches. Si, toutefois, on change d'onglet pendant la modification d'un réglage, ce dernier est abandonné.

Chaque fonction permet d'afficher une liste des Tâches en cours et une liste Historiq. tâches.

- Tâches en cours :
  Énumère les tâches en attente qui sont en cours d'exécution, ce qui vous permet de contrôler l'état actuel de la machine.
- Historiq. tâches :
  Énumère les tâches et qui sont achevées, y compris les tâches qui n'ont pas pu l'être en raison d'une erreur. Cette fonction permet de consulter l'historique et le résultat de tous les travaux.

Il est possible de sélectionner dans la liste Tâches en cours et la liste Historiq. tâches, le type de tâches à afficher. Par exemple, les tâches enregistrées et les tâches actives peuvent être affichées sur la liste Tâches en cours et les tâches supprimées, achevées, ou la totalité des tâches peuvent être affichées sur la liste Historiq. tâches. Les types de tâches qui peuvent être sélectionnées diffèrent en fonction de l'onglet sélectionné.

La fonction de chaque touche des écrans Liste Tâches est décrite ci-dessous.

Nom de la touche		Description
Touche [Impression]		Permet d'afficher l'onglet Impression de l'écran Liste Tâches.
Touche [Env.]		Permet d'afficher l'onglet Env. de l'écran Liste Tâches. Pour plus de détails, consultez le guide de l'utilisateur – Opérations Scanner réseau/Fax/Fax réseau.
Touche [Recevoir]		Permet d'afficher l'onglet Réception de l'écran Liste Tâches. Pour plus de détails, consultez le guide de l'utilisateur – Opérations Scanner réseau/Fax/Fax réseau.
Touche [Enregistr.]		Permet d'afficher l'onglet Enregistr. de l'écran Liste Tâches. Pour plus de détails, voir le Guide de l'utilisateur – Opérations Boîte.
Touche [Tâches en cours]	Une touche sélectionnée indique quelle liste de tâches est actuellement affichée.	Permet de passer de la liste Historiq. tâches à la liste Tâches en cours. Elle présente une liste des tâches en cours d'exécution et des tâches à exécuter placées en file d'attente.
Touche [Historiq. tâches]		Permet de passer de la liste Tâches en cours à la liste Historiq. tâches. Cette liste contient les tâches déjà exécutées.
Touche [Supprimer][*1]		Vous pouvez supprimer une tâche de la liste Tâches en cours. Pour plus de détails, voir "Supprimer une tâche" à la page 11-8.
Touche [Augment Priorité] (apparaît sur l'écran Tâches en cours de l'onglet Impression)		Il est possible de modifier la prochaine tâche à imprimer après la fin de la tâche en cours. Pour plus de détails, voir "Augmenter la priorité d'impression" à la page 11-15. Les touches qui apparaissent diffèrent en fonction de l'onglet ou de la liste affichée (Tâches en cours ou Historiq. tâches).
Touche [Libérer Tâch Att] (apparaît sur la liste Tâches en cours de l'onglet Impression)		Permet d'afficher la liste des tâches stockées. Vous pouvez modifier les réglages d'une tâche stockée ou imprimer ou encore supprimer la tâche.
Touche [Vér. Par. Tâches][*1]		Vous pouvez vérifier les réglages d'une tâche de la liste Tâches en cours. Pour plus de détails, voir "Vérifier les paramètres d'une tâche" à la page 11-9.
Touche [Tâches supprimées] Touche [Tâches terminées] Touche [Ttes tâches] (apparaît sur la liste Historiq. tâches de l'onglet Impression)		Permet de sélectionner le type de tâches affichées sur l'écran Liste Tâches. Changez le mode d'affichage en appuyant sur la touche adéquate.
Touche [Info]		Permet d'afficher différents écrans pour vérifier le statut, les résultats, les détails erreur, le nom de l'utilisateur, l'heure de mise en attente, l'heure d'exécution, le nombre de pages d'original et le nombre de copies pour les tâches sur les listes Tâches en cours et Historiq. tâches. Pour plus de détails, voir "Vérifier les détails de la tâche" à la page 11-10.
Touches [↑] et [↓]		S'il y a plus de tâches que les 7 qui peuvent être affichées en une fois, appuyez sur ces flèches pour afficher les cinq suivantes ou les cinq précédentes (à savoir les plus immédiates ou les plus lointaines dans l'ordre d'impression).
Touche [Fermer]		Permet de quitter le mode Liste Tâches et de revenir à l'écran qui était affiché avant d'appuyer sur [Liste Tâches].

[*1] Apparaît quand la liste Tâches en cours est affichée.

L'onglet Impression propose les informations suivantes.

Nom d'élément	Description
No.	Numéro d'identification de la tâche attribué lorsque celle-ci est mise en attente.
Nom utilis.	Affiche le type (source) de la tâche. "COPIE" identifie les tâches de copie.
Etat (liste Tâches en cours uniquement)	Affiche l'état de la tâche.
Nom Document	Affiche le nom du fichier pour les tâches d'impression envoyée par ordinateur. Si les réglages d'Authentification Utilisateur ont été appliqués, les noms de documents des autres utilisateurs n'apparaîtront pas. Le nom des documents confidentiels n'est pas visible.
Heure Enreg.	Affiche l'heure à laquelle la tâche a été mise en attente.
Doc.	Affiche le nombre de pages que comporte l'original.
Copies	Affiche le nombre de copies à imprimer. Pour les tâches marquées "Impress." dans la liste Tâches en cours, c'est le nombre de copies imprimées qui s'affiche.
Résultat (liste Historiq. tâches seulement)	Indique le résultat de l'opération (Tâche finie, Supprimée suite Erreur, Supprimée par Utilisateur, Modes Initialis.)

11.1.4 Afficher Tâche

La liste des tâches ou l'état d'une tâche peut s'afficher dans la partie gauche de l'écran principal.

1 Appuyez sur [Liste Tâches] dans le panneau gauche.
Une liste des tâches s'affiche dans le panneau gauche.

– Si le paramètre "Réglage Affichage Tâche" (accessible depuis l'écran Réglage Utilisateur) est réglé sur "Affichage Etat", l'état de la tâche s'affiche dans le panneau de gauche.

– Pour afficher l'écran Liste Tâches, appuyez sur [Détails Tâche].
– Pour supprimer une tâche, sélectionnez la tâche sur la liste des tâches et appuyez sur [Supprimer].
– Quand il y a plus de tâches que les sept pouvant être affichées simultanément, appuyez sur [↑] et [↓] pour afficher les autres tâches.

Détails

Par défaut, l'affichage de la zone de sous-affichage est celui réglé dans "Réglage Affichage Tâche" sur "Afficher Liste".

Pour plus de détails sur la spécification de l'affichage par défaut pour le panneau de gauche et la méthode d'affichage de la liste des tâches du panneau de gauche, voir "Paramètres Affichage Perso" à la page 12-17.

11.2 Réaliser des opérations sur les tâches

11.2.1 Supprimer une tâche

Il est possible de supprimer une tâche en attente ou en cours d'impression (tâche de la liste Tâches en cours).

1 Appuyez sur [Liste Tâches] dans le panneau de gauche et appuyez ensuite sur [Détails Tâche].

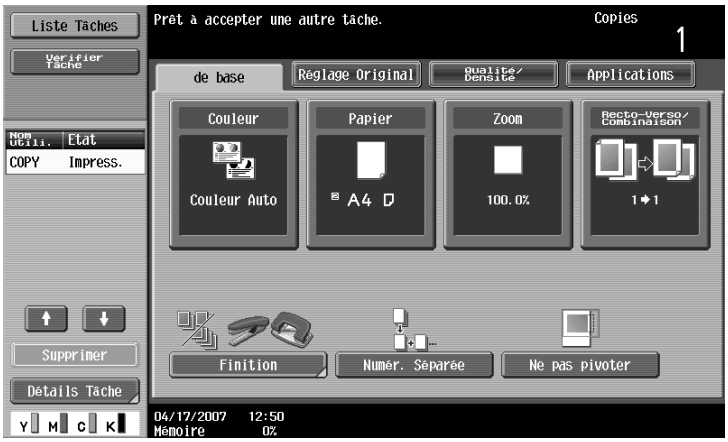

L'écran Liste Tâches apparaît.

2 Sur l'onglet Impression, affichez la tâche à supprimer.

– Il n'est pas possible de supprimer les tâches figurant sur la liste Historiq. tâches.

3 Sélectionnez la tâche à supprimer, et appuyez [Supprimer].

– Si la tâche à supprimer n'apparaît pas à l'écran, appuyez sur [↑] ou [↓] jusqu'à ce que la tâche voulue s'affiche.
– Si votre sélection est erronée, sélectionnez une tâche différente ou appuyez une nouvelle fois sur la touche de la tâche sélectionnée afin d'annuler la sélection.

Le message qui apparaît vous demande de confirmer la suppression de la tâche.

4 Vérifiez les informations qui s'affichent, appuyez sur [Oui] si la tâche correcte est indiquée et appuyez ensuite sur [Valider].

– Pour abandonner la suppression de la tâche, appuyez sur [Non] et appuyez ensuite sur [Valider].

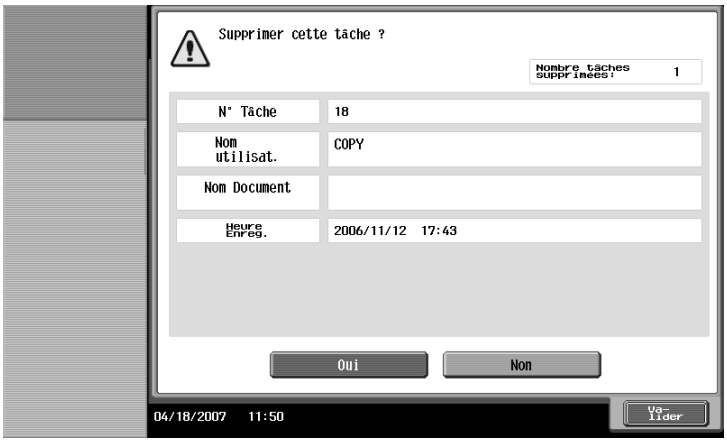

L'écran affiché avant d'activer la touche [Supprimer] réapparaît et la tâche est supprimée de la liste Tâches en cours.

5 Appuyez sur [Fermer] ou appuyez sur la touche [Réinitialiser].

L'écran De base apparaît de nouveau.

...

Remarque

Si les réglages d'Authentification Utilisateur ont été appliqués et que la machine est paramétrée de manière à ce que les tâches ne puissent pas être supprimées par d'autres utilisateurs, la tâche ne sera pas supprimée.

Vous pouvez aussi supprimer une tâche en cours d'exécution en sélectionnant la tâche dans la zone de sous-affichage et en appuyant sur [Supprimer].

11.2.2 Vérifier les paramètres d'une tâche

Vous pouvez vérifier les paramètres concernant les tâches enregistrées, les tâches en cours d'impression, les tâches en file d'impression et les tâches en attente.

1 Appuyez sur [Liste Tâches] dans le panneau de gauche et appuyez ensuite sur [Détails Tâche].

L'écran Liste Tâches apparaît.

2 Affichez la liste contenant la tâche dont vous voulez vérifier les paramètres.

3 Sélectionnez la tâche à supprimer et appuyez sur [Vér. Par. Tâches.]

– Si votre sélection est erronée, sélectionnez une tâche différente ou appuyez une nouvelle fois sur la touche de la tâche sélectionnée afin d'annuler la sélection.
– Le contenu et le nombre des écrans Vérifier détails de la tâche diffèrent en fonction de la tâche qui a été sélectionnée.
– Le nombre le plus à gauche de [Verso] indique le numéro de l'écran actuellement affiché à l'écran. Le nombre suivant indique le nombre total d'écrans.
– Pour afficher l'écran précédent, appuyez sur [Verso]. Pour afficher l'écran suivant, appuyez sur [Suivt].

L'écran Vérifier détails de la tâche apparaît.

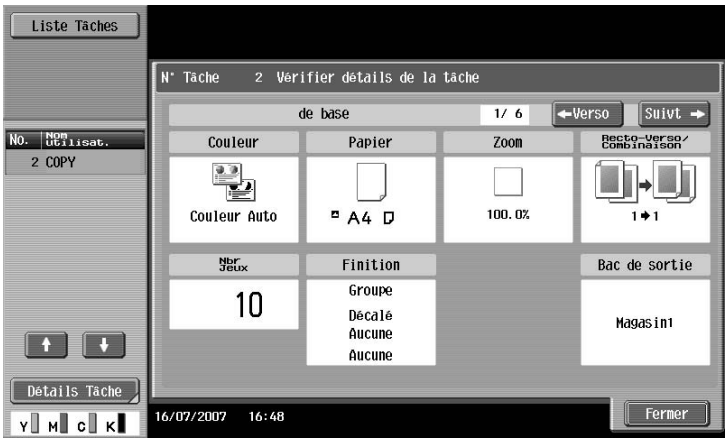

4 Après avoir vérifier les réglages, appuyez sur [Fermer] ou sur la touche [Réinitialiser].

– Pour revenir à l'écran affiché avant d'activer [Vér. Par. Tâches], appuyez sur [Fermer].
– Pour revenir à l'écran De base, appuyez sur la touche [Réinitialiser].

11.2.3 Vérifier les détails de la tâche

Les informations suivantes sont disponibles pour vérification sur l'écran Liste Tâches.

- Onglet Impression
  Etat (Réception, Attente Impress ; Impress. ; Impress. stoppée, Erreur Impress., Tâche Enregistr.)[*1], Résultat (Tâche finie, Supprimée pour erreur, Supprimée par Utilisateur, Modes Réinit.)[*2], Détails Erreur[*2], Nom utilisat., Nom Document, Bac de sortie, heures (Début tâche, Fin tâche[*2]), Impress (Original, # de Jeux)
- Onglet Env.
  Etat (Transf. en cours, Attente, Numérotation, Attente Renumérot.)[*1], Résultat (Tâche finie, Supprimée pour erreur, Supprim. par Utilisateur)[*2], Nom utilisat, Nom Document, Type Adresse (E-Mail, FTP, Fichier (SMB), TWAIN, Fax, Autres), Dest (Détail[*3]), Hrs (Début tâche, Type), Impress (Document), Infos sur Serveur externe[*4]
- Onglet Recevoir
  Etat (Récept., Numérotation (uniquement avec réception en relève), Attente Impress., Impress., Arrêt Impress., Err impress., Enreg. Mémoire)[*1], Résultat (Tâche finie, Supprimée cause erreur erreur, Supprim. par Utilisateur, Modes Réinit.)[*2], Détails Erreur[*2], Nom Utilisat., Nom Document, Bac de sortie, Hrs (Début tâche, Type), Impress (Document)
- Onglet Stocker
  Etat (Réception, Enreg. Mémoire)[*1], Résultat (Tâche finie, Supprimée cause erreur, Supprim. par Utilisateur, Modes Réinit, Erreur Ecriture)[*2], Détails Erreur[*2], Nom utilisat., Boîte Utilis. (N° boîte/nom boîte), Hrs (Début tâche), Impress (Original)

[*1] Ne s'affiche que pour les tâches figurant sur la liste Tâches en cours

[*2] Ne s'affiche que pour les tâches figurant sur la liste Historiq. tâches

[*3] Ne s'affiche que pour les tâches figurant sur la liste Tâches Actives envoyées à plusieurs destinations

[*4] Ne s'affiche qu'avec l'authentification serveur externe

1 Appuyez sur [Liste Tâches] dans le panneau de gauche et appuyez ensuite sur [Détails Tâche].

L'écran Liste Tâches apparaît.

2 Affichez la liste contenant la tâche dont vous voulez vérifier les détails.

3 Sélectionnez la tâche désirée et appuyez sur [Info].

– Si votre sélection est erronée, sélectionnez une tâche différente ou appuyez une nouvelle fois sur la touche de la tâche sélectionnée afin d'annuler la sélection.

L'écran Détail apparaît.

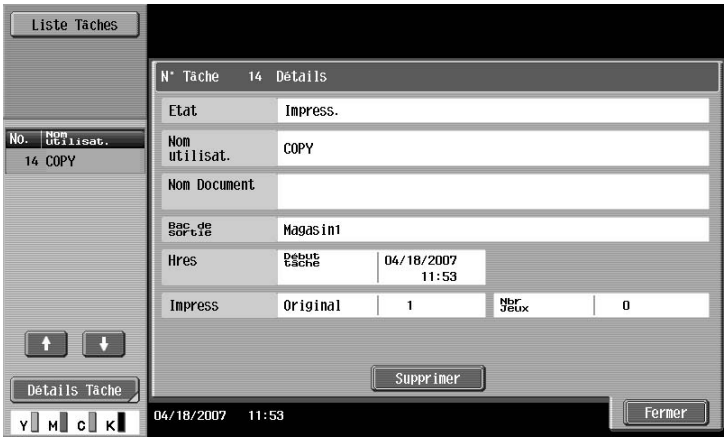

4 Une fois que les informations voulues ont été vérifiées, appuyez sur [Fermer] ou appuyez sur la touche [Réinitialiser].

– Pour revenir à l'écran affiché avant d'activer [Détails tâche], appuyez sur [Fermer].
– Pour revenir à l'écran De base, appuyez sur la touche [Réinitialiser].

Détails

Pour supprimer la tâche, appuyez sur [Supprimer] dans l'écran Détail.

Si [Détails] apparaît dans l'écran Détail pour une tâche sélectionnée à partir de l'onglet Env., cela signifie que des informations détaillées sont disponibles sur les différentes destinations des données envoyées en diffusion. Pour voir ces informations, appuyez sur [Details].

11.2.4 Afficher la liste des tâches en cours (tâches stockées et tâches activées)

Cette fonction permet d'afficher les listes Tâches en cours pour les tâches d'impression reçues pour le mode Copie, le mode Fax et l'impression par ordinateur.

1 Appuyez sur [Liste Tâches] dans le panneau de gauche et appuyez ensuite sur [Détails Tâche].

L'écran Liste Tâches apparaît.

2 Appuyez sur la touche correspondant à la liste désirée.

– Pour afficher les tâches stockées, appuyez sur [Libérer Tâch Att] pour afficher l'écran Libérer Tâch Att.

Pour retourner à l'écran Liste Tâches, appuyez sur [Annuler].

Détails

Pour plus de détails sur la fonction de chaque touche, voir "Écrans Liste Tâches" à la page 11-4.

À partir de l'écran Libérer Tâch Att, vous pouvez imprimer des épreuves des tâches stockées. Pour plus de détails, voir "Imprimer une épreuve d'une tâche stockée" à la page 11-13.

L'impression des tâches stockées s'effectue depuis l'écran Libérer Tâch Att. Pour plus de détails, voir "Imprimer une tâche stockée" à la page 11-14.

Pour imprimer une tâche en priorité, appuyez sur [Augment Priorité] sur la liste Tâches en cours. Pour plus de détails, voir "Augmenter la priorité d'impression" à la page 11-15.

11.2.5 Afficher la liste Historiques tâches

1 Appuyez sur [Liste Tâches] dans le panneau de gauche et appuyez ensuite sur [Détails Tâche].

L'écran Liste Tâches apparaît.

2 Appuyez sur [Historiq. tâches].

La liste Historiq. tâches de l'onglet Impression apparaît.

3 Appuyez sur la touche correspondant à la liste désirée.

– Tâches supprimées : affiche seulement les tâches qui ont été supprimées avant d'être terminées
– Tâches terminées : affiche seulement les tâches achevées correctement
– Ttes tâches : affiche toutes les tâches.

11.2.6 Imprimer une épreuve d'une tâche stockée

Pour les besoins d'une vérification, il est possible d'imprimer une seule copie d'une tâche en attente.

La liste des tâches en attente contient des tâches dont une épreuve a été imprimée lors de l'initialisation automatique du système.

Remarque

Pour plus de détails sur l'affichage de l'écran, voir "Afficher la liste des tâches en cours (tâches stockées et tâches activées)" à la page 11-11.

1 Sur la liste des Tâches en cours de l'onglet Impression, appuyez sur [Libérer Tâch Att].

L'écran Libérer Tâch Att apparaît.

2 Sur la liste des tâches, sélectionnez la tâche dont vous voulez imprimer une épreuve et appuyez sur la touche [Epreuve].

- Si la tâche qui doit être supprimée de la liste des tâches en attente n'est pas affichée, appuyez sur [↑] ou [↓] jusqu'à ce qu'elle apparaisse.
- Si votre sélection est erronée, appuyez une nouvelle fois sur la touche de la tâche indûment sélectionnée pour annuler la sélection.
- Une fois l'épreuve imprimée, vérifiez le résultat d'impression.

? Comment arrêter l'impression d'une épreuve ?

➔ Appuyez sur la touche [Arrêt].

Détails

Pour modifier les réglages, appuyez sur [Vér. Par. Tâches.] dans l'écran Libérer Tâch Att. Pour plus de détails, voir "Imprimer une tâche stockée" à la page 11-14.

11.2.7 Imprimer une tâche stockée

La tâche voulue est retirée de la liste des tâches en attente et imprimée.

Remarque

Pour plus de détails sur l'affichage de l'écran, voir "Afficher la liste des tâches en cours (tâches stockées et tâches activées)" à la page 11-11.

1 Sur la liste des Tâches en cours de l'onglet Impression, appuyez sur [Libérer Tâch Att].

L'écran Libérer Tâch Att apparaît.

2 Sélectionnez la tâche à retirer de la liste des tâches en attente.

- Si la tâche qui doit être supprimée de la liste des tâches en attente n'est pas affichée, appuyez sur [↑] et [↓] jusqu'à ce qu'elle apparaisse.
- Si votre sélection est erronée, sélectionnez une tâche différente ou appuyez une nouvelle fois sur la touche de la tâche sélectionnée afin d'annuler la sélection.
- Pour continuer sans modifier les réglages de copie spécifiés, passez à l'étape 5.

3 Appuyez sur [Modifier Paramèt.].

L'écran Modifier Paramèt. apparaît.

4 Dans l'écran Modifier Paramèt., changez les réglages de copie selon vos besoins et appuyez sur [Valider].

? Où trouver d'autres informations sur les réglages ?
➔ Voir la section appropriée.

? Peut-on imprimer une épreuve ?
➔ Pour plus de détails sur l'impression d'une épreuve, voir "Imprimer une épreuve d'une tâche stockée" à la page 11-13.

5 Dans l'écran Libérer Tâch Att, appuyez sur [Valider] ou appuyez sur la touche [Départ].

La tâche stockée apparaît dans la liste Tâches en cours avant d'être imprimée.

? Comment arrêter la suppression d'un travail de la liste des Tâches en attente ?
➔ Appuyez sur [Annuler].

11.2.8 Augmenter la priorité d'impression

Il est possible de sélectionner la prochaine tâche à imprimer pendant qu'une tâche est en cours d'impression.

Si un paramètre du mode Administrateur a été réglé de sorte que la priorité de sortie des tâches ne puisse pas être modifiée, la touche, [Augment Priorité] n'apparaît pas et l'écran ne propose pas alors de spécifier la priorité des tâches.

Si une tâche en cours d'impression peut être interrompue, l'impression est suspendue, et l'impression de la tâche prioritaire commence. L'impression de la tâche interrompue est automatiquement relancée une fois que l'impression de la tâche prioritaire est terminée.

Si la tâche en cours d'impression ne peut pas être interrompue (une autre tâche est déjà interrompue ou une autre tâche est déjà prioritaire), l'impression n'est interrompue qu'à l'issue de l'impression de la tâche en cours.

1 Affichez la liste Historiq. tâches de l'onglet Impression.

– Pour plus de détails sur l'affichage de l'écran, voir "Afficher la liste des tâches en cours (tâches stockées et tâches activées)" à la page 11-11.

2 Appuyez sur [Augment Priorité].

L'écran Augmente Priorité apparaît.

3 Sur la liste des tâches, appuyez sur la touche correspondant à la tâche destinée à devenir prioritaire afin de la sélectionner et appuyez sur [Valider].

– Si la tâche destinée à être prioritaire n'apparaît pas à l'écran, appuyez sur [↑] et [↓] jusqu'à ce qu'elle s'affiche.
– Si votre sélection est erronée, sélectionnez une tâche différente ou appuyez une nouvelle fois sur la touche de la tâche sélectionnée afin d'annuler la sélection.

La tâche sélectionné est déplacée en haut de la liste et l'impression commence.

? Comment arrêter le changement de priorité d'impression ?

➔ Appuyez sur [Annuler].

12 Mode utilitaire

12 Mode utilitaire

12.1 Présentation des paramètres du mode Utilitaire

12.1.1 Liste des paramètres et informations d'enregistrement

Cette section décrit les touches disponibles quand on appuie sur la touche [Utilitaire/Compteur].

Remarque
Les touches qui apparaissent dans l'écran Mode Utilitaire diffèrent en fonction des réglages spécifiés.

Liste des paramètres du mode Utilitaire

Menu de premier niveau	Menu de deuxième niveau	Menu de troisième niveau	Détails
[1] Enregistrement 1-Touche/Boîte	[1] Créer Destination 1-Touche	[1] Carnet d'adresses	Voir "Enregistrer destinations de numérisation/Fax" à la page 12-7.
		[2] Groupe	
		[3] Réglages E-Mail	
	[2] Boîte Utilisat.	[1] Bte Util. Public/Privé	Voir "Créer une boîte utilisateur" à la page 12-7.
		[2] Bte Util. Bulletin Board	
		[3] Boîte Relais	
	[3] Réglages Permission Réf	[1] Réglage Niveau Adresse	Voir "Réglages Permission Réf." à la page 12-7.
[2] Régl. Utilisateur	[1] Réglage Système	[1] Sélection Langue	Voir "Réglage Système" à la page 12-15.
		[2] Réglage Unité de Mesure	
		[3] Réglage Magasin	
		[4] Ajust. Reconn. Couleur Auto	
		[5] Réglage Economie d'énergie	
		[6] Réglages Sortie	
		[7] Ajustem. Niveau Expo Auto	
		[8] Sélection Pap. Auto pour Petit Format	
		[9] Réglages Impression Page vierge	
	[2] Param. Affichage Perso	[1] Réglages Copieur	Voir "Paramètres Affichage Perso" à la page 12-17.
		[2] Paramètres Numérisation/Fax	
		[3] Écran Copie	
		[4] Écran Fax actif	
		[5] Paramètres Sélect. Couleur	
		[6] Affich. p. défaut côté gche	
		[7] Paramètres Option Recherche	

Menu de premier niveau	Menu de deuxième niveau	Menu de troisième niveau	Détails
[2] Régl. Utilisateur	[3] Réglages Copieur	Livret Auto ON quand Sél. Pli. & Agr.	Voir "Réglages Copieur" à la page 12-19.
		Zoom Auto qd Combiner/Livret	
		Sélection tri/groupe auto	
		Paramètres Copie par défaut	
		En cas de direction AMS interdite	
		Méthode Numérisation Séparée	
		Rotation Agrandissement	
		Zoom Auto (Vitre)	
		Zoom Auto (ADF)	
		Magasin p. défaut qd APS OFF	
		Sélection Mag. p. ins. feuille	
		Imprim. tâches pendant opération copie	
		Rotation Image Automatique	
	[4] Paramètres Numérisation/Fax	Niveau compression JPEG	Voir "Paramètres Numérisation/Fax" à la page 12-21.
		Niveau Compression Noir	
		Tps verr. TWAIN	
		Param. Num/Fax par défaut	
		Niveau de compression PDF compact	
	[5] Réglages imprimante	[1] Fonctions de base	Voir "Réglages imprimante" à la page 12-33.
		[2] Paramètre Papier	
		[3] Paramètre PCL	
		[4] Paramètre PS	
		[5] Paramètre XPS	
		[6] Sortie rapport	
	[6] Modifier le mot de passe		Permet de modifier le mot de passe de l'utilisateur actuellement connecté.
	[7] Changer Adresse Email	Adresse Email	Permet de modifier l'adresse Email de l'utilisateur actuellement connecté.

Menu de premier niveau	Menu de deuxième niveau	Menu de troisième niveau	Détails
[3] Réglages Administrateur	[1] Réglage Système	[1] Réglage économie d'énergie	Voir "Réglage Système" à la page 12-23.
		[2] Réglages Sortie	
		[3] Réglage Date/Heure	
		[4] Paramètre Heure d'été	
		[5] Réglage Progr. Hebdo	
		[6] Accès Restreint Utilisateur	
		[7] Réglage Expert	
		[8] Liste/Compteur	
		[9] Par. Réinitial.	
		[0] Réglages Boîte	
		(écran suivant)	
		[2] Réglages Tampon	
		[3] Réglages Impression Page vierge	
	[2] Réglages Administrateur/Machine	[1] Enregistrement Administrateur	Voir "Réglages Administrateur/Machine" à la page 12-28.
		[2] Entrer Adresse Machine	
	[3] Enregistrement 1-Touche/Boîte	[1] Créer Destination 1-Touche	Voir "Enregistrement 1-Touche/Boîte" à la page 12-29.
		[2] Boîte Utilisat.	
		[3] Liste Enregistrement 1-Touche/Boîte	
		[4] Réglage Maxi. Boîtes	
	[4] Identification Utilisateur/Suivi Compte	[1] Système d'authentification	Voir "Identification Utilisateur/Suivi Compte" à la page 12-29.
		[2] Réglage Auth. Utilisateur	
		[3] Réglage Compte Département	
		[4] Imprimer sans Authentification	
		[5] Imprimer Liste Compteurs	
		[6] Paramètres Serveur Externe	
		[7] Réglages Permission Réf.	
		[8] Régl. Périph. Authentification	
	[5] Paramètres réseau	[1] Paramètre TCP/IP	Voir "Réglage Réseau" à la page 12-32.
		[2] Paramètre NetWare	
		[3] Réglages Serveur http	
		[4] Paramètre FTP	
		[5] Paramètre SMB	
		[6] Réglage LDAP	
		[7] Réglages E-Mail	
		[8] Paramètre SNMP	
		[9] Paramètre AppleTalk	
		[0] Réglages Bonjour	
		(écran suivant)	

Menu de premier niveau	Menu de deuxième niveau	Menu de troisième niveau	Détails
[3] Réglages Administrateur	[5] Paramètres réseau	[1] Réglages Socket TCP	Voir "Réglage Réseau" à la page 12-32.
		[2] Réglages Fax Réseau	
		[3] Paramètres Client WebDAV	
		[4] Paramètres Services Web	
		[5] Paramètres Détaillés	
	[6] Réglages Copieur	Zoom Auto (Vitre)	Voir "Réglages Copieur" à la page 12-19.
		Zoom Auto (ADF)	
		Magasin p. défaut qd APS OFF	
		Sélection Mag. p. ins. feuille	
		Imprim. tâches pendant opération copie	
		Rotation Image Automatique	
	[7] Réglages imprimante	Délai USB dépassé	Voir "Réglages imprimante" à la page 12-21.
		Délai Réseau dépassé	
		Imprimer Erreurs XPS	
	[8] Réglage fax	[1] Informations En-tête	Voir "Réglage fax" à la page 12-33.
		[2] Position En-tête/Pied pag	
		[3] Réglage Paramètre Ligne	
		[4] Régl. Émis/Récpt	
		[5] Réglage Fonction	
		[6] Réglage Connexion PBX	
		[7] Réglage Rapports	
		[8] Liste Paramètres Tâche	
		[9] Réglage multi lignes	
		[0] Réglage Fax Réseau	
	[9] Connexion système	[1] Réglages Open API	Voir "Connexion système" à la page 12-33.
	[0] Paramètres Sécurité	[1] Mot de passe Administrateur	Voir "Paramètres Sécurité" à la page 12-34.
		[2] Réglage administrateur Boîte Utilisateur	
		[3] Niveau Sécurité Administ.	
		[4] Détails Sécurité	
		[5] Mode Sécurité Avancée	
		[6] Paramétrage HDD	
		[7] Réglages Gestion des fonctions	
		[8] Réglages Tampon	
		[0] Réglage Cryptage Mot de Passe Pilote	

Menu de premier niveau	Menu de deuxième niveau	Menu de troisième niveau	Détails
[4] Vérif. Durées Vie Consom.	Impression		Voir "Vérifier la durée de vie des consommables" à la page 12-39.
[6] Impression bannière	Permis		Pour plus de détails sur l'impression bannière, voir le Guide de l'utilisateur – Opérations Impression.
	Interdit		

12.2 Enregistrer une destination

Cette section décrit la fonction et les paramètres principaux que vous pouvez spécifier après avoir appuyé sur la touche [Utilitaire/Compteur], puis sur la touche [Enregistrement 1-Touche/Boîte].

12.2.1 Enregistrer destinations de numérisation/Fax

Paramètre	Description
Carnet Adresses	Spécifiez les paramètres d'enregistrement de destinations de numérisation et de Fax. Pour plus de détails, consultez le guide de l'utilisateur – Opérations Scanner réseau/Fax/Fax réseau.
Groupe	
Réglages E-Mail	

Remarque
Si des paramètres d'identification utilisateur ont été spécifiés, [1 Enregistrement 1-Touche/Boîte] n'apparaît pas quand aucun utilisateur n'est connecté. Mais après qu'un utilisateur se connecte, [1 Enregistrement 1-Touche/Boîte] apparaît.

Les rubriques d'enregistrement des destinations fax n'apparaissent que si le kit Fax est installé ou les fonctions de Fax Internet sont activées.

12.2.2 Créer une boîte utilisateur

Paramètre	Description
Bte Util. Public/Privé	Spécifiez les paramètres d'enregistrement des destinations de boîte. Pour plus de détails, voir le Guide de l'utilisateur – Opérations Boîte et le Guide de l'utilisateur – Opérations Scanner réseau/Fax/Fax réseau.
Bte Util. Bulletin Board	
Boîte Relais	

Remarque
[2 Bte Util. Bulletin Board] et [3 Boîte Relais] n'apparaissent que si le kit Fax est installé ou si les fonctions de Fax Internet sont activées.

12.2.3 Réglages Permission Réf.

Niveau d'accès

L'utilisation des paramètres de Niveau d'Accès sur cette machine permet de gérer la sécurité des destinations enregistrées en permettant/interdisant la visualisation des informations de destination ou des émissions de Fax à certains destinataires.

Vous pouvez régler les niveaux d'autorisation d'accès sur l'un des six niveaux entre 0 et 5, le chiffre le plus important indiquant la sécurité la plus grande.

Remarque
Le niveau d'accès réglé pour l'utilisateur, la destination et le niveau groupe sur Réglages Permission Réf. peut être utilisé quand des paramètres d'authentification utilisateur ont été spécifiés.

Réglages de niveau

Vous pouvez spécifier un niveau de référence admissible pour chaque utilisateur et chaque destination.

Vous pouvez restreindre l'accès aux destinations par les utilisateurs en fonction des niveaux de référence admissibles spécifiés pour l'utilisateur et la destination.

Par exemple, un utilisateur de niveau 2 peut accéder aux destinations de niveau 0 à 2, mais ne peut pas accéder à des destinations de niveau 3 à 5. Un utilisateur de niveau 5 peut accéder à toutes les destinations de niveau 0 à 5.

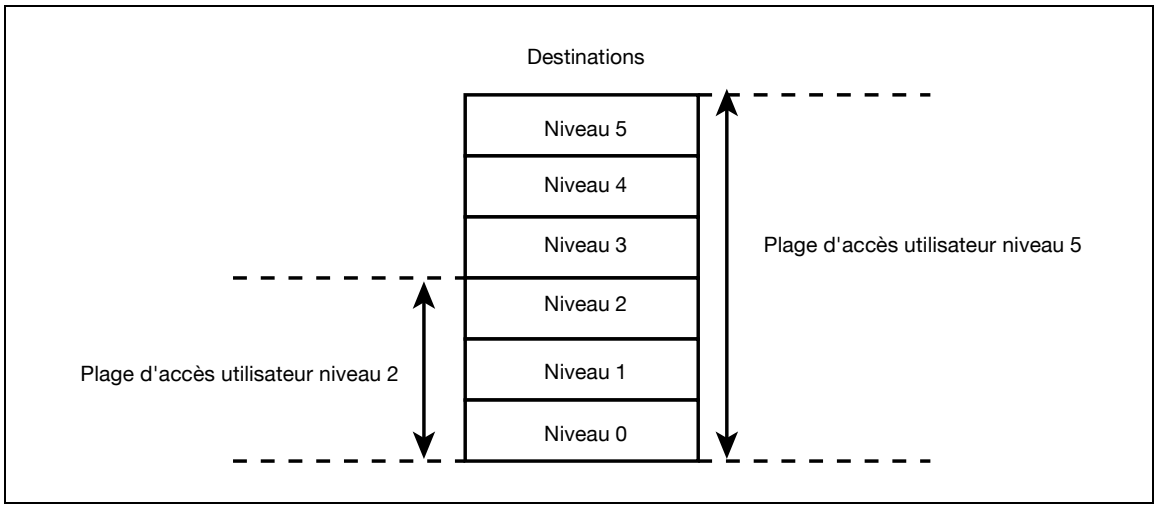

Remarque

Pour plus de détails sur les paramètres de niveau d'autorisation pour l'utilisateur, voir "Identification Utilisateur/Suivi Compte" à la page 12-29

Par défaut, le niveau de référence admissible spécifié pour les utilisateurs publics est le niveau 0.

Groupe

En plus des utilisateurs et des destinations, vous pouvez créer et nommer des groupes avec des permissions références.

Quand des utilisateurs et des destinations sont enregistrés dans ces groupes, une destination enregistrée dans un groupe devient accessible aux utilisateurs enregistrés dans le même groupe.

En outre, en appliquant des niveaux de référence admissibles à des groupes, les utilisateurs non enregistrés dans un groupe peuvent bénéficier d'une permission référence en fonction des conditions du niveau spécifié.

Une destination ne peut être enregistrée que dans un seul groupe. Par contre, un utilisateur peut être enregistré dans plusieurs groupes.

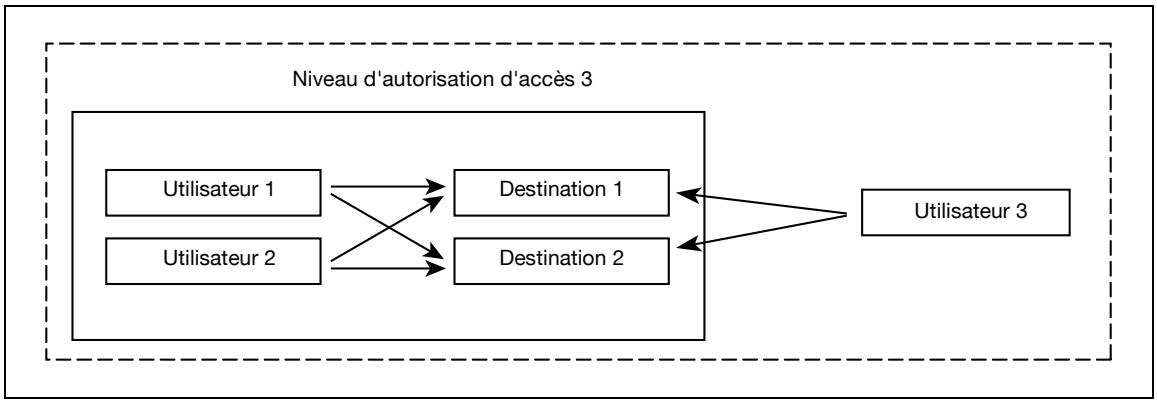

Spécifier un réglage de groupe

1 Affichez l'écran Réglages Administrateur.

– Pour plus de détails sur l'affichage de l'écran Réglages Administrateur, voir "Afficher l'écran des réglages Administrateur" à la page 12-37.

2 Appuyez sur [4 Identification Utilisateur/Suivi Compte].

L'écran Identification Utilisateur/Suivi Compte apparaît.

3 Appuyez sur [7 Réglages Permission Réf].

L'écran Réglages Permission Réf. apparaît.

4 Appuyez sur [1 Enregistrer Groupe].

– Vous pouvez enregistrer jusqu'à 20 groupes max.
– Dans l'écran Enregistrer Groupe, appuyez sur la touche d'un groupe, appuyez sur [Détails] et vérifiez les destinations et les noms des utilisateurs faisant partie de ce groupe.

L'écran Enregistrer Groupe apparaît.

5 Appuyez sur la touche du groupe souhaité et appuyez ensuite sur [Modifier].

L'écran Modifier apparaît.

6 Appuyez sur [Nom Groupe].

– Pour plus de détails sur la saisie de texte, voir "Saisie de texte" à la page 13-3.

L'écran Nom Groupe apparaît.

7 Tapez le nom du groupe (64 caractères maximum) et appuyez sur [Valider].

Le nom du groupe est spécifié.

8 Sélectionnez ensuite le niveau de référence admissible.

Le niveau de référence admissible pour le groupe est spécifié.

9 Appuyez sur [Valider].

Spécifiez un niveau de destination

1 Affichez l'écran Réglages Administrateur.

– Pour plus de détails sur l'affichage de l'écran Réglages Administrateur, voir "Afficher l'écran des réglages Administrateur" à la page 12-37.

2 Appuyez sur [4 Identification Utilisateur/Suivi Compte].

L'écran Identification Utilisateur/Suivi Compte apparaît.

3 Appuyez sur [7 Réglages Permission Réf].

L'écran Réglages Permission Réf. apparaît.

4 Appuyez sur [2 Réglage Niveau Adresse].

L'écran Réglage Niveau Adresse apparaît.

5 Appuyez sur la touche correspondant à la destination souhaitée.

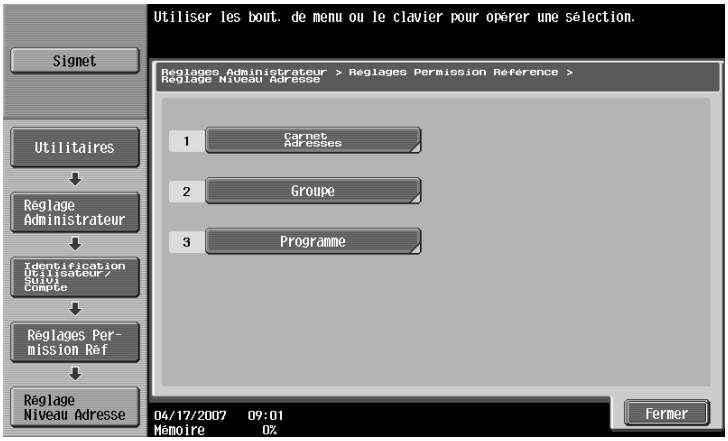

– Pour une destination du carnet d'adresses, activez l'onglet correspondant à la première lettre de la destination et recherchez la destination.

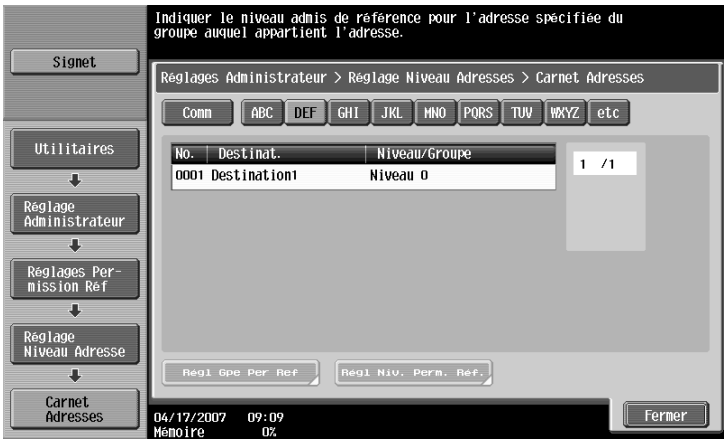

6 Appuyez sur la touche correspondant au réglage désiré.

– Vous pouvez spécifier un réglage groupe permission référence ou un réglage niveau permission référence pour chaque destination.
– Seul un groupe de permission référence peut être spécifié par destination.
– Pour spécifier le groupe de l'adresse, appuyez sur [Régl. Gpe Per. Réf.]. Appuyez sur la touche correspondant au groupe souhaité et appuyez sur [Valider].

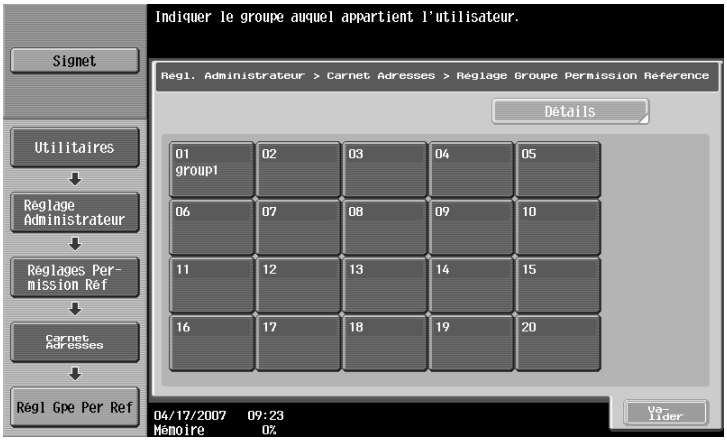

– Pour spécifier le niveau de l'adresse, appuyez sur [Régl. Niv. Perm. Réf.]. Appuyez sur la touche correspondant au niveau souhaité et appuyez sur [Valider].
– Appuyez sur la touche d'un groupe, appuyez sur [Détails] et vérifiez les destinations et les noms des utilisateurs appartenant à ce groupe.

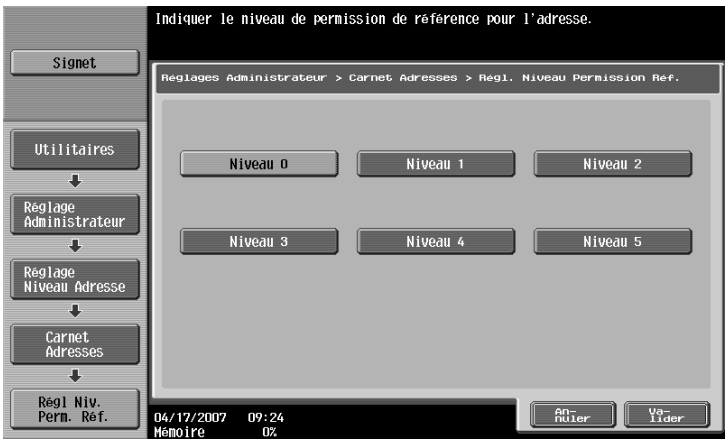

Spécifiez un niveau utilisateur

1 Affichez l'écran Réglages Administrateur.

– Pour plus de détails sur l'affichage de l'écran Réglages Administrateur, voir "Afficher l'écran des réglages Administrateur" à la page 12-37.

2 Appuyez sur [4 Identification Utilisateur/Suivi Compte].

L'écran Identification Utilisateur/Suivi Compte apparaît.

3 Appuyez sur [7 Réglages Permission Réf].

L'écran Réglages Permission Réf. apparaît.

4 Appuyez sur [3 Réglages Niveau Utilisateur].

L'écran Réglage Niveau Utilisateur apparaît.

5 Sélectionnez soit "Boîte utilis. Public" ou "Boîte utilis. Privé" comme type d'utilisateur et appuyez sur la touche de l'utilisateur souhaité.

– Le paramètre "Boîte utilis. Public" et "Boîte utilis. Privé" n'apparaît que si l'accès est autorisé à l'utilisateur public.
– Si l'utilisation est autorisée à un utilisateur public, "Public" apparaît comme nom d'utilisateur. Par défaut, c'est le niveau 0 qui est sélectionné.

6 Appuyez sur la touche correspondant au réglage désiré.

- Vous pouvez spécifier un réglage groupe permission référence et un réglage niveau permission référence pour chaque utilisateur.
- Un seul utilisateur peut être enregistré dans plusieurs groupes de référence.
- [Régl. Gpe per Réf]. Appuyez sur [Oui], appuyez sur la touche du groupe souhaité et appuyez ensuite sur [Valider].
- Pour spécifier le groupe d'utilisateurs, appuyez sur [Régl. Gpe Per. Réf.]. Appuyez sur [Oui], appuyez sur la touche du groupe souhaité et appuyez ensuite sur [Valider].
- Appuyez sur la touche d'un groupe, appuyez sur [Détails] et vérifiez les destinations et les noms des utilisateurs appartenant à ce groupe.

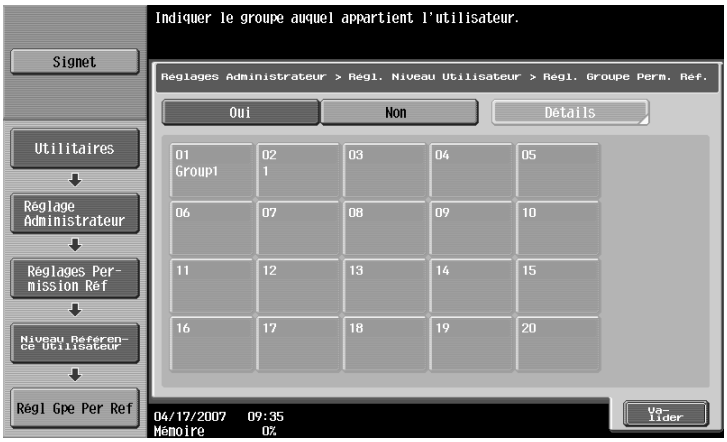

- Pour spécifier le niveau de l'utilisateur, appuyez sur [Régl. Niv. Perm. Réf.]. Appuyez sur [Oui], appuyez sur la touche du niveau souhaité et appuyez ensuite sur [Valider].

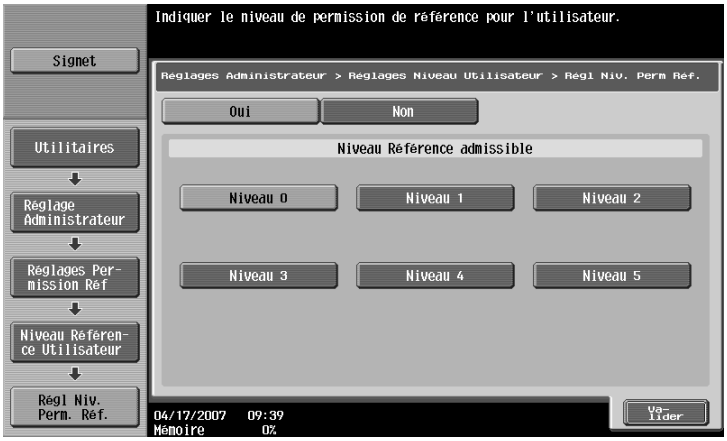

12.2.4 Afficher l'écran d'enregistrement de la destination

Suivez la procédure décrite ci-dessous pour afficher l'écran Enregistrement Destination/Boîte en appuyant sur la touche [Utilitaire/Compteur].

1 Appuyez sur la touche [Utilitaire/Compteur].

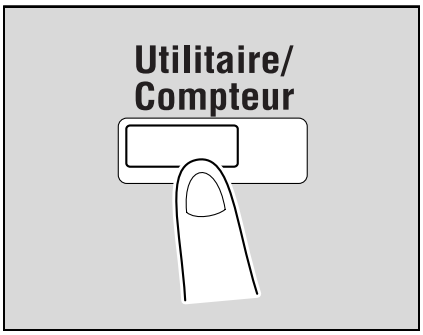

2 Appuyez sur [1 Enregistrement 1-Touche/Boîte].

– Vous pouvez également effectuer la sélection en appuyant sur la touche numérotée du clavier correspondant au numéro affiché à côté de la touche.
  Pour [1 Enregistrement 1-Touche/Boîte], appuyez sur la touche [1] du clavier.

L'écran Enregistrement 1-Touche/Boîte apparaît.

Remarque

Pour terminer la spécification des paramètres du mode Utilitaires, appuyez sur la touche [Utilitaire/Compteur]. Sinon, quittez le mode Utilitaire en appuyant sur [Fermer] dans chaque écran jusqu'à ce que l'écran du mode Copie, Fax/Numérisation ou Boîte apparaisse.

12.3 Spécification des réglages Utilisateur

Cette section décrit la fonction et les paramètres d'enregistrement principaux que vous pouvez spécifier après avoir appuyé sur la touche [Utilitaire/Compteur], puis sur la touche [Régl. Utilisateur].

12.3.1 Réglage Système

Sélection Langue

Description	Réglage par défaut
Sélectionnez la langue du message d'écran tactile.	Anglais

Réglage Unité de Mesure

Description	Réglage par défaut
Sélectionnez l'une des options suivantes comme unité de mesure pour exprimer les valeurs affichées à l'écran. mm (val. numérique), pouce (val.numér.), pouce (fraction)	mm (val. numérique)

Réglage Magasin

Paramètre	Description	Réglage par défaut
Sélection Auto Magasin	Sélectionnez les magasins papier qui seront automatiquement sélectionnés quand le paramètre Papier "Auto" sera spécifié. Spécifiez par ailleurs l'ordre prioritaire des magasins papier en cas de changement automatique de magasin.	Ordre de priorité magasins : Magasin 1 ➔ Magasin 2 ➔ Magasin 3*1*2 ➔ Magasin 4*1
Changement Auto Magasin ON/OFF	Votre sélection détermine si un magasin contenant du papier de même format sera ou non automatiquement sélectionné lorsqu'un magasin papier sélectionné manuellement vient à manquer de papier pendant l'impression de copies.	Interdit
Définit. papier inadéquat dans Param. Magasin	Sélectionnez l'opération qui sera exécutée quand le magasin papier spécifié ne contient pas de papier du format correspondant. • Stop Impression (Magasin fixe) : La machine s'arrête. • Changement magasins (Priorité Magasin) : permet de définir si le magasin papier spécifié contient ou non du papier de format correspondant et dans le cas contraire, un magasin papier différent sera sélectionné s'il contient du papier de format correspondant.	Stop Impression (Magasin fixe)
Impression Listes	Sélectionnez le magasin papier utilisé pour imprimer les listes, comme les compteurs de vente et les indicateurs de consommables.	Magasin 1, Recto

*1 Apparaît quand le magasin recto-verso en option est installé.

*2 Apparaît quand le magasin d'alimentation papier ou le magasin grande capacité en option est installé.

Ajustement niveau Couleur auto

Description	Réglage par défaut
Permet de régler le niveau de référence pour la détection d'un original noir et blanc quand le réglage "Couleur Auto" est sélectionné. Le niveau de référence peut être réglé sur l'un des cinq niveaux disponibles.	Standard (3)

Réglage économie d'énergie

Paramètre	Description	Réglage par défaut
Régl. Mode Économie d'énergie	Spécifiez le délai (entre 2 et 240 minutes) avant que la machine ne passe en mode Économie d'énergie.	15 minutes
Réglage Mode Veille	Spécifiez le délai (entre 2 et 240 minutes) avant que la machine ne passe en mode Veille.	20 minutes

Remarque
[Régl. Mode Économie d'énergie] n'apparaît que si le paramètre "Niveau Sécurité Administ." est réglé en mode Administrateur sur [Niveau 1], [Niveau 2].

Détails
Pour plus de détails sur le paramètre "Niveau Sécurité Administ.", voir "Paramètres Sécurité" à la page 12-34.

Réglages Sortie

Paramètre	Description	Réglage par défaut
Param. Sortie Impression/Fax	Permet de spécifier les réglages pour la télécopie et l'impression. Pour plus de détails, voir le Guide de l'utilisateur – Opérations Scanner réseau/Fax/Fax réseau et le Guide de l'utilisateur – Opérations Impression.	
Réglage Bac de sortie	Sélectionnez le séparateur travaux pour chaque type de tâche (copies, impressions, rapports et télécopies).	Copie : Magasin 1*1 Impression : Magasin 1*1 Sortie rapport : Magasin 3*2 Fax : Magasin 3*2
Affectation des bacs	Sélectionnez s'il faut ou non spécifier le Magasin 1 comme bac courrier 5 et le bac de sortie en option comme bac courrier 6.	Non défini

*1 Si le séparateur en option est installé, "Magasin 2" est sélectionné comme réglage usine.

*2 Si le séparateur en option est installé, "Magasin 1" est sélectionné comme réglage usine.

Remarque
Le paramètre "Réglages Bac de sortie" n'est disponible que si l'unité de finition ou le séparateur en option est installé.

Quand un bac de sortie additionnel est installé en option, le bac de sortie supplémentaire est affecté comme Magasin 2 et le Magasin 2 comme Magasin 3 dans "Réglage Bac de sortie".

[Affectation des bacs] n'apparaît que si le kit de bac courrier en option est installé.

Le paramètre "Affectation des bacs" est uniquement réglé sur "Magasin 2" si le bac de sortie en option est installé.

Ajustem. Niveau Expo Auto

Description	Réglage par défaut
Spécifie la valeur initiale pour l'exposition automatique. Plus la valeur est élevée, plus le fond de l'original est mis en relief.	Standard (2)

Sélection Pap. Auto pour Petit Format

Description	Réglage par défaut
Sélectionnez si la copie est autorisée quand le paramètre Papier "Auto" est sélectionné et s'il n'y a pas d'original placé sur la vitre d'exposition ou si l'original qui s'y trouve est d'un format trop petit pour être détecté. • Copie sur Petit Format : Le format de l'original est réglé sur A5, et les copies sont imprimées sur du papier A5. • Copie sur A4 : Le format de l'original est réglé sur A4, et les copies sont imprimées sur du papier A4. • Copie Interdite : Les copies ne pourront pas être effectuées car le format de l'original ne peut pas être détecté. Avant d'appuyer sur la touche [Départ], il faut sélectionner le magasin papier (papier destiné à l'impression).	Copie Interdite

Réglages Impression Page vierge

Description	Réglage par défaut
Sélectionnez s'il faut ou non imprimer des tampons et des surimpressions sur les pages vierges.	Ne pas imprimer

Remarque
[Réglages Sortie], [Ajustem. Niveau Expo Auto] et [Réglages Impression Page vierge] n'apparaissent que si le paramètre "Niveau Sécurité Administ." est réglé en mode Administrateur sur "Niveau 2".

12.3.2 Paramètres Affichage Perso

Réglages Copieur

Paramètre	Description	Réglage par défaut
Onglet par Défaut	Spécifiez le mode d'affichage par défaut pour l'écran De base en mode Copie. • De base : c'est l'affichage de base normal. • Copie rapide : affiche tous les éléments que vous pouvez sélectionner pour la fonction "Papier", la fonction "Zoom" et la fonction "R-Verso/Combin.". Tout peut aussi être affiché pour la fonction "Couleur". L'écran de base normal apparaît en tant qu'onglet distinct.	De base
Touche Raccourci 1	Vous pouvez ajouter des touches de raccourci à l'écran de base en mode Copie pour les fonctions d'application fréquemment utilisées.	ARRET
Touche Raccourci 2		

Remarque
Si l'icône du contrôleur d'image apparaît sur l'écran Fonctions de base sur le bizhub C253/C353, seule un touche de raccourci pour l'écran Fonctions de base peut être spécifiée.

Paramètres Numérisation/Fax

Paramètre	Description
Onglet par Défaut	Permet de spécifier les réglages pour la télécopie et la numérisation. Pour plus de détails, consultez le guide de l'utilisateur – Opérations Scanner réseau/Fax/Fax réseau.
Programme par Défaut	
Carnet d'adresses par Défaut	
Touche Raccourci 1	
Touche Raccourci 2	
Carnet adresses par défaut	

Écran Copie

Paramètre	Description	Réglage par défaut
Écran Opération de copie	Sélectionnez l'écran qui est affiché pendant l'impression. • Oui : un écran apparaît pour réserver une tâche de copie pendant l'impression et, si vous appuyez sur [Programmer Tâche suivante], il est possible de réserver une tâche. • Non : une tâche de copie peut être réservée pendant que l'écran De base du mode Copie est affiché.	Non

Écran Fax actif

Paramètre	Description
Affichage Émission	Spécifie les réglages pour la télécopie. Pour plus de détails, consultez le guide de l'utilisateur – Opérations Scanner réseau/Fax/Fax réseau.
Affichage Récep.	

Paramètres Sélect. Couleur

Paramètre	Description	Réglage par défaut
Sélectionner Couleur	Sélectionner la couleur indiquant que la touche est sélectionnée.	Vert

Affich. p. défaut côté gche

Paramètre	Description	Réglage par défaut
Affich. p. défaut côté gche	Sélectionnez les informations affichées par défaut dans le panneau de gauche. • Liste Tâches : permet d'afficher une liste des tâches en cours d'exécution ou en file d'attente d'exécution. • Vérif.Régl. Tâche : permet d'afficher les paramètres de copie actuellement spécifiés.	Liste Tâches
Réglage Affichage Tâche	Sélectionnez les informations de liste de tâches affichées par défaut dans le panneau de gauche. • Afficher Liste : permet d'afficher une liste des tâches en cours d'exécution et placées en file d'attente d'exécution. • Affichage Etat : permet d'afficher la progression de la tâche en cours d'exécution.	Afficher Liste

Paramètres Option Recherche

Paramètre	Description	Réglage par défaut
Lettres majuscules et minuscules	Sélectionnez s'il faut faire la différence entre les lettres majuscules et les minuscules.	Faire la différence
Écran Option Recherche	Sélectionnez s'il faut ou non afficher le paramètre [Lettres majuscules et minuscules] dans la recherche avancée.	ARRET

12.3.3 Réglages Copieur

Paramètre	Description	Réglage par défaut
Livret Auto ON quand Sél. Pli. & Agr.	Déterminez si la fonction "Livret" est ou non automatiquement sélectionnée quand le réglage "Agraf. centre + Pliage" est sélectionné. Ce paramètre n'est disponible que si l'unité de finition, en option, est installé.	Sélection Auto Livret
Zoom Auto qd Combiner/Livret	Sélectionnez si oui ou non les taux zoom prédéfinis sont automatiquement sélectionnés quand le réglage Papier "Auto" est sélectionné et qu'une fonction de copie combinée ou que la fonction "Livret" est sélectionnée. • Affichage Auto taux Zoom : Les taux zoom suivants sont spécifiés. 2en1, Livret : 70,7% 4en1 : 50,0% 8en1 : 35,3% • ARRET : le taux zoom n'est pas sélectionné automatiquement.	Affichage Auto taux Zoom
Sélection tri/groupe auto	Définissez si le réglage "Tri" est ou non automatiquement sélectionné quand 2 copies ou plus sont destinées à être imprimées dans le cadre d'une seule tâche d'impression. • Oui : quand un original est chargé dans le chargeur automatique de documents et qu'on appuie sur la touche [Départ], le réglage "Groupe" est automatiquement sélectionné si l'original ne comporte qu'une seule page, ou bien le réglage "Tri" est automatiquement sélectionné si l'original comporte deux pages ou plus. • Non : Le réglage "Tri" ou "Groupe" n'est pas sélectionné automatiquement.	Oui
Paramètres Copie par défaut	Spécifie les sélections par défaut pour le mode Copie. Permet de spécifier les réglages de copie qui seront actifs dès que la machine est mise sous tension (interrupteur général sur |) ou quand on appuie sur la touche [Réinitialiser]. • Sélection actuelle : Les réglages spécifiés à l'écran avant le passage en mode Utilitaire sont sélectionnés comme réglages par défaut du mode Copie. • Réglage usine : Les réglages par défaut programmés en usine sont sélectionnés comme réglages par défaut du mode Copie.	Réglage usine
En cas de direction AMS interdite	Sélectionnez si l'impression se poursuit ou non quand les orientations du papier et de l'original ne sont pas les mêmes avec le réglage "Sélection Papier Auto" sélectionné. • Impression : le taux zoom est automatiquement défini et la copie est imprimée sur du papier du format spécifié et dans le sens spécifié. • Supp tâche : la tâche est supprimée et aucune copie n'est imprimée.	Impression
Méthode Numérisation Séparée	Sélectionnez si les copies sont imprimées pendant la numérisation de l'original ou après la numérisation de l'original entier en cas de numérisation d'un original par lots distincts ou en cas de numérisation d'un original de plusieurs pages placé sur la vitre d'exposition. • Impress. par page : l'impression des copies imprimables commence pendant la numérisation de l'original. • Impress par lots : l'impression commence une fois que toutes les pages de l'original ont été numérisées.	Impress. par page
Rotation Agrandissement	Sélectionnez si une image dépassant 297 mm dans le sens de numérisation principal (direction gauche/droite sur la vitre d'exposition et dans le chargeur ADF) est tournée lors de l'impression des copies. • Permis : réalisation d'une rotation agrandissement. Mais, cela ne s'applique que si le paramètre Couleur "Noir" est sélectionné. • Interdit : la rotation agrandissement est interdite quel que soit le réglage Couleur sélectionné.	Interdit

Paramètre	Description	Réglage par défaut
Zoom Auto (Vitre)	Sélectionnez si oui ou non, le paramètre Zoom "Auto" est automatiquement sélectionné quand un magasin papier est sélectionné (sauf si le réglage Papier "Auto" est sélectionné) et qu'un original est placé sur la vitre d'exposition.	ARRET
Zoom Auto (ADF)	Sélectionnez si oui ou non, le paramètre Zoom "Auto" est automatiquement sélectionné quand un magasin papier est sélectionné (sauf si le réglage Papier "Auto" est sélectionné) et qu'un original est chargé dans le chargeur ADF.	MARCHE
Magasin p. défaut qd APS OFF	Sélectionnez le magasin papier qui sera sélectionné quand le réglage Papier "Auto" est annulé. • Magas. avant APS ON : permet de sélectionner le magasin papier qui était utilisé avant la sélection du réglage Papier "Auto". • Magasin par défaut : le magasin 1 est utilisé.	Magas. avant APS ON
Sélection Mag. p. ins. feuille	Sélectionnez le magasin papier par défaut pour le papier couvertures (face), les pages à insérer et les pages de tête de chapitre.	Magasin 2
Imprim. tâches pendant opération copie	Définissez si les données d'impression ou de télécopie seront ou non acceptées pour impression pendant qu'une opération de copie est en cours. • Accepter : Les données d'impression et de télécopie sont acceptées et imprimées. • Réception seule : Les données d'impression et de télécopie sont imprimées une fois que l'opération de copie est terminée.	Accepter
Rotation image automatique	Sélectionnez si oui ou non l'image subit automatiquement une rotation quand les orientations de l'original et du papier de copie sont différentes. • Quand Papier Auto/Zoom Auto/Réduire est défini : si le paramètre "Papier" Auto, le paramètre "Zoom" Auto ou un paramètre Réduire est sélectionné, l'image est automatiquement pivotée pour s'adapter à l'orientation du papier. • Quand Papier Auto/Zoom Auto est réglé : si le paramètre Papier "Auto" ou le paramètre Zoom "Auto" est sélectionné, l'image est automatiquement pivotée pour s'adapter à l'orientation du papier. • Quand Zoom Auto/Réduire est défini : si le paramètre Zoom "Auto" ou un paramètre Réduire est sélectionné, l'image est automatiquement pivotée pour s'adapter à l'orientation du papier. • Quand Zoom Auto est défini : si le paramètre Zoom "Auto" est sélectionné, l'image est automatiquement pivotée pour s'adapter à l'orientation du papier.	Quand Papier Auto/ Zoom Auto est réglé

Remarque

[Zoom Auto (Vitre)], [Zoom Auto (ADF)], [Magasin p. défaut qd APS OFF], [Sélection Mag. p. ins. feuille] et [Rotation Image Automatique] n'apparaissent que si le paramètre "Niveau Sécurité Administ." est réglé en mode Administrateur.

[Imprim. tâches pendant opération copie] n'apparaît que si le paramètre "Niveau Sécurité Administ." est réglé en mode Administrateur sur "Niveau 2".

Quand le mode Zoom Écran est sélectionné, la touche [Régl. par déf. Affichage Large] apparaît pour vous permettre de spécifier les paramètres par défaut des opérations de copie et de fax/numérisation en mode Zoom Écran.

Détails

Pour plus de détails sur le paramètre "Niveau Sécurité Administ.", voir "Paramètres Sécurité" à la page 12-34.

Pour plus de détails sur les réglages par défaut et les sélections par défaut programmées en usine, voir page 2-23.

Pour changer les réglages par défaut du mode Numérisation/Fax, appuyez sur la touche [Numérisation/Fax], accédez au mode Utilitaire et sélectionnez un réglage pour ce paramètre.

12.3.4 Paramètres Numérisation/Fax

Paramètre	Description
Niveau compression JPEG	Spécifie les réglages pour la numérisation. Pour plus de détails, consultez le guide de l'utilisateur – Opérations Scanner réseau/Fax/Fax réseau.
Niveau Compression Noir	
Tps verr. TWAIN	
Param. Num/Fax par défaut	
Niveau de compression PDF compact	

12.3.5 Réglages imprimante

Paramètre	Description
Fonctions de base	Spécifie les réglages pour l'impression. Pour plus de détails, voir le Guide de l'utilisateur – Opérations Impression.
Paramètre Papier	
Paramètre PCL	
Paramètre PS	
Paramètres XPS	
Sortie rapport	Les réglages de la fonction Impression peuvent être imprimés sous forme de rapport. Pour plus de détails, voir le Guide de l'utilisateur – Opérations Impression.

12.3.6 Modifier le mot de passe

Description
Permet de modifier le mot de passe de l'utilisateur actuellement connecté. Après avoir tapé le mot de passe actuel, tapez le nouveau mot de passe. Ce paramètre apparaît quand "Identification Utilisateur" est réglé sur "ON (MFP)".

12.3.7 Changer Adresse Email

Description
Permet de modifier l'adresse Email de l'utilisateur actuellement connecté. Ce paramètre n'apparaît que si un utilisateur autre qu'un utilisateur public est connecté.

...

Remarque

[Changer Adresse Email] n'apparaît que si le paramètre "Niveau Sécurité Administ." est réglé en mode Administrateur sur "Niveau 2"

12.3.8 Afficher l'écran des réglages utilisateur

Suivez la procédure décrite ci-dessous pour afficher l'écran Régl. Utilisateur en appuyant sur la touche [Utilitaire/Compteur].

1 Appuyez sur la touche [Utilitaire/Compteur].

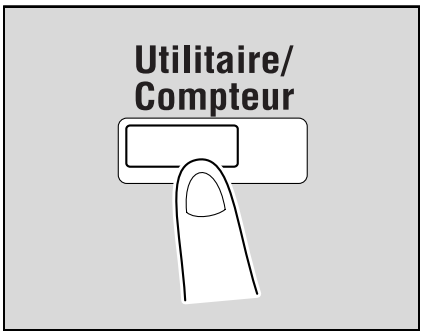

2 Appuyez sur [2 Régl. Utilisateur].

– Vous pouvez également effectuez la sélection en tapant au clavier numérique le chiffre correspondant à la touche désirée.
Pour [2 Régl. Utilisateur], appuyez sur la touche [2] du clavier.

L'écran Régl.Utilisateur apparaît.

Remarque

Pour terminer la spécification des paramètres du mode Utilitaires, appuyez sur la touche [Utilitaire/Compteur]. Sinon, quittez le mode Utilitaire en appuyant sur [Fermer] dans chaque écran jusqu'à ce que l'écran du mode Copie ou Boîte apparaisse.

12.4 Spécification des réglages Administrateur

Cette section décrit la fonction et les paramètres d'enregistrement principaux que vous pouvez spécifier après avoir appuyé sur la touche [Utilitaire/Compteur], puis sur la touche [Réglages Administrateur].

12.4.1 Réglage Système

Réglage économie d'énergie

Paramètre	Description	Réglage par défaut
Régl. Mode Économie d'énergie	Spécifiez le délai (entre 2 et 240 minutes) avant que la machine ne passe en mode Économie d'énergie.	15 minutes
Réglage Mode Veille	Spécifiez le délai (entre 2 et 240 minutes) avant que la machine ne passe en mode Veille.	20 minutes
Touche Éco. Énerg.	Sélectionnez le mode d'économie d'énergie qui sera activé lorsque l'on appuie sur la touche [Eco. Énergie]. • Eco. Énergie : L'écran tactile s'éteint et la machine passe dans un mode d'économie d'énergie. • Mode Veille : Bien que la machine économise davantage d'énergie en mode Veille qu'en mode Économie d'énergie, elle doit passer par un préchauffage lors de la sortie du mode Veille avant de pouvoir être de nouveau disponible pour l'impression, le temps de reprise est donc plus long qu'en mode Économie d'énergie.	Éco. Énergie
Activer Mode Eco Energie	Spécifie les réglages pour la télécopie. Pour plus de détails, consultez le guide de l'utilisateur – Opérations Scanner réseau/Fax/Fax réseau.	Normal

Réglages Sortie

Paramètre	Description	Réglage par défaut
Param. Sortie Impression/Fax	Permet de spécifier les réglages pour la télécopie et l'impression. Pour plus de détails, voir le Guide de l'utilisateur – Opérations Scanner réseau/Fax/Fax réseau et le Guide de l'utilisateur – Opérations Impression.	
Réglages Bac de sortie	Sélectionnez le bac de finition pour chaque type de tâche (copies, impressions, rapports et télécopies).	Copie : Magasin 1*1 Imprimante : Magasin 1*1 Sortie rapport : Magasin 3*2 Fax : Magasin 3*2
Affectation des bacs	Sélectionnez s'il faut ou non spécifier le Magasin 1 comme bac courrier 5 et le bac de sortie en option comme bac courrier 6.	Non défini
Décaler sortie chaque tâche	Sélectionnez si les copies imprimées sont éjectées de manière décalée ou non quand "Décalé" est sélectionné et qu'un module de finition est installé. • Oui : les pages sont éjectées de manière décalée. • Non : les pages sont éjectées sans décalage.	Oui

*1 Si le séparateur en option est installé, "Magasin 2" est sélectionné comme réglage usine.

*2 Si le séparateur en option est installé, "Magasin 1" est sélectionné comme réglage usine.

Rappel

Le paramètre "Réglages Bac de sortie" n'est disponible que si l'unité de finition ou le séparateur en option est installé.

Quand un bac de sortie additionnel est installé en option, le bac de sortie supplémentaire est affecté comme Magasin 2 et le Magasin 2 comme Magasin 3 dans "Réglage Bac de sortie".

[Affectation des bacs] n'apparaît que si le kit de bac courrier en option est installé.

Le paramètre "Affectation des bacs" est uniquement réglé sur "Magasin 2" si le bac de sortie en option est installé.

Réglage Date/Heure

Description	Réglage par défaut
Spécifiez l'heure et la date courantes. En plus, le fuseau horaire peut être réglé de -12:00 à 13:00 (par pas de 30 minutes).	Fuseau horaire : +00:00

Paramètre Heure d'été

Description	Réglage par défaut
Choisissez si l'horloge interne de la machine doit être soumise à l'heure d'été. Si vous sélectionnez "Oui" un écran de réglage apparaît pour vous permettre de définir l'écart avec l'heure courante. La durée appliquée à l'heure d'été peut être réglée entre 1 et 150 par pas de 1 minute.	Non

Réglage Progr. Hebdo

Paramètre	Description	Réglage par défaut
Prog. Hebdo ON/OFF	Sélectionnez si le programmateur hebdomadaire sera utilisé ou non.	ARRET
Réglage Heure	Spécifiez l'heure de chaque jour à laquelle la machine sera allumée/éteinte.	-
Réglage Date	Spécifiez les dates individuelles ou les jours de la semaine auxquelles la machine sera allumée/éteinte.	-
Sélect. heure écon. énergie	Si la machine doit est éteinte à une heure spécifique, par exemple, pendant la pause déjeuner, il est possible de spécifier l'heure d'extinction et de rallumage.	Non
Mot de passe p. heures hors horaires bureau	Si la machine est éteinte à l'aide de la fonction du programmateur hebdomadaire, spécifiez si son utilisation doit être subordonnée ou non à la saisie d'un code d'accès. De plus, si vous sélectionnez "Oui", spécifiez le code qui doit être introduit.	Non

Détails

Si le programmateur hebdomadaire est activé, la machine sera éteinte ou allumée à l'heure spécifiée. Il est possible de subordonner l'allumage de la machine à l'introduction d'un mot de passe, ou d'autoriser la réception de fax et l'impression de tâches une fois que la machine a été allumée par le programmateur.

Plusieurs réglages de programmateur hebdomadaire peuvent être combinés dans l'écran Réglage Prog. hebdo. Pour plus de détails sur les divers réglages, voir "Présentation des réglages du programmateur hebdomadaire" à la page 12-40.

Accès Restreint Utilisateur

Paramètre		Description	Réglage par défaut
Verrouiller prog. copie enr		Sélectionnez les programmes copie enregistrés qui ne doivent être ni modifiés ni supprimés.	-
Suppr. progr. copie enreg.		Sélectionnez les programmes copie enregistrés à supprimer.	-
Accès Restreint à Param. Tâches	Modifier tâches prioritaires	Spécifiez si le changement de priorité des tâches est autorisé ou non.	Permis
	Suppr. Tâches Autres Utilis.	Définissez si les tâches d'autres utilisateurs peuvent ou non être supprimées quand les réglages d'Identification Utilisateur ont été spécifiés.	Interdit
	Enregistrer et modifier adresses	Sélectionnez si la modification des destinations enregistrées est autorisée ou non.	Permis
	Modifier taux Zoom	Sélectionnez si la modification des taux zoom enregistrés est permise ou non.	Permis
	Changer Adresse "De"	Sélectionnez si la modification de l'adresse de l'expéditeur est permise ou non.	Permis
	Changer surimpression enreg.	Sélectionnez si la modification des surimpressions enregistrées est autorisée ou non.	Permis
Restreindre Opération	Restreindre Adr Multidiffus.	Sélectionnez si les émissions fax vers plusieurs destinataires sont permises ou non.	ARRET

Réglage Expert

Paramètre		Description	Réglage par défaut
Ajustem. Niveau Expo Auto		Spécifie la valeur initiale de l'exposition automatique entre 0 et 4. Plus la valeur est élevée, plus le fond de l'original est mis en relief.	Standard (2)
Réglage Imprimante	Réglage Tête Copie	Permet de régler la position de départ de l'impression entre -3,0 et 3,0 mm sur la tête de copie (en fonction du sens d'introduction du papier). Ces réglages peuvent être spécifiés pour chaque type papier.	0,0 mm
	Centrage image	Permet de régler la position de départ de l'impression entre -3,0 et 3,0 mm sur le bord gauche de la copie (en fonction du sens d'introduction du papier). Ces réglages peuvent être spécifiés pour chaque magasin papier.	0,0 mm
	Réglage Synchro Tête Copie (R/V Face 2)	Permet de régler la position de départ de l'impression entre -3,0 et 3,0 mm sur la tête copie de la seconde face de la feuille lors d'une copie recto-verso automatique. Ces réglages peuvent être spécifiés pour chaque magasin papier.	0,0 mm
	Centrage (Rect-Vers verso)	Permet de régler la position de départ de l'impression entre -3,0 et 3,0 mm sur le bord gauche du papier pour la seconde face de la feuille lors d'une copie recto-verso automatique. Ces réglages peuvent être spécifiés pour chaque magasin papier.	0,0 mm
Réglage Module de finition	Position Agrafe Centrale*1	Réglez la position d'agrafage (de -10 à 10 mm) en cas d'impression avec le réglage "Pli/Reliure".	0
	Position Pliage en 2*1	Réglez la position de pliage (de -10 à 12,7 mm) en cas d'impression avec le réglage "Agraf. centre + Pliage".	0
	Réglage Position horizontale Perforation*2	Réglez la position horizontale des trous entre -10 mm et 10 mm.	0
	Réglage Taille Boucle Enreg. Perfo*2	Réglez le décalage de perforation pour l'impression recto-verso et l'éjection des pages de couvertures entre -4 mm et 4 mm	0

Paramètre		Description	Réglage par défaut
Réglage Densité	Épais –Jaune	Réglez la densité de l'image pour imprimer sur du papier épais ou des transparents de rétroprojection. La densité peut se régler couleur par couleur (jaune, magenta, cyan et noir pour une image couleur, plus la densité image noir). Plus la valeur est haute, plus foncée est la densité. Règle la valeur du jaune, magenta, cyan et noir entre -5 et +5. Règle la valeur de la "Densité image noir" entre -2 et +2.	0
	Épais –Magenta		0
	Épais –Cyan		0
	Épais –Noir		0
	Densité image noire		0
Stabilisation Image		Permet d'effectuer une stabilisation image dans le cas où l'image n'est pas toujours pas correcte même après réglage des niveaux de dégradé. • Stabilisation Image seulement : Effectue une stabilisation image normale. • Initialisation + Stabilisation image : Sélectionnez cette option si le résultat obtenu après sélection du "Mode Stabilisation Image" n'as pas donné de résultat satisfaisant.	Stabilisation Image seulement
Régl. Synch. Coul.	Réglage Synchro Jaune	Réglez la synchronisation couleur si les tirages imprimés montrent une altération de la valeur chromatique.	-
	Réglage Synchro Magenta		-
	Réglage Synchro Cyan		-
Réglage Dégradé	Stabilisation Image seulement	Lors du réglage des niveaux de dégradé, commencez par appuyer sur la touche [Départ] pour effectuer une stabilisation de l'image.	-
	Copie	Procédez au réglage des niveaux de dégradé si l'image imprimée présente des changements dans les dégradés de couleur. Ce réglage a pour effet d'augmenter le nombre d'images enregistrées en mémoire.	-
	Imprimante (Dégradé)	Procédez au réglage des niveaux de dégradé si l'image imprimée présente des changements dans les dégradés de couleur. Ce réglage agit plus particulièrement sur les dégradés contenus dans les images.	-
	Imprimante (Définition)	Procédez au réglage des niveaux de dégradé si l'image imprimée présente des changements dans les dégradés de couleur. Ce réglage agit sur la reproductibilité des textes et de lignes.	-
Détection Ligne brisée	Précédent Réglage détection	Sélectionnez si un avertissement apparaît ou non quand la vitre de numérisation gauche est sale et spécifiez le niveau de détection de l'encrassement. L'opération de détection d'encrassement s'effectue avant et après la numérisation d'un original avec le chargeur ADF.	
	Réglage Détect. durant introduct	Spécifiez le niveau d'encrassement détectable en cas de numérisation d'un original avec le chargeur ADF. Si "Ne pas enlever" est sélectionné, l'opération d'élimination des lignes n'est pas effectuée.	

*1 apparaît quand l'unité de finition est installée et que la piqueuse à cheval y est installée.

*2 apparaît quand l'unité de finition est installée et que le kit de perforation y est installé.

Détails

Pour la procédure permettant de régler l'imprimante, voir "Réglage Imprimante" à la page 12-41.

Pour la procédure permettant de régler l'unité de finition, voir "Réglage Module de finition" à la page 12-46.

Pour la procédure permettant de régler la synchronisation couleur, voir "Réglage Synchro Couleur" à la page 12-52.

Pour la procédure permettant de régler les niveaux de dégradé, voir "Réglage Dégradé" à la page 12-55.

[Réglage unités de finition] apparaît uniquement quand une unité de finition en option est installée.

Seul "Densité image noire" est disponible pour les transparents de rétroprojection.

Liste/Compteur

Paramètre		Description
Gestion Liste	Liste Paramètres Tâche	Permet d'imprimer les réglages machine.
Compteur Format/Type Papier		Enregistre les combinaisons de formats papier et de types papier qui doivent être comptés.

Par. Réinitial.

Paramètre		Description	Réglage par défaut
Réinit auto système		Spécifiez le délai désiré avant que l'opération d'initialisation automatique du système ne soit exécutée. • Mode Prioritaire : Sélectionnez le réglage ("Copie" ou "Numéris./Fax") correspondant au mode dans lequel passera la machine lorsque l'initialisation automatique du système est exécutée. • Délai Initialisation Auto Système : spécifiez le réglage (entre 1 et 9 minutes ou "ARRET") pour le délai désiré avant initialisation auto du système.	Mode Prioritaire : Copie Délai Initialisation Auto Système : 1 minute
Initialisation Auto		Sélectionnez le réglage (entre 1 et 9 minutes ou "ARRET") pour le délai désiré avant l'initialisation automatique de chaque mode (Copie et Numéris./Fax).	Copie : 1 minute Numéris./Fax : 1 minute
Initialisation Tâche	Quand Changement Compte	Sélectionnez si les réglages seront réinitialisés (initialisés) ou non en cas de changement d'utilisateur. Cette machine détecte le changement d'utilisateur lorsque le compteur clé en option a été retiré ou quand l'utilisateur s'est déconnecté si des paramètres d'identification utilisateur ou de suivi de compte ont été spécifiés.	Initial.
	Qd orig. est introduit ds ADF	Décidez si les réglages seront ou non initialisés quand un original est chargé dans le chargeur automatique de documents.	Ne pas initialiser
	Tâche suivante	Réglage Agrafage : Sélectionnez si le réglage Agrafage de la tâche précédente sera conservé ou s'il sera annulé pour permettre la spécification d'un nouveau réglage pour la tâche suivante.	ARRET
		Jeu Originaux/Sens Reliure : Sélectionnez si les réglages Jeu Originaux/Sens Reliure de la tâche précédente seront conservés ou s'ils seront annulés pour permettre la spécification des réglages pour la tâche suivante.	ARRET
		Initial. données apr. tâche : Sélectionnez si les réglages Numérisation ou Fax de la tâche précédente seront conservés ou s'ils seront annulés pour permettre la spécification des réglages pour la tâche suivante. (Cependant, même si vous sélectionnez "ARRET", la destination est effacée.)	MARCHE

...

Rappel

Même si le Délai Initialisation Auto Système est réglé sur [ARRÊT], la fonction Réinit auto système est activée après 1 minute de non fonctionnement de la machine pendant l'Identification utilisateur ou le Suivi de volume. Mais, en mode Zoom Écran, la fonction Réinit auto système n'est pas activée.

Si des paramètres d'identification utilisateur ont été spécifiés ou si "Mode Sécurité Avancée" a été réglé sur "MARCHE", la déconnexion du mode Administrateur ou du mode d'authentification de l'utilisateur s'effectuera en fonction du paramètre "Délai Initialisation Auto Système".

Réglages Boîte

Paramètre		Description	Réglage par défaut
Supprimer Bte Util. inutilisée		Permet de spécifier les réglages pour utiliser les boîtes. Pour plus de détails, voir le Guide de l'utilisateur – Opérations Boîte.	
Suppr. Docs Impr. Sécurisée			
Délai Suppr. Doc Imp Sécur.		Permet de spécifier les réglages pour utiliser les boîtes. Pour plus de détails, voir le Guide de l'utilisateur – Opérations Boîte.	1 jour
Délai suppress PDF cryptés			1 jour
Toucher & Imprimer Supprimer Heure			1 jour
Réglage attente doc.			MARCHE
Réglages Fonction Mémoire Externe	Enregistrer document		ARRET
	Imprimer Document		MARCHE

Réglages Tampon

Paramètre	Description	Réglage par défaut
Réglages En-tête/Pied de page	Programmez ou supprimer des réglages d'en-tête ou de pied de page.	-
Réglages EMI Fax	Sélectionnez s'il faut ou non annuler les réglages de tampon lors de l'émission d'un Fax.	Annuler

Réglages Impression Page vierge

Description	Réglage par défaut
Sélectionnez s'il faut ou non imprimer les tampons et les surimpressions sur les page vierges quand une fonction Tampon/Surimpression est activée.	Ne pas imprimer

12.4.2 Réglages Administrateur/Machine

Paramètre	Description
Enregistrement Administrateur	Spécifiez les informations Administrateur affichées à l'écran Informations Service/Administrateur de l'écran Aide ainsi que les informations relatives à l'adresse de l'expéditeur pour les envois d'un e-mail depuis la machine.
Entrer Adresse Machine	Permet d'enregistrer le nom et l'adresse e-mail de cette machine. Le nom machine enregistré sera ajouté aux noms des fichiers envoyés et sur les originaux enregistrés dans les boîtes utilisateur. En tant que réglage usine, le nom de la machine est le suivant "KMBT_C203/C253/C353". L'adresse e-mail enregistrée servira pour l'envoi de Fax par Internet.

Remarque

Lorsque vous saisissez le nom du périphérique pour enregistrer l'adresse de la machine, veillez à ne pas utiliser de caractères qui ne peuvent pas être utilisés par le système d'exploitation.

12.4.3 Enregistrement 1-Touche/Boîte

Paramètre	Description
Créer Destination 1-Touche	Spécifiez les paramètres d'enregistrement de destinations de numérisation, de Fax et de boîtes utilisateur. Pour plus de détails, voir le Guide de l'utilisateur – Opérations Scanner réseau/Fax/Fax réseau et le Guide de l'utilisateur – Opérations Boîte.
Boîte Utilisat.	
Liste Enregistrement 1-Touche/Boîte	Permet d'imprimer pour vérification les listes des destinations de carnet d'adresses, des destinations Groupe, des destinations Programme ainsi que les titres/texte. Pour plus de détails, consultez le guide de l'utilisateur – Opérations Scanner réseau/Fax/Fax réseau.
Réglage Maxi. Boîtes	Spécifiez le nombre maximal de boîtes utilisateur pour chaque utilisateur. Pour plus de détails, voir le Guide de l'utilisateur – Opérations Boîte.

12.4.4 Identification Utilisateur/Suivi Compte

Système d'authentification

Description	Réglage par défaut
Permet de spécifier les réglages pour l'identification utilisateur et le suivi de compte pour contrôler l'utilisation de cette machine. • Identification utilisateur : Sélectionnez soit "Authentification Serveur Externe" ou "ON (MFP)" comme méthode d'authentification utilisateur. Pour abandonner l'identification utilisateur, sélectionnez "ARRET". • Accès util. Public : Définissez si cette machine peut être utilisée par un utilisateur authentifié. Ne peut pas être sélectionné si "Identification utilisateur" est réglé sur "ARRET". • Vous pouvez utiliser la machine sans identification si vous appuyez sur [Autorisé, connecté] quand vous vous connectez en tant qu'utilisateur public. Quand vous vous connectez en tant qu'utilisateur autorisé, il faut d'abord appuyer sur la touche [Code] pour afficher l'écran d'identification. • Compte Département : Sélectionnez si le suivi de compte est utilisé ou non pour contrôler l'utilisation de la machine. • Méthode Saisie Suivi de Volume (E.K.C.) : Pour s'identifier à l'aide d'un nom de compte et d'un nom de compte et d'un mot de passe, appuyez sur [Nom et Mot de passe]. Pour s'identifier seulement à l'aide d'un mot de passe, appuyez sur [Mot de passe seul]. Aucun réglage ne peut être sélectionné quand "Compte Département" est réglé sur "ARRET". Si des paramètres d'identification et de suivi de volume ont tous deux été spécifiés "Nom et Mot de Passe" ne peut pas être sélectionné. • Synchroniser Authentificat. Utilisateur & Suivi Volume : Sélectionnez s'il faut synchroniser ou non l'identification utilisateur et l'authentification groupe. Ceci n'apparaît que quand "Identification utilisateur" est réglé sur "Authentification Serveur Externe" ou sur "ON (MFP)" et que "Compte Département" est réglé sur "MARCHE". • Opération après crédit maximum : Pour arrêter la tâche en cours d'impression et commencer à imprimer la tâche suivante lorsque la limite spécifiée pour le suivi de volume ou l'identification utilisateur est atteinte, appuyez sur [Ignor tâche]. Pour stopper toutes les tâches quand la limite est atteinte, sélectionnez [Arrêt trav.]. • Nbre de Compteurs Utilisateurs assignés : Réglez le nombre d'utilisateurs et de comptes que vous pouvez enregistrer. Exemple : quand "Nbre de compteurs Utilisateurs assignés" est réglé sur "50", vous pouvez enregistrer 950 comptes. • Régl. Délai Maintien Ticket : spécifiez le délai de maintien (entre 1 et 60 minutes) du ticket d'authentification Kerveros. Le réglage du délai de maintien s'applique quand Active Directory (Dossier actif) est sélectionné comme type de serveur d'authentification.	Identification utilisateur : ARRET Compte Département : ARRET Opération après crédit maximum : Ignor Tâche Réglage Délai Maintien Ticket : 60 min.

Système d'Authentification

Paramètre		Description	Réglage par défaut
Param. admin.	Liste noms utilis.	Sélectionnez si l'écran Authentification Utilisateur affichera ou non la liste des noms d'utilisateurs.	ARRET
	Autoris. par défaut Fonction	Il est possible de limiter les opérations qui sont possibles avec cette machine en cas d'authentification par serveur externe.	Copie : Permis Numérisation : Permis Fax : Permis Impression : Permis Boîte Utilis. : Permis Impr.numér./EMI fax : Permis Enregistrer dans Mémoire externe : Permis
Enregist. utilis.		Permet d'enregistrer les utilisateurs de cette machine. En outre, il est possible de spécifier pour chaque utilisateur, le mot de passe, les permissions d'impression, le nombre d'impressions autorisées, les informations d'authentification et les permissions relatives aux fonctions.	-
Compteur utilis.		Il est possible de vérifier l'usage que fait chaque utilisateur de la machine en termes de copie, d'impression, de numérisation et de fax.	-

Remarque
Les paramètres d'identification de l'utilisateur n'apparaissent que si "Identification utilisateur" de l'écran Système d'authentification est réglé sur tout autre paramètre que "ARRET".

Réglage Compte Département

Paramètre	Description
Enregistrement Suivi de volume	Permet d'enregistrer les comptes qui utilisent cette machine. Cette fonction permet, en outre, de spécifier le mot de passe, les autorisations d'impression, et le nombre d'impressions autorisé pour chaque compte.
Compteur Compte département	Il est possible de vérifier l'usage que fait chaque compte de la machine en termes de copie, d'impression, de numérisation et de fax.

Remarque
Les paramètres de suivi de volume n'apparaissent que si "Compte Département" est réglé sur l'écran Système d'authentification sur "MARCHE".

Imprimer sans Authentification

Description	Réglage par défaut
Sélectionnez si l'impression est ou n'est pas autorisée sans nécessité de spécifier un utilisateur ou un compte. Si l'impression est permise, les impressions sont portées au compteur Utilisateurs publics.	Interdit

Imprimer Liste Compteurs

Description	Réglage par défaut
Ce paramètres n'apparaît que si les paramètres Authentification Utilisateur ou Compte Département ont été spécifiés. Il est possible de contrôler l'usage de la machine pour chaque utilisateur.	Magasin1/Recto

Paramètres Serveur Externe

Description
Spécifiez le serveur externe qui se charge d'identifier l'utilisateur.

Réglages Permission Réf.

Paramètre	Description
Enregistrer Groupe	Permet d'enregistrer et de modifier des groupes d'autorisation d'accès aux destinations.
Réglage Niveau Adresse	Vous pouvez spécifier le réglage niveau permission référence ainsi que le groupe permission référence pour chaque destination.
Réglages Niveau Utilisateur	Vous pouvez spécifier le réglage niveau permission référence ainsi que le groupe permission référence pour chaque utilisateur.

Réglage Périph d'authentification

Paramètre	Description	Réglage par défaut
Système d'authentification	Spécifiez les réglages pour l'unité d'authentification installée. • Authentificat. carte : sélectionnez le type Carte IC et les réglages de fonctionnement. • Authentification bio : sélectionnez les réglages de bip sonore et de fonctionnement.	Quand l'unité d'authentification (type Carte IC) a été installée : Type Carte IC : FeliCa Réglages Opérations : Authentificat. carte Quand l'unité d'authentification (type biométrique) a été installée : Signal sonore : MARCHE Réglages Opérations : Authentification 1 pour plusieurs
Réglage Toucher & Imprimer	Sélectionnez l'opération d'impression pour Toucher & Imprimer. • MARCHE : sélectionnez ce réglage pour sélectionner si toutes les tâches doivent être imprimées ou seulement une. • ARRÊT : sélectionnez ce réglage pour empêcher l'impression avec Toucher & Imprimer.	MARCHE : imprimer toutes les tâches
Régl.déconnexion	Sélectionnez s'il faut oui ou non que l'utilisateur se déconnecte après l'émission d'une numérisation ou d'une télécopie ou après la numérisation d'une copie originale.	Ne pas déconnecter

Détails

Les paramètres de réglage du périphérique d'authentification ne sont disponibles que si l'unité d'authentification en option est installée.

Les unités d'authentification de type Carte IC et biométrique ne peuvent pas être installées simultanément.

Avec Toucher & Imprimer, un utilisateur peut imprimer une tâche envoyée depuis un ordinateur en plaçant son doigt ou une carte IC sur l'unité d'authentification

12.4.5 Réglage Réseau

Paramètre	Description
Paramètre TCP/IP	Permet de spécifier les paramètres pour utiliser le réseau. Pour plus de détails, consultez le guide de l'utilisateur – Opérations Scanner réseau/Fax/Fax réseau.
Paramètre NetWare	
Réglages Serveur http	
Paramètre FTP	
Paramètre SMB	
Réglage LDAP	
Réglages E-Mail	
Paramètre SNMP	
Paramètres AppleTalk	
Réglages Bonjour	
Réglages Socket TCP	
Paramètres Client WebDAV	
Paramètres Service Web	
Paramètres Détaillés	
Réglages Fax Réseau	Permet de spécifier les paramètres pour utiliser l'envoi de Fax par Internet. Pour plus de détails, consultez le guide de l'utilisateur – Opérations Scanner réseau/Fax/Fax réseau.

12.4.6 Réglage Copieur

Paramètre	Description	Réglage par défaut
Zoom Auto (Vitre)	Sélectionnez si oui ou non, le paramètre Zoom "Auto" est automatiquement sélectionné quand un magasin papier est sélectionné (sauf si le réglage Papier "Auto" est sélectionné) et qu'un original est placé sur la vitre d'exposition.	ARRET
Zoom Auto (ADF)	Sélectionnez si oui ou non, le paramètre Zoom "Auto" est automatiquement sélectionné quand un magasin papier est sélectionné (sauf si le réglage Papier "Auto" est sélectionné) et qu'un original est chargé dans le chargeur ADF.	MARCHE
Magasin p. défaut qd APS OFF	Sélectionnez le magasin papier qui sera sélectionné quand le réglage Papier "Auto" est annulé. • Mag. avant APS ON : permet de sélectionner le magasin papier qui était utilisé avant la sélection du réglage Papier "Auto". • Magasin par défaut : le magasin 1 est utilisé.	Mag. avant APS ON
Sélection Mag. p. ins. feuille	Sélectionnez le magasin papier par défaut pour le papier couvertures (face), les pages à insérer et les pages de tête de chapitre.	Magasin 2
Imprim. tâches pendant opération copie	Définissez si les données d'impression ou de télécopie seront ou non acceptées pour impression pendant qu'une opération de copie est en cours. • Accepter : Les données d'impression et de télécopie sont acceptées et imprimées. • Réception seule : Les données d'impression et de télécopie sont imprimées une fois que l'opération de copie est terminée.	Accepter

Paramètre	Description	Réglage par défaut
Rotation Image Automatique	Sélectionnez si oui ou non l'image subit automatiquement une rotation quand les orientations de l'original et du papier de copie sont différentes. • Quand Papier Auto/Zoom Auto/Réduire est défini : si le paramètre "Papier" Auto, le paramètre "Zoom" Auto ou un paramètre Réduire est sélectionné, l'image est automatiquement pivotée pour s'adapter à l'orientation du papier. • Quand Papier Auto/Zoom Auto est réglé : si le paramètre Papier "Auto" ou le paramètre Zoom "Auto" est sélectionné, l'image est automatiquement pivotée pour s'adapter à l'orientation du papier. • Quand Zoom Auto/Réduire est défini : si le paramètre Zoom "Auto" ou un paramètre Réduire est sélectionné, l'image est automatiquement pivotée pour s'adapter à l'orientation du papier. • Quand Zoom Auto est défini : si le paramètre Zoom "Auto" est sélectionné, l'image est automatiquement pivotée pour s'adapter à l'orientation du papier.	Quand Papier Auto/ Zoom Auto est réglé

12.4.7 Réglages imprimante

Paramètre	Description
Délai USB dépassé	Spécifiez les paramètres d'enregistrement des destinations d'impression. Pour plus de détails, voir le Guide de l'utilisateur – Opérations Impression.
Délai Réseau dépassé	
Imprimer erreurs XPS	

12.4.8 Réglage fax

Paramètre	Description
Informations En-tête	Spécifiez les paramètres d'enregistrement des destinations de Fax. Pour plus de détails, consultez le guide de l'utilisateur – Opérations Scanner réseau/Fax/Fax réseau.
Position En-tête/Pied pag	
Réglage Paramètre Ligne	
Régl. Émis/Récpt	
Réglage Fonction	
Réglage Connexion PBX	
Réglages Rapports	
Liste Paramètres Tâche	
Réglage multi lignes	
Réglages Fax Réseau	Permet de spécifier les paramètres pour utiliser l'envoi de Fax par Internet. Pour plus de détails, consultez le guide de l'utilisateur – Opérations Scanner réseau/Fax/Fax réseau.

...

Remarque

[8 Réglage fax] n'apparaît que si le kit fax est installé ou quand les fonctions de Fax Internet sont activées.

12.4.9 Connexion système

Paramètre	Description
Réglages Open API	Spécifiez les paramètres d'enregistrement des connexions réseau. Pour plus de détails, consultez le guide de l'utilisateur – Opérations Scanner réseau/Fax/Fax réseau.

12.4.10 Paramètres Sécurité

Mot de passe Administrateur

Description	Réglage par défaut
Il est possible de changer le mot de passe Administrateur qui permet de spécifier ou de modifier les paramètres du mode Administrateur. Le code Administrateur peut comporter de 0 à 8 chiffres (caractères). Si le paramètre "Règles Mot Pass" est réglé sur "Activer", seul un mot de passe Administrateur de 8 chiffres peut être spécifié.	12345678

Réglage administrateur Boîte Utilisateur

Description
Permet de spécifier les réglages pour utiliser les boîtes. Pour plus de détails, voir le Guide de l'utilisateur – Opérations Boîte.

Niveau Sécurité Administ.

Description	Réglage par défaut
Permet de spécifier la plage des paramètres du mode Administrateur accessibles aux utilisateurs. • Niveau 1 : Régl. Mode Économie d'énergie, Zoom Auto (Vitre), Zoom Auto (ADF), Magasin p. défaut qd APS OFF, Sélection Mag. p. ins. feuille, Rotation Image Automatique sont accessibles aux utilisateurs. • Niveau 2 : Régl. Mode Économie d'énergie, Réglages Sortie, Ajustem. Niveau Expo Auto, Réglages Impression Page vierge, Zoom Auto (Vitre), Zoom Auto (ADF), Magasin p. défaut qd APS OFF, Sélection Mag. p. ins. feuille, Rotation Image Automatique, Écran Opération de Copie, Changer Adresse Email sont accessibles aux utilisateurs. • Interdire : aucun des paramètres accessibles aux utilisateurs de "Niveau 1" ou "Niveau 2" n'est disponible.	Interdire

Détails Sécurité

Paramètre	Description	Réglage par défaut
Règles Mot Pass	Déterminez si les règles de mot de passe seront applicables ou non.	Non valide
Fonctions interdites si échec d'authentification	Sélectionnez les opérations à interdire en cas d'échec de l'Authentification utilisateur. • Mode 1 : Les opérations sont impossibles pour une durée spécifiée. • Mode 2 : après plusieurs échecs répétés d'authentification, le panneau de contrôle est condamné. Vous pouvez régler le nombre d'échecs d'authentification entre 1 et 5. Si l'utilisation du panneau de contrôle est interdite, appuyez sur [Désactive] et sélectionnez ensuite les éléments dont les interdictions d'utilisation sont annulées. • Utilis. + Comptes : Opérations d'authentification utilisateur et de suivi de volume • Impression Sécurisée : Opérations dédiées aux documents confidentiels • Boîte Utilis. : Opérations dédiées aux boîtes protégées par un mot de passe • SNMP : Opérations d'authentification utilisateur SNMP v3 Ecriture • Réglages Délai Déblocage : spécifiez le délai jusqu'à ce que les opérations interdites soient automatiquement débloquées. Plage de réglage comprise entre 1 et 60 minutes.	Réglages Délai Déblocage Mode 1 : 5 minutes

Paramètre	Description	Réglage par défaut
Méthode d'accès à documents sécurisés	Permet de vérifier la méthode opératoire pour les documents sécurisés. Si "Fonctions interdites si échec d'authentification" est réglé sur "Mode 1", ce paramètre est réglé sur "Mode 1". Si "Fonctions interdites si échec d'authentification" est réglé sur "Mode 2", ce paramètre est réglé sur "Mode 2". Mode 1 : tapez l'identifiant et le code correspondant au document confidentiel, puis sélectionnez le document. Mode 2 : tapez l'identifiant d'Impression Sécurisée, sélectionnez le document et tapez le mot de passe d'authentification.	Mode 1
Saisie Manuelle Destination	Définissez si l'on peut saisir manuellement un destinataire dans un écran de saisie de destinataire. Si "Interdit" est sélectionné, les recherches LDAP sont impossibles.	Permis
Capture Données d'impression	Sélectionnez si les données d'une tâche d'impression peuvent être capturées ou non. Pour plus de détails, voir le Guide de l'utilisateur – Opérations Impression.	
Interdire Emission Fax	Indiquez si les émissions sont à interdire ou non.	ARRET
Masquer infos personnelles	Sélectionnez s'il faut ou non masquer le nom de fichier et la destination dans le journal des tâches.	ARRET
Afficher journal d'activité	Sélectionnez s'il faut afficher ou non le journal d'activité.	MARCHE
Supprimer journal des tâches	Permet d'effacer la totalité du journal des tâches.	-

Détails

Le paramètre "Fonctions interdites si échec d'authentification" s'applique aux mots de passe suivants. Mots de passe d'identification utilisateur, mots de passe de compte département, mots de passe de boîtes utilisateur, mots de passe pour documents sécurisés et aux mots de passe Administrateur

Si le panneau de contrôle n'est pas opérationnel même après avoir appuyé sur [Désactive] depuis le paramètre "Fonctions interdites si échec d'authentification" pour spécifier les éléments dont les limitations d'utilisation doivent être annulées ou si une opération est interdite à cause d'un échec de l'authentification du mot de passe administrateur, redémarrez la machine. Redémarrez la machine, attendez le temps spécifié dans "Réglages Délai Déblocage", et procédez ensuite à l'authentification administrateur.

Rappel

Si l'interrupteur principal de la machine est mis sur ARRET puis sur MARCHE, il faut attendre au moins 10 secondes entre les deux manœuvres. Il peut arriver, en cas de manœuvre trop rapide, que la machine ne fonctionne correctement.

Mode Sécurité Avancée

Description
Les réglages nécessaires à l'application du mode de sécurité avancée s'affichent. Indiquez si les paramètres du mode Sécurité Avancée doivent être appliqués si les champs nécessaires sont renseignés. Pour plus de détails, contactez votre S.A.V.

Paramétrage HDD

Paramètre	Description	Réglage par défaut
Vérification Capacité HDD	Permet d'afficher des informations sur la capacité du disque dur.	
Ecraser données temporaires	Décidez si les données images temporaires enregistrées sur le disque dur doivent ou non être écrasées avec toutes les opérations de copie, de numérisation, de télécopie et d'impression depuis un PC. Pour plus de détails sur ces réglages, voir le Guide de l'utilisateur – Opérations Boîte. Si vous spécifiez un réglage pour écraser les données temporaires, la zone du disque dur où les données images ont été sauvegardées après l'impression ou l'émission peut être écrasée et les données seront effacées. Ce procédé permet que les données image se trouvant sur le disque dur ne soient divulguées.	Non
Écraser données	Sélectionnez ce paramètre pour écraser et supprimer toutes les données sur le disque dur dans les trames spécifiées du mode 1 au mode 8 après retour de la machine d'un prêt ou recyclage de la machine pour empêcher toute divulgation des données. Pour plus de détails sur ces réglages, voir le Guide de l'utilisateur – Opérations Boîte. Avant d'effectuer cette opération, contactez le S.A.V.	Mode 1
Mot de passe Accès DD	Spécifiez le mot de passe protégeant les données sur le disque dur. Pour plus de détails, voir le Guide de l'utilisateur – Opérations Boîte.	
Formater disque dur	Permet de formater le disque dur. Pour plus de détails, voir le Guide de l'utilisateur – Opérations Boîte.	
Paramétrage cryptage DD	Ce paramètre apparaît quand le kit de Sécurité en option est installé. Spécifiez une phrase de cryptage pour crypter les données sur le disque dur. Pour plus de détails, voir le Guide de l'utilisateur – Opérations Boîte. Si vous spécifiez un réglage, toutes les données écrites sur le disque dur sont cryptées pour les protéger. Si le code de cryptage est modifié, le disque dur sera reformaté.	

Réglages Gestion des fonctions

Paramètre	Description	Réglage par défaut
Réglages d'Utilisation Fonction Réseau	Spécifiez les réglages des fonctions réseau difficiles à compter dans le cadre de la gestion des opérations.	MARCHE

Détails

Les fonctions suivantes ne peuvent pas être utilisées si "Réglages d'Utilisation Fonction Réseau" est réglé sur "ARRET".

Emission FAX PC

Utiliser le pilote HDD TWAIN pour visualiser et récupérer des documents dans les boîtes utilisateur
Utilisation de PageScope Box Operator pour visualiser et récupérer des documents dans les boîtes utilisateur

Utiliser PageScope Scan Direct pour récupérer des documents dans les boîtes utilisateur

Utiliser PageScope Job Spooler pour visualiser et récupérer des documents dans les boîtes utilisateur

Opérations Boîte utilisant PageScope Web Connection (l'onglet Boîte Utilis. n'apparaît pas.)

Réglages Tampon

Paramètre	Description
Réglages Horodatage	Sélectionner s'il faut ou non ajouter un tampon lors de l'impression ou de l'envoi d'un document.
Supprimer Tampon enregistré	Sélectionnez si les tampons enregistrés pour protection copie peuvent être supprimés ou non.

Réglage Cryptage Mot de Passe Pilote

Description	Réglage par défaut
Le mot de passe de cryptage du pilote de l'imprimante peut être changé. Pour plus de détails, voir le Guide de l'utilisateur – Opérations Impression.	Utiliser Régl. Usine

12.4.11 Afficher l'écran des réglages Administrateur

Suivez la procédure décrite ci-dessous pour afficher l'écran Réglages Administrateur en appuyant sur la touche [Utilitaire/Compteur].

1 Appuyez sur la touche [Utilitaire/Compteur].

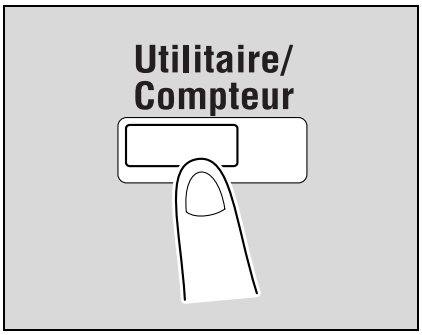

2 Appuyez sur [3 Réglages Administrateur].

– On peut également sélectionner un élément au clavier en appuyant sur le numéro correspondant à celui qui précède la touche désirée. Pour [3 Réglages Administrateur], appuyez sur la touche [3] du clavier.

3 Tapez le mot de passe administrateur et appuyez sur [Valider].

– Pour plus de détails sur la saisie de texte, voir "Saisie de texte" à la page 13-3.

L'écran Réglages Administrateur apparaît.

Remarque

Pour terminer la spécification des paramètres du mode Utilitaires, appuyez sur la touche [Utilitaire/Compteur]. Sinon, quittez le mode Utilitaire en appuyant sur [Fermer] dans chaque écran jusqu'à ce que l'écran du mode Copie, Fax/Numérisation ou Boîte apparaisse.

Rappel

Le code Administrateur est "12345678". L'Administrateur de la machine devrait changer ce code.

Conservez toujours le code Administrateur en lieu sûr. Si ce code Administrateur a été perdu, c'est le S.A.V. qui devra en programmer un nouveau. Pour plus de détails, contactez votre S.A.V.

12.5 Vérifier la durée de vie des consommables

Cette section décrit les informations accessibles une fois que l'on a appuyé sur la touche [Utilitaire/Compteur], puis sur [Vérif. Durées Vie Consom].

L'écran Vérification Durée Vie Consommables permet de visualiser l'état (niveau de consommation) des consommables suivants.

- Unité image (C)
- Unité image (M)
- Unité image (Y)
- Unité image (K)
- Unité de fixation
- Courroie de transfert unité image

Les niveaux de consommation sont indiqués sous forme de graphes.

Remarque
Les consommables mentionnés ci-dessus peuvent être remplacés. Pour les remplacements, contactez votre S.A.V.

12.5.1 Afficher l'écran Vérification Durée Vie Consommables

1 Appuyez sur la touche [Utilitaire/Compteur].

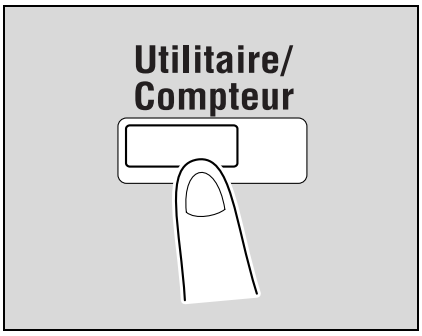

2 Appuyez sur [4 Vérif. Durées Vie Consom.].

– On peut également sélectionner un élément au clavier en appuyant sur le numéro correspondant à celui qui précède la touche désirée. Pour [4 Vérif. Durées Vie Consom.], appuyez sur la touche [4] du clavier.

L'écran Vérification Durée Vie Consommables apparaît.

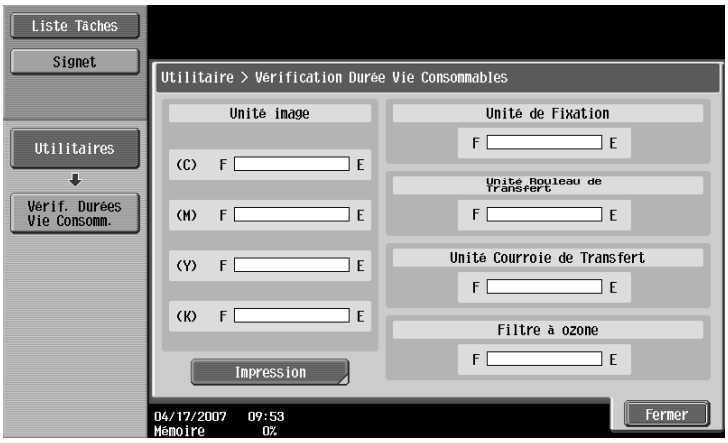

Remarque

Pour imprimer la liste des niveaux de consommation, appuyez sur [Impression] puis sur [Départ] ou appuyez sur la touche [Départ].

Pour terminer la spécification des paramètres du mode Utilitaires, appuyez sur la touche [Utilitaire/Compteur]. Sinon, quittez le mode Utilitaire en appuyant sur [Fermer] dans chaque écran jusqu'à ce que l'écran du mode Copie, Fax/Numérisation ou Boîte apparaisse.

12.6 Présentation des réglages du programmateur hebdomadaire

Plusieurs réglages de programmateur hebdomadaire peuvent être combinés dans l'écran Réglage Progr. Hebdo. La procédure générale est décrite ci-après.

✔ Si le programmateur hebdomadaire a été activé, laissez la machine branchée à la prise murale même si la machine a été éteinte.

✔ Appuyez sur la touche [Utilitaire/Compteur], puis sur [Réglages Administrateur], puis sur [Réglage Système], puis sur [Régl. Prog. Hebdo] et spécifiez correctement les valeurs nécessaires.

1. Réglez "Prog. Hebdo ON/OFF" sur "MARCHE".
2. Spécifiez les heures pour le "Réglage Heure".
3. Précisez les dates pour le "Réglage Date".
4. Spécifiez les réglages désirés pour "Sélection Heure Economie Energie" et "Mot de passe p. heures hors horaires bureau".

   Le délai hebdomadaire est réglé.

12.7 Réglage Imprimante

12.7.1 Réglage Synchro. Tête Copie

Il est possible de régler la position de début d'impression en tête de page pour chaque type de papier (en fonction du sens d'introduction du papier).

✔ La position de début d'impression est réglée au cours de la fabrication de la machine. Normalement, la position de début d'impression ne nécessite aucune modification.

1 Affichez l'écran Réglages Administrateur.

– Pour plus de détails sur l'affichage de l'écran Réglages Administrateur, voir "Afficher l'écran des réglages Administrateur" à la page 12-37.

2 Appuyez sur [1 Réglage Système].

L'écran Réglage Système apparaît.

3 Appuyez sur [7 Réglage Expert].

L'écran Réglage Expert apparaît.

4 Appuyez sur [2 Réglage Imprimante].

L'écran Réglage Imprimante apparaît.

5 Appuyez sur [1 Réglage Synchro. Tête copie].

L'écran Réglage Tête Copie apparaît.

6 Appuyez sur la touche correspondant au type de papier à régler.

7 Appuyez sur la touche [Départ].

– Seul le papier chargé dans le plateau d'introduction peut être utilisé.

La mire de test s'imprime.

8 Vérifiez que la distance entre la position de début d'impression de la mire et le bord du papier (a) est égale à 4,2 mm.

– Si la distance est inférieure ou égale à 4,2 mm, appuyez sur [+] pour augmenter la valeur (entre 0,2 mm et 3,0 mm).
– Si la distance est supérieure ou égale à 4,2 mm, appuyez sur [–] pour réduire la valeur (entre -0,2 mm et -3,0 mm).
– Chaque pression sur la touche [+] ou [–] augmente ou diminue la valeur d'une unité.

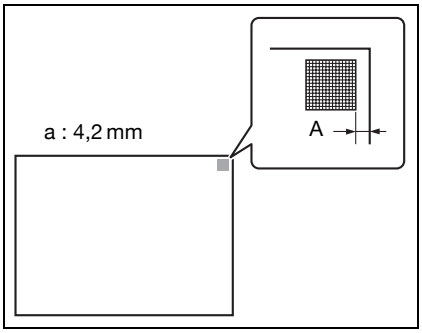

9 Appuyez sur la touche [Départ].

L'impression de la mire corrigée commence.

10 Vérifiez la distance entre la position de début d'impression de la mire et le bord du papier.

– Vérifiez que la largeur est bien égale à 4,2 mm.
– Si le réglage est insuffisant, répétez les étapes 8 et 9.
– Pour régler la position d'impression pour un autre type de papier, reprenez la procédure à l'étape 6.

11 Appuyez sur [Valider].

– Pour annuler le réglage et sélectionner le réglage par défaut, appuyez sur la touche [Réinitialiser].

La position d'impression est désormais réglée.

12.7.2 Centrage image

Il est possible de régler la position de début d'impression sur le bord gauche de la page pour chaque magasin papier (en fonction du sens d'introduction du papier).

✔ La position de début d'impression est réglée au cours de la fabrication de la machine. Normalement, la position de début d'impression ne nécessite aucune modification.

✔ Pour régler le plateau d'introduction, on ne peut utiliser que du papier A4 ▯.

1 Affichez l'écran Réglages Administrateur.

– Pour plus de détails sur l'affichage de l'écran Réglages Administrateur, voir "Afficher l'écran des réglages Administrateur" à la page 12-37.

2 Appuyez sur [1 Réglage Système].

L'écran Réglage Système apparaît.

3 Appuyez sur [7 Réglage Expert].

L'écran Réglage Expert apparaît.

4 Appuyez sur [2 Réglage Imprimante].

L'écran Réglage Imprimante apparaît.

5 Appuyez sur [2 Centrage image].

L'écran Centrage image apparaît.

6 Appuyez sur la touche correspondant au magasin papier à régler.

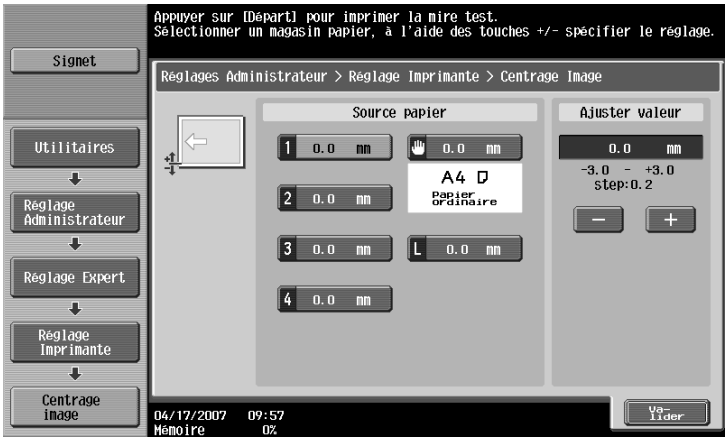

7 Appuyez sur la touche [Départ].

– Seul le papier chargé dans le plateau d'introduction peut être utilisé.

La mire de test s'imprime.

8 Vérifiez que la distance entre la position de début d'impression de la mire et le bord du papier (b) est égale à (3 mm ± 0,5 mm).

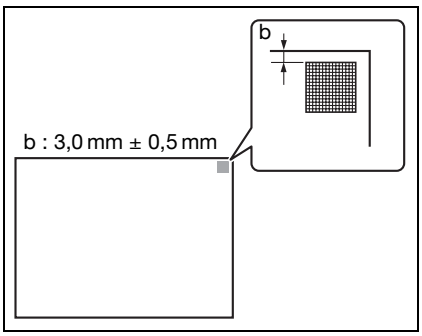

- Si la distance est inférieure ou égale à 2,4 mm, appuyez sur [+] pour augmenter la valeur (entre 0,2 mm et 3,0 mm).
- Si la distance est supérieure ou égale à 3,6 mm, appuyez sur [–] pour réduire la valeur (entre -0,2 mm et -3,0 mm).
- Si la distance est comprise entre 2,5 et 3,5 mm, passez à l'étape 10.
- Chaque pression sur la touche [+] ou [–] augmente ou diminue la valeur d'une unité.

9 Appuyez sur la touche [Départ].

L'impression de la mire corrigée commence.

10 Réglez la distance entre la position de début d'impression de la mire et le bord du papier.

- Vérifiez que la distance est réglée entre 2,5 et 3,5 mm.
- Si le réglage est insuffisant, répétez les étapes 8 et 9.
- Pour régler la position d'impression pour un autre magasin papier, reprenez la procédure à l'étape 6.

11 Appuyez sur [Valider].

- Pour annuler le réglage et sélectionner le réglage par défaut, appuyez sur la touche [Réinitialiser].

La position d'impression est désormais réglée.

12.7.3 Réglage Synchro Tête Copie (R/V Face 2)

Permet de régler pour chaque type de papier (en fonction du sens d'introduction du papier) la position de début d'impression sur la tête copie de la seconde face de la feuille lors d'une copie recto-verso automatique.

✔ La position de début d'impression est réglée au cours de la fabrication de la machine. Normalement, la position de début d'impression ne nécessite aucune modification.

1 Affichez l'écran Réglages Administrateur.

- Pour plus de détails sur l'affichage de l'écran Réglages Administrateur, voir "Afficher l'écran des réglages Administrateur" à la page 12-37.

2 Appuyez sur [1 Réglage Système].

L'écran Réglage Système apparaît.

3 Appuyez sur [7 Réglage Expert].

L'écran Réglage Expert apparaît.

4 Appuyez sur [2 Réglage Imprimante].

L'écran Réglage Imprimante apparaît.

5 Appuyez sur [3 Réglage Synchro Tête Copie (R/V Face 2)].

L'écran Réglage Synchro Tête Copie (R/V Face 2) apparaît.

6 Appuyez sur la touche correspondant au type de papier à régler.

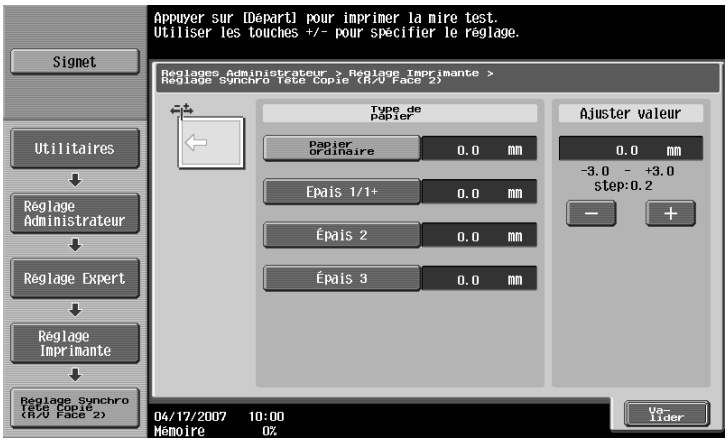

7 Appuyez sur la touche [Départ].

– Seul le papier chargé dans le plateau d'introduction peut être utilisé.

La mire de test s'imprime.

8 Vérifiez que la distance entre la position de début d'impression de la mire et le bord du papier (c) est égale à 4,2 mm.

– Si la distance est inférieure ou égale à 4,2 mm, appuyez sur [+] pour augmenter la valeur (entre 0,2 mm et 3,0 mm).
– Si la distance est supérieure ou égale à 4,2 mm, appuyez sur [–] pour réduire la valeur (entre -0,2 mm et -3,0 mm).
– Chaque pression sur la touche [+] ou [–] augmente ou diminue la valeur d'une unité.

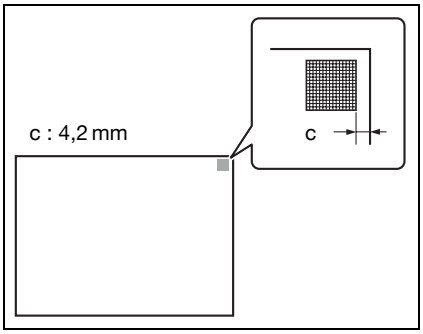

9 Appuyez sur la touche [Départ].

L'impression de la mire corrigée commence.

10 Vérifiez la distance entre la position de début d'impression de la mire et le bord du papier.

– Vérifiez que la distance est bien égale à 4,2 mm.
– Si le réglage est insuffisant, répétez les étapes 8 et 9.
– Pour régler la position d'impression pour un autre type de papier, reprenez la procédure à l'étape 6.

11 Appuyez sur [Valider].

La position d'impression est désormais réglée.

12.7.4 Centrage (Rect-Vers verso)

Il est possible de régler pour chaque magasin papier la position de début d'impression sur le bord gauche de la seconde face de la feuille lors d'une copie recto-verso automatique.

✔ La position de début d'impression est réglée au cours de la fabrication de la machine. Normalement, la position de début d'impression ne nécessite aucune modification.

✔ Pour régler le plateau d'introduction, on ne peut utiliser que du papier A4 ▯.

1 Affichez l'écran Réglages Administrateur.

– Pour plus de détails sur l'affichage de l'écran Réglages Administrateur, voir "Afficher l'écran des réglages Administrateur" à la page 12-37.

2 Appuyez sur [1 Réglage Système].

L'écran Réglage Système apparaît.

3 Appuyez sur [7 Réglage Expert].

L'écran Réglage Expert apparaît.

4 Appuyez sur [2 Réglage Imprimante].

L'écran Réglage Imprimante apparaît.

5 Appuyez sur [4 Centrage (Rect-Vers verso)].

L'écran Centrage (Rect-Vers verso) apparaît.

6 Appuyez sur la touche correspondant au magasin papier à régler.

7 Appuyez sur la touche [Départ].

La mire de test s'imprime.

8 Vérifiez que la distance entre la position de début d'impression de la mire et le bord du papier (d) est égale à (3 mm ± 0,5 mm).

- Si la distance est inférieure ou égale à 2,4 mm, appuyez sur [+] pour augmenter la valeur (entre 0,2 mm et 3,0 mm).
- Si la distance est supérieure ou égale à 3,6 mm, appuyez sur [–] pour réduire la valeur (entre -0,2 mm et -3,0 mm).
- Si la distance est comprise entre 2,5 et 3,5 mm, passez à l'étape 10.
- Chaque pression sur la touche [+] ou [–] augmente ou diminue la valeur d'une unité.

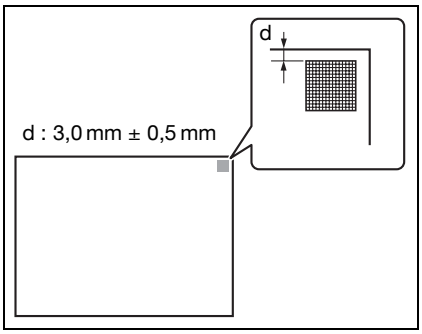

9 Appuyez sur la touche [Départ].

L'impression de la mire corrigée commence.

10 Réglez la distance entre la position de début d'impression de la mire et le bord du papier.

- Vérifiez que la distance est réglée entre 2,5 et 3,5 mm.
- Si le réglage est insuffisant, répétez les étapes 8 et 9.
- Pour régler la position d'impression pour un autre magasin papier, reprenez la procédure à l'étape 6.

11 Appuyez sur [Valider].

- Pour annuler le réglage et sélectionner le réglage par défaut, appuyez sur la touche [Réinitialiser].

La position d'impression est désormais réglée.

12.8 Réglage Module de finition

12.8.1 Réglage Position Agrafage centre

La position d'agrafage en cas d'impression avec le paramètre "Agraf. Centre + Pliage" peut se régler pour chaque format de papier.

Remarque

[Régl. Position Agrafage centre] n'apparaît pas si l'unité de finition et la piqueuse à cheval ne sont pas installées.

S'il faut régler l'angle de l'agrafe, veuillez contacter le S.A.V.

Détails

Pour plus de détails sur le paramètre "Agraf. Centre + Pliage", voir "Relier des copies au centre (réglage "Agraf. Centre + Pliage")" à la page 3-79.

Pour la procédure de réglage de la position de pliage centrale, voir "Position Pliage en 2" à la page 12-47.

✔ Réglez la position de pliage centrale avant de régler la position d'agrafage central.

✔ Avant de procéder au moindre réglage, essayez le paramètre "Agraf. Centre + Pliage" pour imprimer une copie test. Effectuez les réglages au vu de la copie test qui a été imprimée.

1 Affichez l'écran Réglages Administrateur.

– Pour plus de détails sur l'affichage de l'écran Réglages Administrateur, voir "Afficher l'écran des réglages Administrateur" à la page 12-37.

2 Appuyez sur [1 Réglage Système].

L'écran Réglage Système apparaît.

3 Appuyez sur [7 Réglage Expert].

L'écran Réglage Expert apparaît.

4 Appuyez sur [3 Réglage Module de finition].

L'écran Réglage Module de finition apparaît.

5 Appuyez sur [1 Position Agrafe au Centre].

L'écran Position Agrafe Central apparaît.

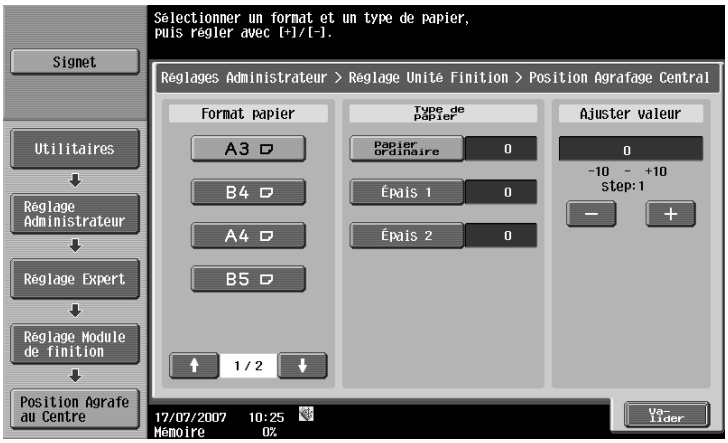

6 Appuyez sur la touche du format et du type de papier à régler.

– Si le format de papier à régler ne s'affiche pas, appuyez sur [↑] et [↓] jusqu'à ce que le format de papier souhaité s'affiche.

7 Pour contrôler le centre de la feuille, comparez la largeur des pages gauches de la copie test avec la largeur des pages droites.

– Si l'agrafe se trouve trop à gauche par rapport au centre du papier, appuyez sur [+] pour augmenter la distance (entre 1 et 10).
– Chaque pression sur la touche [+] ou [–] augmente ou diminue la valeur d'une unité.

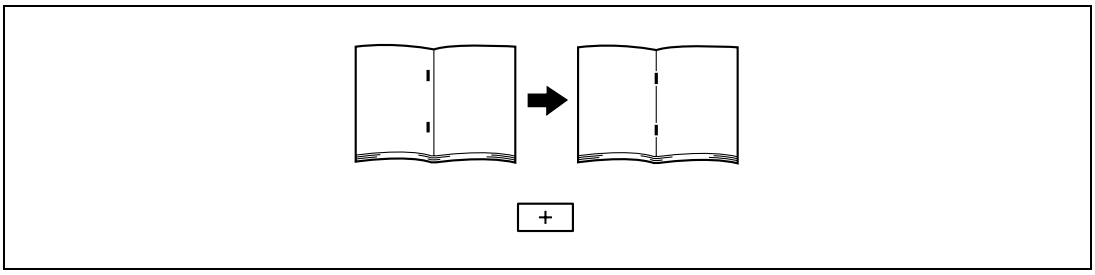

– Si l'agrafe se trouve trop à droite par rapport au centre du papier, appuyez sur [–] pour réduire la distance (entre -1 et -10).

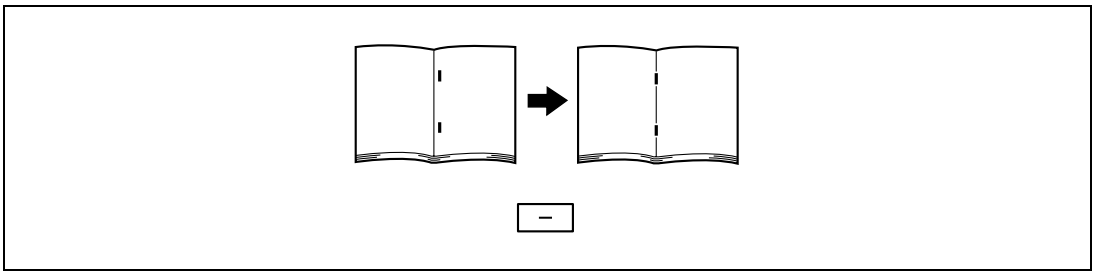

8 Appuyez sur [Valider].

– Pour annuler le réglage et sélectionner le réglage par défaut, appuyez sur la touche [Réinitialiser].

La position d'agrafage est réglée.
Si à l'étape 7, la position d'agrafage se trouve au centre du papier, la procédure est close.

9 Utilisez le paramètre "Agraf. Centre + Pliage" pour imprimer une autre copie test.

10 Vérifiez le résultat de l'impression.

– Vérifiez que l'agrafage se fait bien au centre du papier.
– Si le réglage est insuffisant, répétez les étapes 6 à 9.

12.8.2 Position Pliage en 2

Vous pouvez régler la position de pliage en cas d'impression avec le paramètre "Pliage en 2" pour chaque format et type de papier.

Remarque
[Position Pliage en 2] n'apparaît pas si l'unité de finition et la piqueuse à cheval ne sont pas installées.

S'il faut régler l'angle de la position de reliure centrale, veuillez contacter le S.A.V.

Détails
Pour plus de détails sur le paramètre "Agraf. Centre + Pliage", voir "Relier des copies au centre (réglage "Agraf. Centre + Pliage")" à la page 3-79.

✔ Avant de procéder au moindre réglage, essayez d'imprimer une copie test avec le paramètre "Pliage en 2". Effectuez les réglages au vu de la copie test qui a été imprimée.

1 Affichez l'écran Réglages Administrateur.

– Pour plus de détails sur l'affichage de l'écran Réglages Administrateur, voir "Afficher l'écran des réglages Administrateur" à la page 12-37.

2 Appuyez sur [1 Réglage Système].

L'écran Réglage Système apparaît.

3 Appuyez sur [7 Réglage Expert].

L'écran Réglage Expert apparaît.

4 Appuyez sur [3 Réglage Module de finition].

L'écran Réglage Module de finition apparaît.

5 Appuyez sur [2 Position Pliage en 2].

L'écran Position Pliage en 2 apparaît.

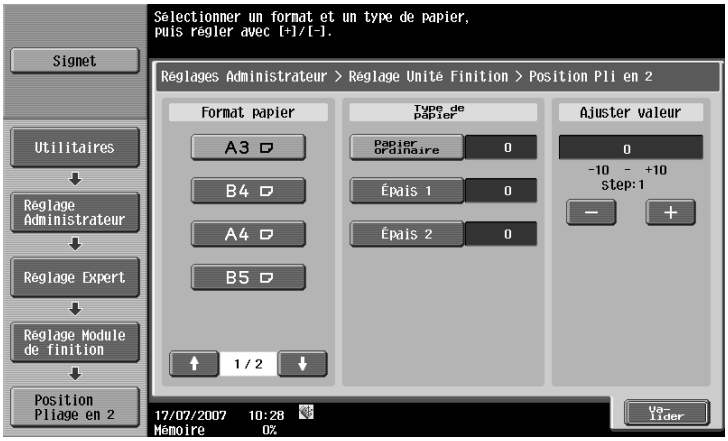

6 Appuyez sur la touche du format de papier à régler.

– Si le format de papier à régler ne s'affiche pas, appuyez sur [↑] et [↓] jusqu'à ce que le format de papier souhaité s'affiche.

7 Pour contrôler le centre de la feuille, comparez la largeur des pages gauches de la copie test avec la largeur des pages droites.

– Si la position de pliage se trouve trop à gauche par rapport au centre du papier, appuyez sur [+] pour augmenter la distance (entre 1 et 10).
– Chaque pression sur la touche [+] ou [–] augmente ou diminue la valeur d'une unité.

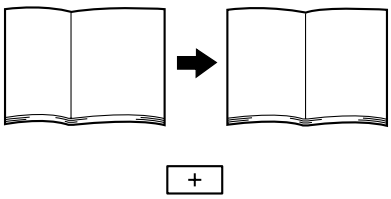

– Si la position de pliage se trouve trop à droite par rapport au centre du papier, appuyez sur [–] pour réduire la distance (entre -1 et -10).

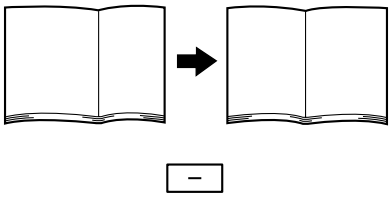

8 Appuyez sur [Valider].

– Pour annuler le réglage et sélectionner le réglage par défaut, appuyez sur la touche [Réinitialiser].

La Position de pliage au centre est réglée.
Si à l'étape 7, le pli se trouve au centre du papier, la procédure est close.

9 Utilisez le réglage "Pliage en 2" pour imprimer une autre copie test.

10 Vérifiez le résultat de l'impression.

– Vérifiez que le pliage se fait bien au centre du papier.
– Si le réglage est insuffisant, répétez les étapes 6 à 9.

12.8.3 Réglage de la position horizontale des perforations

En cas d'impression avec un paramètre de perforation, vous pouvez régler l'angle des trous perforés le long du bord du papier.

Remarque
[Réglage Position horizontale Perforation] n'apparaît pas si l'unité de finition et le kit perforation ne sont pas installés.

Détails
Pour plus de détails sur les réglages Perfo, voir "Perforer des trous dans les copies (réglage Perfo.)" à la page 3-75.

✔ Avant de procéder au moindre réglage, essayez d'imprimer une copie test avec un réglage Perfo. Effectuez les réglages au vu de la copie test qui a été imprimée.

1 Affichez l'écran Réglages Administrateur.

– Pour plus de détails sur l'affichage de l'écran Réglages Administrateur, voir "Afficher l'écran des réglages Administrateur" à la page 12-37.

2 Appuyez sur [1 Réglage Système].

L'écran Réglage Système apparaît.

3 Appuyez sur [7 Réglage Expert].

L'écran Réglage Expert apparaît.

4 Appuyez sur [3 Réglage Module de finition].

L'écran Réglage Module de finition apparaît.

5 Appuyez sur [3 Régl. Position horiz. Perfo.].

L'écran Réglage Position horizontale Perforation apparaît.

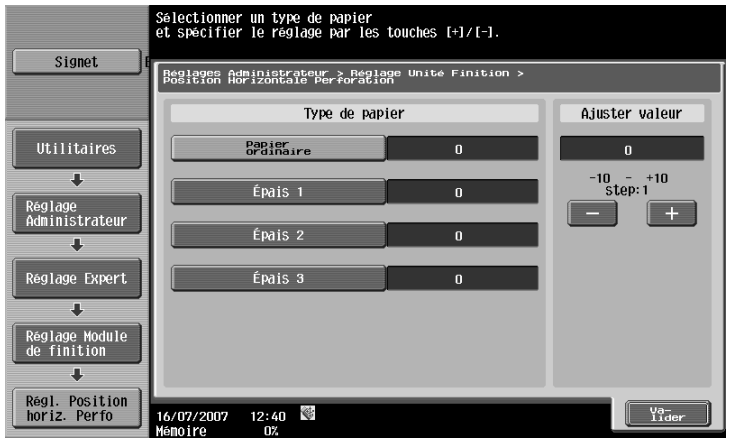

6 Appuyez sur la touche du type de papier à régler.
Vérifiez la position horizontale des trous perforés.

– Pour augmenter la largeur A, appuyez sur [+] pour augmenter la distance (entre 1 et 10).
– Chaque pression sur la touche [+] ou [–] augmente ou diminue la valeur d'une unité.

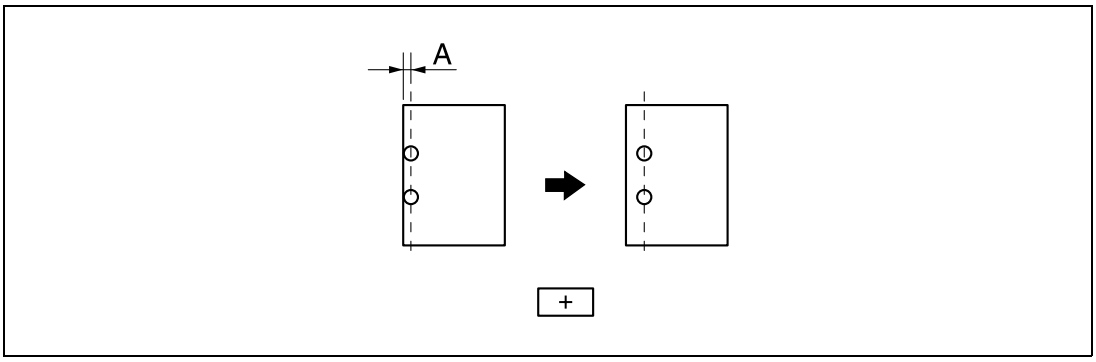

– Pour réduire la largeur A, appuyez sur [-] pour réduire la distance (entre -1 et -10).

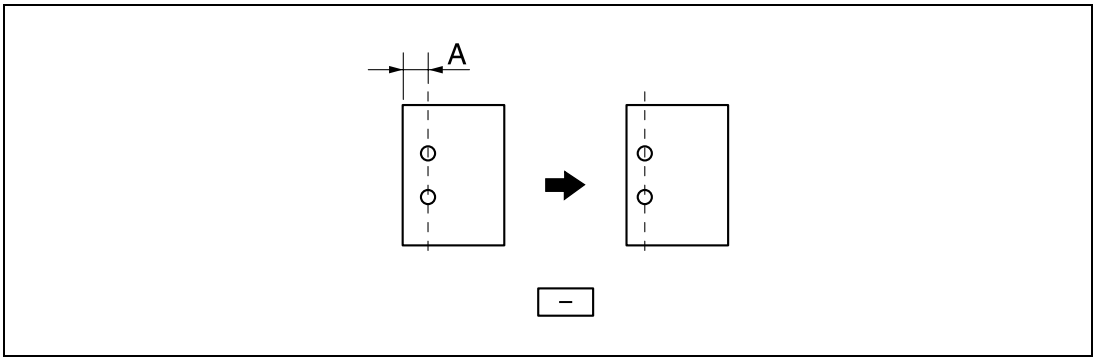

7 Appuyez sur [Valider].

– Pour annuler le réglage et sélectionner le réglage par défaut, appuyez sur la touche [Réinitialiser].

La position horizontale des trous perforés est réglée.
Si aucun réglage de la position horizontale des perforations n'était nécessaire à l'étape 6, la procédure est close.

8 Imprimer une autre copie test avec un réglage Perfo.

9 Vérifiez le résultat de l'impression.

– Vérifiez que la position horizontale des perforations est bien réglée.
– Si le réglage est insuffisant, répétez les étapes 6 à 9.

12.8.4 Réglage de la taille de la boucle de synchronisation des perforations

En cas d'impression avec un paramètre de perforation, vous pouvez régler l'angle des trous perforés le long du bord du papier.

Remarque
[Réglage Taille Boucle Enreg. Perfo] n'apparaît pas si l'unité de finition et le kit perforation ne sont pas installés.

Détails
Pour plus de détails sur les réglages Perfo, voir "Perforer des trous dans les copies (réglage Perfo.)" à la page 3-75.

✔ Avant de procéder au moindre réglage, essayez d'imprimer une copie test avec un réglage Perfo.
Effectuez les réglages au vu de la copie test qui a été imprimée.

1 Affichez l'écran Réglages Administrateur.

– Pour plus de détails sur l'affichage de l'écran Réglages Administrateur, voir "Afficher l'écran des réglages Administrateur" à la page 12-37.

2 Appuyez sur [1 Réglage Système].

L'écran Réglage Système apparaît.

3 Appuyez sur [7 Réglage Expert].

L'écran Réglage Expert apparaît.

4 Appuyez sur [3 Réglage Module de finition].

L'écran Réglage Module de finition apparaît.

5 Appuyez sur [4 Réglage Taille Boucle Enreg. Perfo].

L'écran Réglage Taille Boucle Enreg. Perfo apparaît.

6 Vérifiez l'angle des perforations.

– Si les perforations sont en angle, appuyez sur [+] pour modifier le réglage. S'il n'est pas possible de régler l'angle en appuyant sur [+] ou si le papier est froissé, appuyez sur [–] pour modifier le réglage.
– Chaque pression sur la touche [+] ou [–] augmente ou diminue la valeur d'une unité.

7 Appuyez sur [Valider].

– Pour annuler le réglage et sélectionner le réglage par défaut, appuyez sur la touche [Réinitialiser].

L'angle des trous perforés est réglé.
Si aucun réglage de l'angle des perforations n'était nécessaire à l'étape 6, la procédure est close.

8 Imprimer une autre copie test avec un réglage Perfo.

9 Vérifiez le résultat de l'impression.

– Vérifiez que l'angle des perforations est bien réglé.
– Si le réglage est insuffisant, répétez les étapes 6 et 7.

12.9 Réglage Synchro Couleur

12.9.1 Réglage de la synchronisation couleur pour le jaune, magenta et cyan

Vous pouvez régler la synchronisation couleur si les tirages imprimés montrent une altération de la valeur chromatique.

Chaque couleur peut se régler pour le papier ordinaire, les papiers épais 1, 2, 3 ou le papier épais 4.

La procédure de réglage de la synchronisation couleur est identique pour le jaune, le magenta et le cyan.

La procédure suivante utilise du papier ordinaire de format A3 pour régler la synchronisation couleur pour le cyan.

✔ La mire de test peut être imprimée sur du papier A3, 11 × 17, A4 ou sur du papier 8-1/2 × 11 qui peut uniquement se charger dans le plateau d'introduction.

1 Affichez l'écran Réglages Administrateur.

– Pour plus de détails sur l'affichage de l'écran Réglages Administrateur, voir "Afficher l'écran des réglages Administrateur" à la page 12-37.

2 Appuyez sur [1 Réglage Système].

L'écran Réglage Système apparaît.

3 Appuyez sur [7 Réglage Expert].

L'écran Réglage Expert apparaît.

4 Appuyez sur [7 Régl. Synch. Coul.].

L'écran Réglage Synchro Couleur apparaît.

5 Appuyez sur [3 Régl. Synchro Cyan].

L'écran Réglage Synchro Couleur > Cyan apparaît.

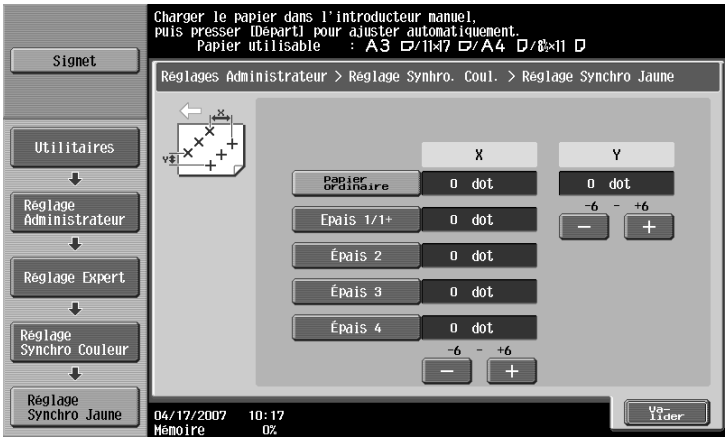

6 Ajoutez du papier dans le plateau d'introduction.

7 Appuyez sur la touche [Départ].

La mire de test s'imprime.

8 Vérifiez sur la mire de réglage la distance entre la ligne de référence des lignes noires et les lignes cyan dans les directions X et Y.

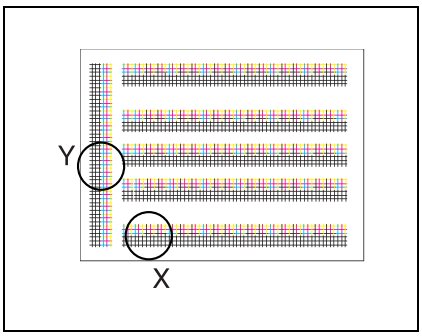

– Si les lignes sont décalées dans la direction X comme ci-dessous, appuyez sur [–] sous "X" pour réduire la valeur (entre -1 point et -6 points).
– Chaque pression sur la touche [+] ou [–] augmente ou diminue la valeur d'une unité.

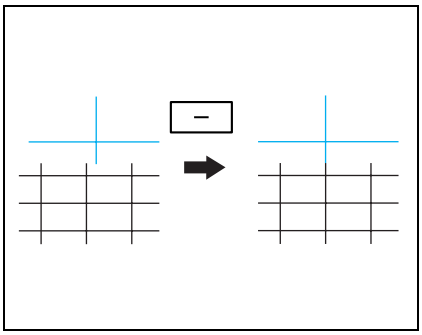

– Si les lignes sont décalées dans la direction X comme ci-dessous, appuyez sur [+] sous "X" pour augmenter la valeur (entre 1 point et 6 points).

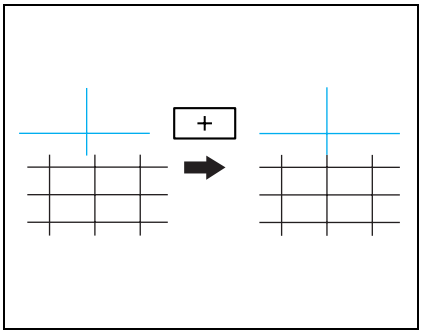

– Si les lignes sont décalées dans la direction Y comme ci-dessous, appuyez sur [–] sous "Y" pour réduire la valeur (entre -1 point et -6 points).

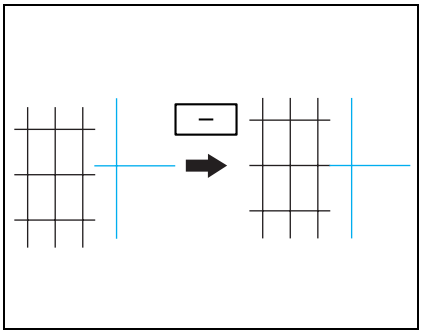

– Si les lignes sont décalées dans la direction Y comme ci-dessous, appuyez sur [+] sous "Y" pour augmenter la valeur (entre 1 point et 6 points).

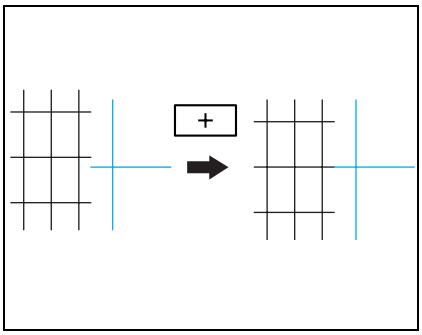

– Si les lignes ne présentent aucun décalage par rapport aux lignes de référence, passez à l'étape 10.

9 Appuyez sur la touche [Départ].

– Le réglage prend effet dès que l'on appuie sur la touche [Départ]. Pour annuler le réglage, appuyez sur la touche [Réinitialiser] au lieu d'appuyer sur la touche [Départ].

L'impression de la mire corrigée commence.

10 Vérifiez le résultat de l'impression.

- S'il n'y a pas de décalage entre les lignes noires et les lignes cyan, continuez à l 'étape 11.
- Si le réglage est insuffisant, répétez les étapes 8 et 9.

11 Appuyez sur [Valider].

- Pour annuler le réglage et sélectionner le réglage par défaut, appuyez sur la touche [Réinitialiser].

12.10 Réglage Dégradé

Procédez au réglage des niveaux de dégradé si l'image imprimée présente des changements dans les dégradés de couleur.

Les réglages de dégradés couleur suivants sont possibles.

- Copie :
  Ce réglage a pour effet d'augmenter le nombre d'images enregistrées en mémoire.
- Imprimante (Dégradé) : ce réglage privilégie les dégradés sur les images.
- Imprimante (Définition) : ce réglage agit sur la reproductibilité des textes et des lignes.

La procédure permettant de régler les niveaux de dégradé est décrite ci-dessous.

✔ Avant de procéder au réglage des dégradés, veuillez redémarrer la machine.

✔ Veillez à régler les niveaux de dégradé après tout remplacement de l'unité image.

✔ Si l'interrupteur principal de la machine est mis sur ARRET puis sur MARCHE, il faut attendre au moins 10 secondes entre les deux manœuvres. Il peut arriver, en cas de manœuvre trop rapide, que la machine ne fonctionne correctement.

✔ La mire de réglage est imprimée sur du papier ordinaire prélevé dans un magasin papier contenant du papier de l'un des formats suivants (par ordre de priorité) : A3, 11 × 17, A4 ou 8-1/2 × 11.
Il n'est pas possible de sélectionner du papier dans le plateau d'introduction.

1 Affichez l'écran Réglages Administrateur.

– Pour plus de détails sur l'affichage de l'écran Réglages Administrateur, voir "Afficher l'écran des réglages Administrateur" à la page 12-37.

2 Appuyez sur [1 Réglage Système].

L'écran Réglage Système apparaît.

3 Appuyez sur [7 Réglage Expert].

L'écran Réglage Expert apparaît.

4 Appuyez sur [8 Réglage Dégradé].

L'écran Réglage Dégradé apparaît.

5 Appuyez sur la touche [Départ].

– Il n'est pas possible de régler les niveaux de dégradé si aucune opération de stabilisation d'image n'est effectuée.

L'opération de stabilisation de l'image commence.

6 Appuyez sur la touche correspondant au mode à régler.

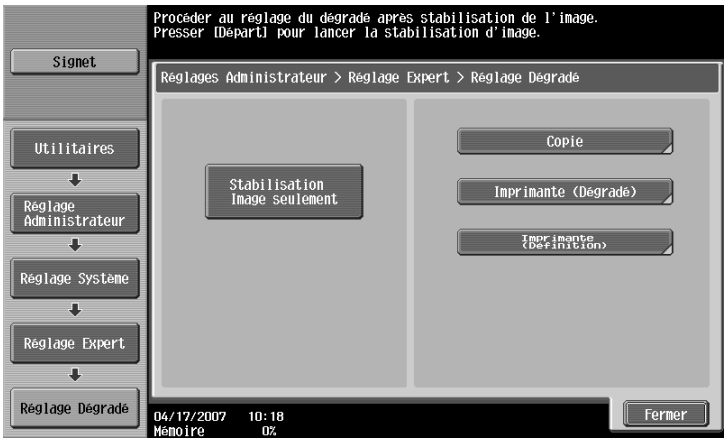

7 Appuyez sur la touche [Départ].

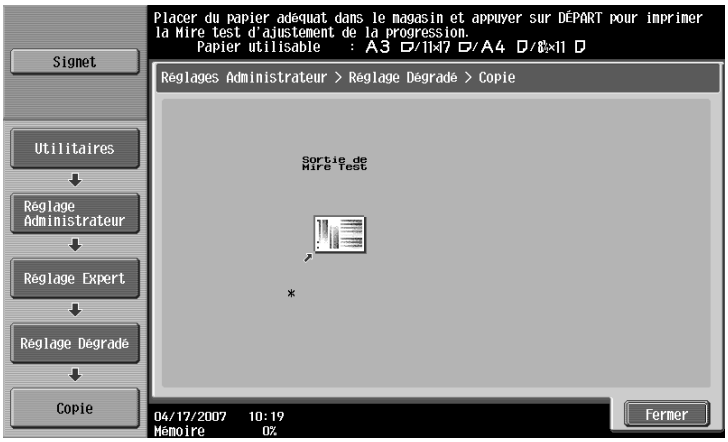

La mire de test s'imprime.

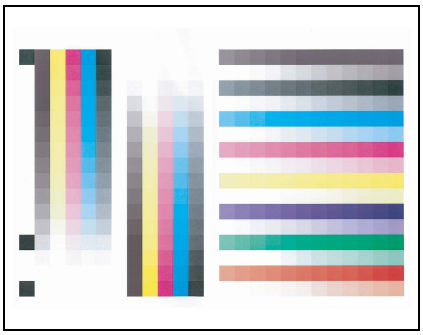

8 Placez la mire de test imprimée sur la vitre d'exposition.

– Assurez-vous de charger le papier dans le sens indiqué à l'écran.

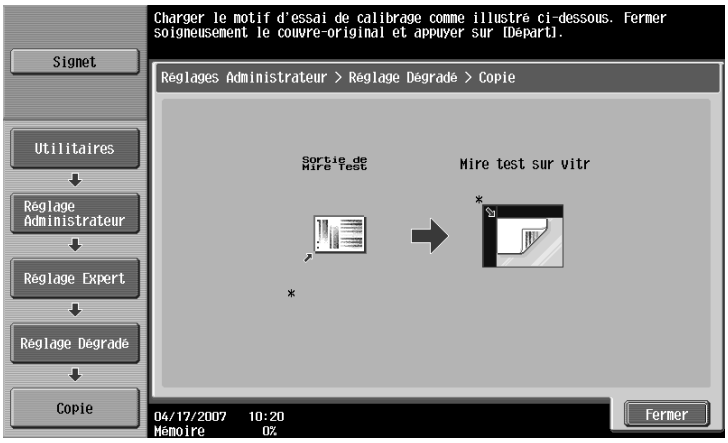

9 Placez sur la mire de réglage 10 feuilles ou plus de papier vierge du même format que la feuille sur laquelle la mire de réglage a été imprimée.

? Pourquoi les pages vierges sont-elles posées sur la mire de réglage ?

➔ Il faut placer 10 feuilles de papier vierge sur la mire de réglage pour lui éviter de devenir transparente. Sinon, les niveaux de dégradé ne seront pas correctement réglés.

10 Fermez le chargeur ADF ou le couvre-original.

11 Appuyez sur la touche [Départ].

La mire de réglage imprimée est numérisée.
Une fois qu'elle est numérisée, les niveaux de dégradé sont automatiquement réglés en fonction de l'image numérisée.

12 Répéter trois fois les étapes 6 à 11.

13 Appuyez sur [Fermer].

12.11 Réglages En-tête/Pied de page

Suivez les procédures décrites ci-dessous pour spécifier les en-têtes/pieds de page utilisés avec les fonctions Tampon/Surimpression disponibles à partir de l'onglet Applications.

12.11.1 Spécifier les en-têtes/pieds de page

1 Affichez l'écran Réglages Administrateur.

– Pour plus de détails sur l'affichage de l'écran Réglages Administrateur, voir "Afficher l'écran des réglages Administrateur" à la page 12-37.

2 Appuyez sur [1 Réglage Système].

L'écran Réglage Système apparaît.

3 Appuyez sur [Suivt] et appuyez ensuite sur [2 Réglages Tampon].

L'écran Réglages Tampon apparaît.

4 Appuyez sur [1 Réglages En-tête/Pied de page].

L'écran Réglages En-tête/Pied de page apparaît.

5 Appuyez sur [Nouveau].

L'écran Réglages En-tête/Pied de page > Nouveau apparaît.

6 Appuyez sur [Nom].

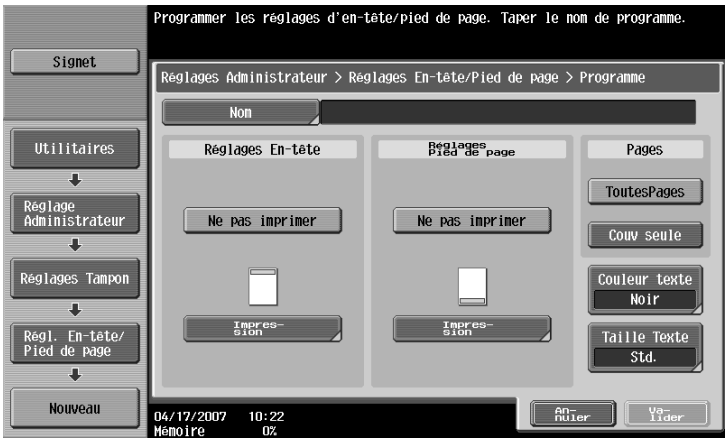

L'écran Nouveau > Nom apparaît.

7 Tapez le nom de l'en-tête/du pied de page (16 caractères max.) et appuyez ensuite sur [Valider].

– Pour plus de détails sur la saisie de texte, voir "Saisie de texte" à la page 13-3.

Le nom de l'en-tête/du pied de page est spécifié.

8 Sous "Réglages En-tête" ou sous "Réglages Pied de page", appuyez sur [Impression] et sélectionnez ensuite le type d'en-tête ou de pied de page à imprimer.

9 Sélectionnez paramètre souhaité sous "Pages" et spécifiez les réglages souhaités pour "Couleur texte" et "Taille Texte".

10 Appuyez sur [Valider].

Détails
Pour imprimer l'en-tête/le pied de page uniquement sur la première page, appuyez sur [Couv seule].

12.11.2 Modifier les en-têtes et les pieds de page

1 Dans l'écran Réglages En-tête/Pied de page, appuyez sur la touche de l'en-tête ou du pied de page à modifier.

2 Appuyez sur [Contr./Modifier].

– Pour supprimer l'en-tête/le pied de page, appuyez sur [Supprimer].

L'écran Contrôle/Modifier apparaît.

3 Appuyez sur [Valider].

12.12 Méthode d'Authentification

Permet de spécifier les réglages pour l'identification utilisateur et le suivi de compte pour contrôler l'utilisation de cette machine.

Les réglages d'Authentification Utilisateur permettent de gérer des individus, et les réglages de Compte Département permettent de gérer des groupes et des utilisateurs multiples.

Spécifier à la fois les réglages Authentification Utilisateur et Compte Département permet de gérer pour chaque utilisateur individuel le nombre d'impressions effectuées par chaque compte.

Remarque

La machine peut enregistrer au total 1000 utilisateurs et comptes.

Si un mode d'authentification est activé, l'écran d'authentification s'affiche pendant que la machine est en attente. Pour pouvoir utiliser cette machine quand les réglages d'Authentification Utilisateur ou de Compte Département ont été spécifiés, il est nécessaire d'introduire le nom utilisateur et le mot de passe. Pour plus de détails, voir "Contrôler l'utilisation de la machine pour chaque utilisateur (Authentification Utilisateur)" à la page 2-31.

Compte Département et Identification utilisateur peuvent être spécifiés sans synchronisation.

12.12.1 Authentification Utilisateur et Compte Département

L'Authentification Utilisateur et Compte Département permettent de spécifier les réglages suivants.

- Identification utilisateur
  - Limites des fonctions disponibles (opérations copie, opérations numérisation, opérations fax, impression, opérations d'archivage des documents, impression des documents émis et enregistrement des documents en mémoire externe)
  - Compteurs impression/numérisation pour chaque utilisateur
  - Limites sur l'utilisation de l'impression couleur ou noir, ainsi que sur le nombre de copies autorisé
  - Gestion des boîtes utilisateur de groupe et des boîtes d'utilisateur privé pour chaque propriétaire
  - Gestion du réglage du niveau et du groupe en matière d'autorisation d'accès aux destinations de chaque propriétaire
  - Suppression des tâches d'autres utilisateurs
- Compte Département
  - Compteurs impression/numérisation depuis chaque compte
  - Limites sur l'utilisation de l'impression couleur ou noir, ainsi que sur le nombre de copies autorisé
  - Active la boîte Groupe

12.12.2 Lorsque l'Authentification Utilisateur et le Compte Département sont synchronisés

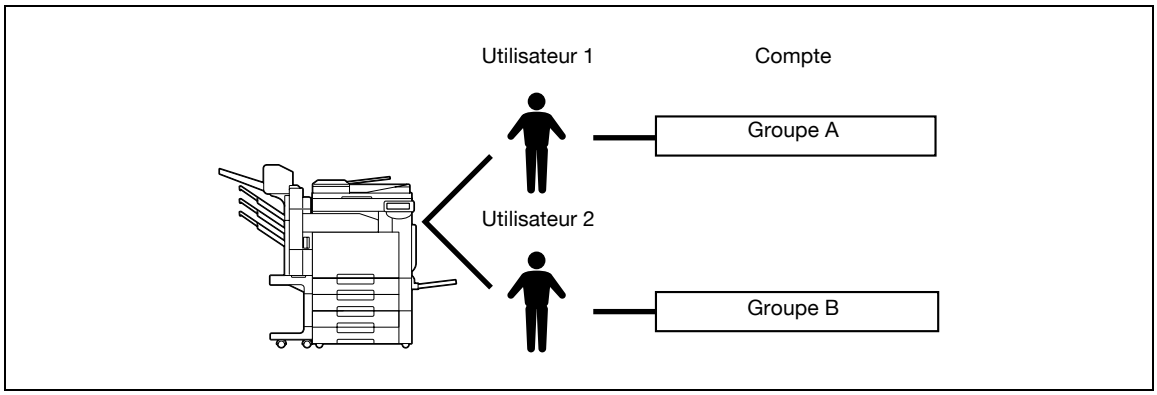

Cette configuration sert quand la machine est utilisée par plusieurs départements et que chaque employé est géré par chaque département. De cette manière, on peut conserver des statistiques concernant chaque employé (chaque utilisateur) et concernant chaque département (chaque compte).

Pour gérer de cette manière l'utilisation de la machine, spécifiez les réglages d'authentification suivants.

Paramètre de l'écran Méthode d'authentification	Réglages
Identification utilisateur	Sélectionnez "Authentification Serveur Externe" ou "ON (MFP)".
Compte Département	Sélectionnez "MARCHE" et spécifiez le nom de compte et le mot de passe.
Synchroniser Authentificat. Utilisateur & Suivi Volume	Sélectionnez "Activer synchronis.".
Nom Compte (sur l'écran Enregist. utilis.)	Sélectionnez un nom de compte si vous avez sélectionné "ON (MFP)".

Remarque
Pour plus de détails sur l'authentification par serveur externe, voir le Guide de l'utilisateur – Administrateur Réseau.

12.12.3 Lorsque l'Authentification Utilisateur et le Compte Département sont indépendants

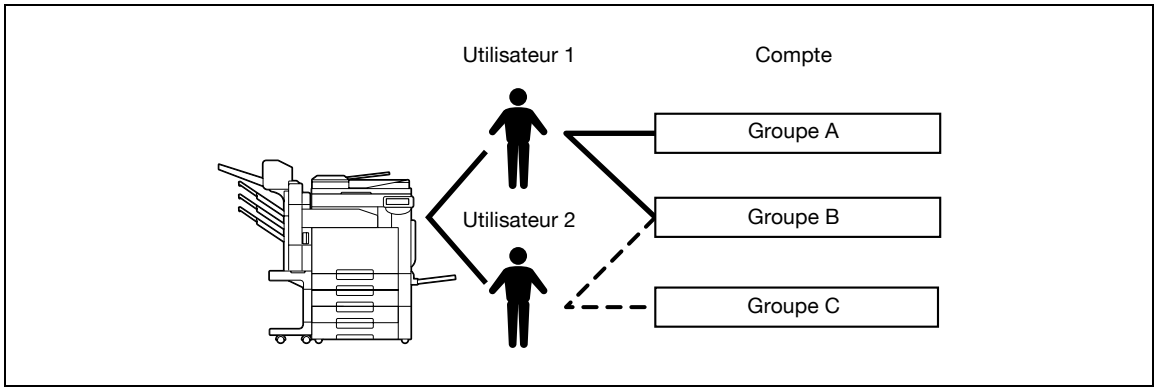

Cette configuration sert quand la machine est utilisée par plusieurs employés dont chacun est chargé de multiples activités qui doivent être totalisées séparément. De cette manière, on peut conserver des statistiques pour chaque employé (chaque utilisateur) et concernant chaque activité d'employé (chaque compte). En outre, on peut conserver les totaux concernant chaque employé (chaque utilisateur) et concernant chaque activité (chaque compte) même si la même activité est effectuée par deux employés différents.

Pour gérer de cette manière l'utilisation de la machine, spécifiez les réglages d'authentification suivants.

Paramètre de l'écran Méthode d'authentification	Réglages
Identification utilisateur	Sélectionnez "Authentification Serveur Externe" ou "ON (MFP)".
Compte Département	Sélectionnez "MARCHE" et spécifiez le nom de compte et le mot de passe.
Synchroniser Authentificat. Utilisateur & Suivi Volume	Sélectionnez "Ne pas synchroniser".

12.12.4 Sélectionner une méthode d'authentification

1 Affichez l'écran Réglages Administrateur.

– Pour plus de détails sur l'affichage de l'écran Réglages Administrateur, voir "Afficher l'écran des réglages Administrateur" à la page 12-37.

2 Appuyez sur [4 Identification Utilisateur/Suivi Compte].

L'écran Identification Utilisateur/Suivi Compte apparaît.

3 Appuyez sur [1 Système d'authentification].

L'écran Système d'authentification apparaît.

4 Spécifiez un réglage pour "Identification utilisateur".

– Pour annuler l'authentification utilisateur, sélectionnez [ARRET.]
– Pour recourir à un serveur externe pour identifier l'utilisateur, appuyez sur [Authentification Serveur Externe] et sélectionnez le type de serveur.
– Pour utiliser un serveur externe, ce dernier doit tout d'abord être enregistré.
– Pour utiliser le système d'authentification de cette machine et procéder à l'identification de l'utilisateur, appuyez sur [ON (MFP)].

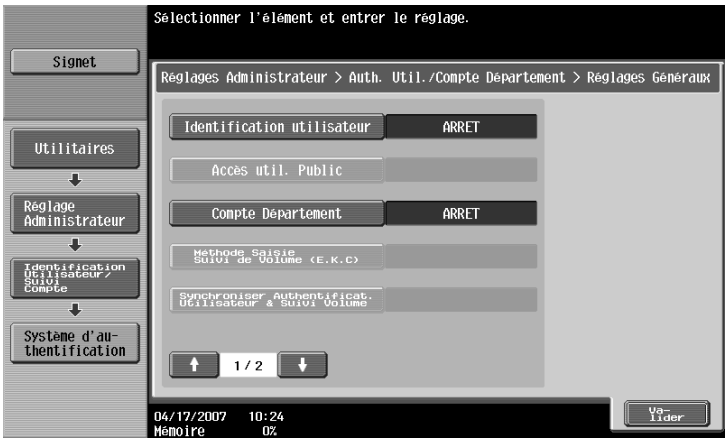

5 Spécifiez un réglage pour "Accès util. Public".

– Pour interdire l'utilisation de cette machine aux utilisateurs non enregistrés, appuyez sur [Interdit].
– Pour que cette machine puisse être utilisée par simple pression sur [Accès util. Public] dans l'écran d'authentification sans avoir à saisir de nom d'utilisateur ni de mot de passe même si des paramètres d'identification utilisateur étaient appliqués, appuyez sur [Permis].
– "Autorisé, connecté" permet l'utilisation de la machine sans authentification en cas de connexion comme utilisateur public. Quand vous vous connectez en tant qu'utilisateur autorisé, il faut d'abord appuyer sur la touche [Code] pour afficher l'écran d'identification.

6 Spécifiez un réglage pour "Compte Département".

– Pour annuler le contrôle par Compte Département, sélectionnez [ARRET].
– Pour utiliser la fonction Compte Département, appuyez sur [MARCHE].

7 Spécifiez un réglage pour "Méthode Saisie Suivi Volume (E.K.C.)".

– Pour permettre l'utilisation de cette machine après introduction du nom de compte et du mot de passe sur l'écran Compte Département, appuyez sur [Nom et Mot de Passe].
– Pour permettre l'utilisation de cette machine après introduction du mot de passe sur l'écran Compte Département, appuyez sur [Mot de passe seul].

8 Spécifiez un réglage pour "Synchroniser Authentificat. Utilisateur & Suivi Volume".

- Synchroniser
  "ON (MFP)" est réglé et le paramètre "Compte Département" est réglé sur "MARCHE", ce réglage permet l'utilisation de machine par simple saisie des informations d'identification utilisateur lors de la première utilisation de la machine si le compte correspondant avait été spécifié lors de l'enregistrement de l'utilisateur.
  Quand "Authentification Serveur Externe" est sélectionné et que "Compte Département" est réglé sur "MARCHE" et une fois que la machine est utilisée après saisie des informations appropriées d'identification utilisateur et de compte département, ce paramètre permet d'utiliser la machine par simple saisie des informations d'identification utilisateur en synchronisation avec le compte authentifié.
- Ne pas synchroniser
  Ce réglage subordonne chaque utilisation de la machine à la saisie de toutes les informations concernant l'identification utilisateur et le suivi de compte.

9 Appuyez sur [↓].

Le second écran s'affiche.

10 Spécifiez un réglage pour "Opération après crédit maximum".

- Pour ignorer la tâche quand le crédit est dépassé pour l'identification utilisateur ou le Compte Département, appuyez sur [Ignor. tâche].
- Pour interrompre toutes les tâches quand le crédit est dépassé pour l'identification utilisateur ou le Compte Département, appuyez sur [Arrêt. trav.].

11 Spécifiez un réglage pour "Nbre de compteurs Utilisateurs assignés".

- Appuyez sur la touche [C] (correction) pour effacer la valeur, et spécifiez sur le clavier numérique la valeur désirée (entre 1 et 999).
- Si l'authentification utilisateur et le compte département ont été activés, les compteurs peuvent être attribués aux comptes et aux utilisateurs, et les valeurs des deux peuvent être totalisés.

12 Spécifiez "Réglage Délai Maintien Ticket".

- Tapez le temps sur le clavier. (1 à 60 minutes)
- Spécifiez le délai de maintien du ticket d'authentification Kerveros. Le réglage du délai de maintien s'applique quand Active Directory (Dossier actif) est sélectionné comme type de serveur d'authentification.

13 Appuyez sur [Valider].

- Si le réglage de "Identification utilisateur", "Compte Département" ou "Nbre de compteurs Utilisateurs assignés" a été modifié, le message "Réinitialiser toutes les données de gestion de consommation ?" apparaît.

14 Appuyez sur [Oui] et ensuite sur [Valider].

- Pour arrêter d'effacer les données de consommation sans modifier les paramètres, appuyez sur [Non].
- Si le réglage de l'un des paramètres suivants est modifié, les données ne seront pas effacées. "Accès util. Public", "Opération après crédit maximum", "Synchroniser Authentificat. Utilisateur & Suivi Volume" de "Réglage Délai Maintien Ticket"
- Pour annuler le réglage et sélectionner le réglage par défaut, appuyez sur la touche [Réinitialiser].

La méthode d'authentification est réglée.
Continuez en spécifiant les réglages authentification utilisateur et compte département.

...

Rappel

Ne pas utiliser un nom contenant des lettres majuscules et minuscules de même caractère pour le nom d'utilisateur du serveur externe. Étant donné que le C203/C253/C353 ne fait pas de différence entre les caractères minuscules et majuscules, l'opération pourrait ne pas se dérouler correctement.

...

Remarque

"Synchroniser Authentificat. Utilisateur & Suivi Volume" peut être spécifié si "Identification utilisateur" est réglé sur "Authentification Serveur Externe" ou "ON (MFP)" et "Compte Département" est réglé sur "Oui".

Si "Synchroniser Authentificat. Utilisateur et Suivi Volume" est réglé sur "Activer synchronis.", même quand "Accès util. Public" est réglé sur "Permis", "Accès util. Public" passe sur "Interdit".

"Nbre de compteurs Utilisateurs assignés" peut être spécifié si "Identification utilisateur" est réglé sur "Authentification Serveur Externe" ou "ON (MFP)" et "Compte Département" est réglé sur "Oui".

Si le nombre de compteurs utilisateurs est réglé sur "50", il est possible d'enregistrer 950 comptes maximum.

Détails

Pour plus de détails sur l'authentification par serveur externe, voir le Guide de l'utilisateur – Administrateur Réseau.

Si "Synchroniser Authen.Utilisateur et Cpt Départem." était réglé sur "Ne pas Synchroniser", l'utilisation par un utilisateur public n'est pas permise.

Si des paramètres d'identification et de suivi de volume ont tous deux été spécifiés "Nom et Mot de Passe" est sélectionné.

Il est possible de définir un utilisateur public pour un accès temporaire à cette machine. Si l'accès est autorisé pour un utilisateur public, il est recommandé de limiter l'utilisation de certaines fonctions sur la machine. Pour plus de détails, voir "Enregistrement Utilisateur" à la page 12-67.

Si des réglages de suivi de volume ont été appliqués alors que "Identification utilisateur" est réglé sur "ON (MFP)" ou "Authentification Serveur Externe", entrez le nom d'utilisateur et le mot de passe dans l'écran d'identification utilisateur et entrez le nom de compte et le mot de passe sur l'écran de suivi de volume.

Quand "ON (MFP)" est sélectionné et que "Compte Département" est réglé sur "Oui" et une fois que la machine est utilisée avec les informations appropriées d'identification utilisateur et de suivi de volume et que le compte authentifié est enregistré sur le nom de compte. La machine peut être utilisée en entrant tout simplement la prochaine fois les informations d'identification utilisateur.

12.13 Réglage Authentification Utilisateur

Permet de spécifier les paramètres d'Authentification Utilisateur.

12.13.1 Param. admin. – Liste

Il est possible de définir les réglages d'Authentification Utilisateur pour que la [Liste] soit affichée à l'écran Identification Utilisateur et l'écran Nom utilisateur. Appuyez sur [Liste] pour afficher la liste complète des noms utilisateur enregistrés dans laquelle il suffira de sélectionner le nom utilisateur désiré. (Le réglage par défaut est "ARRET".)

1 Affichez l'écran Réglages Administrateur.

– Pour plus de détails sur l'affichage de l'écran Réglages Administrateur, voir "Afficher l'écran des réglages Administrateur" à la page 12-37.

2 Appuyez sur [4 Identification Utilisateur/Suivi Compte].

L'écran Identification Utilisateur/Suivi Compte apparaît.

3 Appuyez sur [2 Système d'Authentification].

L'écran Réglage Auth. Utilisateur apparaît.

? Pourquoi [2 Système d'Authentification] n'apparaît-il pas ?

➔ [2 Système d'Authentification] n'est pas disponible si "Identification utilisateur" est réglé sur l'écran Système d'authentification sur "OFF".

4 Appuyez sur [1 Param. admin.].

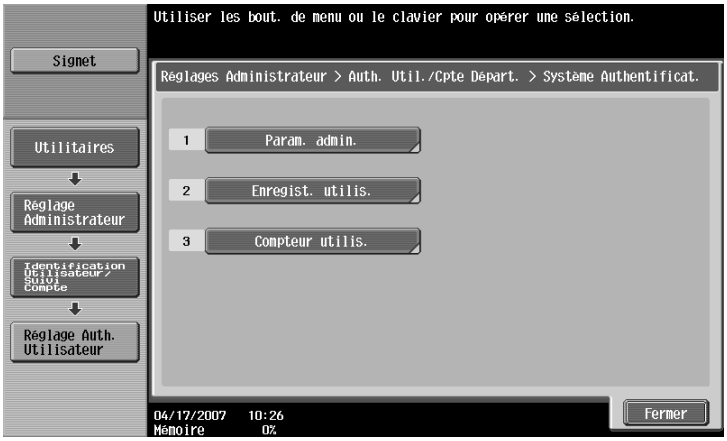

5 Appuyez sur [Liste noms utilis.].

Les touches des réglages disponibles s'affichent.

6 Appuyez sur la touche correspondant au réglage désiré.

Ceci détermine si la touche de la liste des noms utilisateur est activée ou non.

12.13.2 Autoris. par défaut Fonction

Si vous avez sélectionné l'authentification par serveur externe, vous pouvez limiter les fonctions de la machine qui peuvent être utilisées par un utilisateur autorisé. (Le réglage par défaut est "Permis".)

Les opérations suivantes peuvent être limitées.

- Opérations de copie
- Opérations de numérisation
- Opérations de télécopie
- Imprimer depuis une imprimante
- Enregistrement de documents sur le disque dur
- Impression du document émis
- Enregistrement du document sur la mémoire externe

Remarque

Pour limiter l'utilisation de la machine par des utilisateurs enregistrés, spécifiez les réglages dans l'écran Enregistrement Utilisateur.

Avec "Impr.numér./EMI fax", l'impression peut être interdite en cas de numérisation ou de télécopie d'un document enregistré dans une boîte.

1 Affichez l'écran Réglages Administrateur.

– Pour plus de détails sur l'affichage de l'écran Réglages Administrateur, voir "Afficher l'écran des réglages Administrateur" à la page 12-37.

2 Appuyez sur [4 Identification Utilisateur/Suivi Compte].

L'écran Identification Utilisateur/Suivi Compte apparaît.

3 Appuyez sur [2 Système d'Authentification].

L'écran Réglage Auth. Utilisateur apparaît.

? Pourquoi [2 Système d'Authentification] n'apparaît-il pas ?

➔ [2 Système d'Authentification] n'est pas disponible si "Identification Utilisateur" est réglé sur l'écran Système d'authentification sur "OFF".

4 Appuyez sur [1 Param. admin.].

5 Appuyez sur [Autoris. par défaut Fonction].

L'écran Autoriser fonction apparaît.

6 Appuyez sur la touche correspondant aux réglages souhaités.

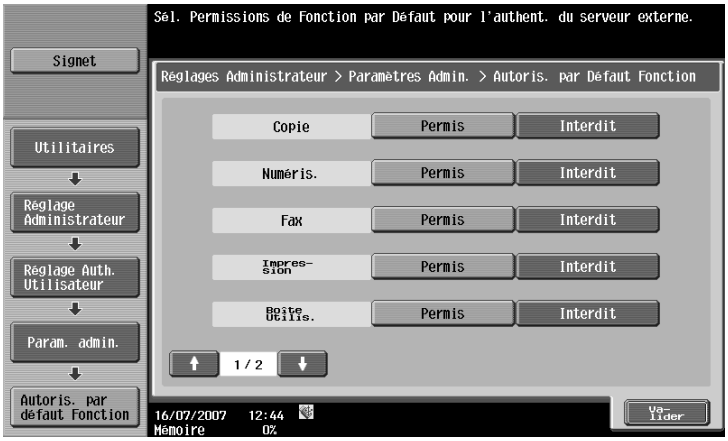

7 Appuyez sur [Valider].

Les permissions par défaut par fonctions sont fixées.

12.13.3 Accès util. Public

Si des réglages d'identification utilisateur ont été spécifiés et que l'accès est autorisé aux utilisateurs publics, il existe deux méthodes d'identifier l'utilisateur public.

Permis : Appuyez sur [Utilisat. Public] dans l'écran d'identification pour afficher l'écran des fonctions de base et utiliser la machine.

Autorisé, connecté : Permet l'utilisation de la machine sans authentification lors de la connexion en tant qu'utilisateur public. Quand vous vous connectez en tant qu'utilisateur autorisé, il faut d'abord appuyer sur la touche [Code] pour afficher l'écran d'identification.

(Le réglage par défaut est "Interdit".)

1 Affichez l'écran Réglages Administrateur.

– Pour plus de détails sur l'affichage de l'écran Réglages Administrateur, voir "Afficher l'écran des réglages Administrateur" à la page 12-37.

2 Appuyez sur [4 Identification Utilisateur/Suivi Compte].

L'écran Identification Utilisateur/Suivi Compte apparaît.

3 Appuyez sur [1 Système d'authentification].

4 Appuyez sur [Accès util. Public].

Les touches des réglages disponibles s'affichent.

5 Appuyez sur la touche correspondant au réglage désiré.

La méthode d'authentification des utilisateurs publics est définie.

Détails

[Accès util. Public] n'apparaît pas si "Identification Utilisateur" est réglé sur "ARRET".

Pour vous connecter en tant qu'utilisateur général quand "Accès util. Public" est réglé sur "Autorisé, connecté", appuyez sur la touche [Code] pour afficher l'écran De base.

12.13.4 Enregistrement Utilisateur

Il est possible de spécifier pour chaque utilisateur de cette machine, le mot de passe, les permissions d'impression, le nombre d'impressions autorisées, et les autorisations relatives aux fonctions.

En outre, si une unité d'authentification est installée sur cette machine, vous pouvez enregistrer la carte IC et les motifs des veines des doigts de l'utilisateur.

À titre d'exemple, la procédure suivante décrit comment enregistrer un utilisateur dont l'authentification est assurée par la machine.

✔ La machine peut enregistrer au total 1000 utilisateurs et comptes.

✔ Si "Accès util. Public" sur l'écran Système d'authentification est réglé sur "Permis", un utilisateur public est ajouté. L'utilisation de certaines fonctions peut être limitée pour les utilisateurs publics.

✔ Si "Compte Département" sur l'écran Système d'authentification est réglé sur "Oui", vous pouvez enregistrer le nombre d'utilisateurs définis pour "Nbre de compteurs Utilisateurs assignés".

1 Affichez l'écran Réglages Administrateur.

– Pour plus de détails sur l'affichage de l'écran Réglages Administrateur, voir "Afficher l'écran des réglages Administrateur" à la page 12-37.

2 Appuyez sur [4 Identification Utilisateur/Suivi Compte].

L'écran Identification Utilisateur/Suivi Compte apparaît.

3 Appuyez sur [2 Système d'Authentification].

L'écran Réglage Auth. Utilisateur apparaît.

? Pourquoi [2 Système d'Authentification] n'apparaît-il pas ?

➔ [2 Système d'Authentification] n'est pas disponible si "Identification Utilisateur" est réglé sur l'écran Système d'authentification sur "OFF".

4 Appuyez sur [2 Enregistrement Utilisateur].

5 Appuyez sur la touche de l'utilisateur souhaité et appuyez ensuite sur [Modifier].

L'écran Modifier apparaît pour l'utilisateur.

6 Appuyez sur [Nom Utilisat.].

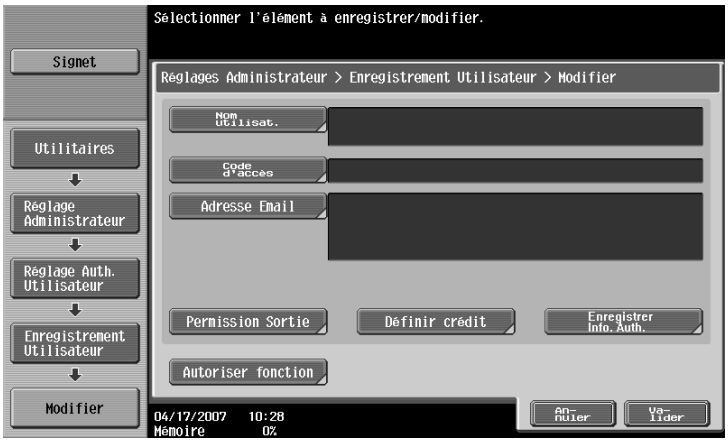

L'écran Nom Utilisateur apparaît.

7 Tapez le nom utilisateur (64 caractères maximum) et appuyez sur [Valider].

– Pour plus de détails sur la saisie de texte, voir "Saisie de texte" à la page 13-3.
– Une fois qu'un nom d'utilisateur est enregistré, il n'est plus possible de le changer.
– Un nom déjà utilisé ne peut être réutilisé.

Le nom utilisateur est défini.

8 Appuyez sur [Code d'accès].

L'écran Code d'accès apparaît.

? Pourquoi [Code d'accès] n'apparaît-il pas ?

➔ [Code d'accès] n'apparaît pas si "Identification Utilisateur" est réglé sur l'écran Système d'authentification sur "Authentification Serveur Externe".

9 Tapez le mot de passe (64 caractères maximum) et appuyez sur [Valider].

Pour confirmation, l'écran Code d'accès s'affiche encore une fois. Retapez le même mot de passe et appuyez sur [Valider]. Le mot de passe utilisateur est défini.

10 Appuyez sur [Adresse email].

L'écran Adresse email apparaît.

11 Tapez l'adresse e-mail (320 caractères maximum) et appuyez sur [Valider].

L'adresse e-mail est réglée.
Si l'adresse e-mail dépasse les 101 caractères, [Détails] apparaît dans l'écran Enregistrement Utilisateur. Appuyez sur [Détails] pour afficher l'écran Détails de l'adresse e-mail et l'adresse e-mail complète.

12 Pour utiliser la fonction de suivi de volume, appuyez sur [Nom Compte].

– [Nom Compte] n'apparaît que si "Compte Département" est réglé sur l'écran Système d'authentification sur "MARCHE".

L'écran Nom Compte apparaît.

13 Appuyez sur la touche correspondant au compte souhaité et appuyez sur [Valider].

– Avant de pouvoir sélectionner un nom de compte, il faut que les différents comptes soient enregistrés.
  Pour plus de détails sur l'enregistrement de comptes, voir "Enregistrement Suivi de Volume" à la page 12-74.

Le compte est défini.

14 Appuyez sur [Permission Sortie].

L'écran Permission Sortie apparaît.

15 Appuyez sur une touche sous "Impression" ou "Env." pour spécifier les réglages souhaités.

– Pour autoriser l'impression par l'utilisateur, appuyez sur [Permis].
– Pour interdire l'impression par l'utilisateur, appuyez sur [Interdit].
– Appuyez sur [Tous] pour appliquer à tous les utilisateurs enregistrés les réglages de l'écran actif. Appuyez sur [Tous], appuyez sur [Valider] et appuyez enfin sur [Valider] dans l'écran qui apparaît ensuite pour afficher un message et appliquer les réglages à tous les utilisateurs. À ce stade, n'éteignez pas la machine au moyen de l'interrupteur principal.
– Si l'impression en couleur est interdite, l'impression sera impossible avec les paramètres "Couleur Auto", "Couleurs", "2 coul." ou "1 couleur".
– Si l'impression en noir est interdite, l'impression sera impossible avec le paramètre "Couleur Auto" ou "Noir".
– Si l'impression couleur et l'impression en noir sont toutes deux interdites, le message "La copie est interdite." apparaît, même si l'identification s'est déroulée correctement.
– Si "Couleur" est réglé sur "Interdit" en dessous de "Env.", la numérisation couleur n'est pas possible.

16 Appuyez sur [Valider].

Les Permissions Sortie sont définies.

17 Appuyez sur [Crédit Max].

L'écran Définir crédit apparaît.

18 Appuyez sur [Gestion totale] ou sur [Gestion individuelle].

- Pour spécifier le nombre maximum d'impressions couleur et noir combinées autorisé, appuyez sur [Gestion totale].
- Pour spécifier séparément le nombre maximum d'impressions couleur et noir autorisé, appuyez sur [Gestion individuelle].
- Pour spécifier un crédit maximum pour les impressions en couleur et en noir, appuyez sur [Illimité].

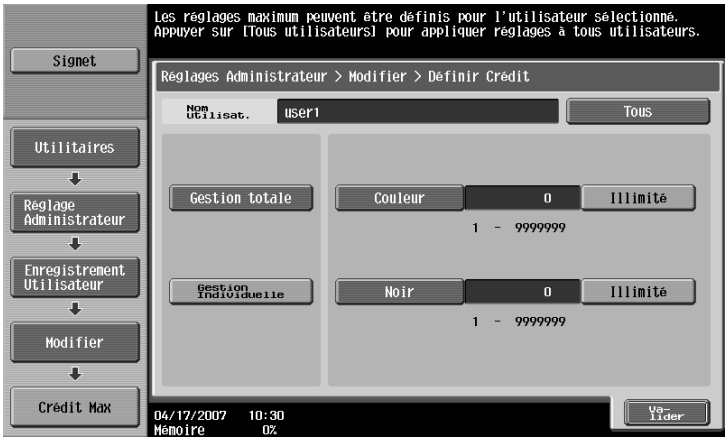

19 Appuyez sur [Total], [Couleur] ou sur [Noir] et tapez la valeur souhaitée sur le clavier.

- Appuyez sur [Tous] pour appliquer à tous les utilisateurs enregistrés les réglages de l'écran actif. Appuyez sur [Tous], puis sur [Valider] et enfin sur [Valider] dans l'écran qui s'affiche ensuite.

20 Appuyez sur [Valider].

Le nombre maximum d'impressions autorisé est défini.

21 Pour utiliser l'unité d'authentification (type biométrique) ou l'unité d'authentification (type Carte IC), appuyez sur [Enregistrer Info. Auth.].

- [Enregistrer Info. Auth.] n'apparaît que si une unité d'authentification est installée sur cette machine.
- Pour plus de détails sur l'utilisation de l'unité d'authentification, voir le Guide de l'utilisateur pour l'unité d'authentification.

L'écran Enregistrer Info. Auth. apparaît.

22 Appuyez sur [Modifier].

- Quand vous utilisez l'unité d'authentification (type biométrique), placez le doigt sur l'unité d'authentification pour enregistrer les motifs des veines.
- Quand vous utilisez l'unité d'authentification (type Carte IC), placez une carte IC sur l'unité d'authentification pour enregistrer les informations de la carte.

23 Appuyez sur [Autoriser fonction].

L'écran Autoriser fonction apparaît.

24 Appuyez sur la touche correspondant au réglage désiré pour chaque opération.

- Pour autoriser l'exécution de l'opération, appuyez sur [Permis].
- Pour interdire l'exécution de l'opération, appuyez sur [Interdit].

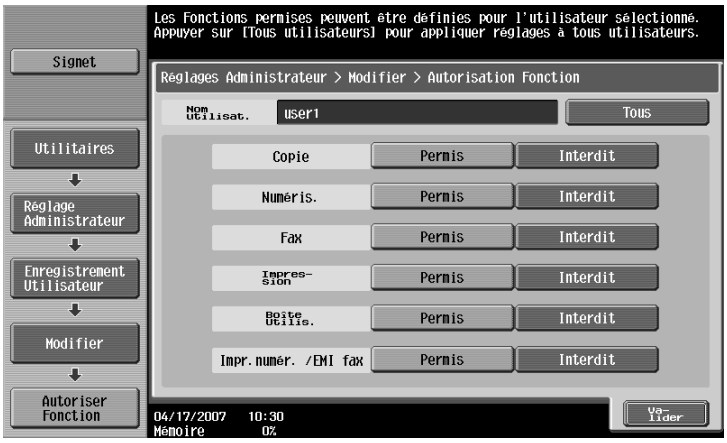

- Appuyez sur [Tous] pour appliquer à tous les utilisateurs enregistrés les réglages de l'écran actif. Appuyez sur [Tous], puis sur [Valider] et enfin sur [Valider] dans l'écran qui s'affiche ensuite.
- Avec "Impr.numér./EMI fax", l'impression peut être interdite en cas de numérisation ou de télécopie d'un document enregistré dans une boîte.
- Selon les limitations de fonctions qui sont spécifiées, l'écran De base peut être différent à la connexion. L'écran De base qui apparaît change dans l'ordre suivant : Copie ➔ Numérisation ➔ Fax ➔ Boîte.
- Si aucune opération n'est autorisée, l'Authentification Utilisateur ne peut être effectuée.

25 Appuyez sur [Valider].

Les Permissions de fonction sont définies.

26 Appuyez sur [Valider].

- Pour annuler les réglages de l'écran actif, appuyez sur [Annuler].
- Pour supprimer les informations utilisateur sélectionnées, appuyez sur [Supprimer] dans l'écran Enregistrement Utilisateur.

12.13.5 Compteur utilis.

Il est possible de contrôler les données suivantes pour chaque utilisateur.

Copie + Impression

Ce tableau montre le nombre total de pages imprimées avec les opérations de copie et d'impression.

- Total : indique le nombre total de pages imprimées avec tous les réglages couleur, le paramètre "Noir", le paramètre "Couleurs", le paramètre "2 coul." et le paramètre "1 couleur"
- Max Auth : limites spécifiées pendant l'enregistrement de l'utilisateur quant au nombre de pages pouvant être imprimées avec tous les réglages Couleur (Total), les réglages couleur ("Couleurs", "1 couleur" et "2 coul.") et le paramètre "Noir"
- Gd format : nombre total de pages imprimées sur du papier grand format avec tous les réglages Couleur, le paramètre "Noir", le paramètre "Couleurs", le réglage "2 coul." et le réglage "1 couleur"

Copie

Ce tableau montre le nombre total de pages imprimées avec les opérations de copie.

- Total : indique le nombre total de pages copiées avec tous les réglages couleur, le paramètre "Noir", le paramètre "Couleurs", le paramètre "2 coul." et le paramètre "1 couleur"
- Gd format : nombre total de pages copiées sur du papier grand format avec tous les réglages Couleur, le paramètre "Noir", le paramètre "Couleurs", le réglage "2 coul." et le réglage "1 couleur"

Impression

Ce tableau montre le nombre total de pages imprimées avec les opérations d'impression.

- Total : indique le nombre total de tirages imprimés avec tous les réglages couleur, le paramètre "Noir", le paramètre "Couleurs", le paramètre "2 coul." et le paramètre "1 couleur"
- Gd format : nombre total de tirages imprimés sur du papier grand format avec tous les réglages Couleur, le paramètre "Noir", le paramètre "Couleurs", le réglage "2 coul." et le réglage "1 couleur"

Numérisat./Fax

- Total : indique le nombre total de pages numérisées/le nombre total d'impressions noir et couleur dans les modes Numérisation et Fax
- Gd format : indique le nombre total de pages numérisées/le nombre total d'impressions noir et couleur dans les mode Numérisation et Fax sur du papier spécifié comme papier grand format

Compteur Originaux

- Ce compteur indique le nombre de pages d'original numérisées.

Compteur Papier

- Ce compteur indique le nombre de pages utilisées pour l'impression.

Émission Fax

- Émission Fax : indique le nombre total de pages émises avec des opérations de télécopie

...

Remarque

Le comptage continue automatiquement avec les compteurs utilisateur en cas d'authentification par serveur externe.

L'accès des utilisateurs publics est compté comme "Public" par le compteur.

L'accès des administrateurs de boîte utilisateur est compté comme "BoxAdmin" par le compteur.

12.13.6 Consulter les compteurs utilisateur

1 Affichez l'écran Réglages Administrateur.

– Pour plus de détails sur l'affichage de l'écran Réglages Administrateur, voir "Afficher l'écran des réglages Administrateur" à la page 12-37.

2 Appuyez sur [4 Identification Utilisateur/Suivi Compte].

L'écran Identification Utilisateur/Suivi Compte apparaît.

3 Appuyez sur [2 Système d'Authentification].

L'écran Réglage Auth. Utilisateur apparaît.

? Pourquoi [2 Système d'Authentification] n'apparaît-il pas ?

➔ [2 Système d'Authentification] n'est pas disponible si "Identification Utilisateur" est réglé sur l'écran Système d'authentification sur "OFF".

4 Appuyez sur [3 Compteur utilis.].

5 Appuyez sur la touche de l'utilisateur souhaité et appuyez ensuite sur [Détails Compteur].

L'écran Détails Compteur apparaît pour cet utilisateur.

6 Appuyez sur la touche correspondant au compteur à consulter, puis vérifiez les valeurs affichées.

– Pour remettre à zéro les compteurs de l'utilisateur sélectionné, appuyez sur [RàZ compteur] sur l'écran Détails Compteur relatif à l'utilisateur choisi. Le message de confirmation qui apparaît vous demande si le compteur doit ou non être remis à zéro. Pour remettre les compteurs à zéro pour l'utilisateur affiché, appuyez sur [Oui] dans l'écran du message de confirmation et appuyez ensuite sur [Valider]. La valeur du nombre maximum autorisé n'est pas effacée.
– Pour effacer les compteurs de tous les utilisateurs, appuyez sur [Réinit ts compteurs] dans l'écran Compteur Utilisateur. Le message de confirmation qui apparaît vous demande si les compteurs doivent ou non être remis à zéro. Pour remettre les compteurs à zéro pour tous les utilisateurs, appuyez sur [Oui] dans l'écran du message de confirmation et appuyez ensuite sur [Valider]. La valeur du nombre maximum autorisé n'est pas effacée.

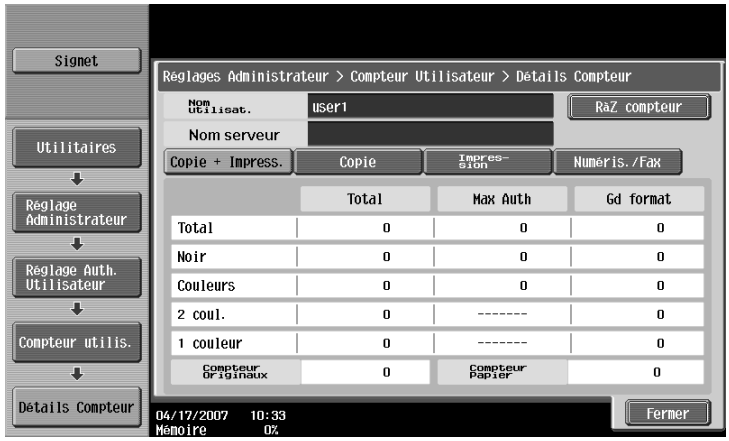

7 Appuyez sur [Fermer].

12.14 Réglage Suivi de Volume

12.14.1 Enregistrement Suivi de Volume

Cette fonction permet de spécifier le mot de passe, les autorisations d'impression, et le nombre d'impressions autorisé pour chaque compte sur cette machine.

Remarque
La machine peut enregistrer au total 1000 utilisateurs et comptes.

1 Affichez l'écran Réglages Administrateur.

– Pour plus de détails sur l'affichage de l'écran Réglages Administrateur, voir "Afficher l'écran des réglages Administrateur" à la page 12-37.

2 Appuyez sur [4 Identification Utilisateur/Suivi Compte].

L'écran Identification Utilisateur/Suivi Compte apparaît.

3 Appuyez sur [3 Réglage Suivi de Volume].

L'écran Réglage Suivi de Volume apparaît.

4 Appuyez sur [1 Enregistrement Suivi de Volume].

5 Appuyez sur la touche du compte souhaité et appuyez ensuite sur [Valider].
L'écran Modifier s'ouvre pour le compte sélectionné.

Si vous avez sélectionné "Nom et Mot de Passe" :

– Si "Nom et Mot de passe" a été sélectionné, le même nom de compte ne peut être utilisé qu'une fois.

Si vous avez sélectionné "Mot de passe seul" :

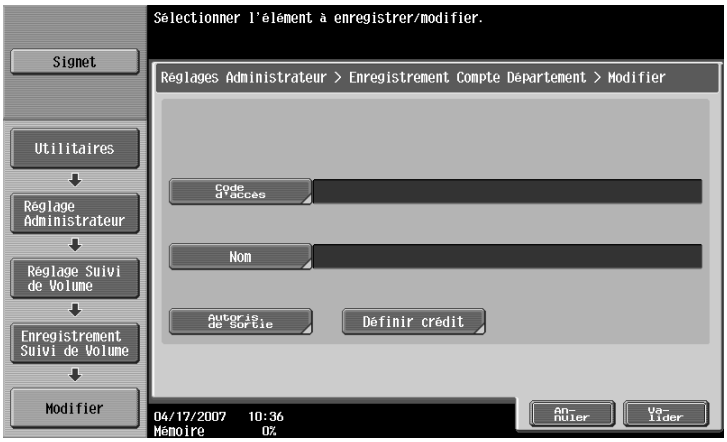

– L'écran qui apparaît varie en fonction du réglage sélectionné pour "Méthode Saisie Suivi de Volume (E.K.C.)".

6 Appuyez sur [Nom Compte].

L'écran Nom Compte apparaît.

7 Tapez le nom du compte (8 caractères max.) et appuyez sur [Valider].

– Pour plus de détails sur la saisie de texte, voir "Saisie de texte" à la page 13-3.
– Si [Nom] est affiché, tapez le nom de compte (20 caractères maximum), et appuyez sur [Valider].
– Si "Méthode Saisie Suivi de Volume (E.K.C.)" est réglé sur "Nom et Mot de passe", le même nom de compte ne peut pas être enregistré plus d'une fois.

Le nom de compte est défini.

8 Appuyez sur [Code d'accès].

– Si "Méthode Saisie Suivi de Volume (E.K.C)" était réglé sur "Mot de passe seul", le même mot de passe ne peut pas être enregistré une seconde fois.

L'écran Code d'accès apparaît.

9 Tapez le mot de passe (8 caractères maximum) et appuyez sur [Valider].

Un écran apparaît pour une saisie de confirmation du mot de passe.

10 Réintroduisez le mot de passe spécifié à l'étape 9, et appuyez sur [Valider].

Le mot de passe utilisateur est défini.

11 Appuyez sur [Permission Sortie].

L'écran Permission Sortie apparaît.

12 Appuyez sur une touche sous "Impression" ou "Env." pour spécifier les réglages souhaités.

- Pour autoriser l'impression par le compte, appuyez sur [Permis].
- Pour interdire l'impression par le compte, appuyez sur [Interdit].
- Appuyez sur [Tous Comptes] pour appliquer les réglages de l'écran actif à tous les comptes enregistrés. Appuyez sur [Tous Comptes], appuyez sur [Valider] et appuyez enfin sur [Valider] dans l'écran qui apparaît ensuite pour afficher un message et appliquer les réglages à tous les comptes. À ce stade, n'éteignez pas la machine au moyen de l'interrupteur principal.

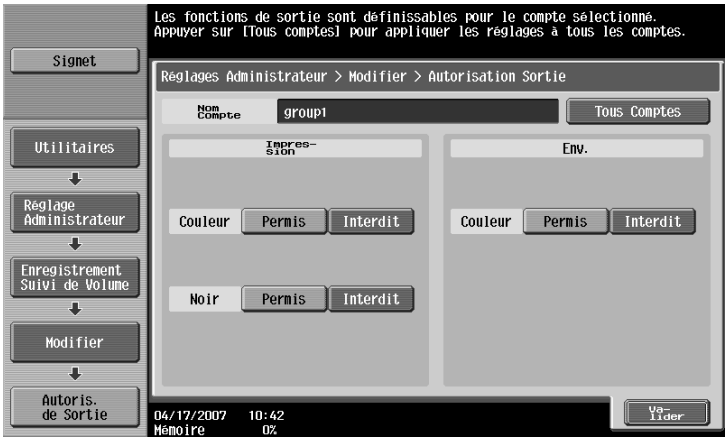

- Si l'impression en couleur est interdite, l'impression sera impossible avec les paramètres "Couleur Auto", "Couleurs", "2 coul." ou "1 couleur".
- Si l'impression en noir est interdite, l'impression sera impossible avec le paramètre "Couleur Auto" ou "Noir".
- Si l'impression couleur et l'impression en noir sont toutes deux interdites, le message "La copie est interdite." apparaît, même si l'identification s'est déroulée correctement.
- Si "Couleur" est réglé sur "Interdit" en dessous de "Env.", la numérisation couleur n'est pas possible.

13 Appuyez sur [Valider].

Les Permissions Sortie sont définies.

14 Appuyez sur [Crédit Max].

L'écran Définir crédit apparaît.

15 Appuyez sur [Gestion totale] ou sur [Gestion individuelle].

- Pour spécifier le nombre maximum d'impressions couleur et noir combinées autorisé, appuyez sur [Gestion totale].
- Pour spécifier séparément le nombre maximum d'impressions couleur et noir autorisé, appuyez sur [Gestion individuelle].
- Pour spécifier un crédit maximum pour les impressions en couleur et en noir, appuyez sur [Illimité].

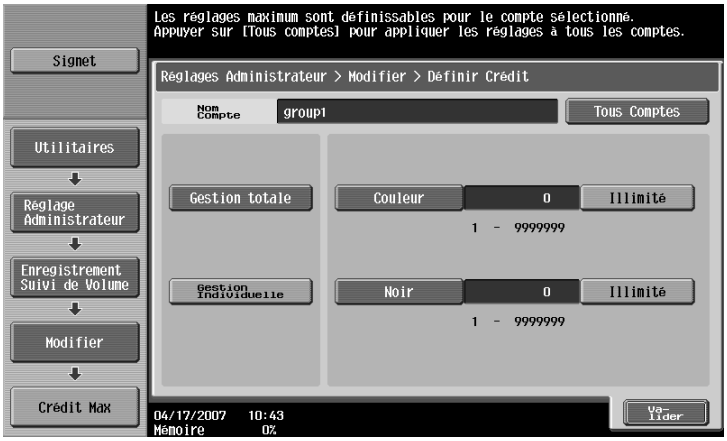

16 Sélectionnez le paramètre à spécifier et tapez la valeur de crédit max. autorisée sur le clavier.

- Appuyez sur [Tous Comptes] pour appliquer les réglages de l'écran actif à tous les comptes enregistrés. Appuyez sur [Tous Comptes], appuyez sur [Valider] et appuyez enfin sur [Valider] dans l'écran qui apparaît ensuite pour afficher un message et appliquer les réglages à tous les comptes. À ce stade, n'éteignez pas la machine au moyen de l'interrupteur principal.

17 Appuyez sur [Valider].

Le nombre maximum d'impressions autorisé est défini.

18 Appuyez sur [Valider].

- Pour supprimer les informations du compte sélectionné, appuyez sur [Supprimer].

12.14.2 Compteur Compte département

Il est possible de contrôler les données suivantes pour chaque compte.

Copie + Impression

Ce tableau montre le nombre total de pages imprimées avec les opérations de copie et d'impression.

- Total : indique le nombre total de pages imprimées avec tous les réglages couleur, le paramètre "Noir", le paramètre "Couleurs", le paramètre "2 coul." et le paramètre "1 couleur"
- Max Auth : limites spécifiées pendant l'enregistrement du compte quant au nombre de pages pouvant être imprimées avec tous les réglages Couleur (Total), les réglages couleur ("Couleurs", "1 couleur" et "2 coul.") et le paramètre "Noir"
- Gd format : nombre total de pages imprimées sur du papier grand format avec tous les réglages Couleur, le paramètre "Noir", le paramètre "Couleurs", le réglage "2 coul." et le réglage "1 couleur"

Copie

Ce tableau montre le nombre total de pages imprimées avec les opérations de copie.

- Total : indique le nombre total de pages copiées avec tous les réglages couleur, le paramètre "Noir", le paramètre "Couleurs", le paramètre "2 coul." et le paramètre "1 couleur"
- Gd format : nombre total de pages copiées sur du papier grand format avec tous les réglages Couleur, le paramètre "Noir", le paramètre "Couleurs", le réglage "2 coul." et le réglage "1 couleur"

Impression

Ce tableau montre le nombre total de pages imprimées avec les opérations d'impression.

- Total : indique le nombre total de tirages imprimés avec tous les réglages couleur, le paramètre "Noir", le paramètre "Couleurs", le paramètre "2 coul." et le paramètre "1 couleur"
- Gd format : nombre total de tirages imprimés sur du papier grand format avec tous les réglages Couleur, le paramètre "Noir", le paramètre "Couleurs", le réglage "2 coul." et le réglage "1 couleur"

Numérisat./Fax

- Total : indique le nombre total de pages numérisées/le nombre total d'impressions noir et couleur dans les modes Numérisation et Fax
- Gd format : indique le nombre total de pages numérisées/le nombre total d'impressions noir et couleur dans les mode Numérisation et Fax sur du papier spécifié comme papier grand format

Compteur Originaux

- Ce compteur indique le nombre de pages d'original numérisées.

Compteur Papier

- Ce compteur indique le nombre de pages utilisées pour l'impression.

Compteur Émission Fax

- Nombre total de pages émises avec des opérations de télécopie

...

Remarque

L'accès des utilisateurs publics est compté comme "Public" par le compteur.

12.14.3 Consulter les compteurs des comptes

1 Affichez l'écran Réglages Administrateur.

– Pour plus de détails sur l'affichage de l'écran Réglages Administrateur, voir "Afficher l'écran des réglages Administrateur" à la page 12-37.

2 Appuyez sur [4 Identification Utilisateur/Suivi Compte].

L'écran Identification Utilisateur/Suivi Compte apparaît.

3 Appuyez sur [3 Réglage Suivi de Volume].

L'écran Réglage Suivi de Volume apparaît.

4 Appuyez sur [2 Compteur Suivi de Volume].

5 Appuyez sur la touche du compteur souhaité et appuyez ensuite sur [Détails Compteur].

L'écran Détails Compteur apparaît pour ce compte.

6 Appuyez sur la touche correspondant au compteur à consulter, puis vérifiez les valeurs affichées.

– Pour remettre à zéro les compteurs du compte sélectionné, appuyez sur [RàZ compteur] sur l'écran Détails Compteur relatif au compte choisi. Le message de confirmation qui apparaît vous demande si le compteur doit ou non être remis à zéro. Pour remettre les compteurs à zéro pour le compte affiché, appuyez sur [Oui] dans l'écran du message de confirmation et appuyez ensuite sur [Valider]. La valeur du nombre maximum autorisé n'est pas effacée.
– Pour remettre à zéro les compteurs de tous les comptes, appuyez sur [Réinit ts compteurs] sur l'écran Compteurs comptes Département affichant la liste de tous les comptes. Le message de confirmation qui apparaît vous demande si les compteurs doivent ou non être remis à zéro. Pour remettre les compteurs à zéro pour tous les comptes, appuyez sur [Oui] dans l'écran du message de confirmation et appuyez ensuite sur [Valider]. La valeur du nombre maximum autorisé n'est pas effacée.

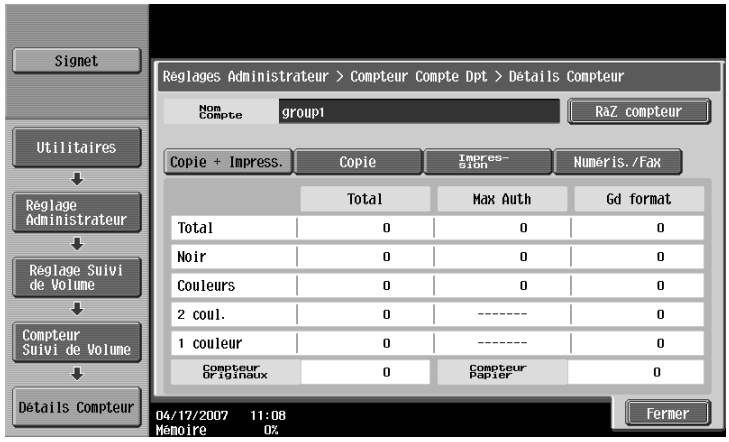

7 Appuyez sur [Fermer].

12.15 Règles de Mot de Passe

Si des règles de mot de passe ont été appliquées, les restrictions suivantes s'appliquent aux mots de passe afin d'augmenter la sécurité.

Si les règles de mot de passe ont été activées et que les mots de passe déjà spécifiés ne correspondent pas aux règles de mot de passe, ces mots de passe ne seront pas acceptés quand ils seront introduits. Dans ce cas, demandez à l'administrateur de changer les mots de passe pour qu'ils soient conformes aux conditions suivantes.

Détails
Les conditions suivantes s'appliquent aux caractères utilisés dans les mots de passe.
Tenir compte des lettres majuscules et minuscules.
Vous pouvez utiliser des symboles autres que le signe plus (+) et les guillemets (").

12.15.1 Conditions requises pour les règles de mot de passe

Mot de passe Administrateur

Limitation du nombre de caractères	Limitation de l'enregistrement/de la modification
8 caractères alphanumériques et symboles	• Il n'est pas possible d'enregistrer un code composé du même caractère répété plusieurs fois. • On ne peut pas enregistrer un code identique au code précédant la modification.

Remarque
S'utilise pour spécifier les réglages administrateur.

Mots de passe Utilisateur

Limitation du nombre de caractères	Limitation de l'enregistrement/de la modification
Au moins 8 caractères alphanumériques et symboles	• Il n'est pas possible d'enregistrer un code composé du même caractère répété plusieurs fois. • On ne peut pas enregistrer un code identique au code précédant la modification.

Remarque
S'utilise pour spécifier le système d'authentification

Mots de passe Compte

Limitation du nombre de caractères	Limitation de l'enregistrement/de la modification
8 caractères alphanumériques et symboles	• Il n'est pas possible d'enregistrer un code composé du même caractère répété plusieurs fois. • On ne peut pas enregistrer un code identique au code précédant la modification.

Remarque
S'utilise pour spécifier les réglages compte département.

Mots de passe de boîte

Limitation du nombre de caractères	Limitation de l'enregistrement/de la modification
8 caractères alphanumériques et symboles	• Il n'est pas possible d'enregistrer un code composé du même caractère répété plusieurs fois. • On ne peut pas enregistrer un code identique au code précédant la modification.

Remarque
*Spécifiez 8 caractères (nombre, * ou #) pour créer le mot de passe pour la transmission fax des boîtes.*

Mots de passe des documents sécurisés

Limitation du nombre de caractères	Limitation de l'enregistrement/de la modification
8 caractères alphanumériques et symboles	• Il n'est pas possible d'enregistrer un code composé du même caractère répété plusieurs fois.

Remarque
Si le mot de passe ne respecte pas les règles de mot de passe, l'impression sécurisée est impossible.

12.16 Mode Sécurité Avancée

Lorsque le mode de sécurité avancée est activé sur cette machine, certains paramètres sont définis dans un réglage afin d'améliorer la sécurité de la gestion des données de numérisation. Les interdictions s'appliquent aux opérations par l'utilisateur, l'accès public est interdit, et les opérations de boîte et les travaux d'impression sont limités.

Plusieurs paramètres doivent préalablement être spécifiés ou sont "forcés" afin de pouvoir régler le "Mode Sécurité Avancée" sur "MARCHE". Avant de régler le "Mode Sécurité Avancée" sur "MARCHE", vérifiez les paramètres des fonctions de sécurité.

Rappel

Si certains réglages sont incompatibles avec les paramètres de sécurité renforcée, il n'est pas possible de régler le "Mode Sécurité Avancée" sur "MARCHE".

Détails

Plusieurs conditions doivent être remplies pour que les fonctions de sécurité renforcée soient activées. Pour plus de détails, contactez votre S.A.V.

Il n'est pas possible de modifier les paramètres à spécifier obligatoirement ou à "forcer" une fois le "Mode Sécurité Avancée" réglé sur "MARCHE".

Réglages nécessaires

Les paramètres suivants doivent d'abord être spécifiés pour régler le "Mode Sécurité Avancée" sur "MARCHE".

Paramètres du mode Administrateur	Réglages
Identification Utilisateur/Suivi Compte – Système d'authentification – Identification Utilisateur	Sélectionnez "Authentification Serveur Externe" ou "ON (MFP)".
Connexion Système – Réglages Open API – SSL	Cette touche doit être affichée.
Paramètres Sécurité – Mot de passe Administrateur	Spécifiez un mot de passe qui correspond aux règles de mot de passe.
Paramètres Sécurité – Paramétrage HDD – Mot de passe Accès DD * Autrement, installez le kit de sécurité en option et spécifiez une clé de cryptage.	Spécifiez le mot de passe de verrouillage du disque dur.
Paramètres Sécurité/Détails Sécurité/Fonctions interdites si échec d'authentification/Réglages Délai Déblocage	Spécifiez 5 minutes ou plus.

Détails

Si "Compte Département" est réglé sur "MARCHE" dans l'écran Système d'authentification, réglez "Méthode Saisie Suivi de Volume (E.K.C.)" sur "Nom et Mot de passe".

[SSL] apparaît lorsqu'un certificat est enregistré avec PageScope Web Connection.

Paramètres modifiés

Pour gagner en sécurité, les paramètres suivants sont réglés quand "Mode Sécurité Avancée" est réglé sur "MARCHE".

Paramètres du mode Administrateur	Paramètres modifiés
Réglage Système – Accès Restreint Utilisateur – Accès Restreint à Param. Tâches – Enregistrer et Changer adresses	Réglez sur "Interdit".
Identification Utilisateur/Suivi Compte – Système d'authentification – Accès util. Public	Réglez sur "Interdit".
Identification Utilisateur/Suivi Compte – Système d'Authentification – Param. admin. – Liste noms utilis.	Réglez sur "ARRÊT".
Identification Utilisateur/Suivi Compte – Imprimer sans Authentification	Réglez sur "Interdit".
Paramètres Sécurité – Réglage administrateur Boîte Utilisateur	Réglez sur "Interdit".
Paramètres Sécurité – Détails Sécurité – Règles Mot Pass	Régler sur "Activer".
Paramètres Sécurité – Détails Sécurité – Fonctions interdites si échec d'authentification	Réglez sur le "Mode 2" et sur deux ou trois pour le nombre de vérifications.
Paramètres Sécurité – Détails Sécurité – Méthode d'accès à documents sécurisés	Réglez sur "Mode 2".
Paramètres Sécurité – Paramétrage HDD – Écraser données temporaires	Réglez sur "Mode 1".

...

Remarque

On peut régler de 1 à 3 le nombre de vérifications dans "Fonctions interdites si échec d'authentification".

Un réglage modifié ne peut pas être changé lorsque le "Mode Sécurité Avancée" est réglé sur "ARRET".

Si "Règles Mot Pass" est réglé sur "Activer", tout mot de passe qui ne correspond pas aux règles de mot de passe est compté comme échec lors de l'Authentification. Pour plus de détails sur les règles de mot de passe, voir "Règles de Mot de Passe" à la page 12-80.

Quand "Écraser données temporaires" est réglé sur "Mode 2", il est impossible de le changer pour le régler sur "Mode 1" même si "Mode Sécurité Avancée" est réglé sur "MARCHE".

Pour plus de détails sur les paramètres de réseau modifiés, voir le Guide de l'utilisateur – Opérations Scanner réseau/Fax/Fax réseau.

Limitations à l'utilisation par l'opérateur

Lorsque "Mode Sécurité Avancée" est réglé sur "MARCHE", une icône apparaît sur le bureau et des limitations empêchent l'opérateur d'accéder aux opérations suivantes.

- Cette machine ne peut pas être utilisée par un utilisateur public.
- La liste des utilisateurs n'apparaît pas sur l'écran Authentification utilisateur.
- Lorsque l'Authentification utilisateur a échoué le nombre de fois spécifié, le tableau de contrôle devient inopérant. Si l'utilisation du tableau de contrôle est restreinte, appuyez sur [Désactiver], puis sélectionnez les éléments dont l'utilisation est annulée.
- L'utilisateur ne peut pas modifier la destination.
- Les données compteur de cette machine ne peuvent pas être récupérées par PageScope Net Care ou PageScope VISUALCOUNT-MASTER.
- Il n'est pas possible de connecter une application effectuant les opérations d'écriture avec SNMP v1/v2c.
- Les utilisateurs en écriture employant SNMP v3 doivent être authentifiés.

...

Remarque

Pour plus de détails sur les limitations appliquées aux opérations de boîte, voir le Guide de l'utilisateur – Opérations Boîte.

Pour plus de détails sur les limitations appliquées aux opérations d'impression, voir le Guide de l'utilisateur – Opérations Impression.

Pour plus de détails sur l'annulation des limites d'utilisation appliquées en cas d'échec de l'authentification "Paramètres Sécurité" à la page 12-34.

13 Annexe

13 Annexe

13.1 Saisie de texte

La procédure suivante décrit comment utiliser le clavier qui s'affiche sur l'écran tactile et comment saisir les noms des utilisateurs enregistrés et des formats papier personnalisés. Ce clavier peut également servir à introduire des nombres.

L'un des claviers suivants peut s'afficher.

Exemple

Écran de saisie du mot de passe :

Écran d'introduction du nom d'un format papier personnalisé :

La touche [Maj.] permet de basculer l'affichage entre caractères minuscules (nombres) et majuscules (symboles).

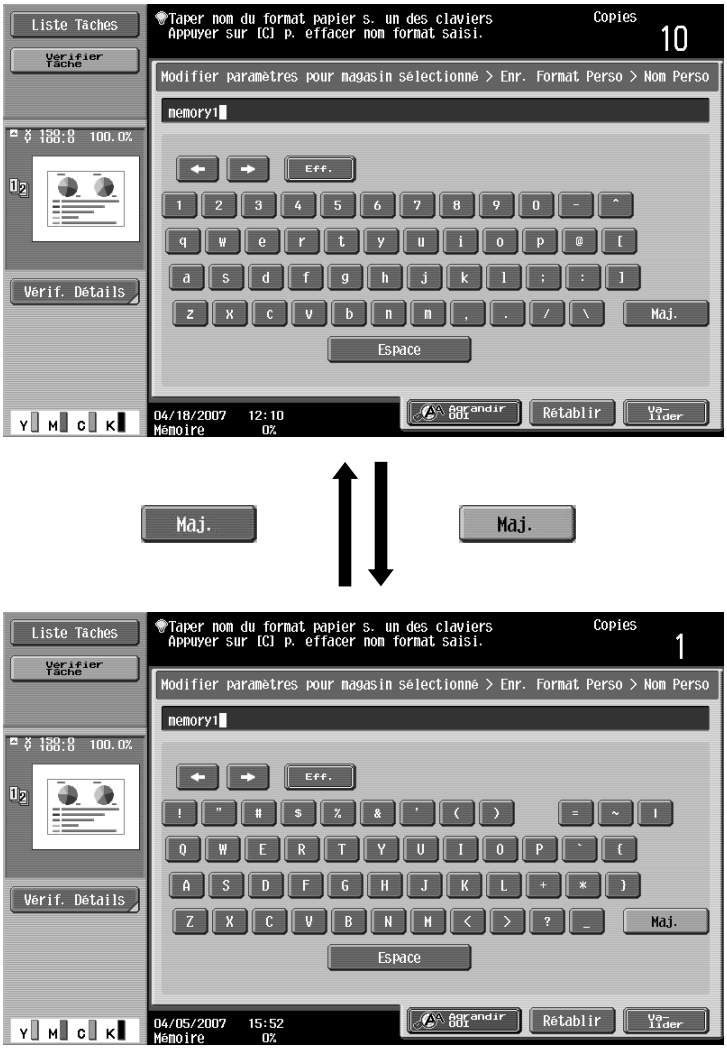

13.1.1 Agrandir le clavier

Il est possible d'agrandir le clavier pour en faciliter la lecture.

1 Quand le clavier est affiché à l'écran, appuyez sur [Agrandir OUI].

Le clavier est affiché en plus grand.

2 Pour annuler l'affichage agrandi du clavier et rétablir la taille normale du clavier, appuyez sur [Agrandir NON] quand le clavier est affiché en mode agrandi.

Remarque

Le clavier s'utilise de la même manière, même en mode agrandi.

13.1.2 Pour saisir du texte

➔ Sur le clavier qui s'affiche, appuyez sur la touche correspondant au caractère désiré.
- Pour entrer des caractères en majuscules ou des symboles, appuyez sur [Maj.].
- Vous pouvez également taper les nombres sur le clavier numérique.

Les caractères saisis s'affichent dans le champ Texte.

Remarque

Pour annuler le réglage quand le clavier est affiché, appuyez sur [Annuler].

Pour effacer la totalité du texte saisi, appuyez sur la touche [C] (correction).

Certaines touches peuvent ne pas apparaître en fonction des caractères saisis.

Détails

Pour changer un caractère individuel dans le texte saisi, appuyez sur [ ] et [ ] pour déplacer le curseur sur le caractère à corriger, appuyez sur [Supprimer] et tapez ensuite la lettre ou le chiffre désiré.

13.1.3 Liste des caractères disponibles

Type	Caractères
Caractères alphanumériques/ symboles	ABCDEFGHIJKLMNOPQRSTUVWXYZabcdefghijklmnopqrstuvwxyz (space)!"#$%&'()+,-./\:;<=>?@[]^_`{|}~*0123456789

13.2 Glossaire

Les termes utilisés pour le mode Copie sont expliqués ci-dessous.

Abréviation

ADF
Chargeur automatique de documents ; permet de numériser automatiquement un original

A

Agraf. Centre + Pliage
Réglez cette fonction pour plier les copies en deux et les agrafer ensemble par le centre.

Agrafage
Sélectionnez un paramètre d'agrafage des copies.

Ajustement Couleur
Ces paramètres permettent de régler la qualité des copies couleur.

Ajustement Niveau AE
Ce paramètre permet de régler le fond de l'original. Plus la valeur est élevée, plus le fond de l'original est mis en relief. (AE = Auto exposure – Exposition Automatique)

APS
Réglage "Sélection Auto Papier"

ATS
Fonction Changement Auto magasin (ATS = Auto Tray Switch)

B

Balance Couleurs
Ce paramètre sert à régler les concentrations individuelles de jaune (J), magenta (M), cyan (C) et de noir (N). Vous pouvez régler avec précision chaque couleur selon l'un des 19 niveaux disponibles entre –3 et +3.

Bleu
Réglez ce paramètre pour régler le niveau de bleu de l'image, par exemple si vous souhaitez renforcer le bleu de l'eau ou du ciel.

Brillant
Sélectionnez ce réglage pour obtenir une finition plus brillante des images.

C

Chapitres
Réglez cette fonction pour spécifier les pages de titre de chapitre à imprimer sur le recto du papier en cas d'impression de copies recto-verso.

Combiner originaux
Sélectionnez un réglage pour disposer les copies réduites de plusieurs pages originales sur une seule feuille de copie. Les paramètres de nombre de pages combinables disponibles sont "2en1", "4en1" et "8en1".

Contraste
Définissez ce paramètre pour régler le contraste entre clair et foncé.

Couleur Fond
Réglez cette fonction pour copier l'original en utilisant l'une des 18 couleurs disponibles comme couleur de fond (zones vierges).

D

Densité
Sélectionnez un réglage pour régler la densité de l'image imprimée sur l'un des neuf niveaux.

Densité Copie
Définissez ce paramètre pour régler avec précision la densité de copie sur l'un des 19 niveaux disponibles entre –3 et +3.

Décalé
Sélectionnez ce paramètre pour séparer les copies éjectées.

E

Encart Transparent
Réglez cette fonction pour insérer une intercalaire entre des transparents en cours de copie. Cela empêche les transparents de coller.

Enregistrer dans Boîte Utilisateur
Permet d'enregistrer temporairement la tâche sur le disque dur afin de pouvoir la rappeler et l'utiliser ultérieurement.

Epreuve
Appuyez sur cette touche pour imprimer une seule copie et arrêter la machine de manière à la vérifier avant d'imprimer un grand nombre de copies. Ce qui empêche la reproduction d'éventuelles erreurs de copie sur un grand nombre de copies.

F

Finition
Sélectionnez les réglages disponibles pour trier et assurer la finition des copies en cas d'éjection dans le plateau de finition.

Formats Différents
Sélectionnez ce paramètre pour détecter le format de chaque page d'original et imprimer une copie sur du papier de format approprié en cas de chargement dans le chargeur ADF d'un original avec différents formats de page.

G

Groupe (Copie/Finition)
Sélectionnez ce réglage pour séparer les copies de chaque page de l'original. Le nombre spécifié des copies de la deuxième page est imprimé une fois que toutes les copies de la première sont terminées.

Groupe (permission de référence)
Utilisez cette fonction pour limiter les adresses accessibles par chaque utilisateur et pour gérer la sécurité.

I

Image Miroir
Réglez cette fonction pour obtenir une copie inversée de l'original comme dans un miroir.

Insertion Feuille
Réglez cette fonction pour insérer des feuilles de papier à partir du magasin papier spécifié dans les copies en tant que pages de titre de chapitre.

Insertion Feuille/Couv/Chapitre
Sélectionnez les fonctions disponibles pour modifier les copies selon vos besoins.

Insertion Image
Réglez cette fonction pour numériser ultérieurement plusieurs images sur la vitre d'exposition et les insérer aux emplacements souhaités dans un original numérisé avec le chargeur ADF et éjecter ensuite toutes les copies ensemble.

Inversion Pos./Nég.
Réglez cette fonction pour copier l'original en inversant les zones claires et les zones sombres ou les couleurs (dégradés) de l'image.

L

Luminosité
Ce réglage permet d'éclaircir ou d'assombrir les images.

M

Marge
Sélectionnez le réglage correspondant à la position de la marge de reliure pour l'original chargé. Sélectionnez le réglage approprié pour empêcher l'impression de la copie à l'envers en cas d'impression recto-verso d'un original recto seul ou lors de la copie recto d'originaux recto-verso.

Minimal
Sélectionnez ce réglage pour obtenir une copie légèrement réduite par rapport à l'image originale.

Mode Couverture
Réglez cette fonction pour ajouter du papier comme page de couverture à partir du magasin papier spécifié pour les copies.

Modif. Couleur
Réglez les fonctions et les paramètres disponibles pour régler l'image imprimée comme vous le souhaitez

Modifier Paramètres magasin (Modif. param mag)
Appuyez sur cette touche pour spécifier un format papier ou pour copier sur du papier autre que du papier ordinaire.

N

Netteté
Ce réglage permet de privilégier les contours du texte afin de les rendre plus lisibles. En outre, ce réglage permet de régler l'image de l'original.

Numérisation Mémoire
Permet de numériser un original dépassant le nombre maximal de pages (100) admissible dans le chargeur ADF en numérisant l'original par lots séparés. L'original peut être numérisé et traité comme une seule tâche de copie. En outre, pendant l'opération de numérisation, on peut basculer l'emplacement de la numérisation entre la vitre d'exposition et le chargeur ADF.

O

Orientation Original
Sélectionnez le réglage permettant d'orienter l'original positionné sur la vitre d'exposition ou placé dans le chargeur ADF.

Original Épais
Sélectionnez ce paramètre en cas de chargement dans le chargeur ADF d'originaux épais ou de pages d'original collées ensemble. Ce réglage réduit le risque de bourrage papier en cas de numérisation d'originaux épais dans le chargeur ADF.

P

Papier
Sélectionnez les paramètres de type et de format du papier qui sera imprimé.

Papier Auto
Sélectionnez ce paramètre pour détecter l'original placé sur la vitre d'exposition ou dans le chargeur ADF et sélectionner automatiquement du papier de format identique si "×1,0" est sélectionné ou sélectionnez le format de papier approprié en fonction du taux zoom spécifié.

Perforation
Sélectionnez le réglage souhaité pour perforer des copies à archiver dans un classeur.

Protection Copie
Réglez cette fonction pour imprimer du texte masqué afin d'empêcher toute copie non autorisée. Lors de la copie d'un original comportant du texte masqué de protection de copie, le texte masqué apparaît de manière claire et répétée sur toutes les pages des copies pour que le lecteur sache qu'il s'agit d'une copie.

R

Recto/Rect-vers
Sélectionnez ce paramètre pour spécifier si l'original numérisé et la copie imprimée sont imprimés sur une seule face ou sur les deux faces du papier.

Rouge
Réglez ce paramètre pour régler le niveau de rouge de l'image, par exemple pour obtenir des teints de peau plus rouges.

R/V Face 2
Sélectionnez ce réglage pour changer le courant de transfert image de cette machine lors de la copie sur du papier déjà imprimé d'un côté.

S

Saturation
Réglez ce paramètre pour obtenir des couleurs plus ou moins vives sur l'image.

Suppression fond
Sélectionnez un paramètre pour régler la densité de la couleur de fond de l'original sur l'un des neuf niveaux disponibles.

T

Teinte
Réglez ce paramètre pour obtenir une image plus rougeâtre ou plus bleuâtre.

Tri
Sélectionnez ce paramètre pour séparer chaque jeu de copies. Le deuxième jeu de copies sera imprimé une fois le premier jeu de copies terminé.

Type Original
Sélectionnez le réglage texte/image de l'original de manière à régler au mieux la qualité de la copie.

V

Valorisation Texte
Sélectionnez l'un des neufs niveaux de réglage pour intervenir sur la qualité de reproduction du texte, dans le cadre d'une copie d'originaux composés de texte débordant sur les images comme dans les illustrations ou des graphiques (texte avec fond).

Vert
Réglez ce paramètre pour régler le niveau de vert de l'image, par exemple si vous souhaitez renforcer le vert des forêts et des arbres.

Z

Zoom
Spécifiez le taux zoom de la copie.

Zoom Auto
Sélectionnez ce paramètre pour sélectionner automatiquement le taux zoom approprié après avoir placé un original sur la vitre d'exposition ou dans le chargeur ADF et sélectionné le format du papier.

Zoom XY
Appuyez sur cette touche pour taper au clavier le taux zoom permettant de réaliser une copie agrandie/réduite de l'original chargé.

14 Index

14 Index

1 couleur *3-34*, *8-17*
2 coul. *3-34*, *8-18*
2en1 *3-55*
4en1 *3-55*
8en1 *3-55*

A

Accessibilité *4-21*
Administrateur/Paramètres Machine *12-28*
Afficher Tâche *11-7*
Agraf. Centre + Pliage *3-77*, *3-79*
Agrafage *9-17*
Agrafes coincées *5-49*
Aide *4-16*
Ajustement des couleurs *8-48*
Appeler le S.A.V. *5-3*
Arrêt temporaire *3-83*
Augmente Priorité *11-15*
Authentification biométrique *2-38*
Authentification carte IC *2-40*
Authentification Utilisateur *2-31*

B

Bac courrier *2-12*, *5-44*, *6-7*
Bac de récupération toner usagé *9-7*
Bac de sortie OT-602 *2-10*, *6-7*
Balance Couleurs *8-9*
Bleu *8-8*
Boîte Utilisat. *12-7*
Bourrage *5-36*
Bourrage papier *5-5*, *5-36*
Brillant *3-61*, *3-66*

C

Capacité de papier *7-4*
Cartouche d'agrafes *9-17*
Cartouche de toner *9-3*
Catalogue Original *8-65*
Centrage (Rect-Vers verso) *12-44*
Centrage image *12-42*
Changement Auto Magasin (ATS) *7-6*
Chapitres *8-34*
Charger du papier *2-43*, *2-45*, *2-47*
Chargeur ADF *2-5*, *3-8*, *5-8*, *5-20*, *6-5*, *7-21*
Compte Département *2-35*
Compteurs *10-7*
Confirmation initialisation auto *4-26*
Confirmation Initialisation Auto Système *4-24*
Confirmation Mode Zoom écran *4-28*
Connexion système *12-33*
Consommables *9-3*, *9-7*, *9-11*, *9-17*
Contraste *3-61*, *8-12*
Contrôle *4-3*
Conventions du manuel *1-10*
Copie livre *8-52*
Copie recto *3-51*
Copies test *8-51*
Couleur Auto *3-34*
Couleur Fond *8-19*, *8-46*
Couleurs *3-34*
Couleurs d'impression *3-34*
Couverture *8-25*
Couvre-original *10-5*
Créer Destination 1-Touche *12-7*

D

Densité copie *8-16*
Déchets Perfo *9-22*
Définir zoom *3-48*
Dégager un bourrage papier dans le magasin grande capacité *5-36*
Délai Interv. Répét. touche *4-23*
Direction original *13-7*
Durée d'affichage des messages *4-30*

E

Eco. Énergie *2-27*, *2-28*
Economie d'énergie *2-27*, *2-28*, *2-29*
Effacem. Bords *8-75*
Effectuer des copies recto-verso *3-53*
Eliminer les déchets *3-30*
Enregistrement 1-Touche/Boîte *12-29*
Enregistrer dans Boîte Utilisateur. *8-111*
Enregistrer une destination *12-7*, *12-29*
Entretien *10-3*
Entretien périodique *10-9*
Epreuve de copie *4-7*

É

Écran De base *2-18*
Écran Liste Tâches *11-3*
Écran Plein Direct *2-18*
Écran tactile *2-18*, *4-21*

F

Fil de charge électrostatique *10-5*
Finition *3-67*
Fonctions *1-3*
Formats papier *7-3*

G

Glossaire *13-7*
Grand Format *7-15*
Groupe *3-67*, *3-70*
Guides de l'utilisateur *1-12*

I

Icônes *2-20*
Identification Utilisateur/Suivi Compte *12-29*
Image Miroir *8-21*, *8-43*
Incidents *5-58*
Indicateur d'état *2-5*
Indications relatives aux bourrages papier *5-6*
Initialisation auto *2-26*
Insertion feuille *8-28*
Insertion Image *8-31*
Interrupteur général *2-23*
Intérieur de la machine *2-9*, *5-23*
Introducteur/retourneur automatique de document *6-5*
Introduction de l'original *3-8*
Introduction de texte *13-3*
Inversion Pos/Nég *8-20*, *8-41*
Inversion positif/négatif *8-20*

K

Kit de perforation PK-515 *2-10*, *6-7*

L

Liste Historique tâches *11-12*
Liste Tâches en cours *11-11*
Livret *8-73*
Luminosité *8-11*

M

Magasin 1 *2-5*, *2-43*, *5-31*
Magasin 2 *2-5*, *5-33*
Magasin 3 *2-5*, *5-35*
Magasin 4 *2-5*
Magasin d'alimentation papier PC-104 *6-5*
Magasin d'alimentation papier PC-204 *6-6*
Magasin d'alimentation papier PC-405 *6-6*
Magasin Grande Capacité *2-45*, *5-36*, *6-6*
Marge de page *8-67*
Message *5-54*, *5-55*, *5-56*, *5-57*, *5-61*, *10-9*
Mettre des tâches de copie en attente *3-82*
Mémoire *5-54*
Méthode d'Authentification *12-60*
Minimal *3-43*
Mode Eco. Énergie *2-27*
Mode Interruption *4-9*
Mode utilitaire *12-3*
Mode Veille *2-28*
Module de finition FS-519 *5-42*, *5-50*, *6-6*, *9-18*, *9-24*
Multi-images *8-57*

N

Netteté *8-14*
Nettoyage *10-3*
Noir *3-34*
Nom des composants *2-3*
Numérisation Séparée *3-11*

O

Options *2-3*
Orientation de l'original *1-11*
Orientation original *3-24*
Orig. Mixtes *3-21*, *13-7*
Original plié en Z *3-23*
Originaux *7-21*

P

Pages combinées *3-55*
Panneau de contrôle *2-16*, *2-21*, *10-4*
Papier de format non-standard *7-10*
Papier rouleau *5-38*, *7-3*, *12-3*
Papier spécial *7-4*, *7-17*
Paramètre bleu *8-8*
Paramètre rouge *8-6*
Paramètre Son *4-31*
Paramètre vert *8-7*
Paramètres Affichage Perso *12-17*
Paramètres Agrandir/Réduire *3-44*
Paramètres Ajustement couleur image *8-3*
Paramètres Numérisation/Fax *12-21*
Paramètres Original > Copie *3-50*
Paramètres Sécurité *12-34*
Piqueuse à cheval SD-505 *2-12*, *5-46*, *5-52*, *6-7*, *9-20*
Plateau d'introduction *2-5*, *2-47*, *5-27*
Pliage *3-77*
Pliage en 2 *3-77*
Position Agrafe Centrale *12-46*
Position Pliage en 2 *12-47*
Position Reliure *3-27*, *13-7*
Poster *8-61*
Préchauffage *2-24*
Programmateur hebdomadaire *2-29*, *12-40*
Programmes *4-10*

R

Rajouter du papier *5-53*
Rappeler un programme de copie *4-14*
Revêtement *10-3*
Réglage Authentification Utilisateur *12-65*
Réglage de agrafage *3-67*, *3-72*
Réglage des couleurs CMJN *8-9*
Réglage Dégradé *12-55*
Réglage fax *12-33*
Réglage Imprimante *12-41*
Réglage Module de finition *12-46*
Réglage papier Auto *3-38*
Réglage Position horizontale Perforation *12-49*
Réglage Réseau *12-32*
Réglage Suivi de Volume *12-74*
Réglage Synchro Couleur *12-52*
Réglage Synchro Tête Copie (R/V Face 2) *12-43*
Réglage Synchro. Tête Copie *12-41*
Réglage Système *12-15*, *12-23*

Réglage Taille Boucle Enreg. Perfo *12-50*
Réglage traitement image *8-70*
Réglage Zoom Auto *3-40*
Réglages Administrateur *12-23*
Réglages Copieur *12-19*, *12-32*
Réglages imprimante *12-21*, *12-33*
Réglages Perforation *3-67*, *3-75*
Réglages Permission Réf. *12-7*
Réglages Utilisateur *12-15*
Réinitialisation auto système *2-26*
Règles de Mot de Passe *12-80*
Rouge *8-6*

S

Saisie de texte *13-3*
Saturation *8-4*, *8-13*
Section de transport du papier *5-29*
Sélections Couleur *8-17*, *8-18*
Sélections papier *7-7*
Séparateur de tâches JS-505 *2-14*, *6-8*
Stockage du papier *7-6*
Suppression fond *3-61*, *3-63*
Supprimer des tâches *11-8*

T

Tampon/Surimpression *8-77*
taux de couverture *10-8*
Tâches Programme *8-37*
Tâches stockées *11-13*, *11-14*
Teinte *8-4*, *8-15*
Témoin Manque papier *2-5*
Tête d'impression *10-6*
Tête/Pied de page *12-57*
Touche [Marche] (alimentation secondaire) *2-23*
Tous formats *3-41*
Transparents *8-22*
Tri *3-67*, *3-69*
Trouble Code *5-3*
Type original *3-58*, *13-7*
Types de papier *7-4*

U

Unité d'authentification *2-38*
Unité d'authentification (type biométrique) *2-38*
Unité d'authentification (type Carte IC) *2-40*
Unité de finition FS-519 *2-10*
Unité image *9-11*
Unité recto-verso automatique *2-5*, *5-25*, *6-4*

V

Valorisation Texte *3-64*
Vert *8-7*
Vérifier la durée de vie des consommables *12-39*
Vitre d'exposition *3-9*, *7-22*, *10-3*
Vitre de numérisation gauche *10-4*

Z

Zone de l'unité de fixation *2-9*
Zoom distincts *3-45*
Zoom XY *3-41*