magicolor® 4695MF Imprimante / Copieur /Scanner Guide d’utilisation

A0FD-9565-14B

1800862-003E

Remerciements

Nous vous remercions d'avoir acheté une magicolor 4695MF. Vous avez fait un excellent choix. Votre magicolor 4695MF est spécialement conçue pour fonctionner de manière optimale en environnements Windows.

Marques

KONICA MINOLTA et le logo KONICA MINOLTA sont des marques ou des marques déposées de KONICA MINOLTA HOLDINGS, INC.

magicolor et PageScope sont des marques ou des marques déposées de KONICA MINOLTA BUSINESS TECHNOLOGIES, INC.

Toutes les autres marques ou marques déposées mentionnées sont la propriété de leurs détenteurs respectifs.

Copyright

Copyright © 2008 KONICA MINOLTA BUSINESS TECHNOLOGIES, INC., Marunouchi Center Building, 1-6-1 Marunouchi, Chiyoda-ku, Tokyo, 100-0005, Japon. Tous droits réservés. Ce document ne peut être copié, en totalité ou en partie, ni transposé sur quel que support ou traduit dans quelle que langue que ce soit sans l'autorisation écrite expresse de KONICA MINOLTA BUSINESS TECHNOLOGIES, INC.

Avis

KONICA MINOLTA BUSINESS TECHNOLOGIES, INC. se réserve le droit de modifier le contenu de ce guide ainsi que le matériel qu'il décrit sans avis préalable. Ce document a été rédigé avec toute la rigueur requise pour éviter inexactitudes et lacunes. Toutefois, KONICA MINOLTA BUSINESS TECHNOLOGIES, INC. ne couvre en aucune manière toute forme de garantie, expresse ou implicite, de commercialisation et d'adaptation à des fins particulières que pourrait induire ce guide.
KONICA MINOLTA BUSINESS TECHNOLOGIES, INC. décline toute responsabilité concernant des erreurs pouvant être contenues dans ce guide ou des dommages fortuits, particuliers ou indirects pouvant résulter de la fourniture de ce guide ou de son emploi pour utiliser le matériel ou être liés au fonctionnement du matériel ainsi utilisé.

ACCORD DE LICENCE LOGICIEL

Ce package contient les éléments suivants fournis par Konica Minolta Business Technologies, Inc. (KMBT) : le logiciel faisant partie intégrante du système d'impression, les données numériques de contour lisibles par la machine, codées au format spécial et sous forme cryptée ("Programmes de polices"), un autre logiciel fonctionnant sur un système informatique à utiliser avec le Logiciel d'impression ("Logiciel hôte"), et des instructions écrites connexes ("Documentation"). Le terme "Logiciel" s'emploie pour désigner le Logiciel d'impression, les Programmes de polices et/ou le Logiciel hôte, ainsi que toutes mises à jour, versions modifiées, compléments et copies du Logiciel.
Le Logiciel vous est fourni sous licence selon les termes et conditions du présent Accord. KMBT vous accorde une sous-licence d'exploitation non exclusive du Logiciel et de sa Documentation, à condition que vous acceptiez ce qui suit :

1. Vous pouvez utiliser le Logiciel d'impression et les Programmes de polices associés pour imprimer sur le(s) périphériques(s) de sortie sous licence, exclusivement à vos propres fins d'exploitation interne.
2. Outre la licence pour les Programmes de polices mentionnés au paragraphe 1 ("Logiciel d'impression") ci-dessus, vous pouvez utiliser des Programmes de polices Roman pour reproduire des tailles, styles et versions de lettres, chiffres, caractères et symboles ("Polices") à l'écran, à vos propres fins d'exploitation interne.
3. Vous pouvez faire une copie unique de sauvegarde du Logiciel hôte, à condition que cette copie ne soit pas installée ou utilisée sur un quelconque ordinateur. Nonobstant les restrictions ci-dessus, vous pouvez installer le Logiciel hôte sur un nombre illimité d'ordinateurs dédiés à être utilisés avec un ou plusieurs systèmes d'impression fonctionnant avec le Logiciel d'impression.
4. Vous pouvez attribuer tous les droits stipulés dans cet Accord à un dépositaire des droits et intérêts de tous les bénéficiaire de cette licence Logiciel et Documentation ("Dépositaire"), à condition de transférer au Dépositaire toutes les copies du Logiciel et sa Documentation associée. Le Dépositaire accepte d'être lié par tous les termes et conditions de cet Accord.
5. Vous acceptez de ne pas modifier, adapter ou traduire le Logiciel et sa Documentation.
6. Vous acceptez de ne pas faire de tentatives pour altérer, dissocier, décoder, contrefaire ou décompiler le Logiciel.
7. KMBT et ses ayants droit conservera le titre et la propriété du Logiciel et de sa Documentation ainsi que de toutes leurs éventuelles reproductions.
8. L'utilisation de noms de marques se fera conformément à la pratique courante, notamment avec mention du nom de leurs propriétaires respectifs. Les noms de marques ne peuvent être utilisés qu'à des fins d'identification de l'imprimé produit par le Logiciel. Cette utilisation ne vous confère aucun droit de propriété sur la marque citée dans ce contexte.
9. Vous ne pouvez pas louer, céder en bail, sous-licencier, prêter ou tranférer des versions ou copies du Logiciel. Le Logiciel ne sera pas utilisé sur support inhabituel, sauf dans le cadre d'un transfert permanent de l'ensemble Logiciel et Documentation mentionné plus haut.
10. Vous ne pourrez en aucun cas tenir KMBT ou agréé pour responsable de dommages conséquents, fortuits, INDIRECTS, PUNITIFS ou spéciaux, y compris de pertes pécuniaires, même si KMBT a été averti de l'éventualité de tels dommages, ou de toute plainte émanant d'une tierce partie. KMBT ou agréé rejette toutes formes de garantie concernant le logiciel, expresse ou implicite, incluant sans limitation, des garanties de commercialisation et d'adaptation à des fins particulières, et des droits de titre et d'exclusivité de tierces parties. L'exclusion ou la limitation de dommages fortuits, conséquents ou spéciaux n'est pas

autorisée dans certains états ou sous certaines juridictions. Par conséquent, les limitations ci-dessus peuvent ne pas vous concerner.

11. Avis aux utilisateurs finaux dans l'Administration U.S. : Le Logiciel est un "objet commercial" tel que défini à l'article 48 C.F.R.2.101, consistant en un "logiciel informatique commercial" et en une "documentation de logiciel informatique commercial" comme mentionnés à l'article 48 C.F.R. 12.212. Conformément aux articles 48 C.F.R. 12.212 et 48 C.F.R. 227.7202-1 à 227.7202-4, le Logiciel est acquis par tout utilisateur final dans l'Administration U.S. avec les seuls droits stipulés dans le présent Accord.
12. Vous acceptez de ne pas exporter le Logiciel sous une forme quelconque contrevenant à toutes les lois et réglementations en vigueur pour le contrôle d'exportation dans tout pays.

Restrictions légales concernant la copie

Certains types de documents ne doivent jamais être copiés dans le but ou l'intention d'utiliser les copies à la place des originaux.

La liste ci-après, sans être exhaustive, vous donne une indication des documents ne devant en aucun cas être copiés dans toute activité de copie responsable.

Pièces financières et comptables

- Chèques personnels
- Traveller's chèques
- Mandats
- Certificats de dépôt
- Cautions ou autres reconnaissances de dette
- Certificats d'inventaire

Documents légaux

- Bons d'alimentation
- Timbres postaux (oblitérés ou non)
- Chèques ou traites au profit des services publics
- Timbres fiscaux (oblitérés ou non)
- Passeports
- Papiers d'immigration
- Certificats d'immatriculation et permis de conduire
- Titres et actes de propriété immobilière et foncière

Généralités

- Cartes d'identité, badges ou insignes
- Copyrights sans autorisation du détenteur des droits d'auteur

En outre, il est dans tous les cas formellement interdit de copier des billets de banque nationaux ou étrangers ou des oeuvres d'art sans autorisation du détenteur des droits d'auteur.

En cas de doute sur la nature d'un document, consultez votre conseil juridique.

Cette machine est dotée d'une fonction de prévention des contrefaçons afin d'empêcher toute copie illicite d'instruments financiers. Nous vous serions obligés de bien vouloir comprendre que les images imprimées peuvent peu fréquemment comporter des données de bruit et d'image qui risquent de ne pas être archivées dans certaines circonstances en raison de cette fonction de prévention des contrefaçons.

Pour les pays membres de l’UE seulement

Ce symbole signifie : **Ne mettez pas ce produit au rebut avec vos déchets domestiques!**

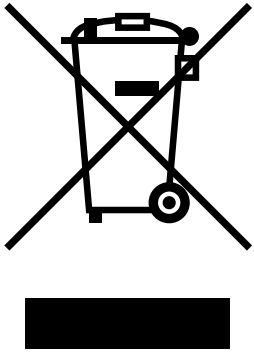

Pour obtenir des instructions de mise au rebut appropriées, veuillez contacter vos autorités locales. En cas de remplacement d’un produit usagé, vous pouvez confier ce dernier à votre fournisseur pour qu’il le mette au rebut comme il convient. Le recyclage de ce produit permet de préserver les ressources naturelles et de prévenir tous effets nocifs pour l’environnement et la santé, liés à une mauvaise gestion des déchets.

Ce produit est conforme à la directive RoGHS (2002/95/CE)

Table des matières

1 Introduction 1
Présentation de la machine 2
Espace requis 2
Composants de la machine 4
Vue avant 4
Vue arrière 6
Vue avant avec options 6
CD/DVD Drivers (pilotes) 7
Pilotes de l'imprimante (Pilotes PostScript) 7
Pilotes de l'imprimante (Pilotes PCL) 7
Pilotes de l'imprimante (Pilotes XPS) 7
Pilotes de l'imprimante (Fichiers PPD) 8
Pilotes de l'imprimante 8
Pilotes PC Fax 9
CD/DVD Applications 10
Applications 10
CD/DVD Documentation 12
Documentation 12
Configuration système requise 13

2 Panneau de commande et menu de configuration 15
Présentation du panneau de commande 16
Voyants et touches du panneau de commande 16
Indications écran.....19
Ecran principal (Mode Copie) 19
Paramètres de copie 20
Ecran principal (Mode Scan) 22
Ecran principal (Mode Fax).....25
Ecran Impression.....28
Vérification de l'état et des paramètres de la machine..... 29
Toner restant 29
Menu Rapport/Etat 29
total imp. 30
etat consomm. 30
Result. TX/RX.....31
Rapports 31
Présentation du menu de configuration 33
Menu Utilitaire.....33
Menu Param. Machine 35
Menu Config. Papier.....40
Menu Gestion admin. 43
Menu Param. Copie 59
Menu Enregist. Num. 61
Menu Param. Transmis. 62
Menu Param. Réception.....64
Menu Rapports 67
Menu Param. Scanner.....68
Menu Impress. directe 70
Menu impression PS/PCL 72
Menu Verif/Impr 72
Menu Papier 74
Menu Qualité 77
Menu Défaut Sys. 97
Menu impress. memoire 104

3 Gestion des supports 107
Supports d'impression 108
Spécifications.....108
Types de support 109
Papier standard (Papier recyclé) 109
Papier épais.....110
Enveloppe.....111
Etiquettes.....112
Pré-découpées ou perforées 113
En-tête 113
Carte 113

Transparent 114
Brillant 115
Surface imprimable garantie 117
Surface imprimable—Enveloppes 117
Marges de pages 117
Chargement des supports d'impression 118
Recommandations générales 118
Bac 1 (Alimentation manuelle) 118
Papier standard 118
Autres supports 120
Enveloppes 121
Planches d'étiquettes/Papier en-tête/Cartes/Papier épais/
Papier brillant et transparents 123
Bac 2 125
Papier standard 125
Bac 3 (Chargeur papier inférieur en option) 128
Papier standard 128
A propos de l'impression recto-verso 131
Impression en mode recto-verso automatique 131
Bac de sortie 133
Stockage des supports d'impression 134
Supports originaux 135
Spécifications 135
Documents pouvant être placés sur la vitre d'exposition 135
Documents pouvant être introduits dans le chargeur ADF 135
Placement d'un document à copier 137
Placement d'un document sur la vitre d'exposition 137
Placement d'un document dans le chargeur ADF 138

4 Utilisation du pilote de l'imprimante 139
Sélection des options/valeurs par défaut du pilote (Windows) 140
Windows 7/Vista/Server 2008/XP/Server 2003/2000 (PCL6, PS) 140
Désinstallation du pilote de l'imprimante (Windows) 142
Windows 7/Vista/Server 2008/XP/Server 2003/2000 (PCL6, PS) 142
Affichage des paramètres du pilote
(Windows) 143
Windows 7 143
Windows Vista/Server 2008 143
Windows XP/Server 2003 143
Windows 2000 143
Paramètres du pilote de l'imprimante 144
Boutons accessibles sur tous les onglets 144
Onglet Avancé(Pilote d'imprimante PostScript seul) 145
Onglet Standard 145
Onglet Mise en page 146
Onglet Paramétrage par page 147

Onglet Filigrane/Calque 147
Onglet Qualité 148
Onglet Autres 148
Limitations des fonctions du pilote d'imprimante installé avec Point and Print 149

5 Appareil photo direct 151
Appareil photo direct 152
Impression directe depuis un appareil photo numérique 152

6 Mémoire directe 153
Mémoire directe 154
Impression à partir d'une clé USB connectée 154

7 Utilisation du copieur 157
Copie - Fonctions de base 158
Copie de base 158
Définition de la qualité de copie 159
Sélection du type de document 159
Définition de la densité de copie 160
Définition du pourcentage de Zoom 160
Sélection d'un pourcentage de zoom prédéfini 160
Définition d'un pourcentage de zoom personnalisé 161
Sélection du bac papier 161
Copie - Fonctions avancées 162
Activation de la copie 2en1/4en1 162
Copie 2en1/4en1 à partir du chargeur ADF 162
Copie 2en1/4en1 à partir de la vitre d'exposition 162
Activation d'une fonction de copie 163
Copie Carte ID 164
Copie répétée 165
Copie Poster 166
Activation de la copie recto-verso 167
Copie recto-verso à partir du chargeur ADF 167
Copie recto-verso à partir de la vitre d'exposition 168
Copie de documents recto-verso 169
Activation de la fonction Copie assemblée (Tri) 169
Copie assemblée (Tri) à partir du chargeur ADF 169
Copie assemblée (Tri) à partir de la vitre d'exposition 169

8 Utilisation du scanner 171
Numérisation depuis une application sur PC 172
Numérisation - Fonctions de base 172
Paramètres du pilote TWAIN Windows 173
Paramètres du pilote WIA Windows 175
Paramètres du pilote TWAIN Macintosh 176

Numérisation à partir de la machine 178
Numérisation - Opérations de base 178
Définition de la destination des données 180
Enregistrement des données sur un ordinateur connecté (Scan A PC) 180
Enregistrement des données sur un périphérique mémoire USB (Scan vers Mém. USB) 181
Spécification d'une adresse de destination (Scan vers E-mail/FTP/SMB) 181
Saisie directe de l'adresse e-mail 182
Sélection dans la liste des favoris 182
Sélection d'une destination de numérotation abrégée 183
Sélection d'une destination de numérotation groupée 184
Sélection dans le carnet d'adresses 185
Recherche dans le carnet d'adresses 185
Recherche sur un serveur LDAP 186
Spécification de plusieurs adresses de destination 188
Modification d'une adresse de desitination spécifiée 188
Suppression d'une adresse de destination spécifiée 189
Enregistrement/suppression d'adresses 189
Enregistrement d'adresses dans la liste des favoris 190
Suppression d'adresses de la liste des favoris 191
Enregistrement de destinations de numérotation abrégée (Saisie directe) 191
Enregistrement de destinations de numérotation abrégée (Recherche LDAP) 192
Modification/suppression de destinations de numérotationabrégée 195
Enregistrement de destinations de numérotation groupée 196
Modification/suppression de destinations de numérotation groupée 196
Sélection du format de données 198
Sélection de la qualité de numérisation 198
Sélection de la résolution 198
Sélection du mode de numérisation 199
Sélection de la densité de numérisation 199
Sélection d'une numérisation en mode recto-verso 199
Définition du format du document numérisé 200
Définition de la couleur de numérisation 200
Spécification du sujet 201
Suppression d'un travail de transmission en attente 201

9 Remplacement des consommables 203
Remplacement des consommables..... 204
A propos des cartouches de toner.....204
Remplacement d'une cartouche de toner.....207
Remplacement d'une unité d'imagerie 211
Remplacement du réceptacle de toner usagé 217
Remplacement du rouleau de transfert 221
Procédure de remplacement du rouleau de transfert 221
Remplacement du filtre d'ozone 224
Remplacement de la courroie de transfert.....225
Remplacement de l'unité de fixation.....233

10 Entretien 237
Entretien de la machine 238
Nettoyage de la machine 240
Extérieur 240
Rouleaux d'entraînement papier.....241
Nettoyage des rouleaux d'entraînement papier (Bac d'alimentation manuel) 241
Nettoyage des rouleaux d'entraînement papier (Bac 2/3) 243
Nettoyage des rouleaux de transposition papier du Bac 3 244
Nettoyage des rouleaux d'entraînement papier du chargeur ADF 245
Nettoyage des rouleaux d'entraînement papier de l'unité recto-verso 246
Nettoyage des lentilles laser.....247

11 Résolution de problèmes 249
Introduction 250
Impression d'une page de configuration 251
Déverrouillage du scanner 252
Prévention des bourrages papier 253
Description du chemin papier..... 254
Suppression des bourrages papier 254
Messages de bourrage papier et procédures correctives.....255
Suppression d'un bourrage dans le Bac 1 (alimentation manuelle) et au niveau du rouleau de transfert 256
Suppression d'un bourrage dans le Bac 2.....259
Suppression d'un bourrage dans le Bac 3.....262
Suppression d'un bourrage dans le chargeur ADF 265
Suppression d'un bourrage dans l'unité recto-verso 267
Suppression d'un bourrage dans l'unité de fixation 268
Suppression d'un bourrage dans la zone retour papier.....272
Suppression d'un bourrage dans la zone du transport horizontal 274

Résolution de problèmes de bourrage **276**
Résolution d'autres problèmes **279**
Résolution de problèmes de qualité **287**
Messages : Etat, Erreur et Maintenance **293**
Messages d'état 293
Messages d'erreur 294
Messages de maintenance 303

12 Installation d'options **305**
Introduction **306**
Protection antistatique **307**
Module DIMM (Dual In-Line Memory Module) **308**
Intallation d'un module DIMM 308
Kit Disque dur **311**
Installation du kit Disque dur 311
Carte CompactFlash **315**
Installation de l'adaptateur CF et de la carte CompactFlash 315
Bac 3 (Chargeur papier inférieur) **319**
Contenu du kit 319
Installation du Bac 3 320

13 Annexe **323**
Spécifications techniques **324**
Durée de vie des consommables 327
Remplaçables par l'utilisateur 327
Remplaçables en maintenance 328
Saisie de texte **329**
Utilisation du clavier 329
Saisie de numéros de fax 329
Saisie de noms 330
Saisie d'adresses e-mail 330
Modification du mode de saisie 331
Exemple de saisie 331
Correction de texte et instructions de saisie 332

1 Introduction

Présentation de la machine

Espace requis

Pour permettre une utilisation aisée de la machine et faciliter les opérations de remplacement des consommables et de maintenance, veuillez respecter les indications d'espace requis détaillées ci-dessous.

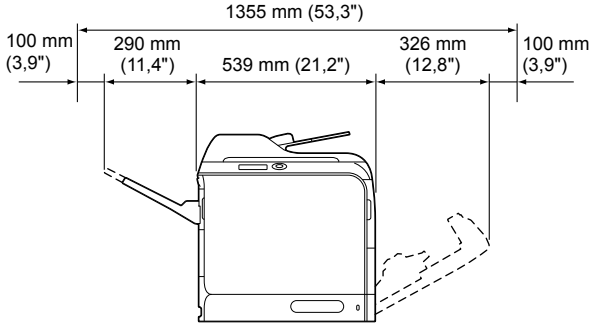

Vue avant

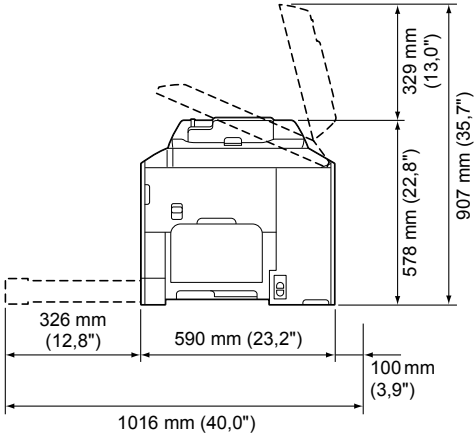

Vue de côté

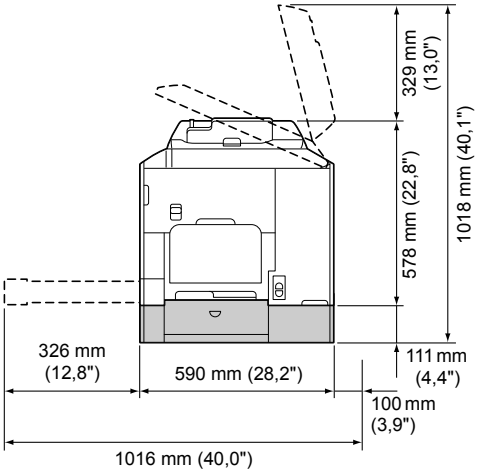

Vue de côté avec options

Sur ces dessins, les options matérielles apparaissent en gris.

Composants de la machine

Les illustrations ci-dessous vous permettent de localiser les différents composants de la machine auxquels il est fait référence dans ce guide.

Vue avant

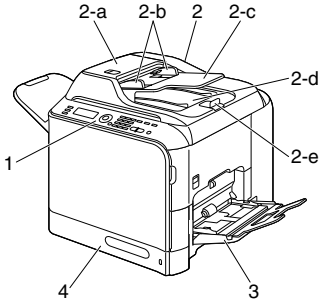

1—Panneau de commande

2—Chargeur automatique de documents (ADF)

- 2-a : Capot du chargeur ADF
- 2-b : Guides latéraux
- 2-c : Plateau d'introduction
- 2-d : Plateau de réception
- 2-e : Butée des documents

Dans des messages, par exemple d'erreur, "capot doc." peut parfois faire référence au chargeur ADF.

Pour numériser un original de format Legal via le chargeur ADF, abaissez la butée des documents.

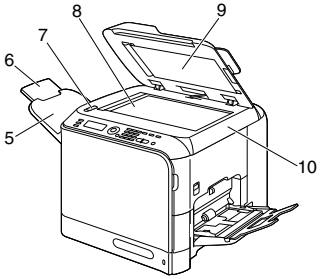

3—Bac 1 (Alimentation manuelle)

4—Bac 2

5—Bac de sortie

6—Rallonge du bac

7—Levier de verrouillage du scanner

8—Vitre d'exposition

9—Couvercle de la vitre d'exposition

10—Scanner

11—Unité de fixation

12—Capot latéral droit

13—Rouleau de transfert

14—Courroie de transfert

15—Unité(s) d'imagerie

16—Barrette de nettoyage des lentilles laser

17—Capot avant

18—Réceptacle de toner usé

19—Cartouche(s) de toner

20—Filtre d'ozone

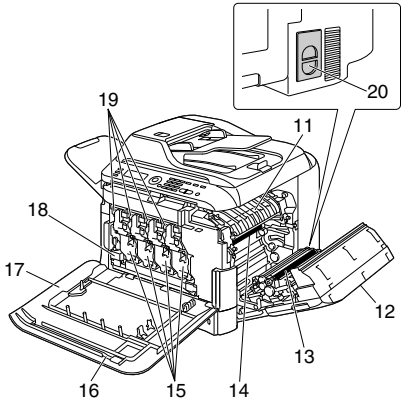

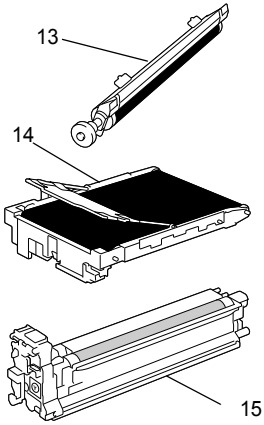

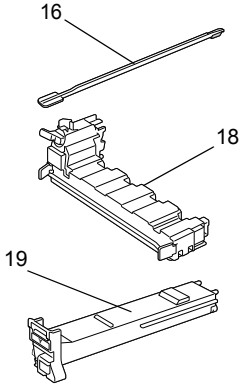

Vue arrière

1—Interrupteur Marche/Arrêt

2—Prise du cordon secteur

3—Prise TEL (téléphone)

4—Prise LINE (ligne téléphonique)

5—Port d'interface Ethernet 10Base-T/100Base-TX/ 1000Base-T

6—Port USB

7—Capot arrière

8—Port USB HOST

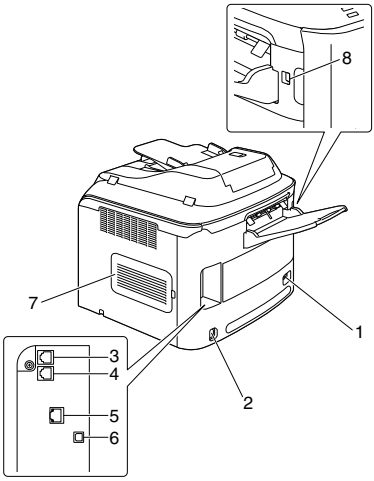

Vue avant avec options

1—Chargeur papier inférieur (Bac 3)

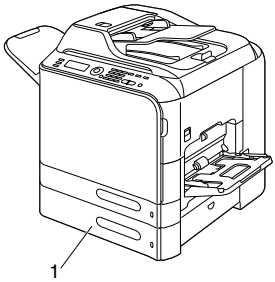

CD/DVD Drivers (pilotes)

Pilotes de l'imprimante (Pilotes PostScript)

Pilotes	Utilisation/Avantages
Windows 7/Vista/Server 2008/XP/ Server 2003/2000	Ces pilotes vous permettent d'accéder à toutes les fonctions de l'imprimante, y compris aux fonctions de finition et de mise en page avancée. Pour des détails, cf. "Affichage des paramètres du pilote (Windows)", page 143.
Windows 7/Vista/Server 2008/XP/ Server 2003 pour 64 bits	

Un fichier PPD a été spécifiquement élaboré pour des applications (telles que PageMaker et CorelDraw) qui le réclament lors de l'impression.
Quand vous imprimez sous Windows Vista, XP, Server 2003 et 2000, et si vous y êtes invité, utilisez le fichier PPD spécifique fourni sur le CD/DVD des Pilotes.

Pilotes de l'imprimante (Pilotes PCL)

Pilotes	Utilisation/Avantages
Windows 7/Vista/Server 2008/XP/ Server 2003/2000	Ces pilotes vous permettent d'accéder à toutes les fonctions de l'imprimante, y compris aux fonctions de finition et de mise en page avancée. Pour des détails, cf. "Affichage des paramètres du pilote (Windows)", page 143.
Windows 7/Vista/Server 2008/XP/ Server 2003 pour 64 bits	

Pilotes de l'imprimante (Pilotes XPS)

Pilotes	Utilisation/Avantages
Windows Vista	Ces mini-pilotes pour Windows Vista sont développés sur la base du Core Windows. Pour en savoir plus sur l'installation et les fonctions, cf. le Reference Guide sur le CD/DVD Documentation.
Windows Vista pour 64 bits	

Le pilote XPS ne peut pas être installé à l'aide de la fonction 'Plug&Play' du CD/DVD Drivers.

Pilotes de l’imprimante (Fichiers PPD)

Pilotes	Utilisation/Avantages
Mac OS X (10.2.8, 10.3, 10.4, 10.5)	Ces fichiers sont nécessaires pour pouvoir utiliser le pilote de l’imprimante pour chaque système d’exploitation. Pour des détails sur les pilotes d’imprimante pour Macintosh et Linux, cf. le Reference Guide sur le CD/DVD Documentation.
Red Hat Linux 9.0, SuSE Linux 8.2	

Pilotes de l’imprimante

Pilotes	Utilisation/Avantages
TWAIN Driver pour Windows 7/Vista/Server 2008/XP/Server 2003/2000	Ce pilote vous permet de définir des paramètres de numérisation (entre autres de couleur et de format). Pour des détails, cf. “Paramètres du pilote TWAIN Windows”, page 173.
TWAIN Driver pour Mac OS X 10.2.8 ou ultérieur	
WIA Driver pour Windows 7/Vista/Server 2008/XP	Ce pilote vous permet de définir des paramètres de numérisation (entre autres de couleur et de format). Pour des détails, cf. “Paramètres du pilote WIA Windows”, page 175.
WIA Driver pour Windows 7/Vista/Server 2008/XP pour 64 bits	

Le piloteTWAIN Windows ne correspond pas à une application 64 bits mais à une application 32 bits sur système d’exploitation 64 bits.

Pilotes PC Fax

Pilotes	Utilisation/Avantages
Windows 7/Vista/Server 2008/XP/ Server 2003/2000	Ce pilote vous permet de définir des paramètres de télécopie, entre autres pour l'envoi de faxes et pour modifier le carnet d'adresses. Pour des détails, consultez le Guide d'utilisation Télécopieur sur le CD/DVD Documentation.
Windows 7/Vista/Server 2008/XP/ Server 2003 pour 64 bits	

Pour installer les pilotes, veuillez consulter le Guide d'installation sur le CD/DVD Documentation.

Pour plus d'informations sur les pilotes Macintosh et Linux, veuillez consulter le Reference Guide sur le CD/DVD Documentation.

CD/DVD Applications

Applications

Applications	Utilisation/Avantages
Download Manager (Windows Vista/XP/Server 2003/ 2000, Mac OS 10.2.x ou ultérieur)	Cet utilitaire peut être utilisé uniquement si un kit disque dur ou une carte CompactFlash en option est installé ; il permet de télécharger des polices et des fichiers de calques sur le disque dur de la machine. Pour plus de détails, cf. l'aide en ligne de Download Manager.
PaperPort SE	Ce package logiciel de gestion documentaire vous permet de numériser, et d'organiser vos documents analogiques et numériques sur votre PC afin d'en faciliter l'accès et le partage. Pour plus de détails, cf. le PaperPort SE User's Guide dans le menu d'Aide.
Local Setup Utility (LSU)	Ce logiciel vous permet de créer des destinations (de numérisation et de fax) dans le carnet d'adresses, en numérotations abrégées et numérotations groupées et de les modifier à partir de votre ordinateur, ainsi que de contrôler l'état de la machine. Pour des détails, cf. le Reference Guide sur le CD/DVD Documentation.
LinkMagic	Ce logiciel vous permet de numériser des documents vers un fichier afin de les traiter, de les utiliser en pièces jointes d'email et de les imprimer. Pour des détails, cf. le Reference Guide sur le CD/DVD Documentation.

PageScope Net Care	Cet utilitaire permet d'accéder à des fonctions de gestion de l'imprimante, entre autres, contrôle d'état et configuration de paramètres réseau. Pour plus de détails, cf. le PageScope Net Care Quick Guide sur le CD/DVD Applications.
PageScope Network Setup	Quand le protocole TCP/IP est utilisé, cet utilitaire permet permet de définir les paramètres de base de l'imprimante réseau. Pour plus de détails, cf. le PageScope Network Setup User Manual sur le CD/DVD Applications.
PageScope Plug and Print	Cet utilitaire détecte automatiquement toute nouvelle imprimante connectée sur le réseau et crée un objet imprimante sur le serveur d'impression Windows. Pour plus de détails, cf. le PageScope Plug and Print Quick Guide sur le CD/DVD Applications.
PageScope NDPS Gateway	Cet utilitaire réseau permet d'utiliser des imprimantes et des systèmes multifonctions KONICA MINOLTA en environnement NDPS. Pour plus de détails, cf. le PageScope NDPS Gateway User Manual sur le CD/DVD Applications.
PageScope Direct Print	Cette application permet d'envoyer des fichiers PDF et TIFF directement sur une imprimante. Pour plus de détails, cf. le PageScope Direct Print User's Guide sur le CD/DVD Applications.

CD/DVD Documentation

Documentation

Documentation	Utilisation/Avantages
Guide d'installation	Ce manuel décrit les opérations d'installation à effectuer avant de pouvoir utiliser la machine, entre autres, configuration de la machine et installation des pilotes.
Guide d'utilisation Imprimante/ Copieur/Scanner (ce manuel)	Ce manuel décrit comment effectuer des opérations courantes, telles que l'utilisation des pilotes et du panneau de commande et le remplacement de consommables.
Guide d'utilisation Télécopieur	Ce manuel décrit comment effectuer des opérations courantes, telles que l'envoi et la réception de faxes et l'utilisation du panneau de commande.
Reference Guide	Ce manuel décrit comment installer les pilotes Macintosh et Linux, et définir les paramètres pour le réseau, le LSU (Local Setup Utility), LinkMagic et l'utilitaire de gestion d'impression.
Abrégé d'utilisation	Ce guide fournit des instructions de base pour copier, faxer et numériser et remplacer des consommables.
Service & Support Guide	La fiche 'Besoin d'aide ?' fournit des informations relatives au support et et à la maintenance du produit.
Lisez-moi	Ce guide fournit des informations sur les conditions et précautions d'utilisation. Il est important de les lire avant d'utiliser la machine.

Configuration système requise

- Un PC
  - Pentium II : 400 MHz ou supérieur
  - PowerPC G3 ou ultérieur (G4 ou ultérieur recommandé)
  - Macintosh avec processeur Intel intégré
- Système d'exploitation
  - Microsoft Windows 7 Home Premium/Professional/Ultimate/Enterprise, Windows 7 Home Premium/Professional/Ultimate/Enterprise x64 Edition, Windows Vista Home Basic/Home Premium/Ultimate/Business/Enterprise, Windows Vista Home Basic/Home Premium/Ultimate/Business/Enterprise x64 Edition, Windows Server 2008 Standard/Enterprise, Windows Server 2008 Standard/Enterprise x64 Edition, Windows XP Home Edition/Professional (Service Pack 2 4 ou ultérieur), Windows XP Professional x64 Edition, Windows Server 2003, Windows Server 2003 x64 Edition, Windows 2000 (Service Pack 4 ou ultérieur)
  - Mac OS X (10.2.8 ou ultérieur ; il est recommandé d'installer le dernier correctif)
  - Red Hat Linux 9.0, SuSE Linux 8.2
- Espace requis sur le disque dur
  256 Mo ou plus
- RAM
  128 Mo ou plus
- Lecteur de CD/DVD
- Interface E/S
  - Port d'interface Ethernet 10Base-T/100Base-TX (IEEE 802.3)
  - Port compatible USB Révision 2.0 Haute vitesse

Les câbles Ethernet et USB ne sont pas fournis avec la machine.

Pour plus d'informations sur les pilotes Macintosh, veuillez consulter le Reference Guide sur le CD/DVD Documentation.

2

Panneau de commande et menu de configuration

Présentation du panneau de commande

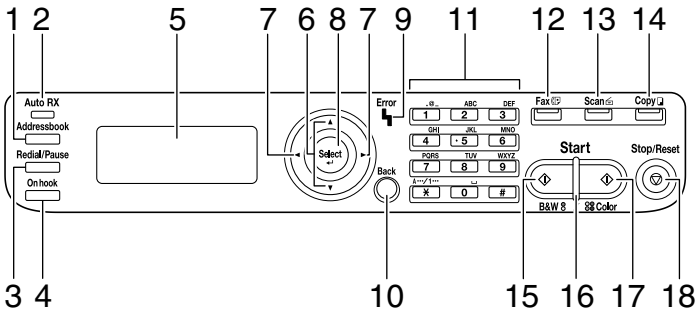

Voyants et touches du panneau de commande

N°	Composant	Utilité
1	Touche **Adresses**	Affiche les informations enregistrées dans la liste du carnet d'adresses, les destinations de numérotation abrégée et les destinations de numérotation groupée. Pour plus de détails, voir le guide d'utilisation Télécopieur sur le CD/DVD Documentation.
2	Voyant **Auto RX**	S'allume quand la fonction de réception automatique est activée. Pour plus de détails, voir le guide d'utilisation Télécopieur sur le CD/DVD Documentation.
3	Touche **Renum./Pause**	Pour rappeler le dernier numéro composé ou marquer une pause dans un appel fax. Pour plus de détails, voir le guide d'utilisation Télécopieur sur le CD/DVD Documentation.
4	Touche **Raccroché**	Pour envoyer et recevoir des transmissions avec le combiné accroché. Pour plus de détails, voir le guide d'utilisation Télécopieur sur le CD/DVD Documentation.
5	**Ecran LCD**	Affiche les paramètres, les menus et les messages.
6	Touches ▲/▼	Pour monter et descendre dans la structure des menus, dans les options ou valeurs disponibles.

N°	Composant	Utilité
7	Touches ◀/▶	Pour aller à gauche et à droite dans la structure des menus, dans les options ou valeurs disponibles.
8	Touche **Select**	Pour sélectionner l'option de menu affichée.
9	Voyant **Erreur**	Indique une condition d'erreur.
10	Touche **Retour**	Pour effacer le nombre de copies sélectionné et entrer du texte. Pour retourner à l'écran précédent. Pour supprimer le paramètre affiché.
11	**Clavier**	Pour saisir un nombre de copies souhaité, un numéro de fax, une adresse email et un nom de destinataire.
12	Touche-Témoin **Fax**	Pour passer en mode Fax. Cette touche est éclairée en vert quand la machine est dans ce mode. Pour plus de détails, voir le guide d'utilisation Télé-copieur sur le CD/DVD Documentation.
13	Touche-Témoin **Scan**	Pour passer en mode Numérisation (Scan vers Email, Scan vers FTP, Scan vers un dossier partagé sur un PC, Scan vers PC ou Scan vers Mémoire USB). Cette touche est éclairée en vert quand la machine est dans ce mode. Pour des détails sur les fonctions de numérisation, voir Chapitre 6, "Utilisation du scanner".
14	Touche-Témoin **Copie**	Pour passer en mode Copie. Cette touche est éclairée en vert quand la machine est dans ce mode. Pour des détails sur les fonctions de copie, voir Chapitre 5, "Utilisation du copieur".
15	Touche **Envoi** (N&B)	Pour copier, numériser ou faxer en Noir & Blanc.

N°	Composant	Utilité
16	Voyant **Envoi**	S'éclaire en bleu quand la copie ou la transmission fax sont possibles. S'éclaire en orange quand la copie ou la transmission fax ne sont pas possibles, par exemple, pendant le préchauffage ou quand une erreur est survenue.
17	Touche **Envoi** (Couleur)	Pour copier, numériser ou faxer en couleur.
18	Touche **Stop/RàZ**	Pour restaurer les paramètres à leurs valeurs par défaut et arrêter toutes opérations.

Indications écran

Ecran principal (Mode Copie)

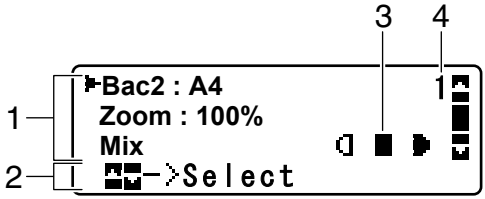

N°	Indication	Description
1	Paramètres de copie	Permet de vérifier les paramètres courants et les différents paramètres à modifier. Voir détails : “Paramètres de copie”, page 20.
2	Etat	Suivant le cas, l’état de la machine ou un message d’erreur peut s’afficher.
3	Densité de copie	Indique la densité de copie. `Auto` apparaît quand `Auto` est sélectionné pour `Densité` et quand le mode de copie `Texte` est activé.
4	Nombre de copies	Indique le nombre de copies.

Paramètres de copie

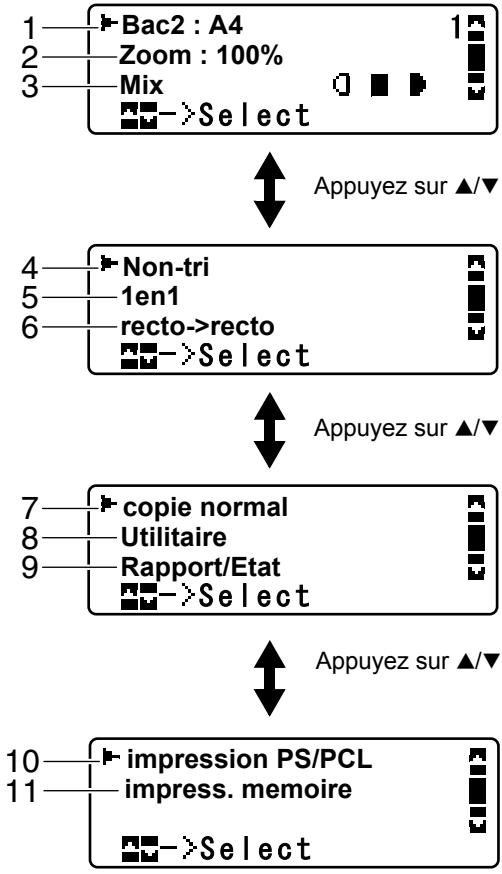

N°	Indication	Description
1	Bac papier	Indique le bac papier sélectionné. Pour sélectionner un bac papier, voir : “Sélection du bac papier”, page 161.
2	Pourcentage de zoom	Indique le pourcentage de zoom. Pour définir le pourcentage de zoom, voir : “Définition du pourcentage de Zoom”, page 160.
3	Qualité de copie	Indique la qualité de copie sélectionnée. Pour sélectionner la qualité de copie, voir : “Définition de la qualité de copie”, page 159.

N°	Indication	Description
4	Copie assemblée (Tri)	Indique si la copie assemblée (Tri) est ou non sélectionnée. Pour sélectionner la copie assemblée (Tri), voir : “Activation de la fonction Copie assemblée (Tri)”, page 169.
5	Copie 2en1/ 4en1	Indique si la copie 2en1/4en1 est ou non sélectionnée. Pour sélectionner la copie 2en1/4en1, voir : “Activation de la copie 2en1/4en1”, page 162.
6	Copie recto-verso	Indique si la copie Recto-verso/Recto est ou non sélectionnée. Pour sélectionner la copie Recto-verso/Recto, voir : “Activation de la copie recto-verso”, page 167.
7	Option Copie	Indique l’option de copie définie. Pour définir une option de copie, voir : “Activation d’une fonction de copie”, page 163.
8	`Utilitaire`	Sélectionnez cette option de menu pour modifier les divers paramètres de la machine. Voir détails : “Menu Utilitaire”, page 33.
9	`Rapport/ Etat`	Sélectionnez cette option de menu pour afficher le nombre total de pages imprimées par la machine et les résultats d’émissions/réceptions fax ainsi que pour imprimer des rapports. Voir détails : “Menu Rapport/Etat”, page 29.
10	`impression PS/PCL`	Sélectionnez cette option de menu pour imprimer ou supprimer des travaux stockés sur le disque dur (en option) de la machine et pour modifier les paramètres d’impression PS/PCL. Voir détails : “Menu impression PS/PCL”, page 72.
11	`impress. memoire`	Sélectionnez cette option de menu pour lancer des impressions directement à partir de la mémoire et définir les paramètres pour ces impressions. Voir détails : “Menu impress. memoire”, page 104. *Cette option de menu n’apparaît que si un kit disque dur ou une carte CompactFlash en option est installé.*

Ecran principal (Mode Scan)

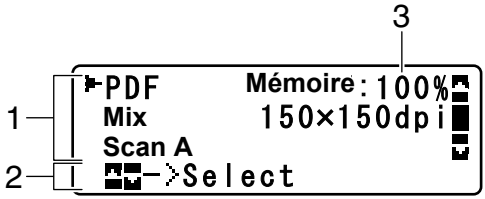

N°	Indication	Description
1	Paramètres de numérisation	Permet de vérifier les paramètres courants et les différents paramètres à modifier. Voir détails : “Paramètres de numérisation”, page 23.
2	Etat	Suivant le cas, l’état de la machine ou un message d’erreur peut s’afficher.
3	Mémoire disponible	Indique le pourcentage de mémoire disponible pour les opérations de numérisation et de télécopie.

■ Paramètres de numérisation

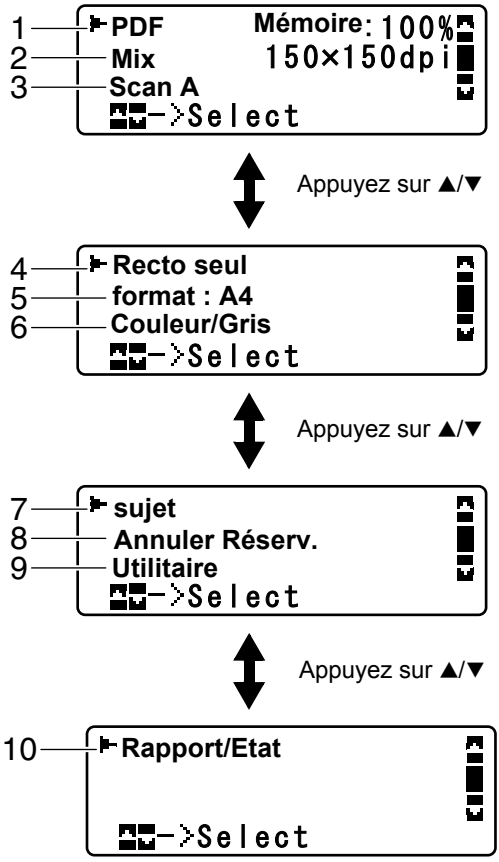

■

N°	Indication	Description
1	Format de données	Indique le format de données sélectionné. Pour sélectionner le format de données, voir : “Sélection du format de données”, page 198.
2	Qualité de numérisation	Indique la qualité de numérisation sélectionnée. Pour sélectionner la qualité de numérisation, voir : “Sélection de la qualité de numérisation”, page 198.

N°	Indication	Description
3	Destination des données numérisées	Indique la destination spécifiée pour les données numérisées. Pour spécifier la destination de ces données, voir : “Définition de la destination des données”, page 180 et “Spécification d’une adresse de destination (Scan vers E-mail/FTP/SMB)”, page 181. *Si aucune destination n’a été spécifiée, `Scan A` s’affiche.*
4	Numérisation recto/ recto-verso	Indique si la numérisation sélectionnée est recto ou recto-verso. Pour sélectionner une numérisation recto ou recto-verso, voir : “Sélection d’une numérisation en mode recto-verso”, page 199.
5	Format de numérisation	Indique le format de numérisation sélectionné. Pour sélectionner un format de numérisation, voir : “Définition du format du document numérisé”, page 200.
6	Couleur de numérisation	Indique la couleur de numérisation sélectionnée. Pour sélectionner la couleur de numérisation, voir : “Définition de la couleur de numérisation”, page 200.
7	`sujet`	Option de menu pour spécifier le sujet. Pour spécifier le sujet, voir : “Spécification du sujet”, page 201. *Cette option n’apparaît pas si la destination spécifiée est une adresse FTP ou SMB.*
8	`Annuler Réserv.`	Option de menu pour afficher la liste des travaux en attente de transmission et pour supprimer un travail. Voir détails : “Suppression d’un travail de transmission en attente”, page 201. *Cette option n’apparaît pas si la destination spécifiée est une adresse email, FTP ou SMB.*

N°	Indication	Description
9	`Utilitaire`	Sélectionnez cette option de menu pour modifier les divers paramètres de la machine. Voir détails : “Menu Utilitaire”, page 33. *Cette option n’apparaît pas si la destination spécifiée est une adresse email, FTP ou SMB.*
10	`Rapport/ Etat`	Sélectionnez cette option de menu pour afficher le nombre total de pages imprimées par la machine et les résultats d’émissions/réceptions fax ainsi que pour imprimer des rapports. Voir détails : “Menu Rapport/Etat”, page 29. *Cette option n’apparaît pas si la destination spécifiée est une adresse email, FTP ou SMB.*

Ecran principal (Mode Fax)

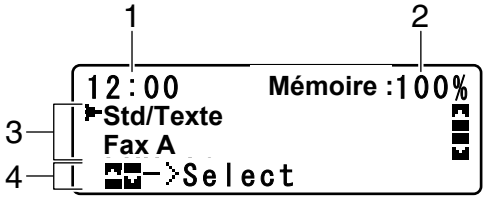

N°	Indication	Description
1	Heure	Affiche l’heure couramment spécifiée avec l’option `Gestion admin./Param. Utilisat./ Date&Heure` dans le menu Utilitaire.
2	Mémoire disponible	Indique le pourcentage de mémoire disponible pour les opérations de numérisation et de télécopie.
3	Paramètres Fax	Permet de vérifier les paramètres courants et de les modifier. Pour des détails voir : “Paramètres Fax”, page 26.
4	Etat	Suivant le cas, l’état de la machine ou un message d’erreur peut s’afficher.

■ Paramètres Fax

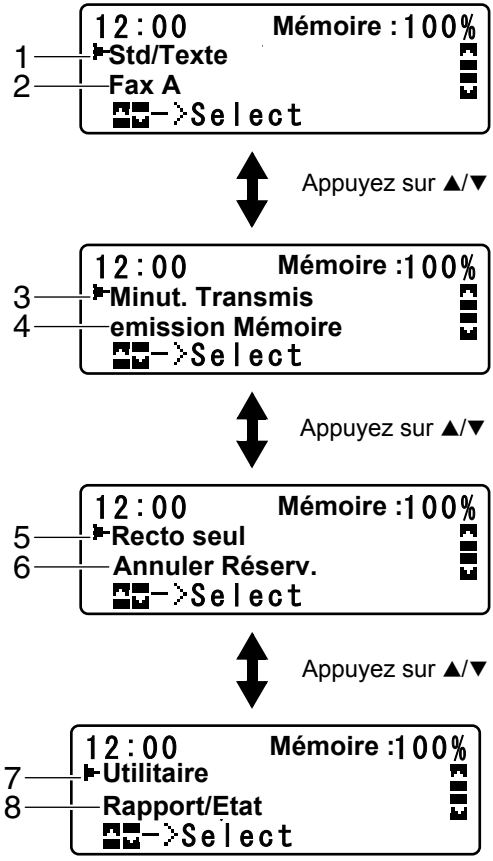

N°	Indication	Description
1	Qualité Fax	Indique la qualité fax sélectionnée. Pour sélectionner la qualité fax, voir le guide d'utilisation Télécopieur sur le CD/DVD Documentation.
2	Destination Fax	Indique la destination fax spécifiée. Pour spécifier la destination fax, voir le guide d'utilisation Télécopieur sur le CD/DVD Documentation. *Si aucune destination n'a été spécifiée, `Fax A` s'affiche.*

N°	Indication	Description
3	`Minut. Transmis`	Sélectionnez cette option de menu pour spécifier l'heure à laquelle le fax doit être envoyé. Voir détails dans le guide d'utilisation Télécopieur sur le CD/DVD Documentation.
4	Mode de trransmission	Indique le mode de transmission fax sélectionné. Pour des détails sur les modes de transmission, voir le guide d'utilisation Télécopieur sur le CD/DVD Documentation.
5	Télécopie recto/recto-verso	Indique le mode de numérisation sélectionné pour le document faxé (recto ou recto-verso). Pour sélectionner une numérisation recto ou recto-verso, voir le guide d'utilisation Télécopieur sur le CD/DVD Documentation.
6	`Annuler Réserv.`	Sélectionnez cette option de menu pour afficher la liste des travaux en attente de transmission et pour supprimer un travail. Voir détails : "Suppression d'un travail de transmission en attente", page 201. *Cette option de menu n'apparaît pas si une destination a été spécifiée.*
7	`Utilitaire`	Sélectionnez cette option de menu pour modifier les divers paramètres de la machine. Voir détails : "Menu Utilitaire", page 33. *Cette option de menu n'apparaît pas si une destination a été spécifiée.*
8	`Rapport/ Etat`	Sélectionnez cette option de menu pour afficher le nombre total de pages imprimées par la machine et les résultats d'émissions/réceptions fax ainsi que pour imprimer des rapports. Voir détails : "Menu Rapport/Etat", page 29. *Cette option de menu n'apparaît pas si une destination a été spécifiée.*

Ecran Impression

Quand la machine reçoit un travail d'impression, l'indication `Imprimante: Impress.` apparaît dans la section État de l'écran principal. Pour afficher l'écran Impression (comme représenté ci-dessous), appuyez sur la touche ◀ lorsque `Imprimante: Impress.` est affiché à l'écran.

Pour annuler l'impression, appuyez sur la touche **Stop/RàZ** lorsque cet écran s'affiche. Appuyez sur la touche **Select** pour sélectionner `Oui`.

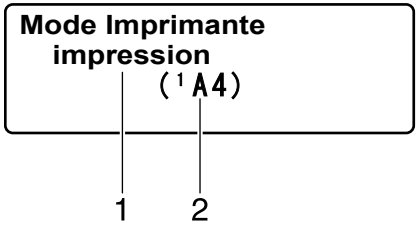

N°	Indication	Description
1	Etat	Affiche des messages indiquant une opération telle qu'une impression.
2	Bac papier/ Format de support	Indique le bac papier avec le format de support sélectionné.

Vérification de l'état et des paramètres de la machine

Toner restant

Lorsque l'écran principal est affiché, appuyez sur la touche ◀ pour afficher `Toner restant`*. Vous pouvez alors voir une estimation générale de la quantité de toner restante dans les cartouches de toner.*

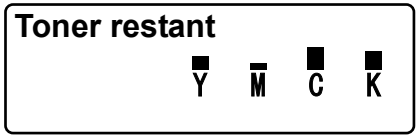

Pour revenir sur l'écran principal, appuyez sur la touche **Retour**.

*Pour imprimer la page de configuration, maintenez la touche **Select** enfoncée pendant 2 secondes lorsque l'écran ci-dessus est affiché.*

Menu Rapport/Etat

Pour afficher l'écran Rapport/Etat, sélectionnez `Rapport/Etat` sur l'écran principal, et appuyez sur la touche **Select**. Dans ce menu, vous pouvez afficher le nombre total de pages imprimées par la machine ainsi que les résultats de transmission/reception de faxes. Ces rapports peuvent aussi être imprimés. Le menu Rapport/Etat se présente comme suit.

*Pour revenir sur l'écran précédent, appuyez sur la touche **Retour**. Pour afficher l'écran principal, appuyez sur la touche **Stop/RàZ***

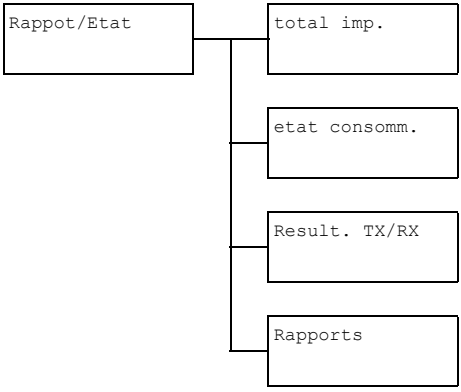

total imp.

Vous pouvez vérifier le nombre total de pages pour chacun des travaux suivants :

total imp.	Ce compteur indique le nombre total de pages produites.
Copie N/B	Ce compteur indique le nombre total de pages copiées en noir et blanc.
Copie coul	Ce compteur indique le nombre total de pages copiées en couleur.
Impres. N/B	Ce compteur indique le nombre total de pages imprimées en noir et blanc.
Impr coul	Ce compteur indique le nombre total de pages imprimées en couleur.
Faxer Impr.	Ce compteur indique le nombre total de pages télécopiées.
Scan total	Ce compteur indique le nombre total de pages de document numérisées.

etat consomm.

Vous pouvez afficher la quantité de toner restant dans les cartouches et la durée de vie restante des des unités d'imagerie sous forme de pourcentage.

Toner C	Affiche le pourcentage de toner restant dans la cartouche de toner cyan (C).
Toner M	Affiche le pourcentage de toner restant dans la cartouche de toner magenta (M).
Toner Y	Affiche le pourcentage de toner restant dans la cartouche de toner jaune (Y).
Toner K	Affiche le pourcentage de toner restant dans la cartouche de toner noir (K).
u-image C	Affiche le pourcentage de durée de vie restante de l'unité d'imagerie cyan (C).
u-image M	Affiche le pourcentage de durée de vie restante de l'unité d'imagerie magenta (M).
u-image Y	Affiche le pourcentage de durée de vie restante de l'unité d'imagerie jaune (Y).
u-image K	Affiche le pourcentage de durée de vie restante de l'unité d'imagerie noir (K) .

Result. TX/RX

Pour plus de détails, veuillez consulter le guide d'utilisation sur le CD/DVD Documentation.

Rapports

Vous pouvez imprimer la configuration des paramètres de la machine ainsi que les rapports et listes concernant les envois/réceptions de faxes.

Rapport Envoi	Imprime les résultats d'envoi de faxes. Voir les détails dans le guide d'utilisation Télécopieur sur le CD/DVD Documentation.
Rapport Reçu	Imprime les résultats de réception de faxes. Voir le guide d'utilisation Télécopieur sur le CD/DVD Documentation.
Rapport Activite	Imprime les résultats d'envoi et de réception de faxes. Voir le guide d'utilisation Télécopieur sur le CD/DVD Documentation.
Liste Donn. Memo.	Imprime les informations concernant les envois fax en attente. Voir le guide d'utilisation Télécopieur sur le CD/DVD Documentation.
Impres. Image Mém.	Imprime les données et une 1ère page réduite des faxes en attente. Voir le guide d'utilisation Télécopieur sur le CD/DVD Documentation.
liste c. adresses	Imprime les destinations enregistrées dans le carnet d'adresses. Voir le guide d'utilisation Télécopieur sur le CD/DVD Documentation.
Liste Abrégé	Imprime les destinations programmées en numérotation abrégée. Voir le guide d'utilisation Télécopieur sur le CD/DVD Documentation.
Liste Comp. Groupe	Imprime une liste des groupes programmés en numérotation. Voir le guide d'utilisation Télécopieur sur le CD/DVD Documentation.
Plan Du Utilitaire	Imprime le menu Utilitaire et ses paramètres.
plan menu PS/PCL	Imprime le menu Impression PS/PCL et ses paramètres.
Page Configuration	Imprime le pourcentage approximatif de toner restant ainsi que les paramètres définis, l'état et autres informations concernant la machine.
Page De Demonstrat	Imprime une page de démonstration.

`polices PS`	Imprime la liste des polices PostScript.
`polices PCL`	Imprime la liste des polices PCL.
`liste repertoires`	Imprime la liste des répertoires sur le disque dur ou sur une carte CompactFlash.

Présentation du menu de configuration

Pour afficher le menu des paramètres de la machine, sélectionnez `Utilitaire` sur l'écran principal, et appuyez sur la touche **Select**. Dans le menu Utilitaire, vous pouvez modifier les paramètres pour les différentes fonctions de la machine.

Vous pouvez en outre définir des paramètres de Copie pour l'impression PS/PCL et l'impression directe à partir de la mémoire. Pour plus de détails, reportez-vous aux sections : "Menu impression PS/PCL", page 72 et "Menu impress. memoire", page 104.

Menu Utilitaire

Dans ce menu, vous pouvez modifier divers paramètres de la machine. La structure du menu Utilitaire est présentées ci-après.

*Pour revenir sur un écran précédent dans le menu Utilitaire, appuyez sur la touche **Retour** (si vous appuyez sur la touche **Retour** lorsque vous définissez des paramètres, ces derniers ne sont pas enregistrés)*

*Le menu Gestion admin. n'est accessible qu'à l'Administrateur Système. Pour afficher les paramètres de ce menu, sélectionnez `Gestion admin.`, entrez le code d'accès Administrateur à 6 chiffres (par défaut : **000000**) et appuyez sur la touche **Select**.*

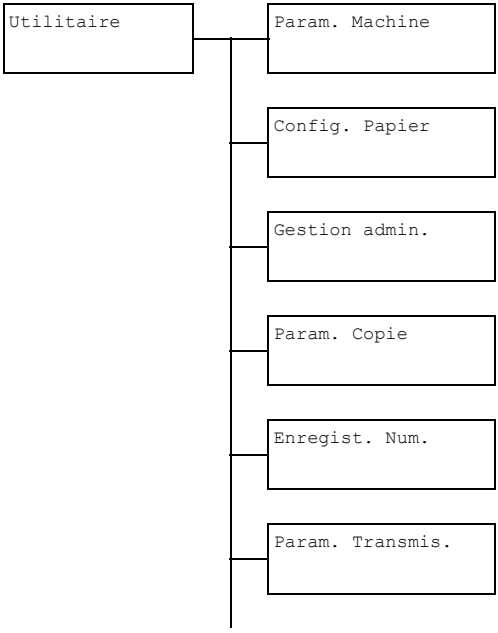

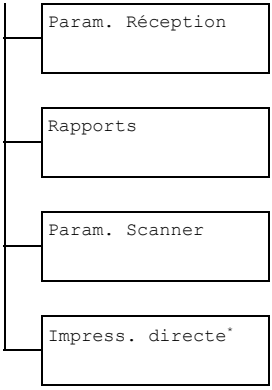

* *Cette option de menu apparaît lorsque la sélection pour* `Gestion admin./app-photo direct` **est** `Active`.

Menu Param. Machine

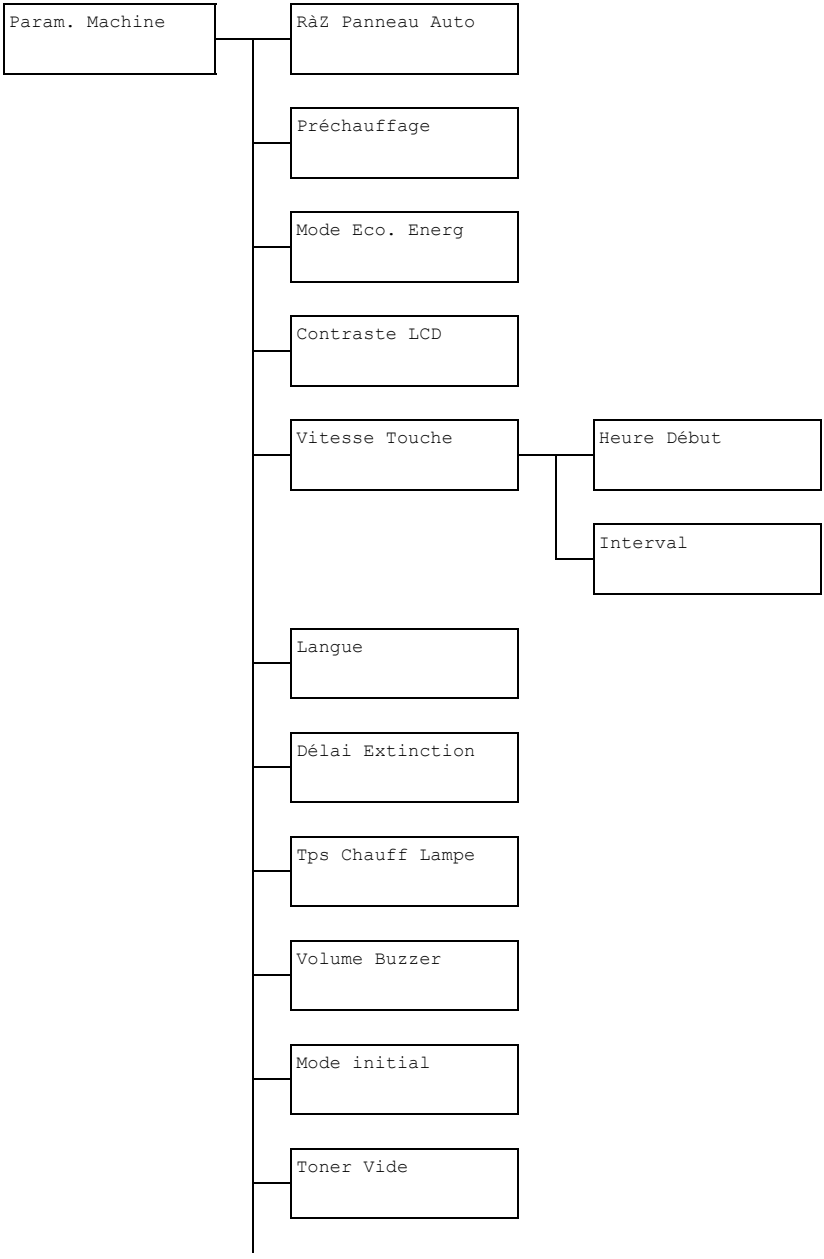

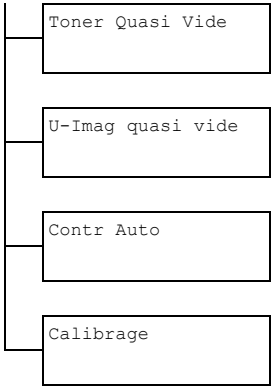

Les paramètres par défaut définis en usine apparaissent en gras.

RàZ Panneau Auto	Options	Off / 30s / **1min** / 2min / 3min / 4min / 5min
	Pour définir le délai d'inactivité au bout duquel tous les paramètres qui n'ont pas été programmés, tels que le nombre de copies, doivent être supprimés et restaurés à leur valeur par défaut. Pour définir le délai au bout duquel les paramètres par défaut doivent être restaurés, sélectionnez 30sec, 1 min, 2min, 3min, 4min ou 5min.	
Préchauffage	Options	1 à 120 min (Défaut : 1 min)
	Pour passer en mode préchauffage (première étape du mode Economie d'énergie) afin d'économiser de l'électricité quand aucune opération n'est effectuée. Spécifiez le délai (en minutes) au bout duquel la machine doit passer en mode préchauffage .	
Mode Eco. Energ	Options	3 à 120 min (Défaut : 3 min)
	Pour passer en mode Economie d'énergie afin d'économiser de l'électricité quand aucune opération n'est effectuée. Spécifiez le délai (en minutes) au bout duquel la machine doit passer en mode Economie d'énergie.	
Contraste LCD	Options	(clair) (foncé)
	Pour spécifier la luminosité de l'écran des messages.	

Vitesse Touche	Heure Début	Options	0.1sec / 0.3sec / 0.5sec / **1.0sec** / 1.5sec / 2.0sec / 2.5sec / 3.0sec
		Pour spécifier le délai au bout duquel le curseur commence à se déplacer lorsqu'une touche est maintenue enfoncée.	
	Interval	Options	**0.1sec** / 0.3sec / 0.5sec / 1.0sec / 1.5sec / 2.0sec / 2.5sec / 3.0sec
		Pour spécifier le délai au bout duquel le curseur se déplace en continu entre les valeurs ou caractères.	
Langue		Options	**English** / French / German / Italian / Spanish / Portuguese / Russian / Czech / Slovak / Hungarian / Polish
		Pour choisir la langue des menus et messages affichés sur l'écran.	
Délai Extinction		Options	**Mode1** / Mode2
		Pour choisir le délai au bout duquel la lampe du scanner s'éteint quand l'unité n'est pas utilisée. Mode1 : la lampe s'éteint dès que la machine passe en mode Préchauffage. Mode2 : la lampe s'éteint dès que la machine passe en mode Economie d'énergie.	

Tps Chauff Lampe	Options	Auto / Régler
	Pour spécifier le temps de préchauffage de la lampe du scanner. Auto : le délai pour revenir en mode de fonctionnement normal en sortant du mode Economie d'énregie est réglé en fonction de la température ambiante. La machine ne pouvant être utilisée tant qu'elle n'est pas complètement stabilisée, sélectionnez cette option, par exemple, si vous voulez numériser avec une haute qualité d'image dès la première page. Régler : la machine peut être utilisée dès la fin du préchauffage de la lampe. A basse température ambiante, la qualité de la première copie ou image numérisée risque de ne pas être aussi bonne qu'avec l'option AUTO sélectionnée.	
Volume Buzzer	Options	Off / **Bas** / Haut
	Pour régler le volume du signal sonore émis lors de l'appui sur une touche ou lorsqu'une erreur se produit.	
Mode initial	Options	**Copie** / Fax
	Pour spécifier le mode de fonctionnement par défaut de la machine lorsqu'elle est mise sous tension ou lorsque tous les paramètres définis sur le panneau de commande sont restaurés à leurs valeurs par défaut.	
Toner Vide	Options	**Arrêt** / Contr N/B
	Pour spécifier si le travail d'impression, de copie ou de télécopie doit s'interrompre lorsqu'il n'y a plus de toner. Arrêt : le travail s'arrête lorsqu'il n'y a plus de toner. Contr N/B : l'impression monochrome, la copie monochrome ou la réception fax se poursuit quand il n'y a plus de toner dans une ou plusieurs cartouches couleur mais qu'il en reste dans la cartouche de toner noir.	
Toner Quasi Vide	Options	**On** / Off
	Pour afficher ou non un message d'avertissement lorsqu'il ne reste presque plus de toner.	

U-Imag quasi vide	Options	**On** / Off
	Pour afficher ou non un message d'avertissement lorsque l'unité d'imagerie doit bientôt être remplacée.	
Contr Auto	Options	On / **Off**
	Pour continuer ou arrêter dimprimer lorsqu'une erreur de format papier survient en cours d'impression.	
Calibrage	Options	On / **Off**
	Pour spécifier si une stabilisation de l'image doit être effectuée. On : l'image est stabilisée.	

Menu Config. Papier

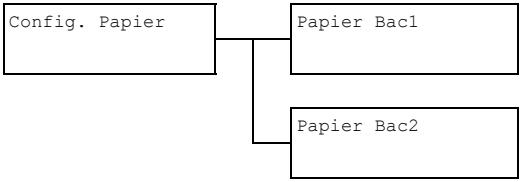

Les paramètres par défaut définis en usine apparaissent en gras.

Papier Bac1	Type de support	**Papier standard**/ Epais / Epais2/ Transparent / Etiquettes / En-tête / Brillant / Brillant2 / Enveloppe / Carte
	Format papier	Si un type de support autre que Enveloppe ou Carte est choisi : **A4** / B5 / A5 / Legal / **Letter** / Letter o/ Statement / Executive / Folio/ Oficio (Mexique seul) / Perso Si le type Enveloppe est choisi : **Com10** / C6 / DL / Monarch / Chou #3 / Perso Si le type Carte est choisi : **Carte Japon 100x148** / Double carte 148x200 / Perso
	Pour sélectionner le type et le format de support chargé dans le Bac 1. Pour le format Perso, la longueur (long) et la largeur (Large) doivent être spécifiées séparément : long : 148 à 356 mm. Sélection par défaut : **297 mm**. large : 92 à 216 mm. Sélection par défaut : **210 mm**. Quand vous sélectionnez un type de support, l'écran affiche les formats disponibles. Ceux-ci diffèrent selon le type de support sélectionné. Le format papier par défaut pour un type de support autre que Enveloppe ou Carte est Letter sur les modèles 120 V, et **A4** sur les modèles 220 V. *Les dimensions de format Perso s'affichent en unités métriques (mm) même si Inch est sélectionné dans le menu Gestion admin./Param. Utilisat/Zoom prédéfini.*	

Papier Bac2	Format papier	**A4** / A5 / B5 / **Letter** / Letter o/ Statement / Executive / Perso
	Pour sélectionner le type et le format de support chargé dans le Bac 2. Pour le format Perso, la longueur (long) et la largeur (large) doivent être spécifiées séparément : long : 148 à 297 mm. Sélection par défaut : 297 mm. large : 92 à 216 mm. Sélection par défaut : **210 mm**. Le Bac 2 ne peut recevoir que du papier standard. Le format papier par défaut est **Letter** sur les modèles 120 V, et **A4** sur les modèles 220 V. *Les dimensions de format Perso s'affichent en unités métriques (mm) même si Inch est sélectionné dans le menu Gestion admin./Param. Utilisat/Zoom prédéfini.*	

Menu Gestion admin.

Le menu Gestion admin. n'est accessible qu'à l'Administrateur Système. Pour afficher les paramètres de ce menu, sélectionnez `Gestion admin.`*, entrez le code d'accès Administrateur à 6 chiffres (par défaut :* ***000000****) à l'aide du clavier, et appuyez sur la touche* ***Select****.*

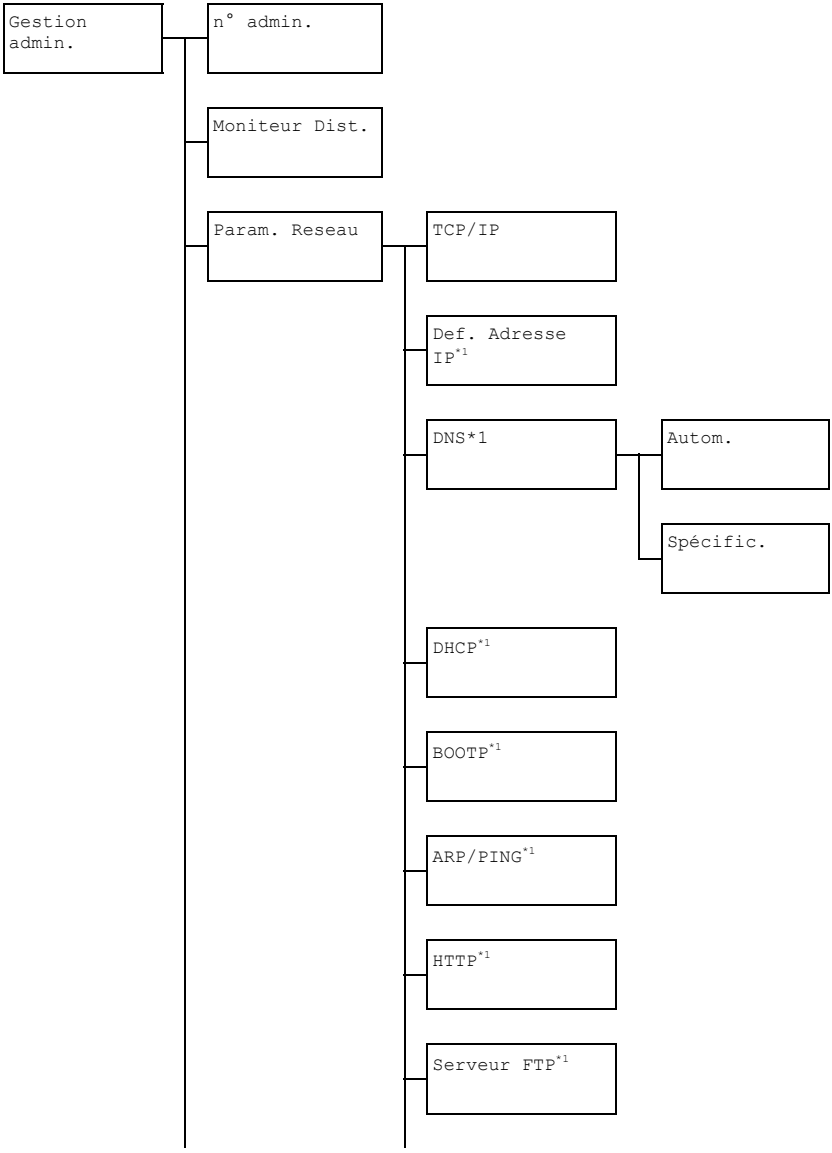

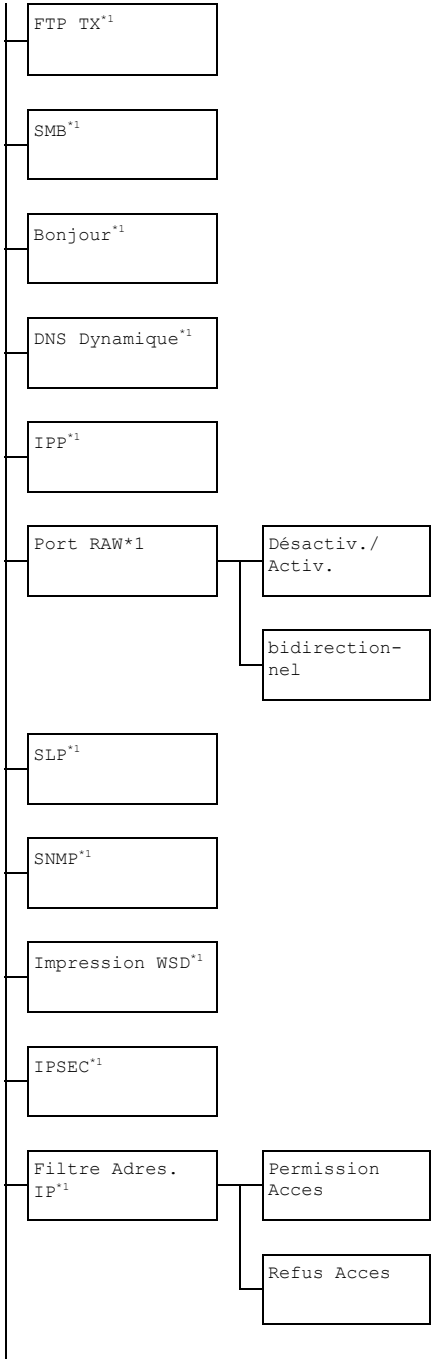
FTP TX*1
SMB*1
Bonjour*1
DNS Dynamique*1
IPP*1
Port RAW*1
Désactiv./ Activ.
bidirection-nel
SLP*1
SNMP*1
Impression WSD*1
IPSEC*1
Filtre Adres. IP*1
Permission Acces
Refus Acces

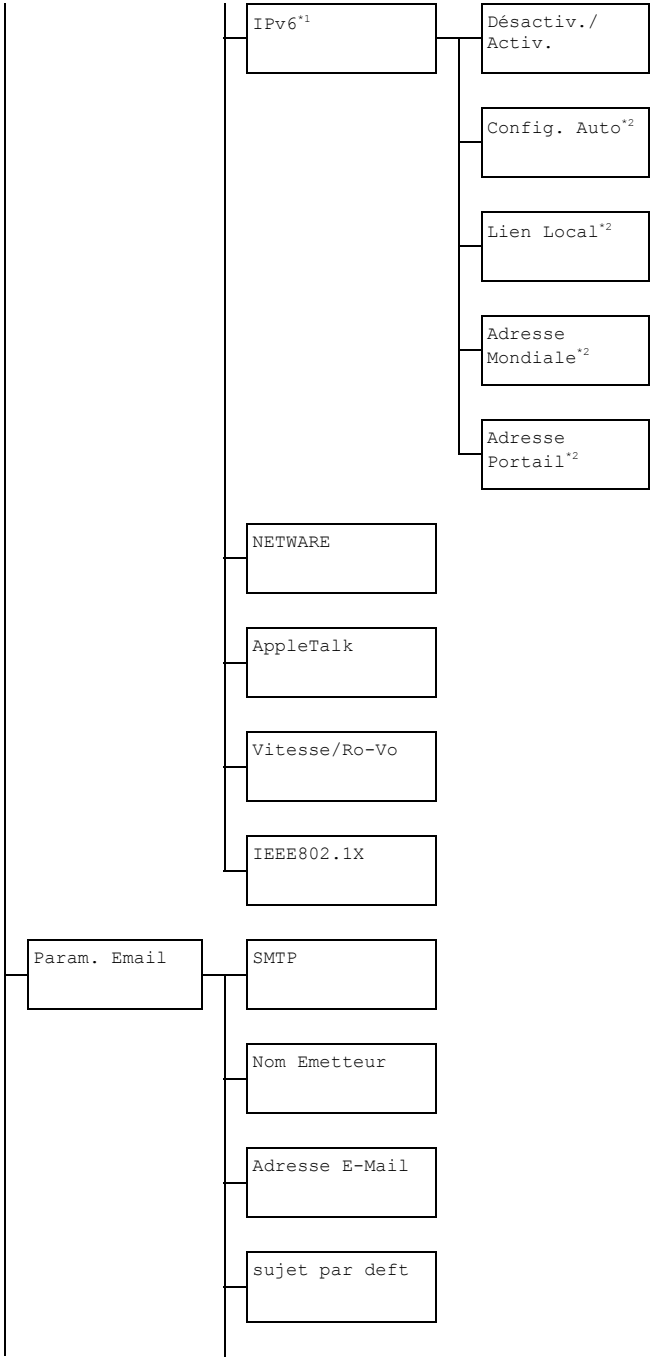
IPv6*1
Désactiv./ Activ.
Config. Auto*2
Lien Local*2
Adresse Mondiale*2
Adresse Portail*2
NETWARE
AppleTalk
Vitesse/Ro-Vo
IEEE802.1X
Param. Email
SMTP
Nom Emetteur
Adresse E-Mail
sujet par deft

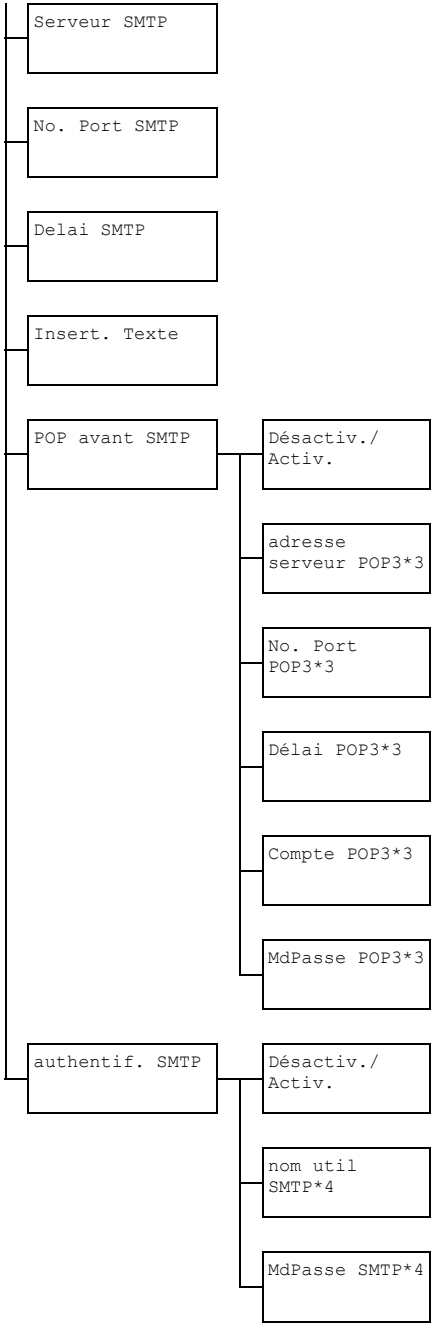
Serveur SMTP
No. Port SMTP
Delai SMTP
Insert. Texte
POP avant SMTP
Désactiv./ Activ.
adresse serveur POP3*3
No. Port POP3*3
Délai POP3*3
Compte POP3*3
MdPasse POP3*3
authentif. SMTP
Désactiv./ Activ.
nom util SMTP*4
MdPasse SMTP*4

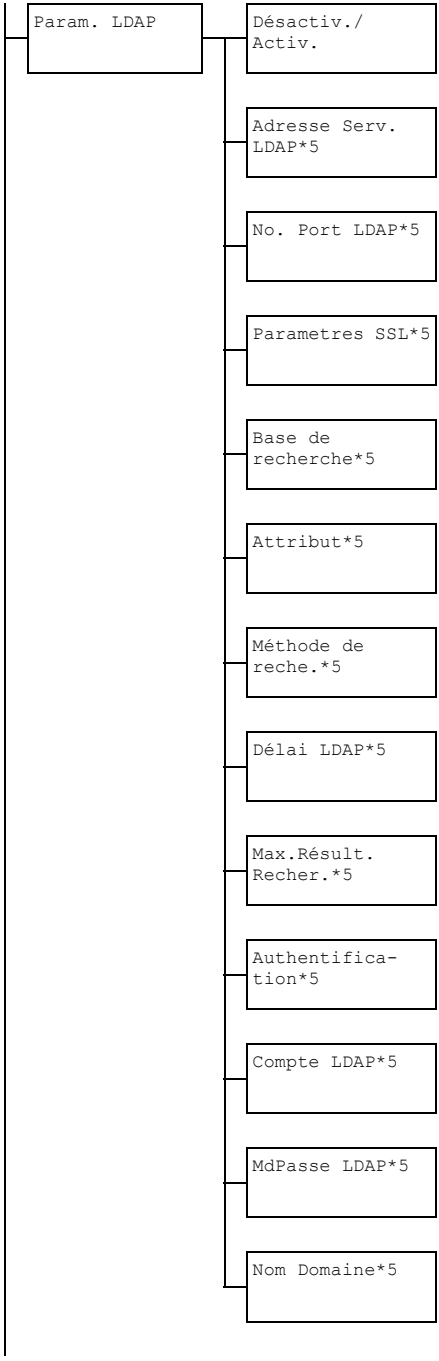
Param. LDAP
Désactiv./ Activ.
Adresse Serv. LDAP*5
No. Port LDAP*5
Parametres SSL*5
Base de recherche*5
Attribut*5
Méthode de reche.*5
Délai LDAP*5
Max.Résult. Recher.*5
Authentifica-tion*5
Compte LDAP*5
MdPasse LDAP*5
Nom Domaine*5

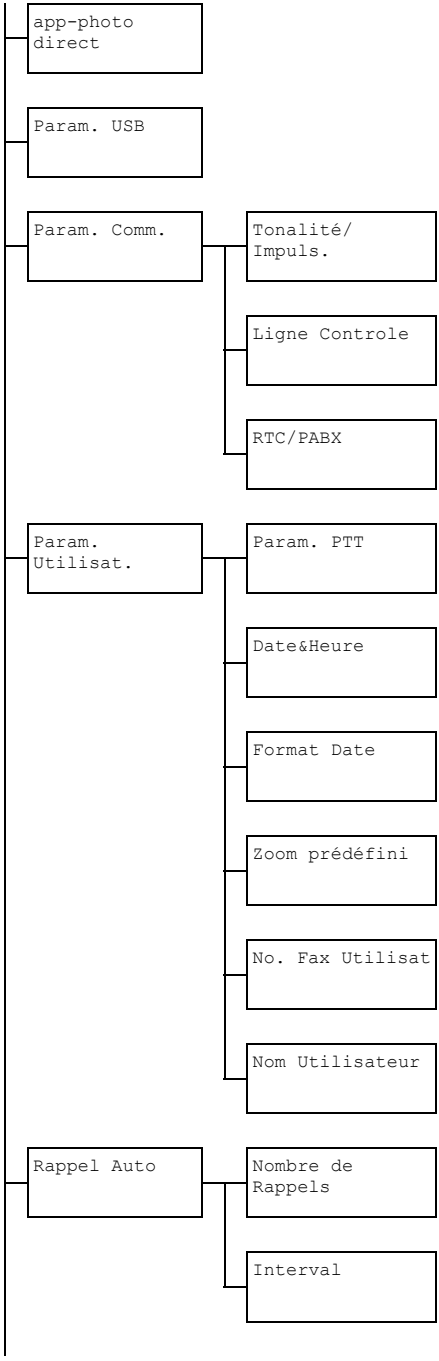
app-photo direct
Param. USB
Param. Comm.
Tonalité/ Impuls.
Ligne Controle
RTC/PABX
Param. Utilisat.
Param. PTT
Date&Heure
Format Date
Zoom prédéfini
No. Fax Utilisat
Nom Utilisateur
Rappel Auto
Nombre de Rappels
Interval

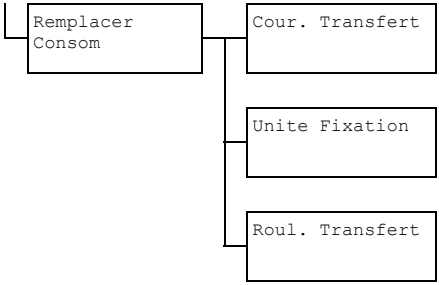

[1] Cette option de menu n'apparaît que si le paramètre `Gestion admin./Param. Reseau/TCP/IP` *est* `Activ.`.
[2] Cette option de menu n'apparaît que si le paramètre `Gestion admin./Param. Reseau/IPv6/Désactiv./Activ.` *est* `Activ.`.
[3] Cette option de menu n'apparaît que si le paramètre `Gestion admin./Param. Email/POP avant SMTP/Désactiv./Activ.` *est* `Activ.`.
[4] Cette option de menu n'apparaît que si le paramètre `Gestion admin./Param. Email/authentif. SMTP/Désactiv./Activ.` *est* `Activ.`.
[5] Cette option de menu n'apparaît que si le paramètre `Gestion admin./Param. Reseau/Param. LDAP/Désactiv./Activ.` *est* `Activ.`.

Les paramètres par défaut définis en usine apparaissent en gras.

n° admin.			Pour spécifier un nouveau code d'accès Administraeur.
Moniteur Dist.			Options **Off** / On
			Pour activer/désactiver un contrôle du système à distance. On : active l'accès du support technique à distance au mode menu. Off : désactive l'accès du support technique à distance au mode menu. *Ce paramètre est à usage du support technique et ne doit être modifié qu'en cas de besoin.*
Param. Reseau	TCP/IP		Options Désactiv. / **Activ.**
			Paramètre à activer pour connecter la machine en réseau.
	Def. Adresse IP		Options **Autom.** / Spécific.
			Pour spécifier l'adresse IP de l'imprimante sur le réseau. Autom. : l'adresse IP est automatiquement assignée. Spécific. : pour saisie manuelle des paramètres Adresse IP, Masque S-Reseau et Portail.
	DNS	Param DNS Auto	Options **Désactiv.** / Activ.
			Pour activer ou désactiver l'assignation automatique de l'adresse du serveur DNS par le serveur DHCP.
		Spécific.	Pour spécifier l'adresse du serveur DNS (jusqu'à trois adresses). L'adresse par défaut est "**0.0.0.0**".
	DHCP		Options Désactiv. / **Activ.**
			En cas de serveur DHCP sur le réseau, permet de spécifier l'assignation automatique de l'adresse IP et autres informations réseau par ce serveur.

	BOOTP		Options	**Désactiv.** / Activ.
			En cas de serveur BOOTP sur le réseau, permet de spécifier si l'adresse IP et autres informations réseau doivent être automatiquement assignées par ce seveur.	
	ARP/PING		Options	**Désactiv.** / Activ.
			Pour activer/désactiver la commande ARP/PING lors de l'attribution de l'adresse IP.	
	HTTP		Options	Désactiv. / **Activ.**
			Pour activer/désactiver le HTTP.	
	Serveur FTP		Options	Désactiv. / **Activ.**
			Pour activer/désactiver le serveur FTP.	
	FTP TX		Options	Désactiv. / **Activ.**
			Pour activer/désactiver le client FTP.	
	SMB		Options	Désactiv. / **Activ.**
			Pour activer/désactiver le SMB.	
	Bonjour		Options	Désactiv. / **Activ.**
			Pour activer/désactiver le protocole Bonjour.	
	DNS Dynamique		Options	**Désactiv.** / Activ.
			Pour activer/désactiver le DNS Dynamique.	
	IPP		Options	Désactiv. / **Activ.**
			Pour activer/désactiver le IPP. *Si HTTP est Désactiv., le IPP ne peut pas être défini.*	
	Port RAW	Désactiv. / Activ.	Options	Désactiv. / **Activ.**
			Pour activer/désactiver le port brut.	
		bidirectionnel	Options	**Désactiv.** / Activ.
			Pour activer/désactiver la communication biridectionnelle du port brut.	

	SLP		Options	Désactiv. / **Activ.**
			Pour activer/désactiver le SLP.	
	SNMP		Options	Désactiv. / **Activ.**
			Pour activer/désactiver le SNMP.	
	Impression WSD		Options	Désactiv. / **Activ.**
			Pour activer/désactiver l'impression WSD.	
	IPSEC		Options	**Désactiv.** / Activ.
			Pour activer/désactiver IPsec.	
	Filtre Adres. IP	Permission Acces	Options	**Désactiv.** / Activ.
			Pour spécifier les autorisations d'accès pour le filtrage d'adresse IP.	
		Refus Acces	Options	**Désactiv.** / Activ.
			Pour spécifier l'interdiction d'accès pour le filtrage d'adresse IP.	
	IPv6	Désactiv. / Activ.	Options	Désactiv. / **Activ.**
			Pour activer/désactiver IPv6.	
		Config. Auto	Options	**Oui**/Non
			Pour activer/désactiver la configuration IPv6 automatique.	
		Lien Local	Pour afficher l'adresse de liaison locale.	
		Adresse Mondiale	Pour afficher l'adresse mondiale.	
		Adresse Portail	Pour afficher l'adresse du portail.	
	NETWARE		Options	**Désactiv.** / Activ.
			Pour activer/désactiver NetWare.	
	AppleTalk		Options	Désactiv. / **Activ.**
			Pour activer/désactiver AppleTalk.	

	Vitesse/Ro-Vo	Options	**Autom.** / 10Base-T total / 10Base-T demi / 100Base-TX total / 100Base-TX demi
		Pour spécifier la vitesse de transmission du réseau et la méthode en transmission bidirectionnelle.	
	IEEE802.1X	Options	**Désactiv.** / Activ.
		Pour activer/désactiver IEEE802.1X.	
Param. Email	SMTP	Options	Désactiv. / **Activ.**
		Pour activer/désactiver les fonctions de transmission e-mail de la machine.	
	Nom Emetteur	Pour spécifier le nom de l'émetteur E-mail (jusqu'à 20 caractères) utilisé pour la numérisation en réseau. Nom par défaut : "**magicolor_4695MF**".	
	Adresse E-Mail	Pour spécifier l'adresse E-mail (jusqu'à 64 caractères) de l'émetteur E-mail utilisé pour la numérisation en réseau.	
	sujet par deft	Pour spécifier le sujet (jusqu'à 20 caractères) du message E-mail utilisé pour la numérisation en réseau. Sujet par défaut : "**De 4695MF**".	
	Serveur SMTP	Pour spécifier l'adresse IP ou le nom de d'hôte (jusqu'à 64 caractères) du serveur SMTP. Par défaut : "**0.0.0.0**".	
	No. Port SMTP	Options	1 à 65535 (Défaut : **25**)
		Pour spécifier le numéro de port de communication avec le serveur SMTP.	
	Delai SMTP	Options	30 à 300 sec (Défaut : **60 sec**)
		Pour sélectionner le délai (en secondes) au bout duquel la connexion avec le serveur SMTP doit prendre fin.	

	Insert. Texte		Options	**Off** / On
			Pour spécifier l'insertion ou non du texte spécifié dans le message email.	
	POP avant SMTP	Désac-tiv. / Activ.	Options	**Désactiv.** / Activ.
			Pour activer/désactiver le POP Avant SMTP. Activ. : spécifiez le délai (entre 0 et 60 secondes). Délai par défaut : **1sec**.	
		adresse serveur POP3	Pour spécifier le nom d'hôte ou l'adresse IP du serveur POP3 utilisé pour l'authentification avec POP Avant SMTP. Par défaut : "**0.0.0.0**".	
		No. Port POP3	Options	1 à 65535 (Défaut : **110**)
			Pour spécifier le numéro de port de communication avec le serveur POP3.	
		Délai POP3	Options	30 to 300 sec (Défaut : **30 sec**)
			Pour sélectionner le délai (en secondes) au bout duquel la connexion avec le serveur SMTP doit prendre fin.	
		Compte POP3	Pour spécifier le nom d'utilisateur (jusqu'à 63 caractères) utilisé pour l'authentification avec le serveur POP3.	
		MdPasse POP3	Pour spécifier le mot de passe (jusqu'à 15 caractères) utilisé pour l'authentification avec le serveur POP3.	
	authen tif. SMTP	Désac-tiv./ Activ.	Options	**Désactiv.** / Activ.
			Pour activer/désactiver l'authentification SMTP.	
		nom util SMTP	Pour spécifier le nom d'utilisateur (jusqu'à 63 caractères) utilisé pour l'authentification SMTP.	
		MdPasse SMTP	Pour spécifier le mot de passe (jusqu'à 15 caractères) utilisé pour l'authentification SMTP.	

Param. LDAP	Désactiv./ Activ.	Options	Désactiv. / **Activ.**
		Pour activer/désactiver la fonction LDAP.	
	Adresse Serv. LDAP	Pour spécifier l'adresse (jusqu'à 64 caractères) du serveur LDAP. Par défaut : "**0.0.0.0**".	
	N° Port LDAP	Options	1 à 65535 (Défaut : **389**)
		Pour spécifier le numéro de port du serveur LDAP.	
	Paramètres SSL	Options	**Désactiv.** / Activ.
		Pour activer/désactiver le SSL.	
	Base de recherche	Pour spécifier le point de départ de la recherche (jusqu'à 64 caractères) dans une structure hiérarchique organisée sur le serveur LDAP.	
	Attribut	Les conditions de recherche peuvent être spécifiées sous forme de nom ou d'adresse e-mail (jusqu'à 32 caractères). Par défaut : "**cn**".	
	Méthode de reche	Options	Début / **Contient**/ Fin
		Les caractères spécifiés peuvent être recherchés au début, à l'intérieur ou à la fin.	
	Délai LDAP	Options	5 à 300 sec (Défaut : **60 sec**)
		Pour spécifier le temps d'attente maximum durant une recherche.	
	Max. Résult. Recher.	Options	5 à 100 (Défaut : **100**)
		Pour spécifier le nombre maximum de destinations affichées par la recherche.	
	Authentification	Options	**Anonyme** / Simple / DIGEST-MD5 / GSS-SPNEGO
		Pour choisir la méthode d'authentification utilisée pour la connexion au serveur LDAP.	

	Compte LDAP	Pour spécifier le compte (jusqu'à 64 caractères) utilisé pour la connexion au serveur LDAP.	
	MdPasse LDAP	Pour spécifier le mot de passe (jusqu'à 32 caractères) utilisé pour la connexion au serveur LDAP.	
	Nom Domaine	Pour spécifier le nom du domaine (jusqu'à 64 caractères) utilisé pour la connexion au serveur LDAP.	
app-photo direct		Options	Désactiv. / **Activ.**
Param. USB		Options	**Windows** / Mac
		Pour sélectionner le système d'exploitation de l'ordinateur auquel la machine est connectée via un câble USB.	
Param. Comm.	Tonalité/Impuls.	Options	**Tonalité** / Impuls.
		Pour sélectionner le système de numérotation. Si ce paramètre n'est pas correctement défini pour le système de numérotation utilisé, les faxes ne peuvent pas être envoyés ou reçus. Sélectionnez le paramètre approprié après avoir vérifié le système de numérotation utilisé par votre ligne téléphonique. *Si le Param. PTT dans le menu Param. Utilisat. est défini avec l'option USA, Canada ou New Zealand, ce paramètre ne peut pas être modifié.*	
	Ligne Controle	Options	Off / **Bas** / Haut
		Pour sélectionner le volume sonore du signal de contrôle de transmission.	
	RTC/PBA	Options	**RTC** / PABX
		Pour sélectionner le mode de câblage du téléphone connecté : réseau public (RTC) ou privé (PABX). Pour un câblage PABX, le préfixe (numéro d'accès à une ligne extérieure (ou numéro de poste) peut être spécifié.	

Param. Util-isat.	Param. PTT	Options	Argentina / Australia / Austria / Belgium / Brazil / Canada / China / Czech / Denmark / Europe / Finland / France / Germany / Greece / Hong Kong / Hungary / Ireland / Israel / Italy / Japan / Korea / Malaysia / Mexico / Netherlands / New Zealand / Norway / Philippines / Poland / Portugal / Russia / Saudi Arabia / Singapore / Slovakia / South Africa / Spain / Sweden / Switzerland / Taiwan / Turkey / USA / UK / Vietnam
		Pour sélectionner le pays où la machine est installée.	
	Date&Heure	Options	Heure : 00:00-23:59 (Par défaut : **00:00**) Date : ’07/01/01-’32/12/31 (Par défaut : **’07/01/01**) Fuseau GMT+ : GMT+12:00-GMT-12:00 (par intervalles de 30 minutes) (Par défaut : **GMT+00:00**)
		Pour spécifier la date, l’heure et la zone horaire. Utilisez le clavier.	
	Format Date	Options	**MM/JJ/AA** / JJ/MM/AA / AA/MM/JJ
		Pour sélectionner le mode d’affichage de la date dans les rapports et listes.	

	Zoom prédéfini	Options	**Inch** / **Métrique**
		Pour choisir les unités de mesure pour les pourcentages de zoom prédéfinis. Par défaut : **Inch** pour les USA et le Canada, et **Métrique** pour les autres pays.	
	No. Fax Utilisat	Pour entrer votre numéro de fax. Vous pouvez saisir 20 caractères maximum (chiffres, espaces, signes + et - inclus). Le numéro spécifié est imprimé en en-tête des faxes émis. Par défaut ce champ est vierge.	
	Nom Utilisateur	Pour entrer votre nom. Vous pouvez saisir 32 caractères maximum. Le nom spécifié est imprimé en en-tête des faxes émis. Par défaut ce champ est vierge.	
Rappel Auto	Nombre de Rappels	Options	1 à 10 (Défaut : dépend du Param. PTT)
		Pour spécifier le nombre de rappels en cas de non réponse du correspondant, par exemple, en cas de ligne occupée.	
	Interval	Options	2 à 99 min (Défaut : dépend du Param. PTT)
		Pour spécifier l'intervalle de temps entre les rappels.	
Remplacer Consom	Cour. Transfert	Pour réinitialiser le compteur après avoir remplacé la courroie de transfert.	
	Unite Fixation	Pour réinitialiser le compteur après avoir remplacé l'unité de fixation.	
	Roul. Transfert	Pour réinitialiser le compteur après avoir remplacé le rouleau de transfert.	

Menu Param. Copie

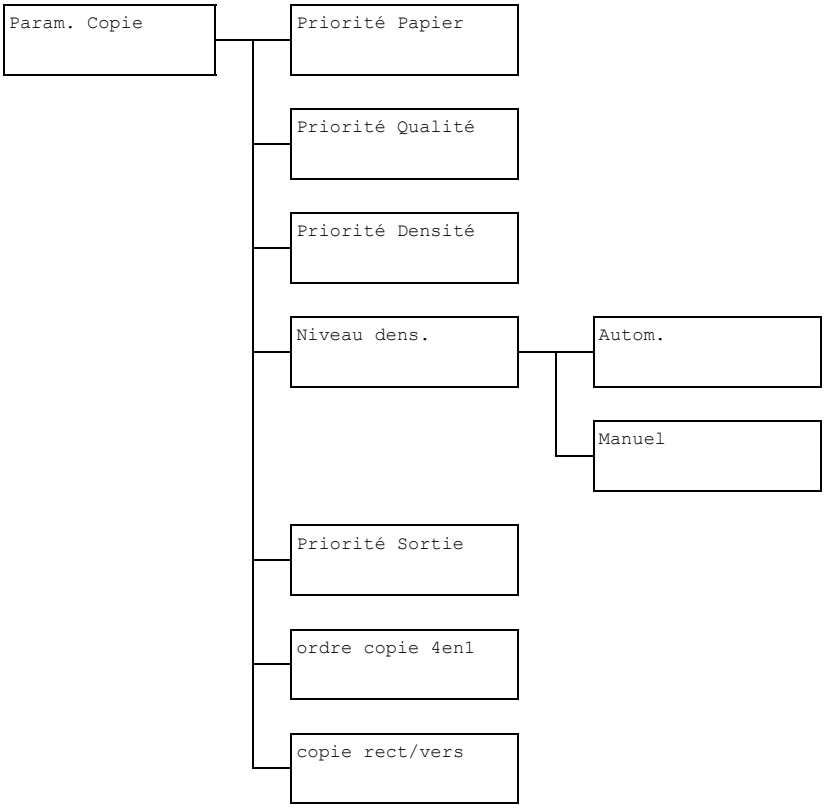

Les paramètres par défaut définis en usine apparaissent en gras.

Priorité Papier	Options	Bac1 / **Bac2** / Bac3
	Pour spécifier le bac papier normalement utilisé. *Si le chargeur papier inférieur en option n'est pas installé, Bac3 n'apparaît pas.*	
Priorité Qualité	Options	**Mix** , Texte, Photo, Fin/Mix, Fin/Texte, Fin/Photo
	Pour sélectionner le type de document à copier. Si vous sélectionnez Mix ou Fin/Mix, choisissez Auto ON ou Auto OFF pour une segmentation automatique (la densité est accrue pour le texte).	

Priorité Densité		Options	**Autom.** / Manuel
		Pour sélectionner la densité normalement utilisée.	
Niveau dens.	Autom.	Options	(clair) (foncé)
		Pour régler la densité de la couleur de fond.	
	Manuel	Options	(clair) (foncé)
		Pour régler la densité par défaut de la copie.	
Priorité Sortie		Options	**Non-tri** / Tri
		Pour activer/désactiver le tri / assemblage par jeux des copies en sortie.	
ordre copie 4en1		Options	**Lateral** / Descendant
		Pour définir la disposition des documents numérisés sur la page en mode copie 4en1.	
copie rect/vers		Options	**Off** / Bord Long / Bord Court
		Pour sélectionner le mode de copie recto-verso à appliquer par défaut. Off : pour ne pas appliquer la copie recto-verso comme mode de copie par défaut. Bord Long : pour appliquer la copie recto-verso par défaut avec la reliure des pages copiées positionnée sur le bord long des feuilles. Bord Court : pour appliquer la copie recto-verso par défaut avec la reliure des pages copiées position-née sur le bord court des feuilles.	

Menu Enregist. Num.

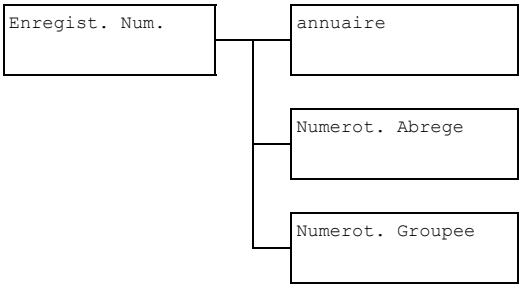

annuaire	Pour enregistrer des numéros de fax et des adresses email souvent utilisés dans le carnet d'adresses et pouvoir rappeler ces destinations sans avoir à les ressaisir manuellement au risque de commettre des erreurs. Vous pouvez enregistrer jusqu'à 20 destinations dans le carnet d'adresses.
Numerot. Abrege	Pour enregistrer des numéros de fax et des adresses email en destinations de numérotation abrégée et pouvoir rappeler ces destinations sans avoir à les ressaisir manuellement au risque de commettre des erreurs. Vous pouvez enregistrer jusqu'à 250 destinations de numérotation abrégée. Pour des détails, voir : "Enregistrement de destinations de numérotation abrégée (Saisie directe)", page 191 et "Enregistrement de destinations de numérotation abrégée (Saisie directe)", page 191.
Numerot. Groupee	Pour enregistrer des destinations souvent utilisées en large diffusion en une destination de numérotation groupée et pouvoir les rappeler en sélectionnant simplement le groupe ainsi enregistré. Vous pouvez enregistrer jusqu'à 50 destinations dans une destination de numérotation groupée. Vous pouvez enregistrer jusqu'à 9 destinations de numérotation groupée. Pour plus de détails, voir : "Enregistrement de destinations de numérotation groupée", page 196.

Menu Param. Transmis.

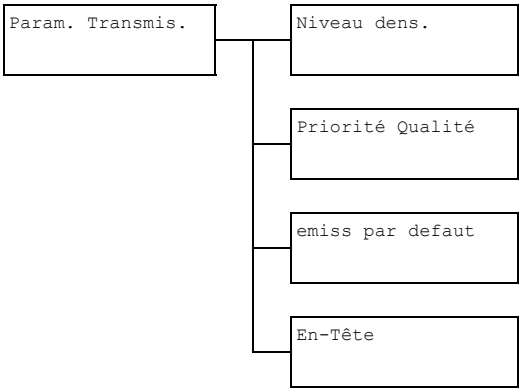

Les paramètres par défaut définis en usine apparaissent en gras.

Niveau dens.	Options	(clair) (foncé)
	Pour spécifier la densité de numérsation d'un document.	
Priorité Qualité	Options	**Std/Texte** / Fin/Texte / S-Fin/Texte / Std/Photo / Fin/Photo / S-Fin/Photo
	Pour sélectionner la résolution de numérisation (qualité du document faxé) par défaut. Std/Texte : Pour des documents contenant du texte manuscrit ou imprimé. Fin/Texte : Pour des documents contenant du texte en petits caractères. S-Fin/Texte : Pour des documents tels que des articles de presse ou contenant des illustrations détailées. Std/Photo : Pour des documents illustrés contenant des photos. Fin/Photo : Pour des documents illustrés contenant des images. S-Fin/Photo : Pour des documents illustrés contenant des images très nuancées.	

emiss par defaut	Options	**emission memoire** / emission chargeur
	Pour sélectionner la méthode d'envoi des documents. emission memoire : Avec cette méthode, la transmission fax démarre lorsque le document complet est numérisé et stocké en mémoire. Le numéro de page et le nombre total de pages sont automatiquement impri:més dans l'en-tête. La mémoire risque toutefois de saturer si le document comporte de nombreuses pages ou si la taille des données est volumineuse du fait de la résolution d'image (qualité fin ou super fin). emission chargeur : Avec cette méthode, la transmission s'effectue en temps réel dans l'ordre des destinations appelées. Si le document faxé comporte de nombreuses pages, cette méthode est préférable à la précédente pour ne pas saturer la mémoire.	
En-Tête	Options	Off / **On**
	Pour spécifier si les informations de transmission (date/heure de la transmission, no et numéro de fax de l'émetteur, numéro de session et numéro de page) de la machine doivent être imprimées sur les faxes envoyés. *Si l'option USA, Canada ou Korea est sélectionnée pour Param. PTT dans le menu Param. Utilisat., ces options ne peuvent pas être modifiées.*	

Menu Param. Réception

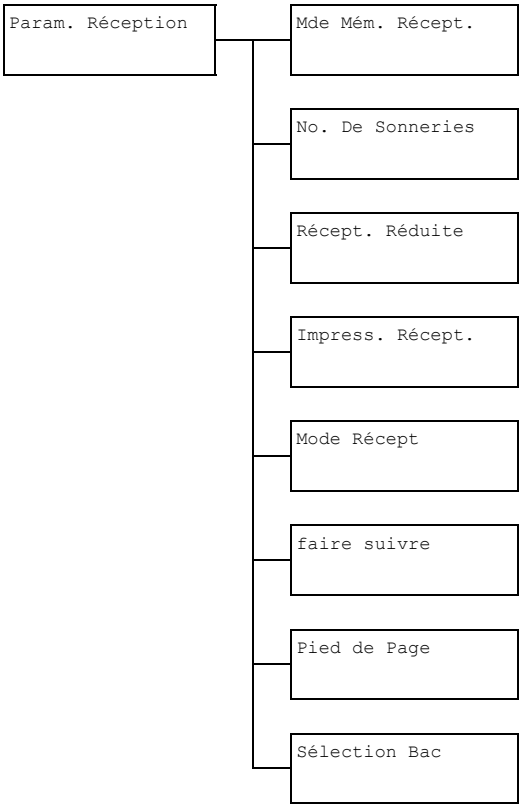

Les paramètres par défaut définis en usine apparaissent en gras.

Mde Mém. Récept.	Options	**Off** / On
	Pour activer (On) ou désactiver (Off) la réception en mémoire. ON empêche l'impression des faxes reçus lorsqu'ils sont confidentiels ou reçus de nuit, par exemple. Ils sont alors stockés en mémoire et imprimés à une heure spécifiée ou après désactivation de la réception en mémoire (option Off). Un mot de passe peut être défini pour spécifier l'heure de début ou de fin de réception en mémoire ou pour annuler la fonction. Les heures de début et de fin de réception dans ce mode sont valables chaque jour tant que le mode reste activé.	

No. De Sonneries	Options	1 à 16 (Défaut : dépend de Param. PTT)
	Pour spécifier le nombre de sonneries (de 1 à 16) avant que la machine commence à réceptionner le fax quand un téléphone externe est branché.	
Récept. Réduite	Options	Off / **On** / Couper
	Pour spécifier si les documents plus grands que le format papier utilisé doivent être imprimés en réduction, divisés ou coupés. On : Le document est imprimé en réduction. Off : Le document est imprimé en taille réelle et divisé sur plusieurs pages. Couper : Le document est imprimé, mais toute partie hors du format papier utilisé est tronquée.	
Impress. Récept.	Options	**Mémoire RX** / Impr. RX
	Pour spécifier si le fax doit être imprimé seulement après la réception de toutes ses pages ou dès la réception de la première. Mémoire RX : l'impression du fax démarre après réception de toutes ses pages. Impr. RX : l'impression du fax démarre dès la réception de la première page.	
Mode Récept	Options	**Automat RX** / Manuel RX
	Pour activer le mode de réception automatique ou manuel. Automat RX : la réception du fax se fait automatiquement après le nombre de sonneries défini. Manuel RX : la réception du fax ne se fait pas automatiquement. Elle commence après avoir établi une connexion en décrochant le combiné téléphonique ou en appuyant sur la touche **Raccroché**, puis sur la touche **Envoi**.	

faire suivre	Options	**Off** / On / ON(IMPR)
	Pour spécifier si les faxes reçus doivent être transférés. Off : pour ne pas transférer le fax reçu. On : pour transférer le fax reçu au numéro de fax ou à l'adresse email spécifié. ON(IMPR) : pour transférer le fax reçu au numéro de fax ou à l'adresse e-mail spécifié pendant que la machine l'imprime.	
Pied de Page	Options	**Off** / On
	Pour spécifier si les informations de réception (date de réception, nombre de pages, etc.) doivent être imprimées au bas des pages de chaque document reçu.	
Sélection Bac	Options	Bac1: Désactiv. / **Activer** Bac2: Désactiv. / **Activer** Bac3: Désactiv. / **Activer**
	Pour sélectionner le bac papier à utiliser pour imprimer les documents reçus ou les rapports de transmission. Un bac papier à ne pas utiliser peut aussi être spécifié. *Lorsque le chargeur inférieur en option n'est pas installé, l'option Bac3 n'apparaît pas.*	

Menu Rapports

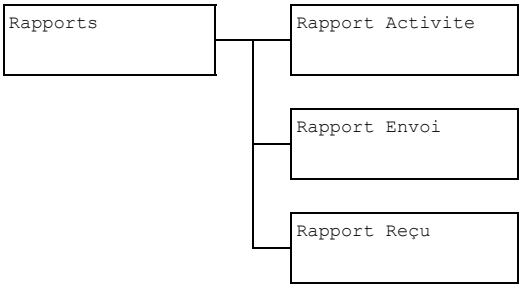

Les paramètres par défaut définis en usine apparaissent en gras.

Rapport Activite	Options	Off / **On**
	Toutes les 60 émissions/réceptions, un rapport peut être imprimé pour une vérification de résultats. Ce paramètre vous permet de spécifier si ce rapport doit être ou non automatiquement imprimé après la 60ème émission/réception.	
Rapport Envoi	Options	On / **On (Erreur)** / Off
	Pour spécifier si un rapport de résultat de transmission doit être non imprimé automatiquement à la fin d'une transmission. On : imprime un rapport après chaque transmission. On (Erreur) : imprime un rapport après une transmission seulement si une erreur est survenue. Off : n'imprime pas de rapport après chaque transmission, même si une erreur est survenue. Le rapport de résultat de transmission est normalement imprimé après une transmission à large diffusion.	

Rapport Reçu	Options	On / **On (Erreur)** / Off
	Pour spécifier si un rapport de résultat de réception doit être non imprimé automatiquement à la fin d'une réception. On : imprime un rapport après chaque réception. On (Erreur) : imprime un rapport après une réception seulement si une erreur est survenue. Off : n'imprime pas de rapport après chaque réception, même si une erreur est survenue.	

Menu Param. Scanner

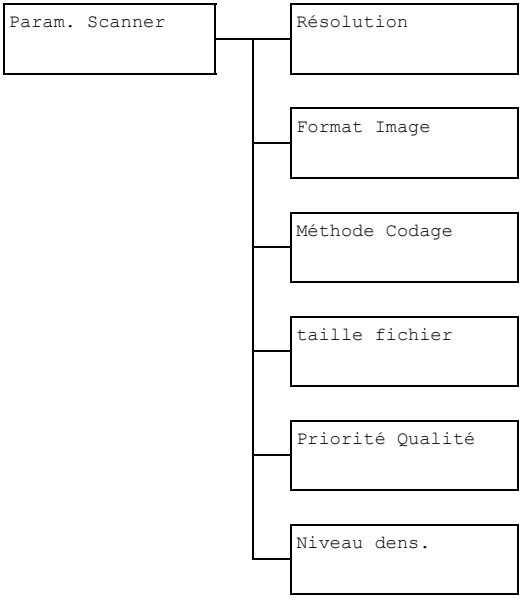

Les paramètres par défaut définis en usine apparaissent en gras.

Résolution	Options	**150×150dpi** / 300×300dpi / 600×600dpi
	Pour sélectionner la résolution de numérisation par défaut pour les opérations de Scan vers Email. *Si vous utilisez le chargeur ADF pour numériser en couleur ou en niveaux de gris, la résolution de 300×300dpi est automatiquement sélectionnée, même si vous l'avez définie en 600×600dpi.*	
Format Image	Options	TIFF / **PDF** / JPEG
	Pour sélectionner le format de données par défaut pour enregistrer les fichiers lors des opérations de numérisation Scan vers E-mail. *Les fichiers PDF peuvent être ouverts dans Adobe Acrobat Reader.* *Les fichiers d'images TIFF ayant été numérisés avec l'option Couleur ou Gris activée, ne peuvent pas être ouverts avec les outils Windows Picture et FAX Viewer, fournis en standard avec Windows XP. Ces fichiers peuvent être ouverts avec des applications de traitement d'image telles que PhotoShop, Microsoft Office Document Imaging ou ACDsee.*	
Méthode Codage	Options	**MH** / MR / MMR
	Pour sélectionner la méthode de compression par défaut lors des opérations de numérisation Scan vers E-mail. Le taux de compression de ces méthodes augmente dans l'ordre suivant : MH > MR > MMR. *Ces options sont disponibles uniquement si N&B a té sélectionnée comme option couleur durant la transmission e-mail.*	

taille fichier	Options	**Non Division** / Division
	Pour limiter ou non la taille de fichier pour les données numérisées en pièces jointes d'e-mail. Division : pour sélectionner une taille de fichier maximum entre 1 et 10 Mo. Si le fichier à envoyer dépasse la taille maximum autorisée, il est divisé en plusieurs fichiers attachés en pièces jointes. *Pour recevoir plusieurs fichiers en pièces jointes, une application de messagerie compatible avec des transmissions divisées est requise.*	
Priorité Qualité	Options	**Mix** / Texte / Photo
	Pour sélectionner une qualité d'image à utiliser par défaut pour la numérisation.	
Niveau dens.	Options	(clair)◐□□■□□◑(foncé)
	Pour sélectionner une densité d'image à utiliser par défaut pour la numérisation.	

Menu Impress. directe

Cette option de menu apparaît quand Active est sélectionné dans le menu Utilitaire/Gestion admin../app-photo direct.

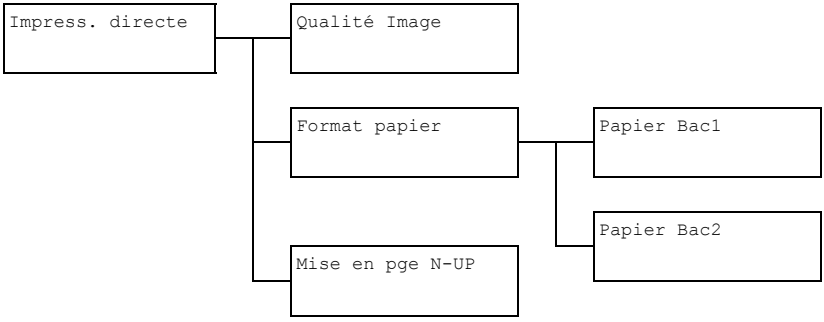

Les paramètres par défaut définis en usine apparaissent en gras..

Qualité Image	Options	**Norm.** / Fin
	Pour sélectionner la qualité d'image à appliquer en impression directe à partir d'un appareil photo numérique.	

Format papier	Papier Bac1	Type de support	**Papier standard** / Epais / Epais2 / Etiquettes / Carte / Brillant / Brillant2
		Format papier	Quand une option autre que Carte est sélectionnée : **Letter** / **A4** / A5 / Statement / B5 Quand l'option Carte est sélectionnée : **Letter** / **A4** / A5 / Statement / B5 / Carte Japon 100×148 Quand l'option Brillant ou Brillant2 est sélectionnée : **Letter** / **A4** / A5 / Statement / B5 / Format photo 4X6 / Format photo 10X15 / LTR 2UP Special / A4 4UP Special / A4 2UP Special
		Pour sélectionner le type de support et le format papier pour une impression directe à partir d'un appareil photo en utilisant le Bac 1. Quand un type de support est sélectionné, un écran affiche les formats papier disponibles pour ce type de support. Le format papier par défaut est **Letter** pour les modèles 120 V et **A4** pour les modèles 220 V.	
	Papier Bac2	Format papier	**Letter** / **A4**
		Pour sélectionner le format papier pour une impression directe à partir d'un appareil photo en utilisant le Bac 2. Seul du papier standard peut être chagé dans le Bac 2. Le format papier par défaut est **Letter** pour les modèles 120 V et **A4** pour les modèles 220 V.	
Mise en pge N-UP	Options		**1** / 2 / 3 / 4 / 6 / 8
	Pour sélectionner le nombre d'images à imprimer sur une page en impression directe à partir d'un appareil photo.		

Menu impression PS/PCL

Pour afficher le menu Impression PS/PCL, sélectionnez `impression PS/PCL` dans le menu principal (mode Copie) et appuyez sur la touche **Select**. Ce menu vous permet d'imprimer ou de supprimer des travaux stockés sur le disque dur (en option) de la machine et de modifier divers paramètres d'impression PS/PCL.

La structure du menu Impression PS/PCL se présente comme indiqué ci-après.

*Pour revenir au menu précédant le menu Impression PS/PCL, appuyez sur la touche **Retour** (si vous appuyez sur la touche **Retour** alors que vous définissez des paramètres, ceux-ci ne seront pas enregistrés).)*

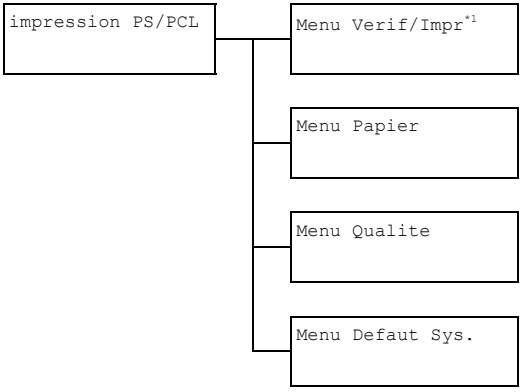

**1 Cette option de menu n'apparaît que si un kit disque dur (en option) est installé.*

Menu Verif/Impr

Ce menu vous permet d'imprimer ou de supprimer des travaux stockés sur le disque dur (en option) de la machine.

Cette option de menu n'apparaît que si un chargeur papier inférieur (en option) est installé.

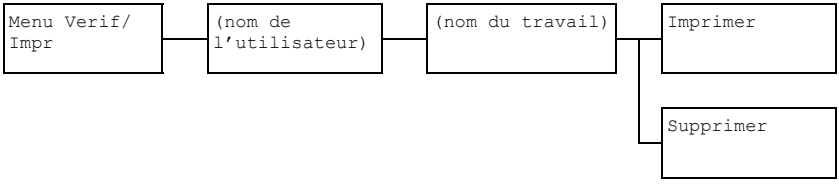

Si aucun travail n'est stocké sur le disque dur, le message `0 Travail Stocke` *s'affiche lors de la sélection du* `Menu Verif/Impr`.

`Imprimer`	Pour imprimer le travail sélectionné, procédez comme suit : 1. Si un mot de passe a été spécifié pour le travail sélectionné, saisissez ce mot de passe et appuyez sur la touche **Select**. 2. Spécifiez le nombre de copies (1 à 9999) et appuyez sur la touche **Select**. 3. Pour imprimer des copies couleur, appuyez sur la touche **Envoi-Couleur**. Pour imprimer des copies monochromes, appuyez sur la touche **Envoi-N&B**.
`Supprimer`	Pour supprimer le travail sélectionné, procédez comme suit : 1. Si un mot de passe a été spécifié pour le travail sélectionné, saisissez ce mot de passe et appuyez sur la touche **Select**. 2. Affichez `Oui` et appuyez sur la touche **Select**.

Menu Papier

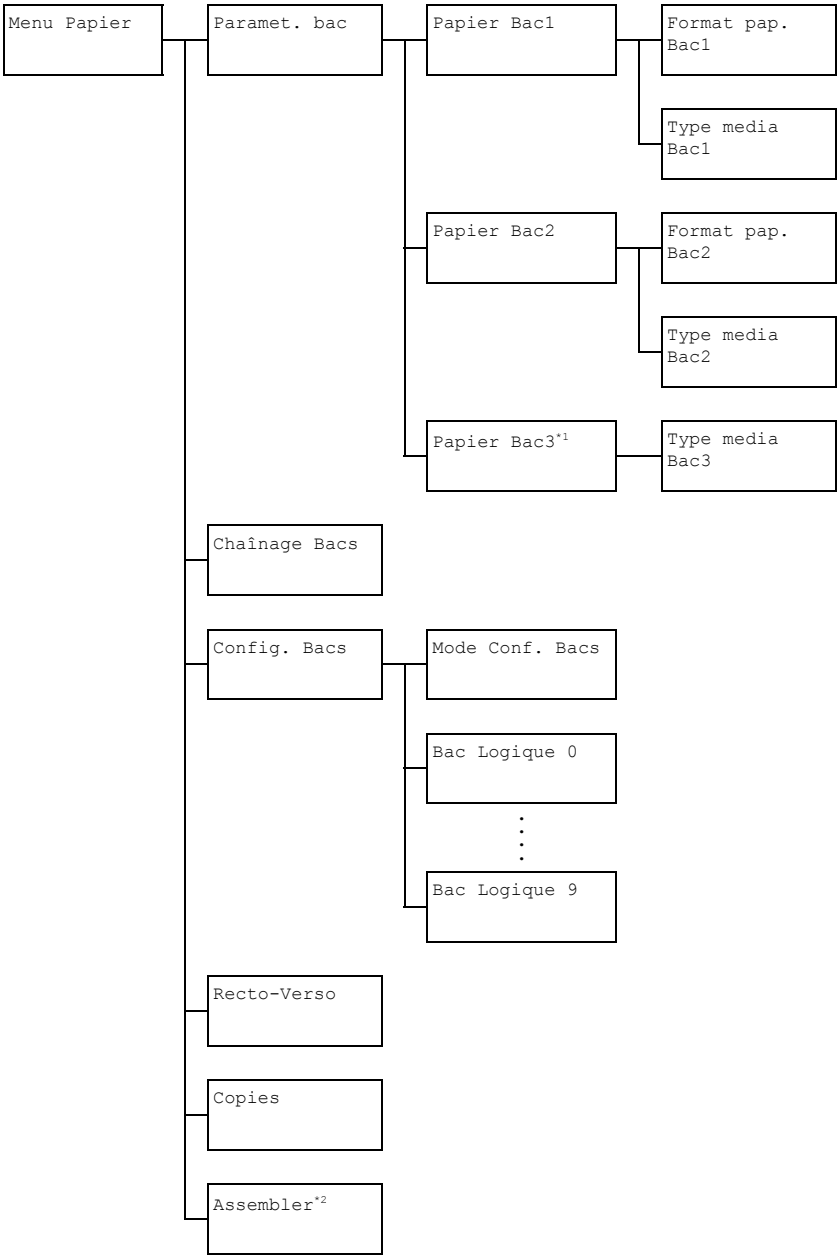
Menu Papier
Paramet. bac
Papier Bac1
Format pap. Bac1
Type media Bac1
Papier Bac2
Format pap. Bac2
Type media Bac2
Papier Bac3*1
Type media Bac3
Chaînage Bacs
Config. Bacs
Mode Conf. Bacs
Bac Logique 0
Bac Logique 9
Recto-Verso
Copies
Assembler*2

*[*1] Cette option de menu n'apparaît que si un chargeur papier inférieur (en option) est installé.*
*[*2] Cette option de menu n'apparaît que si le kit disque dur ou la carte CompactFlash de 1 Go ou plus proposé en option est installé.*

Les paramètres par défaut définis en usine apparaissent en gras.

Paramet. bac	Papier Bac1	Format pap. Bac1	Options	Active / **Desactive**
			Pour activer ou désactiver le paramètre Tout Format papier pour le Bac 1.	
		Type media Bac1	Options	Active / **Desactive**
			Pour activer ou désactiver le paramètre Tout Type de support pour le Bac 1.	
	Papier Bac2	Format pap. Bac2	Options	Active / **Desactive**
			Pour activer ou désactiver le paramètre Tout Format papier pour le Bac 2.	
		Type media Bac2	Options	Active / **Desactive**
			Pour activer ou désactiver le paramètre Tout Type de support pour le Bac 2.	
	Papier Bac3	Type media Bac3	Options	Active / **Desactive**
			Pour activer ou désactiver le paramètre Tout Type de support pour le Bac 3.	
Chaînage Bacs			Options	Active / **Desactive**
			Active : lorsque le bac spécifié ne contient plus de papier, un bac contenant le même format de papier est automatiquement sélectionné afin que l'impression puisse se poursuivre. Desactive : lorsque le bac spécifié ne contient plus de papier, l'impression s'arrête.	

Config. Bacs	Mode Conf. Bacs	Options	Active / **Desactive**
		Pour activer ou désactiver la fonction de Chaînage de bacs.	
	Bac Logique 0 à 9	Options	**Bac Physique 1** / **Bac Physique 2** / Bac Physique 3
		Pour sélectionner le bac à utiliser pour imprimer un travail commandé par un pilote d'imprimante d'autre marque. Options par défaut : **Bac Physique 1** pour le Bac Logique 1 et **Bac Physique 2** les autres bacs. *Bac Physique 3 n'apparaît que si un chargeur papier inférieur en option est installé.*	
Recto-Verso		Options	**Desactive** / Bord Long / Bord Court
		Bord Long : les pages s'impriment sur les deux côtés de la feuille et de manière à être reliées sur le bord long. Bord Court : les pages s'impriment sur les deux côtés de la feuille et de manière à être reliées sur le bord court. L'option spécifiée dans le pilote de l'imprimante a priorité sur cette sélection de menu.	
Copies		Options	1 à 9999 (Défaut : **1**)
		Pour spécifier le nombre de copies à imprimer. L'option spécifiée dans le pilote de l'imprimante a priorité sur cette sélection de menu.	

Assembler	Options	Active / **Desactive**
	Pour activer ou désactiver l'impression de copies assemblées (fonction Tri). L'option spécifiée dans le pilote de l'imprimante a priorité sur cette sélection de menu.	

Menu Qualité

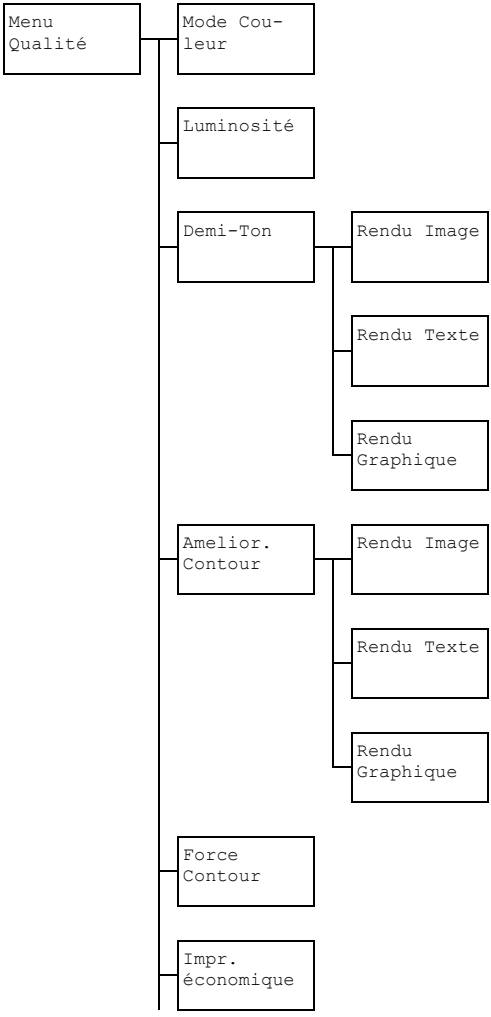

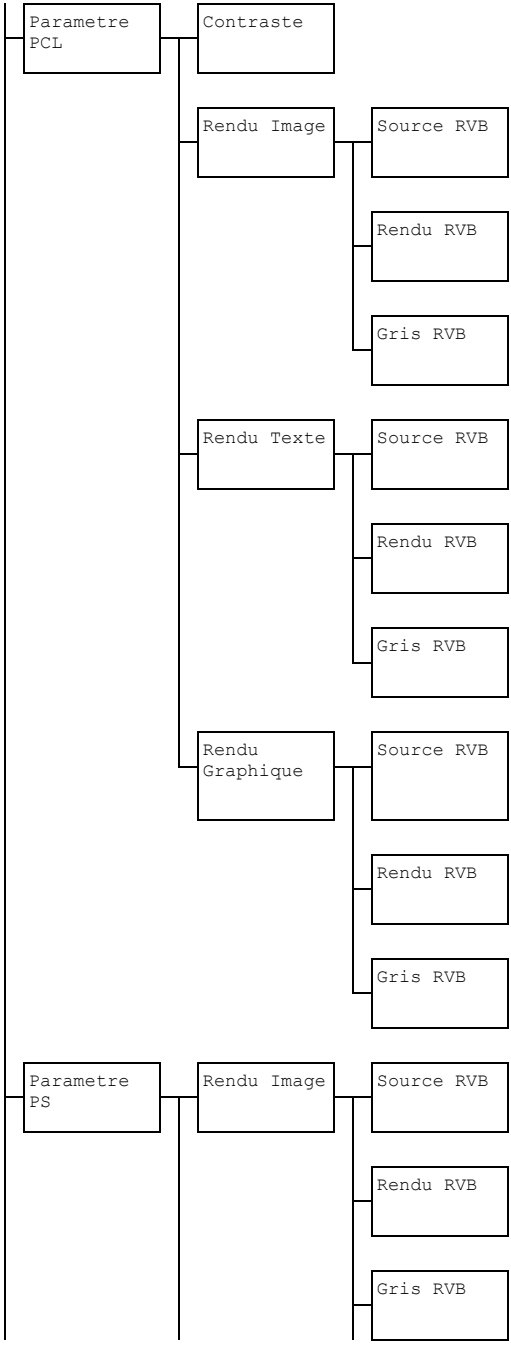
Parametre PCL
Contraste
Rendu Image
Source RVB
Rendu RVB
Gris RVB
Rendu Texte
Source RVB
Rendu RVB
Gris RVB
Rendu Graphique
Source RVB
Rendu RVB
Gris RVB
Parametre PS
Rendu Image
Source RVB
Rendu RVB
Gris RVB

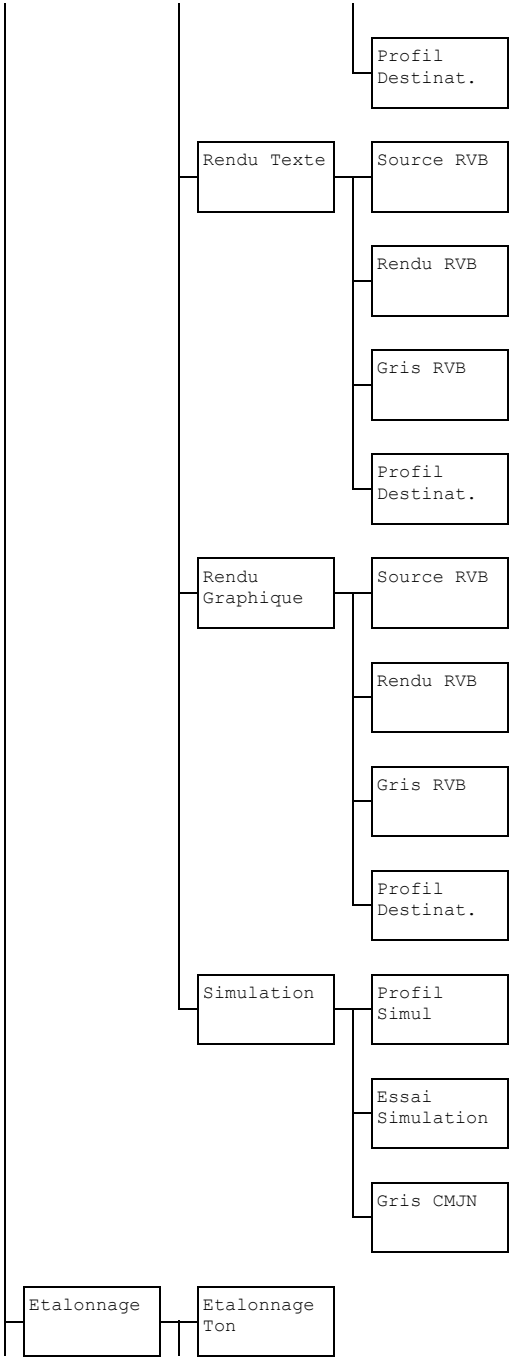
Profil Destinat.
Rendu Texte
Source RVB
Rendu RVB
Gris RVB
Profil Destinat.
Rendu Graphique
Source RVB
Rendu RVB
Gris RVB
Profil Destinat.
Simulation
Profil Simul
Essai Simulation
Gris CMJN
Etalonnage
Etalonnage Ton

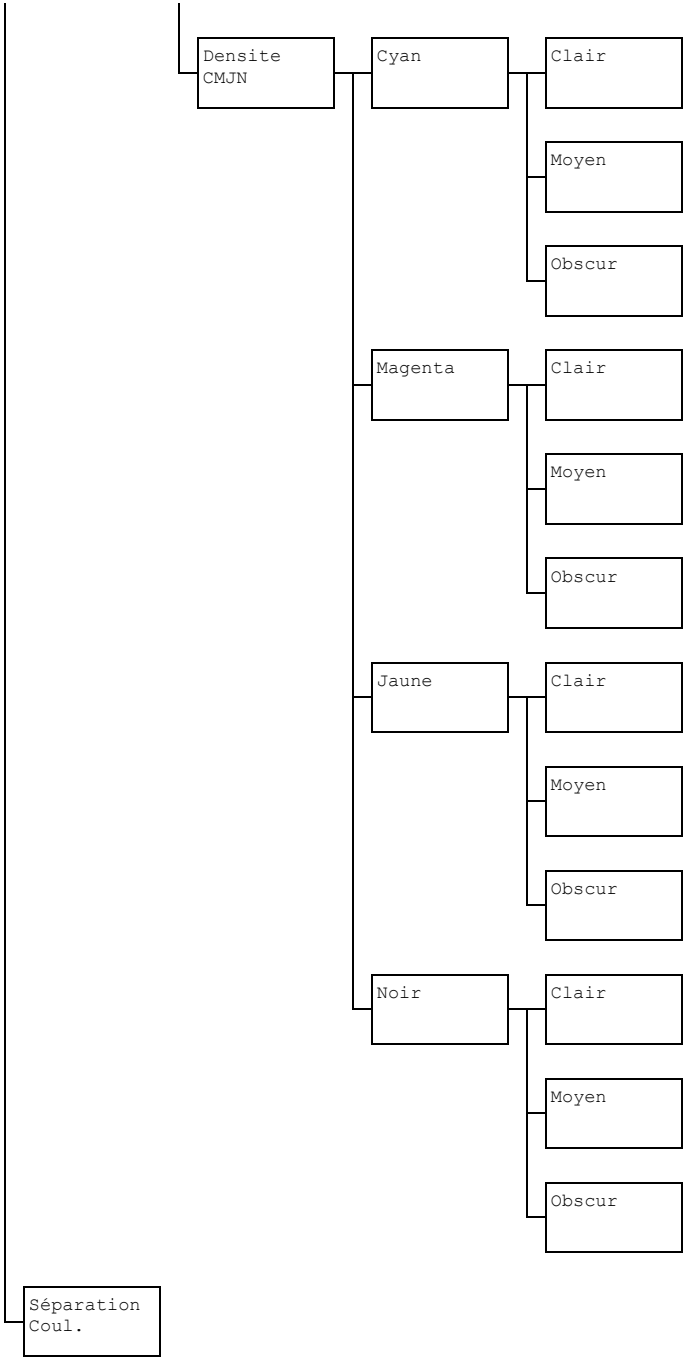
Densite CMJN
Cyan
Clair
Moyen
Obscur
Magenta
Clair
Moyen
Obscur
Jaune
Clair
Moyen
Obscur
Noir
Clair
Moyen
Obscur
Séparation Coul.

Les paramètres par défaut définis en usine apparaissent en gras.

Mode Couleur	Options	**Couleur**/Niveaux gris	
	Couleur : les pages s'impriment en couleur. Niveaux gris : les pages s'impriment en noir et blanc.		
Luminosité	Options	+15%/+10%/+5%/**0%**/-5%/-10%/-15%	
	Vous pouvez régler la luminosité de l'image imprimée.		
Demi-Ton	Rendu Image	Options	Dessin filaire/**Détail**/Lissage
		Pour sélectionner le mode de restitution des demi-tons dans des images. Dessin filaire : restitution des demi-tons de haute précision. **Détail** : restitution des demi-tons très détaillée. Lissage : restitution des demi-tons avec dégradés homogènes.	

	Rendu Texte	Options	**Dessin filaire**/ Détail/Lissage
		Pour sélectionner le mode de restitution des demi-tons dans du texte. Dessin filaire : restitution des demi-tons de haute précision. Détail : restitution des demi-tons très détaillée. Lissage : restitution des demi-tons avec dégradés homogènes.	
	Rendu Graphique	Options	Dessin filaire/ **Détail**/Lissage
		Pour sélectionner le mode de restitution des demi-tons dans des dessins. Dessin filaire : restitution des demi-tons de haute précision. Détail : restitution des demi-tons très détaillée. Lissage : restitution des demi-tons avec dégradés homogènes.	
Amelior. Contour	Rendu Image	Options	Active/**Desactive**
		Pour activer ou désactiver le renforcement des coutours d'image. Active : les contours sont renforcés. Desactive : les contours ne sont pas renforcés. *Si l'option Active est sélectionnée pour Impr. economique, les contours ne peuvent pas être renforcés.*	

	Rendu Texte	Options	**Active**/Desactive
		Pour activer ou désactiver le renforcement des coutours de texte. Active : les contours sont renforcés. Desactive : les contours ne sont pas renforcés. *Si l'option Active est sélectionnée pour Impr. economique, les contours ne peuvent pas être renforcés.*	
	Rendu Graphique	Options	**Active**/Desactive
		Pour activer ou désactiver le renforcement des coutours de dessin. Active : les contours sont renforcés. Desactive : les contours ne sont pas renforcés. *Si l'option Active est sélectionnée pour Impr. economique, les contours ne peuvent pas être renforcés.*	
Force Contour	Options	Desactive/Léger/**Moyen**/Fort	
	Pour sélectionner le degré de renforcement des contours. Desactive : les contours ne sont pas renforcés. Léger : les contours sont faiblement renforcés. Moyen : les contours sont moyennement renforcés. Fort : les contours sont renforcés au maximum. *Si l'option Desactive est sélectionnée, les contours ne sont pas renforcés, même si une option du menu Amelior. Contour est Active.*		

Impr. economique	Options	Active/**Desactive**		
	Pour activer ou désactiver l'impression faible densité par réduction de la quantité de toner utilisée. Active : la quantité de toner utilisée pour imprimer est réduite. Desactive : la quantité de toner utilisée pour imprimer n'est pas réduite. *Si l'option Active est sélectionnée, les contours ne sont pas renforcés, même si l'option Active est sélectionnée pour Rendu Image et Rendu Graphique dans le menu Ammélior. Contour.*			
Paramètre PCL	Contraste	Options	+15%/+10%/+5%/**0%**/-5%/-10%/-15%	
		Le contraste de l'image peut être réglé.		
	Rendu Image	Source RVB	Options	Couleur périph./**sRGB**
			Pour spécifier l'espace couleur des données d'image RVB. Couleur périph. : aucun espace couleur n'est spécifié. Les profils de source RVB téléchargés via Download Manager ou PageScope Web Connection sont disponibles en tant que SOURCE RVB.	
		Rendu RVB	Options	Réaliste/**Photographique**
			Pour spécifier le rendu à appliquer lors de la conversion des données d'image RVB en données CMJN. Réaliste : pour produire des couleurs vives. Photographique : pour produire un aspect plus brillant.	

		Gris RVB	Options	**Noir composite**/Noir et gris/ Noir seul
			Pour spécifier le mode de reproduction du noir et des gris dans les données d'image RVB. Noir composite : le noir est reproduit à l'aide des couleurs CMJN. Noir et gris : le noir et les gris sont reproduits en utilisant du noir seulement. Noir seul : le noir est reproduit en utilisant du noir seulement.	
	Rendu Texte	Source RVB	Options	Couleur périph./**sRGB**
			Pour spécifier l'espace couleur des données de texte RVB. Couleur périph. : aucun espace couleur n'est spécifié. Les profils de source RVB téléchargés via Download Manager ou PageScope Web Connection sont disponibles en tant que SOURCE RVB.	

		Rendu RVB	Options	**Réaliste**/ Photographique
			Pour spécifier le rendu à appliquer lors de la conversion des données de texte RVB en données CMJN. Réaliste : pour produire des couleurs vives. Photographique : pour produire un aspect plus brillant.	
		Gris RVB	Options	Noir composite/**Noir et gris**/ Noir seul
			Pour spécifier le mode de reproduction du noir et des gris dans les données de texte RVB. Noir composite : le noir est reproduit à l'aide des couleurs CMJN. Noir et gris : le noir et les gris sont reproduits en utilisant du noir seulement. Noir seul : le noir est reproduit en utilisant du noir seulement.	
	Rendu Graphique	Source RVB	Options	Couleur périph./**sRGB**
			Pour spécifier l'espace couleur des données graphiques RVB. Couleur périph. : aucun espace couleur n'est spécifié. Les profils de source RVB téléchargés via Download Manager ou PageScope Web Connection sont disponibles en tant que SOURCE RVB.	

		Rendu RVB	Options	**Réaliste**/ Photographique
			Pour spécifier le rendu à appliquer lors de la conversion des données graphiques RVB en données CMJN. Réaliste : pour produire des couleurs vives. Photographique : pour produire un aspect plus brillant.	
		Gris RVB	Options	Noir composite/**Noir et gris**/ Noir seul
			Pour spécifier le mode de reproduction du noir et des gris dans les données graphiques RVB. Noir composite : le noir est reproduit à l'aide des couleurs CMJN. Noir et gris : le noir et les gris sont reproduits en utilisant du noir seulement. Noir seul : le noir est reproduit en utilisant du noir seulement.	

Parametre PS	Rendu Image	Source RVB	Options	Couleur périph./**sRGB**/AppleRGB/AdobeRGB1998/ColorMatchRGB/BlueAdjustRGB
			Pour spécifier l'espace couleur des données d'image RVB. Couleur périph. : aucun espace couleur n'est spécifié. Les profils de source RVB téléchargés via Download Manager ou PageScope Web Connection sont disponibles en tant que SOURCE RVB.	
		Rendu RVB	Options	Réaliste/**Photographique**/Couleur relative/Couleur absolue
			Pour spécifier le rendu à appliquer lors de la conversion des données d'image RVB en données CMJN. Réaliste : pour produire des couleurs vives. Photographique : pour produire un aspect plus brillant. Couleur relative : pour appliquer une couleur relative au profil de source RVB. Couleur absolue : pour appliquer une couleur absolue au profil de source RVB.	

		Gris RVB	Options	**Noir composite**/Noir et gris/ Noir seul
			Pour spécifier le mode de reproduction du noir et des gris dans les données d'image RVB. Noir composite : le noir est reproduit à l'aide des couleurs CMJN. Noir et gris : le noir et les gris sont reproduits en utilisant du noir seulement. Noir seul : le noir est reproduit en utilisant du noir seulement.	
		Pro-fil Desti-nat.	Options	**Auto**
			Pour spécifier le profil de destination. Auto : un profil de destination que la machine adapte automatiquement est sélectionné en fonction de la correspondance couleurs, des demi-tons et autres profils spécifiés. Les profils de destination téléchargés via Download Manager ou PageScope Web Connection sont disponibles en tant que PROFIL DESTINAT.	

	Rendu Texte	Source RVB	Options	Couleur périph./**sRGB**/AppleRGB/AdobeRGB1998/ColorMatchRGB/BlueAdjustRGB
			Pour spécifier l'espace couleur des données de texte RVB. Couleur périph. : aucun espace couleur n'est spécifié. Les profils de source RVB téléchargés via Download Manager ou PageScope Web Connection sont disponibles en tant que SOURCE RVB.	
		Rendu RVB	Options	**Réaliste**/Photographique/Couleur relative/Couleur absolue
			Pour spécifier le rendu à appliquer lors de la conversion des données de texte RVB en données CMJN. Réaliste : pour produire des couleurs vives. Photographique : pour produire un aspect plus brillant. Couleur relative : pour appliquer une couleur relative au profil de source RVB. Couleur absolue : pour appliquer une couleur absolue au profil de source RVB.	

		Gris RVB	Options	Noir composite/**Noir et gris**/ Noir seul
			Pour spécifier le mode de reproduction du noir et des gris dans les données de texte RVB. Noir composite : le noir est reproduit à l'aide des couleurs CMJN. Noir et gris : le noir et les gris sont reproduits en utilisant du noir seulement. Noir seul : le noir est reproduit en utilisant du noir seulement.	
		Pro-fil Desti-nat.	Options	**Auto**
			Pour spécifier le profil de destination. Auto : un profil de destination que la machine adapte automatiquement est sélectionné en fonction de la correspondance couleurs, des demi-tons et autres profils spécifiés. Les profils de destination téléchargés via Download Manager ou PageScope Web Connection sont disponibles en tant que PROFIL DESTINAT.	

	Rendu Graphique	Source RVB	Options	Couleur périph./**sRGB**/AppleRGB/AdobeRGB1998/ColorMatchRGB/BlueAdjustRGB
			Pour spécifier l'espace couleur des données graphiques RVB. Couleur périph. : aucun espace couleur n'est spécifié. Les profils de source RVB téléchargés via Download Manager ou PageScope Web Connection sont disponibles en tant que SOURCE RVB.	
		Rendu RVB	Options	**Réaliste**/Photographique/Couleur relative/Couleur absolue
			Pour spécifier le rendu à appliquer lors de la conversion des données graphiques RVB en données CMJN. Réaliste : pour produire des couleurs vives. Photographique : pour produire un aspect plus brillant. Couleur relative : pour appliquer une couleur relative au profil de source RVB. Couleur absolue : pour appliquer une couleur absolue au profil de source RVB.	

		Gris RVB	Options	Noir composite/**Noir et gris**/ Noir seul
			Pour spécifier le mode de reproduction du noir et des gris dans les données graphiques RVB. Noir composite : le noir est reproduit à l'aide des couleurs CMJN. Noir et gris : le noir et les gris sont reproduits en utilisant du noir seulement. Noir seul : le noir est reproduit en utilisant du noir seulement.	
		Pro-fil Desti-nat.	Options	**Auto**
			Pour spécifier le profil de destination. Auto : un profil de destination que la machine adapte automatiquement est sélectionné en fonction de la correspondance couleurs, des demi-tons et autres profils spécifiés. Les profils de destination téléchargés via Download Manager ou PageScope Web Connection sont disponibles en tant que PROFIL DESTINAT.	

	Simulation	Profil Simul	Options	**Aucun**/SWOP/Euroscale/Commercial-Press/TOYO/DIC
			Pour spécifier le profil de simulation. Aucun : aucun profil de simulation n'est spécifié. Les profils de simulation téléchargés via Download Manager ou PageScope Web Connection sont disponibles en tant que PROFIL SIMUL	
		Essai Simulation	Options	**Couleur relative**/Couleur absolue
			Pour spécifier le rendu du profil de simulation. Couleur relative : pour appliquer une couleur relative au profil de simulation. Couleur absolue : pour appliquer une couleur absolue au profil de simulation.	

		Gris CMJN	Options	**Noir composite**/Noir et gris/ Noir seul
			Pour spécifier le mode de reproduction du noir et des gris à l'aide des couleurs CMJN. Noir composite : le noir est reproduit à l'aide des couleurs CMJN. Noir et gris : le noir et les gris sont reproduits en utilisant du noir seulement. Noir seul : le noir est reproduit en utilisant du noir seulement.	
Etalonnage	Etalonnage Ton	Options	**Active**/Desactive	
		Active : les réglages d'image sont appliqués. Desactive : les réglages d'image ne sont pas appliqués.		

	Densite CMJN	Cyan/ Magenta/ Jaune/ Noir	Clair	Options	+3/+2/ +1/**0**/ -1/-2/ -3
				La densité des couleurs claires dans les images peut être ajustée.	
			Moyen	Options	+3/+2/ +1/**0**/ -1/-2/ -3
				La densité des couleurs moyennes dans les images peut être ajustée.	
			Obscur	Options	+3/+2/ +1/**0**/ -1/-2/ -3
				La densité des couleurs foncées dans les images peut être ajustée.	
Séparation Coul.	Options	Active/**Desactive**			
	Active : la séparation couleur est effectuée ; le contenu d'une page couleur est séparé en quatre pages couleur pour le jaune, le magenta, le cyan et le noir respectivement, imprimées chacune dans des dégradés de noir. L'ordre d'impression est : jaune, magenta, cyan et noir. Desactive : la séparation couleur n'est pas effectuée. La séparation couleur s'effectue normalement.				

Menu Défaut Sys.

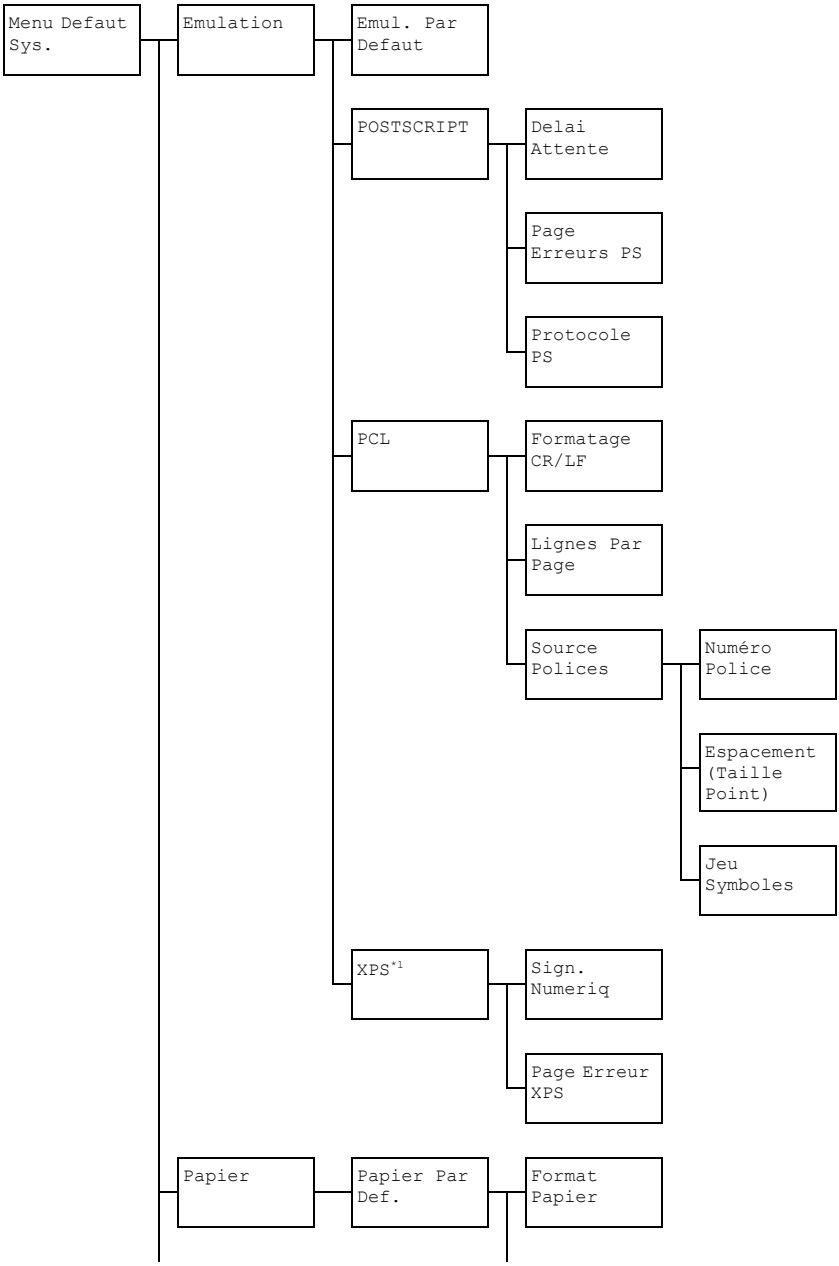

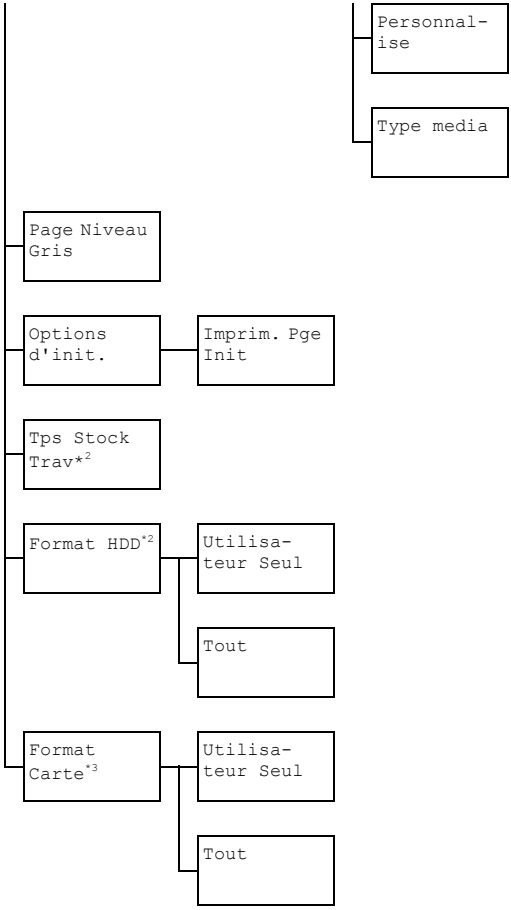

*[*1] Cette option de menu n'apparaît que si un kit disque dur ou une carte CompactFlash en option est installé.*
*[*2] Cette option de menu n'apparaît que si un kit disque dur en option est installé.*
*[*3] Cette option de menu n'apparaît que si une carte CompactFlash en option est installée.*

Les paramètres par défaut définis en usine apparaissent en gras.

Emulation	Emul. Par Defaut	Options	**Auto**/POSTSCRIPT/PCL	
		Pour spécifier le langage d'émulation de la machine. Auto : la machine sélectionne automatiquement le langage d'émulation à partir du flux de données.		
	POSTSCRIPT	Delai Attente	Options	**0** à 300 (Défaut : **0**)
			Pour spécifier le délai au bout duquel une erreur est détectée en tant qu'erreur PostScript. 0 : aucun délai n'est fixé.	
		Page Erreurs PS	Options	Active/**Desactive**
			Pour activer ou désactiver l'impression d'une page d'erreur en cas d'erreur Postscript.	
		Protocole PS	Options	**Auto**/Normal/Binaire
			Pour spécifier le protocole de transmission des données pour un flux de données PostScript. Auto : la machine sélectionne automatiquement un protocole approprié à partir du flux de données.	

	PCL	Formatage CR/LF	Options	**CR=CR LF=LF**/CR=CRLF LF=LF/CR=CR LF=LFCR/CR=CRLF LF=LFCR	
			Pour sélectionner les définitions de codes CR/LF dans le langage PCL.		
		Lignes Par Page	Options	5 à 128 (Défaut : **60**)	
			Pour spécifier le nombre de lignes par page dans le langage PCL.		
		Source Polices	Numéro Police	Options	0 à 102 (Défaut : **0**)
				Pour spécifier la police par défaut dans le langage PCL. Les numéros de police affichés correspondent à la liste des polices PCL. Pour imprimer la liste des polices, voir : “Rapports”, page 31.	
			Espacement (Taille Point)	Options	0,44 à 99,99 (Défaut : **10,00**) (4,00 à 999,75 (Défaut : **12,00**)
				Pour spécifier la taille de la police dans le langage PCL. Si Numéro Police est sélectionné pour une police bitmap, l’écran affiche Espacement. Si Numéro Police est sélectionné pour une police contour, l’écran affiche Taille Point.	
			Jeu Symboles	Pour spécifier le jeu de symboles à utiliser avec le langage PCL. Le jeu par défaut est **PC8**.	

	XPS	Sign. Numeriq	Options	Active/**Desactive**
			Pour activer ou désactiver les signatures numériques XPS. Active : active les signatures numériques XPS. Desactive : désactive les signatures numériques XPS.	
		Page Erreur XPS	Options	**Active**/Desactive
			Pour activer ou désactiver l'impression d'un rapport d'erreur en cas d'erreur XPS. Active : un rapport d'erreur s'imprime. Desactive : aucun rapport d'erreur ne s'imprime.	
Papier	Papier Par Def.	Format Papier	Options	**Letter**/Legal/Executive/**A4**/A5/A6/B5(JIS)/B6(JIS)/Letter off./Statement/Folio/SP Folio/UK Quarto/Foolscap/ Legal off./16K/Format photo 4×6/KAI 16/KAI 32/Env C6/Env DL/Env Monarch/Env Chou#3/Env Chou#4/B5(ISO)/Env #10/JPost 100x148/JPost-D 148x200/Perso
			Pour sélectionner le format papier normalement utilisé. *Le format par défaut est **Letter** pour les USA et le Canada, et **A4** pour les autres pays.* *Suivant l'option sélectionnée pour Utilitaire / Gestion admin. / Param. Utilisat. / Zoom prédéfini, Format photo 4×6 peut être remplacé par Format photo 10×15.*	

		Person-nalise	Pour définir le format papier lorsque l'option Personnalise est sélectionnée pour Format Papier. La plage de valeurs pour Largeur va de 3,63 à 8,50 pouces (92 à 216 mm). La largeur par défaut est de **8,50** pouces (**216** mm) pour les USA et le Canada, et de **8,26** pouces (**210** mm) pour les autres pays. La plage de valeurs pour Longueur va de 5,83 à 14,00 pouces (148 à 356 mm). La longueur par défaut est de **11,00** pouces (**279** mm) pour les USA et le Canada, et de **11,69** pouces (**297** mm) pour les autres pays.	
		Type media	Options	**Papier Std**/Recycle/EPAIS 1/EPAIS 2/Etiquettes/Transparent/Enveloppe/Carte/En-Tete/Brillant 1/Brillant 2
			Pour sélectionner le type de support normalement utilisé.	
Page Niveau Gris	Options	**Auto**/Impr. Niveau Gris/Impr. Couleur		
	Pour spécifier comment imprimer les pages en noir et blanc dans un travail d'impression commandé en couleur. Auto : l'impression s'effectue automatiquement en fonction de la première page du travail. Impr. Niveau Gris : l'impression s'effectue automatiquement en noir et blanc en fonction de chaque page. Impr. Couleur : l'impression s'effectue en couleur, même celle des pages en noir et blanc.			
Options d'init.	Imprim. Pge Init	Options	Active/**Desactive**	
		Pour activer ou désactiver l'impression d'une page d'initialisation lorsque la machine est mise sous tension.		

Tps Stock Trav	Options	**Desactive**/1 heure/4 heures/1 jour/1 semaine
	Pour spécifier le délai au bout duquel les travaux d'impression stockés sur le disque dur doivent être supprimés. Si l'option **Desactive** est sélectionnée, aucun des travaux stockés n'est supprimé au bout d'un certain délai.	
Format HDD	Utili-sateur seul	Pour initialiser la zone utilisateur sur le disque dur. Lorsque cette option de menu est sélectionnée, la machine redémarre automatiquement.
	Tout	Pour initialiser le disque dur. Lorsque cette option de menu est sélectionnée, la machine redémarre automatiquement.
Format Carte	Utili-sateur seul	Pour initialiser la zone utilisateur sur la carte CompactFlash. Lorsque cette option de menu est sélectionnée, la machine redémarre automatiquement.
	Tout	Pour initialiser la carte CompactFlash. Lorsque cette option de menu est sélectionnée, la machine redémarre automatiquement.

Menu impress. memoire

Pour afficher le menu Impression Mémoire, sélectionnez `impress. memoire` sur l'écran principal (mode Copie) et appuyez sur la touche **Select**. Ce menu vous permet d'effectuer des impressions directement à partir de la mémoire et de définir divers paramètres d'impression directe à partir de la mémoire.

La structure du menu Impression Mémoire se présente comme indiqué ci-après.

Cette option de menu n'apparaît que si un kit disque dur ou une carte CompactFlash en option est installé. Elle n'apparaît pas non plus si l'accès utilisateur public n'a pas été autorisé au moyen des paramètres d'authentification. Pour des détails sur ces paramètres d'authentification, veuillez consulter le Reference Guide sur le CD/DVD Documentation.

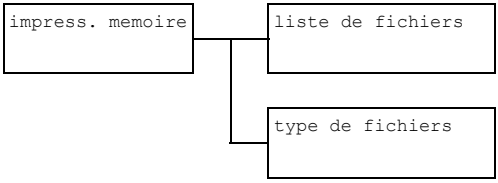

Les paramètres par défaut définis en usine apparaissent en gras.

liste de fichiers	Sélectionnez un fichier à imprimer et appuyez sur la touche **Select**. Si le fichier à imprimer se trouve dans un dossier, sélectionnez ce dossier et appuyez sur la touche **Select**.		
	Select. papier	Options	**Letter**/Legal/Executive/**A4**/A5/A6/B5(JIS)/B6(JIS)/Letter off./Statement/Folio/SP Folio/UK Quarto/Foolscap/Legal off./16K/Format photo 4×6/KAI 16/KAI 32/Env C6/Env DL/Env Monarch/Env Chou#3/Env Chou#4/B5(ISO)/Env #10/JPost 100×148/JPost-D 148×200/Perso
		Pour modifier le format papier. *Le format par défaut est **Letter** pour les USA et le Canada, et **A4** pour les autres pays.* *Suivant l'option sélectionnée pour Utilitaire / Gestion admin. / Param. Utilisat. / Zoom prédéfini, Format photo 4×6 peut être remplacé par Format photo 10×15.* *Cette option de menu n'apparaît pas si le fichier sélectionné est en format PDF ou XPS.*	
	Recto/Rect-Vers	Options	**Recto seul**/Recto-verso
		RECTO-VERSO : pour imprimer en recto-verso. Si l'option Bord Long est sélectionnée, les pages s'impriment sur les deux côtés des feuilles pour être reliées sur le bord long. Si l'option Bord Court est sélectionnée, les pages s'impriment sur les deux côtés des feuilles pour être reliées sur le bord court. Si l'option Desactive est sélectionnée, l'impression ne s'effectue pas en recto-verso.	

liste de fichiers	nombre de copies	Options	**1** à 9999 (Défaut : **1**)
		Pour spécifier le nombre de copies à imprimer (entre 1 et 9999). *Cette option de menu n'apparaît pas si le fichier sélectionné est en format XPS.*	
	finition copie	Options	**Non-Tri**/Tri
		Pour activer ou désactiver l'assemblage des copies. Non-Tri : les copies ne sont pas assemblées. Tri : les copies sont assemblées. *Cette option de menu n'apparaît que si un kit disque dur ou une carte CompactFlash de 1 Go ou plus en option est installé.*	
type de fichiers	Options	PDF,XPS,JPEG,TIFF/**PDF,XPS**	
	Pour sélectionner le type de fichiers à afficher.		

Gestion des supports

3

Supports d’impression

Spécifications

Support	Format		Bac*	Recto-verso	Copie	Impres-sion	FAX
	Pouces	Millimètres					
A4	8,2 x 11,7	210,0 x 297,0	1/2/3	Oui	Oui	Oui	Oui
B5 (JIS)	7,2 x 10,1	182,0 x 257,0	1/2/3	Oui	Oui	Oui	Non
A5	5,9 x 8,3	148,0 x 210,0	1/2	Non	Oui	Oui	Non
Legal	8,5 x 14,0	215,9 x 355,6	1/3	Oui	Oui	Oui	Oui
Letter	8,5 x 11,0	215,9 x 279,4	1/2/3	Oui	Oui	Oui	Oui
Statement	5,5 x 8,5	139,7 x 215,9	1/2	Non	Oui	Oui	Non
Executive	7,25 x 10,5	184,2 x 266,7	1/2/3	Oui	Oui	Oui	Non
Folio	8,25 x 13,0	210,0 x 330,0	1	Oui	Oui	Oui	Non
Letter Plus	8,5 x 12,69	215,9 x 322,3	1	Oui	Non	Oui	Non
UK Quarto	8,0 x 10,0	203,2 x 254,0	1/2	Non	Non	Oui	Non
Foolscap	8,0 x 13,0	203,2 x 330,2	1	Oui	Non	Oui	Non
Legal officiel	8,5 x 13,0	215,9 x 330,2	1/3	Oui	Oui	Oui	Non
Kai 16	7,3 x 10,2	185,0 x 260,0	1/2	Oui	Non	Oui	Non
Kai 32	5,1 x 7,3	130,0 x 185,0	1/2	Non	Non	Oui	Non
Letter officiel	8,0 x 10,5	203,2 x 266,7	1/2	Oui	Oui	Oui	Non
16 K	7,7 x 10,6	195,0 x 270,0	1/2	Oui	Non	Oui	Non
Oficio**	8,5 x 13,5	215,9 x 342,9	1	Oui	Oui	Oui	Oui
Format photo 4x6"	4,0 x 6,0	101,6 x 152,4	1/2	Non	Non	Oui	Non
Format photo 10x15	3,9 x 5,9	100,0 x 150,0	1/2	Non	Non	Oui	Non
JPost	3,9 x 5,8	100,0 x 148,0	1	Non	Oui	Oui	Non
JPost-D	5,8 x 7,9	148,0 x 200,0	1	Non	Oui	Oui	Non
B5 (ISO)	6,9 x 9,8	176,0 x 250,0	1	Oui	Non	Non	Non
Enveloppe Com10	4,125 x 9,5	104,8 x 241,3	1	Non	Oui	Oui	Non
Enveloppe DL	8,7 x 4,3	220,0 x 110,0	1	Non	Oui	Oui	Non
Enveloppe Monarch	7,5 x 3,875	190,5 x 98,4	1	Non	Oui	Oui	Non
Enveloppe C6	6,4 x 4,5	162,0 x 114,0	1	Non	Oui	Oui	Non
Enveloppe Chou #3	4,7 x 9,2	120,0 x 235,0	1	Non	Oui	Oui	Non
Enveloppe You #6	7,5 x 3,875	190,5 x 98,4	1	Oui	Non	Non	Non
Personnalisé, Minimum	3,6 x 5,9	92,0 x 148,0	1/2	Oui	Oui	Oui	Non
Personnalisé, Maximum	8,5 x 14,0	216,0 x 356,0	1/2***	Oui	Oui	Oui	Non
Papier épais—Accepté uniquement pour les formats Letter, A4 et inférieurs.							
Notes : *Bac 1 = Multifonctions ; Bacs 2/3 = Papier standard seulement **Oficio = Mexique seulement ***Bac 2 = 216,0 x 297,0							

Types de support

Avant d'acheter des supports spéciaux en grande quantité, faites des essais d'impression avec chacun d'eux afin de vérifier la qualité produite.

Rangez les supports sur une surface plane et régulière et dans leur emballage d'origine tant que vous n'êtes pas prêt à les utiliser. Pour obtenir la liste des supports homologués, visitez le site http://printer.konicaminolta.com.

Papier standard (Papier recyclé)

Capacité	**Bac 1**	Jusqu'à 100 feuilles, suivant leur grammage
	Bac 2	Jusqu'à 250 feuilles, suivant leur grammage
	Bac 3	Jusqu'à 500 feuilles, suivant leur grammage
Orientation	**Bac 1**	Face vers le bas
	Bac 2/3	Face vers le haut
Choix pilote	Papier standard (Recyclé)	
Grammage	60 à 90 g/m² (16 à 24 lb bond)	
Recto-verso	Voir : "Spécifications", page 108.	

Conseils d'utilisation :

- Utilisez des supports adaptés pour imprimantes et copieurs laser sur papier ordinaire, tels que du papier standard ou recyclé d'usage courant.

Note

N'utilisez pas des supports tels que ceux décrits ci-après, car ils risquent de produire des résultats médiocres, de provoquer des bourrages, voire d'endommager la machine.

N'utilisez pas des supports présentant les caractéristiques suivantes :

- Supports traités en surface (tels que papier carbone et papier couleur ayant subi un traitement)
- Papier avec dos carbone
- Supports non homologués pour transfert thermique (papier thermo-sensible, papier pour laminage ou pelliculage)
- Supports pour transfert à froid
- Supports pour presse d'imprimerie
- Supports spécifiques pour imprimantes jet d'encre (papier ultra-fin, film brillant et cartes postales)
- Papier pré-imprimé sur une autre machine (imprimante, copieur ou fax)

- Supports poussiéreux
- Papier mouillé (ou humide)

  Stockez les supports dans un local où l'humidité relative se situe entre 35 % et 85 %. Le toner n'adhère pas sur supports humides.
- Papier pelliculé
- Papier adhésif
- Papier plié, froissé, gondolé, gaufré, déformé ou plissé
- Papier ajouré, perforé ou déchiré
- Papier trop souple, trop rigide, trop fibreux
- Papier avec recto et verso de texture (rugosité) différente
- Papier trop fin ou trop épais
- Supports chargés d'électricité statique
- Supports laminés ou dorés ; trop lumineux
- Supports ne résistant pas à la température de fixation (180° C [356° F])
- Papier non découpé à angles droits ou de dimensions non uniformes
- Papier avec colle, adhésif, agrafes, attaches, crochets ou oeillets
- Papier acide
- Et tout autre support non homologué

Papier épais

Est qualifié d'épais tout support dont le grammage est supérieur à 90 g/m^2 (24 lb bond). Avant de lancer une impression sur ce type de support, procédez à des essais pour vérifier la vitesse et la qualité d'impression.

Vous pouvez imprimer en continu sur cartonnage, mais des bourrages risquent de se produire suivant la qualité du support utilisé et votre environnement d'impression. En cas de problème, arrêtez l'impression en continu et n'imprimez que sur une seule feuille à la fois.

Capacité	**Bac 1**	Jusqu'à 20 feuilles, suivant leur épaisseur
	Bac 2/3	Non supporté
Orientation	Face vers le bas	
Choix pilote	Papier Epais1 Papier Epais2	
Grammage	91 à 210 g/m² (25 à 55,9 lb bond)	
Recto-verso	Non supporté	

Conseils d'utilisation :

- Evitez de mélanger du papier épais avec tout autre support dans les bacs (car vous risquez de provoquer des bourrages)

Enveloppe

N'imprimez que sur le devant (côté adresse) de l'enveloppe, en évitant les zones de triple épaisseur (devant+dos+rabat) où l'impression risque de se faire avec des lacunes ou des caractères estompés.

Vous pouvez imprimer en continu sur cartonnage, mais des bourrages risquent de se produire suivant la qualité du support utilisé et votre environnement d'impression. En cas de problème, arrêtez l'impression en continu et n'imprimez que sur une seule enveloppe à la fois.

Capacité	**Bac 1**	Jusqu'à 10 feuilles, suivant leur épaisseur
	Bac 2/3	Non supporté
Orientation	Face vers le bas	
Choix pilote	Enveloppe	
Grammage	91 à 163 g/m^2 (25 à 43 lb bond)	
Recto-verso	Non supporté	

Utilisez des enveloppes :

- Courantes pour imprimantes laser, avec fermeture en diagonale, pliures et bords francs, et rabats pré-encollés ordinaires

  Les enveloppes à rabats gommés risquent de se coller en passant dans les rouleaux chauffants de l'imprimante. Il vaut donc mieux utiliser des enveloppes à rabats enduits de colle émulsionnée.

- Homologuées pour impression laser
- Sèches

N'utilisez pas des enveloppes :

- Avec rabats auto-collants
- Avec rubans adhésifs, attaches métalliques, clips ou bandes amovibles
- Avec fenêtres transparentes
- De texture trop grossière (ex. : enveloppes renforcées)
- Composées de matière fusible, volatile, décolorante ou émettrice de vapeurs nocives
- Pré-scellées

Etiquettes

Une planche d'étiquettes se compose d'une face recto (surface imprimable) et d'une face verso adhésive, recouverte d'une feuille de protection :

- La face recto doit répondre aux spécifications Papier standard.
- La face recto doit entièrement recouvrir la feuille de protection, et ne doit laisser apparaître aucune substance adhésive en surface.

Vous pouvez imprimer des planches d'étiquettes en continu. Selon la qualité du support utilisé et votre environnement d'impression, vous risquez toutefois de rencontrer des problèmes d'alimentation papier. Si tel est le cas, arrêtez l'impression en continu et imprimez les planches une à une.

Imprimez tout d'abord vos données sur du papier standard pour vérifier leur mise en page. Pour toutes informations concernant l'impression d'étiquettes, consultez la documentation de votre application.

Capacité	**Bac 1**	Jusqu'à 20 feuilles, suivant leur épaisseur
	Bac 2/3	Non supporté
Orientation	Face vers le bas	
Choix pilote	Etiquettes	
Grammage	60 à 163 g/m^2 (16 à 43 lb bond)	
Recto-verso	Non supporté	

Utilisez des planches d'étiquettes :

- Recommandées pour imprimantes laser

N'utilisez pas des planches d'étiquettes :

- Comportant des étiquettes facilement détachables ou des feuilles de protection décollées
- Laissant apparaître toute substance adhésive en surface

Les étiquettes de ces planches peuvent rester collées dans l'unité de fixation et provoquer des bourrages.

Pré-découpées ou perforées

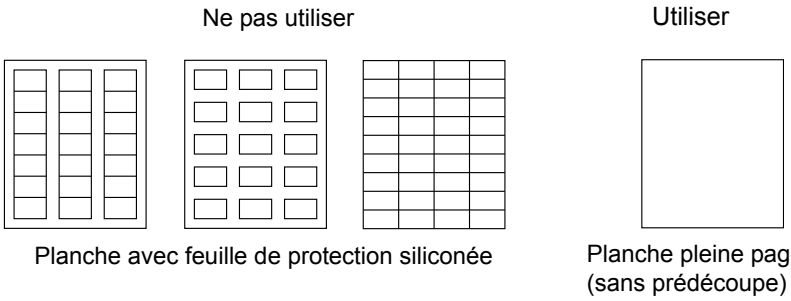

En-tête

Vous pouvez imprimer en continu sur papier en-tête, mais des bourrages risquent de se produire suivant la qualité du support utilisé et votre environnement d'impression. En cas de problème, arrêtez l'impression en continu et n'imprimez que sur une seule feuille à la fois.

Imprimez tout d'abord sur papier standard pour vérifier la mise en page.

Capacité	**Bac 1**	Jusqu'à 20 feuilles, suivant leur format et leur épaisseur
	Bac 2/3	Non supporté
Orientation	Face vers le bas	
Choix pilote	En-tête	
Grammage	60 à 90 g/m^2 (16 à 24 lb bond)	
Recto-verso	Voir : "Spécifications", page 108.	

Carte

Vous pouvez imprimer en continu sur carte, mais des bourrages risquent de se produire suivant la qualité du support utilisé et votre environnement d'impression. En cas de problème, arrêtez l'impression en continu et n'imprimez que sur une seule carte à la fois.

Imprimez tout d'abord sur papier standard pour vérifier la mise en page.

Capacité	**Bac 1**	Jusqu'à 20 feuilles, suivant leur épaisseur
	Bac 2/3	Non supporté
Orientation	Face vers le bas	
Choix pilote	Carte	

Grammage	60 à 163 g/m^2 (16 à 43 lb bond)
Recto-verso	Non supporté

Conseils d'utilisation :

- Utilisez des cartes recommandées pour imprimantes laser

Evitez d'utiliser des cartes :

- Couchées
- Conçues pour imprimantes jet d'encre
- Pré-coupées ou perforées
- Pré-imprimées ou multicolores

Si les cartes à imprimer sont déformées, aplanissez-les avant de les charger dans le bac.

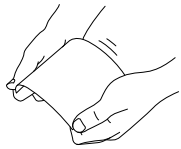

- Courbées ou pliées

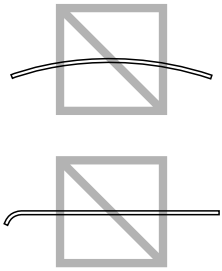

Transparent

N'aérez pas vos transparents avant de les charger. Toute charge statique ainsi générée, peut provoquer des erreurs d'impression.

Evitez de trop manipuler vos transparents avant des les charger. Toute empreinte de doigts peut affecter la qualité d'impression.

Nettoyez régulièrement le chemin papier. Les transparents sont particulièrement sensibles aux salissures. Si des ombres apparaissent en haut et en bas des feuilles, voir le chapter 10, "Entretien".

Retirer aussitôt les transparents du bac de sortie pour éviter toute accumulation d'électricité statique.

L'impression de transparents en continu est possible, mais des problèmes d'alimentation liés à la qualité du support, à l'accumulation d'électricité statique et à l'environnement d'impression, peuvent survenir.

Imprimez tout d'abord sur papier standard pour vérifier la mise en page.

Si l'alimentation s'effectue mal avec 20 feuilles chargées, essayez de n'en charger que 1 à 10 à la fois. En grande quantité, les transparents risquent de générer de l'électricité statique et créer des problèmes d'alimentation.

Capacité	**Bac 1**	Jusqu'à 20 feuilles, suivant leur épaisseur
	Bac 2/3	Non supporté
Orientation	Face vers le bas	
Choix pilote	Transparent	
Recto-verso	Non supporté	

Il est conseillé de toujours faire un essai préalable avec une petite quantité des transparents que vous voulez utiliser.

Conseils d'utilisation :

- Utilisez des transparents homologués pour imprimante laser

Evitez d'utiliser :

- Des transparents chargés d'électricité statique et qui, de ce fait, adhèrent entre eux.
- Des transparents spéciaux pour imprimantes jet d'encre.

Brillant

Testez tout d'abord le support brillant que vous voulez utiliser afin de vous assurer d'une vitesse et qualité d'impression acceptables.

Vous pouvez imprimer en continu sur papier brillant, mais des bourrages risquent de se produire suivant la qualité du support utilisé et votre environnement d'impression. En cas de problème, arrêtez l'impression en continu et n'imprimez que sur une seule feuille à la fois.

Capacité	**Bac 1**	Jusqu'à 20 feuilles, suivant leur épaisseur
	Bac 2/3	Non supporté
Orientation	Face vers le bas	

Choix pilote	Brillant 1 Brillant2
Recto-verso	Non supporté

Evitez d'utiliser du papier brillant :

- mélangé à tout autre type de support dans les bacs(au risque de provoquer des bourrages)
- spécial pour imprimantes jet d'encre

Surface imprimable garantie

Sur tous les formats de support la surface imprimable se situe à 4 mm (0,157") maximum des quatre bords.

Chaque format de support a sa propre surface imprimable, surface maximum dans laquelle l'impression peut se faire clairement et sans distorsion.

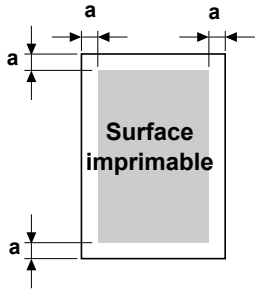

a=4,0 mm (0,157")

Cette surface est limitée par deux contraintes matérielles (la taille physique du support et les marges requises par l'imprimante) et logicielles (espace mémoire disponible pour le tampon de cadres pleine page). La surface imprimable garantie pour tous les formats de support correspond à la taille de la page moins une marge de 4,0 mm (0,157") tout autour de la feuille.

Surface imprimable—Enveloppes

Les enveloppes ont une zone d'impression non garantie variant selon leur type.

L'orientation d'impression des enveloppes est définie par l'application.

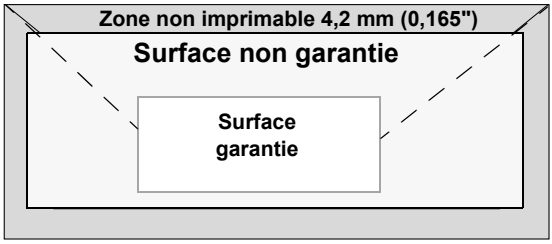

Avec des enveloppes de format DL (alimentation Bord long), les marges non imprimables à gauche et à droites sont de 6 mm.

Marges de pages

Les marges se définissent dans votre application. Certaines applications vous permettent de personnaliser des tailles et marges de page, d'autres n'offrent qu'un choix de tailles et marges standard. Avec un format standard, une perte partielle de l'image est possible (due aux contraintes de la zone imprimable). Si vous pouvez personnaliser le format de page dans votre application, utilisez les dimensions indiquées pour la surface imprimable afin d'obtenir les meilleurs résultats.

Chargement des supports d'impression

Recommandations générales

Dans une rame de papier, retirez la première et la dernière feuilles. Prenez un paquet d'environ 100 feuilles à la fois, et aérez-les avant de les charger dans un bac afin de supprimer toute adhérence.

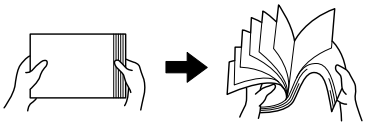

N'aérez pas les transparents.

Note

L'imprimante a été conçue pour imprimer sur tout un choix de supports et n'est pas censée être exclusivement utilisée avec un seul type de support, sauf le papier standard. Une impression continue sur un autre support (enveloppes, étiquettes, papier épais ou transparets) peut nuire à la qualité d'impression ou réduire la durée de vie de la machine.

Quand vous rechargez du support, retirez tout d'abord les feuilles restantes dans le bac. Joignez-les à celles que vous chargez, égalisez les bords du paquet et placez-le dans le bac.

Bac 1 (Alimentation manuelle)

Pour des détails sur les types et formats de support sur lesquels vous pouvez imprimer à partir du Bac 1, voir "Spécifications", page 108.

Papier standard

1 Ouvrez le Bac 1.

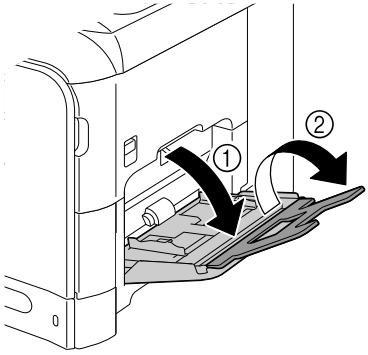

2 Faites glisser les guides papier latéraux afin de les écarter.

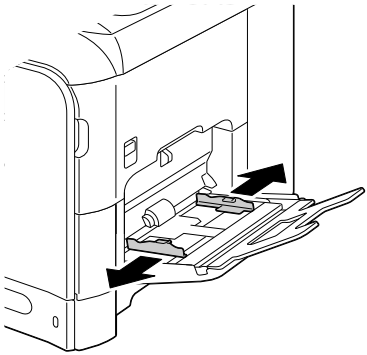

3 Appuyez au centre du volet de compression des feuilles jusqu'à ce que les onglets (blancs) de verrouillage à gauche et à droite s'enclenchent.

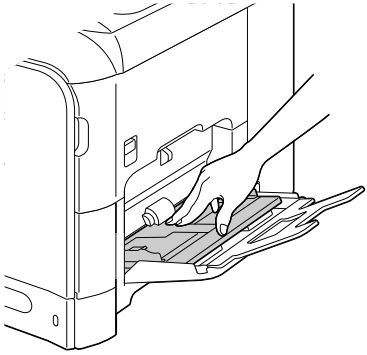

4 Charger le support dans le bac, face vers le bas.

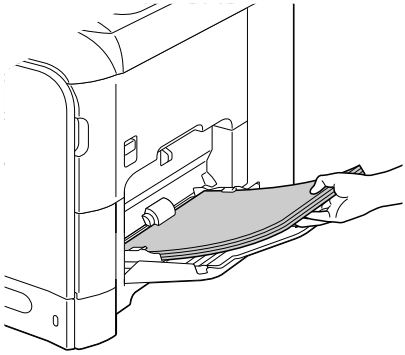

Ne chargez pas des feuilles au-dessus de la limite de remplissage maximum. Ce bac ne peut contenir que 100 feuilles de papier standard (80 g/m^2 [22 lb]) à la fois.

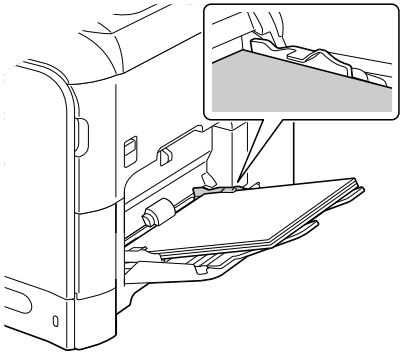

5 Ramenez les guides papier contre les bords du support chargé.

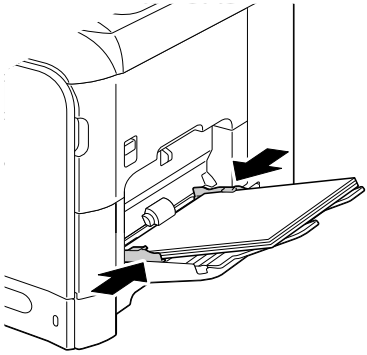

6 Dans le menu `Utilitaire`, sélectionnez `Config. Papier/ Papier Bac1` et définissez les paramètres de type de support et de format papier appropriés. Voir aussi “Spécifications”, page 108.

Autres supports

Quand vous chargez du support autre que du papier standard, définissez le type de support (exemple : Enveloppe, Etiquettes, Epais 1, Epais 2, Brillant 1, Brillant 2 ou Transparent) dans le pilote afin d’obtenir une qualité d’impression optimale.

Enveloppes

1 Ouvrez le Bac 1.

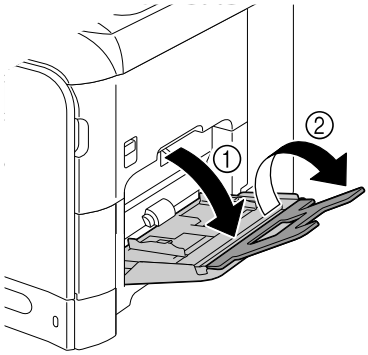

2 Faites glisser les guides papier latéraux afin de les écarter.

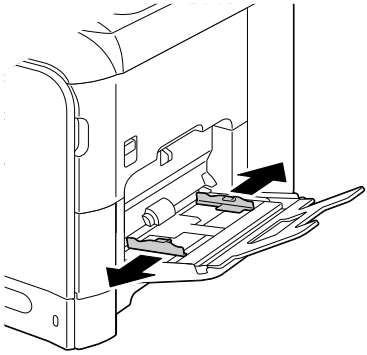

3 Appuyez au centre du volet de compression des feuilles jusqu'à ce que les onglets (blancs) de verrouillage à gauche et à droite s'enclenchent.

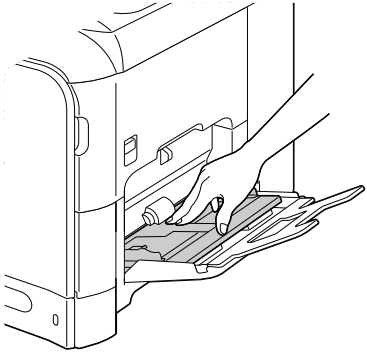

4 Chargez les enveloppes côté rabat vers le haut.

Avant de charger les enveloppes, aplatissez-les pour chasser l'air qui s'y trouve et faire en sorte que les rabats soient bien pliés, sinon les enveloppes peuvent se froisser ou provoquer un bourrage.

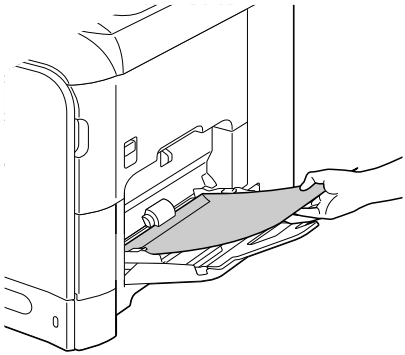

Le bac ne peut contenir que 10 enveloppes à la fois.

Des enveloppes avec rabat sur le bord long (Enveloppe Chou #3, Enveloppe C6, Enveloppe Monarch et Enveloppe DL) doivent également être chargées avec les rabats orientés vers le haut.

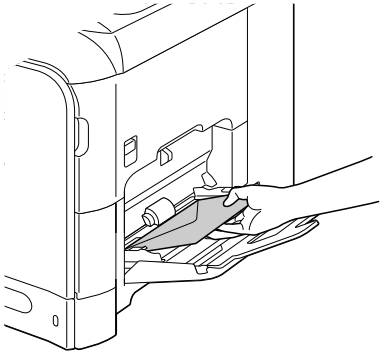

5 Ramenez les guides papier contre les bords des enveloppes chargées.

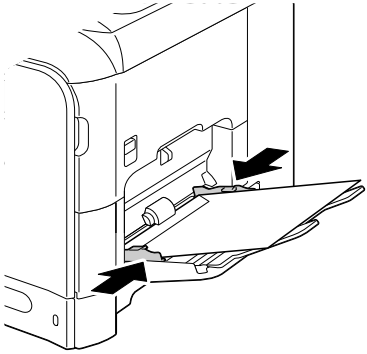

6 Dans le menu `Utilitaire`, sélectionnez `Config. Papier/ Papier Bac1` et définissez les paramètres de type de support et de format papier approprié. Voir aussi “Spécifications”, page 108.

Planches d’étiquettes/Papier en-tête/Cartes/Papier épais/ Papier brillant et transparents

1 Ouvrez le Bac 1.

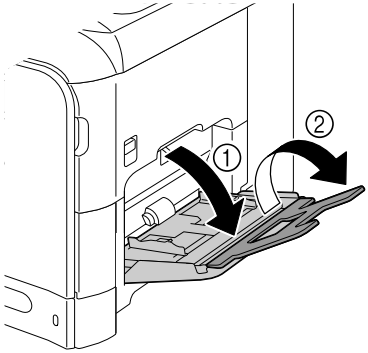

2 Faites glisser les guides papier latéraux afin de les écarter.

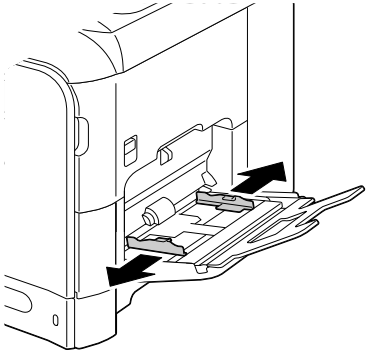

3 Appuyez au centre du volet de compression des feuilles jusqu'à ce que les onglets (blancs) de verrouillage à gauche et à droite s'enclenchent.

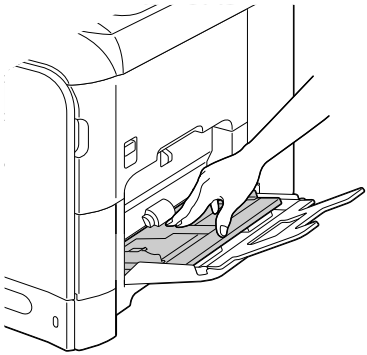

4 Charger le support dans le bac, face vers le bas.

Le bac ne peut contenir que 20 feuilles de support à la fois.

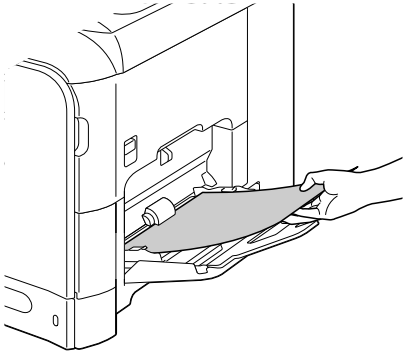

5 Ramenez les guides papier contre les bords du support chargé.

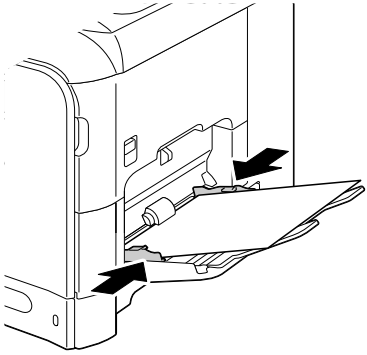

6 Dans le menu `Utilitaire`, sélectionnez `Config. Papier/ Papier Bac1` et définissez les paramètres de type de support et de format papier appropriés. Voir aussi "Spécifications", page 108.

Bac 2

Papier standard

1 Ouvrez le Bac 2.

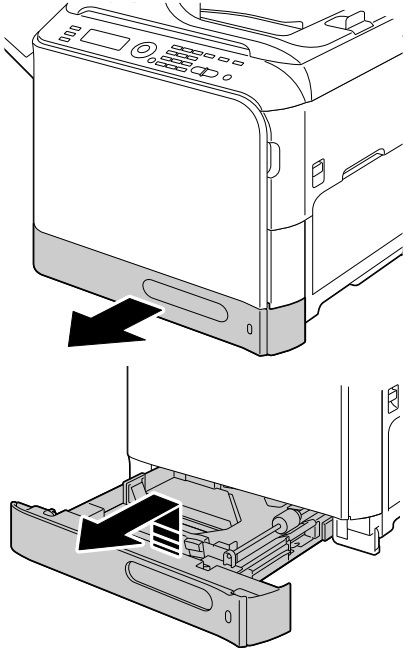

2 Appuyez sur le volet de compression du support afin de le verrouiller.

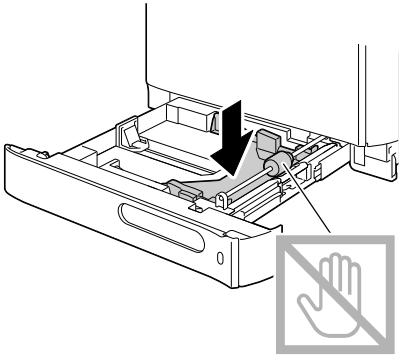

3 Faites glisser les guides papier afin de les écarter.

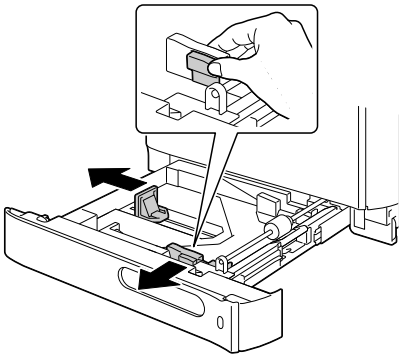

4 Chargez le support dans le bac, face vers le haut.

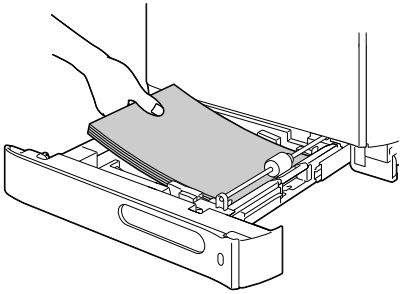

Ne chargez pas des feuilles au-dessus de la limite de remplissage maximum. Ce bac ne peut contenir que 250 de papier standard (80 g/m^2 [22 lb]) à la fois.

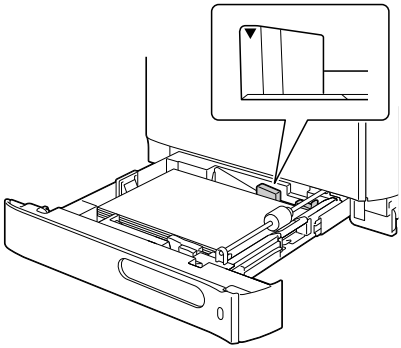

5 Ramenez les guides papier contre les bords du support chargé.

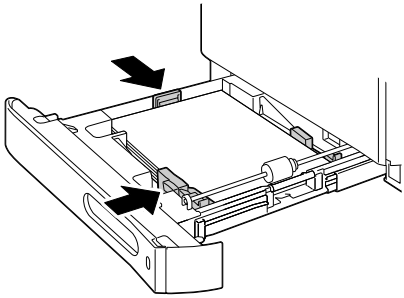

6 Fermez le Bac 2.

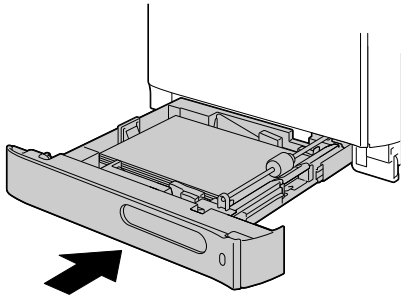

7 Dans le menu `Utilitaire`, sélectionnez `Config. Papier/ Papier Bac2` et définissez les paramètres de format papier appropriés. Voir aussi “Spécifications”, page 108.

Bac 3 (Chargeur papier inférieur en option)

Papier standard

1 Ouvrez le Bac 3.

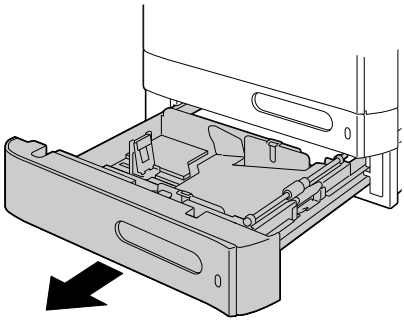

2 Appuyez sur le volet de compression du support afin de le verrouiller.

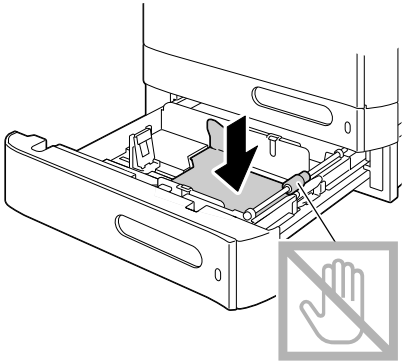

3 Faites glisser les guides papier afin de les écarter.

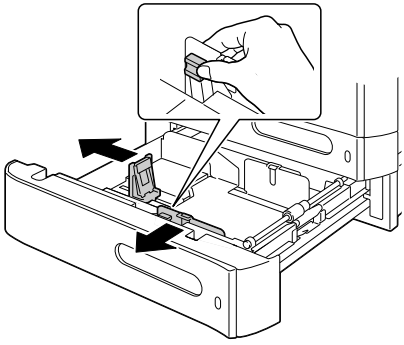

4 Chargez le support dans le bac, face vers le haut.

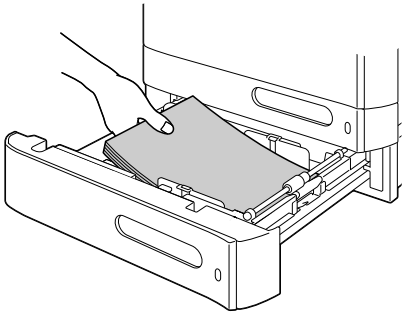

Ne chargez pas des feuilles au-dessus de la limite de remplissage maximum. Ce bac ne peut contenir que 500 feuilles de papier standard (80 g/m^2 [22 lb]) à la fois.

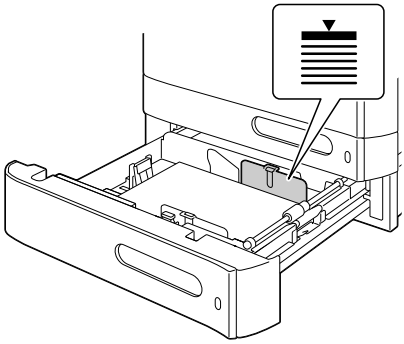

5 Ramenez les guides papier contre les bords du support chargé.

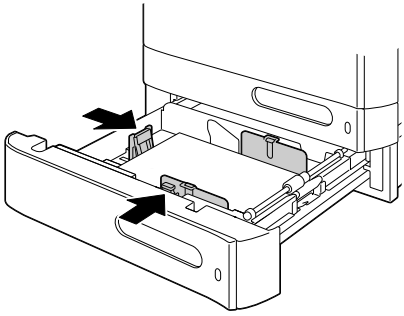

6 Refermez le Bac 3.

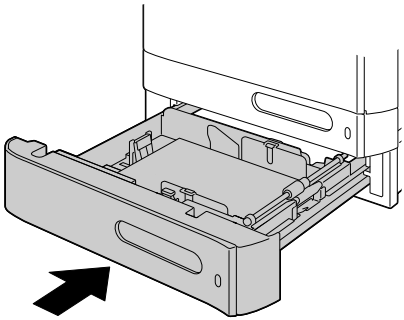

A propos de l’impression recto-verso

Cette imprimante est équipée d’une unité d’impression recto-verso en standard. Avant d’imprimer en mode recto-verso, vérifiez l’opacité du support ; s’il est trop transparent, les données imprimées sur un côté de la feuille risquent de transparaître sur l’autre. Dans votre application, vérifiez aussi la manière de définir les marges pour une impression recto-verso. Pour vérifier les résultats, imprimez tout d’abord une petite quantité de feuilles.

Note

Seul du papier standard 60 à 90 g/m^2 (16 à 24 lb bond) peut être imprimé en recto-verso. Cf. “Spécifications”, page 108.

L’impression recto-verso n’est pas supportée sur enveloppes, étiquettes, papier en-tête, cartes, papier brillant, papier épais et transparents.

Impression en mode recto-verso automatique

Vérifiez dans votre application comment définir les marges pour une impression recto-verso.

Vous pouvez définir les paramètres de reliure suivants :

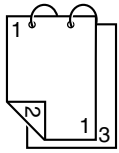	Si vous sélectionnez l’option “Reliure Bord court”, les pages s’impriment de manière à être reliées au sommet et tournées de bas en haut.
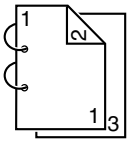	Si vous sélectionnez l’option “Reliure Bord long”, les pages s’impriment de manière à être reliées sur le côté gauche et être tournées de droite à gauche.

De plus, si vous sélectionnez “Livret” pour définir la “Combinaison”, l’impression recto-verso s’effectue automatiquement.

En impression “Livret”, vous pouvez définir les options de reliure suivantes :

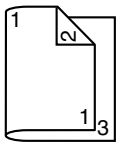	Si vous sélectionnez l’option “Reliure gauche”, les pages imprimées peuvent être pliées pour former un livret relié à gauche.
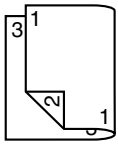	Si vous sélectionnez l’option “Reliure droite”, les pages imprimées peuvent être pliées pour former un livret relié à droite.

1 Chargez du papier standard dans le bac.

2 Dans le pilote de l’imprimante, séllectionnez une impression recto-verso (Onglet Mise en page dans Windows).

3 Cliquez sur **OK**.

En impression recto-verso, le verso de la feuille est imprimé avant le côté recto.

Bac de sortie

Toutes les impressions arrivent dans le bac de sortie face vers le bas. Ce bac contient environ 250 feuilles (A4/Letter) de 80 g/m^2 (22 lb).

Ne laissez pas les imprimés s'accumuler dans le bac de sortie, car cela risque de provoquer des bourrages, de recourber excessivement le papier et de créer de l'électricité statique.

Retirez les transparents imprimés du bac de sortie dès que possible afin d'éviter une accumulation d'électricité statique.

Le bac de sortie intègre une rallonge que vous pouvez régler en fonction du format papier sur lequel vos imprimez.

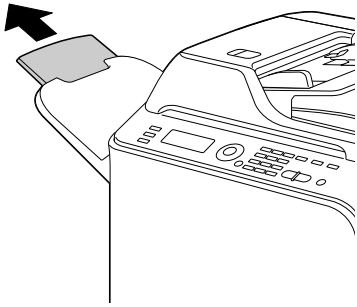

Stockage des supports d’impression

- Rangez les supports sur une surface plane et régulière, en les laissant dans leur emballage d’origine tant que vous n’êtes pas prêt à les utiliser.

  Des supports stockés depuis trop longtemps hors de leur emballage risquent d’être trop secs et de provoquer des bourrages.

- Replacez les supports que vous avez déballés dans leur emballage d’origine, et stockez-les sur une surface plane, dans un local frais et à l’abri de la lumière.
- Rangez-les en les préservant d’une trop grande humidité, des rayons du soleil, d’une chaleur excessive (supérieure à 35° C [95° F]) et de la poussière.
- Evitez de les entreposer au contact d’autres objets ou de les ranger à la verticale.

Avant d’utiliser des supports qui ont été stockés, effectuez un essai d’impression afin de vérifier la qualité du résultat.

Supports originaux

Spécifications

Documents pouvant être placés sur la vitre d'exposition

Les types de document pouvant être placés sur la vitre d'exposition sont les suivants :

Types de document	Feuilles détachées ou livres
Taille maximum du document	Legal
Poids maximum	3 kg (6,6 lb)

Veuillez observer les précautions suivantes :

- Ne placez pas des objets pesant plus de 3 kg (6,6 lb) sur la vitre d'exposition au risque de l'endommager.
- N'exercez pas de pression excessive sur le dos du livret ouvert sur la vitre d'exposition ; ce faisant, vous risquez d'endommager la vitre.

Documents pouvant être introduits dans le chargeur ADF

Les types de document pouvant être introduits dans le chargeur ADF sont les suivants :

Type de support original / Grammage	Papier standard / 50 à 128 g/m² (13 à 34 lb)
Taille maximum du document	Legal
Capacté de chargement	50 feuilles (80 g/m^2)

Dans le chargeur ADF, ne placez aucun des documents suivants :

- Documents contenant des pages de formats différents
- Documents froissés, pliés, recourbés ou déchirés
- Documents très translucides ou transparents, tels que des transparents de rétro-projection ou du papier diazo photosensible
- Documents couchés tels que des supports à dos carbone
- Documents imprimés sur grammages supérieurs à 128 g/m² (34 lb)
- Documents comportant des pages reliées par des trombones ou agrafes
- Documents reliés en livre ou livret

- Documents avec reliure dos encollé
- Documents comportant des découpes ou des pages découpées
- Planches d’étiquettes
- Epreuves Offset
- Documents comportant des perforations classeur

Placement d’un document à copier

Placement d’un document sur la vitre d’exposition

1 Soulevez le couvercle de la vitre d’exposition.

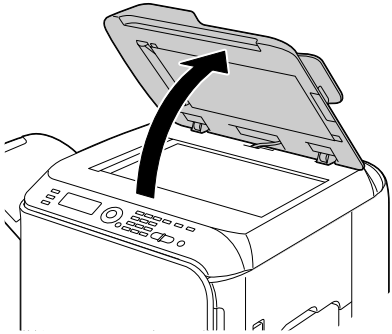

2 Placez le document sur la vitre d’exposition.

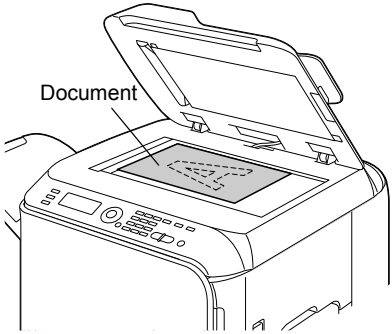

Alignez le document sur la flèche située à gauche à l’arrière de la machine.

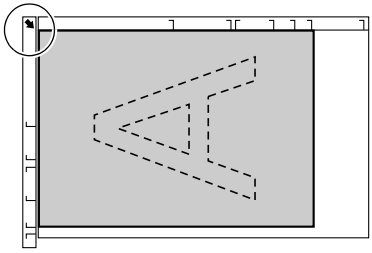

3 Abaissez doucement le couvercle de la vitre d'exposition.

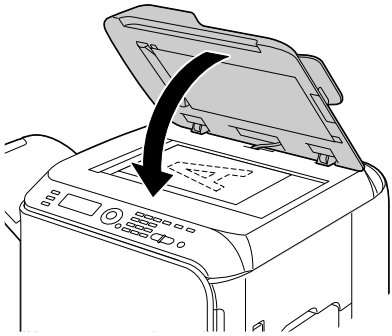

Placement d'un document dans le chargeur ADF

1 Placez le document sur le plateau d'introduction du chargeur ADF, face vers le haut.

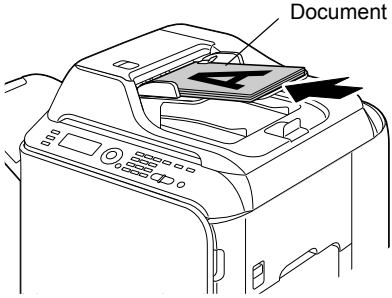

Avant de placer un document dans le chargeur ADF, vérifiez qu'il n'y a aucune feuille 'oubliée' sur la vitre d'exposition.

Placez le document en orientant le haut des pages vers l'arrière ou vers le côté droit de la machine.

2 Ajustez les guides papier en fonction du format du document chargé.

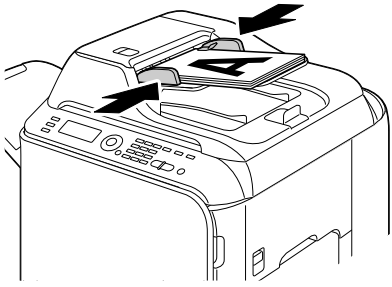

Pour copier le document chargé, voir "Utilisation du copieur", page 157 et pour le numériser, voir "Utilisation du scanner", page 171.

4

Utilisation du pilote de l'imprimante

Sélection des options/valeurs par défaut du pilote (Windows)

Avant d'utiliser la machine, il est conseillé de vérifier/modifier les paramètres par défaut du pilote si nécessaire. De plus, si des options matérielles sont installées, il convient de les "déclarer" dans le pilote.

Windows 7/Vista/Server 2008/XP/Server 2003/2000 (PCL6, PS)

1 Sélectionnez les propriétés du pilote comme suit: :

– (Windows 7)
Dans le menu **Démarrer**, cliquez sur **Périphériques et imprimantes** pour ouvir le dossier **Périphériques et imprimantes**. Avec le bouton droit de la souris, cliquez sur l'icône KONICA MINOLTA mc4695MF PCL6 ou KONICA MINOLTA mc4695MF PS, et cliquez sur **Propriétés**.

*Si l'icône de l'imprimante **KONICA MINOLTA mc4695MF (FAX)** apparaît à la place de l'icône de l'imprimante **KONICA MINOLTA magicolor 4695MF** dans le dossier Périphériques et imprimantes, effectuez un clic droit sur l'icône de l'imprimante **KONICA MINOLTA mc4695MF (FAX)**, sélectionnez **Options d'impression** puis cliquez sur **KONICA MINOLTA magicolor 4695MF**.*

– (Windows Vista/Server 2008)
Dans le menu **Démarrer**, sélectionnez **Panneau de configuration**, cliquez sur **Périphériques et sons**, puis sur **Imprimantes** pour ouvrir le répertoire Imprimantes. Avec le bouton droit de la souris, cliquez sur l'icône KONICA MINOLTA mc4695MF PCL6 ou KONICA MINOLTA mc4695MF PS, et cliquez sur **Propriétés**.

– (Windows XP/Server 2003)
Dans le menu **démarrer**, sélectionnez **Imprimantes et télécopieurs** pour ouvrir le répertoire **Imprimantes et télécopieurs**. Avec le bouton droit de la souris, cliquez sur l'icône KONICA MINOLTA mc4695MF PCL6 ou KONICA MINOLTA mc4695MF PS, et cliquez sur **Propriétés**.

– (Windows 2000)
Dans le menu **Démarrer**, sélectionnez **Paramètres**, puis **Imprimantes** pour ouvrir le répertoire **Imprimantes**. Avec le bouton droit de la souris, cliquez sur l'icône KONICA MINOLTA mc4695MF PCL6 ou KONICA MINOLTA mc4695MF PS, et cliquez sur **Propriétés**.

2 Si vous avez installé des options matérielles disponibles, passez à l'étape suivante, sinon passez à l'étape 9.

3 Sélectionnez l'onglet **Configurer**.

4 Vérifiez que les options installées figurent toutes dans la liste, sinon, passez à l'étape suivante. Autrement, passez à l'étape 8.

5 Cliquez sur **Rafraîchir** pour configurer automatiquement les options installées.

*Le bouton **Rafraîchir** n'est accessible que si la communication bidirectionnelle avec la machine est disponible ; sinon, il apparaît en grisé.*

6 Dans la liste **Options Périphérique**, sélectionnez une option, une à la fois, puis **Activer** ou **Désactiver** dans le menu **Paramètres**.

*Si **Mémoire Imprimante** est activée, sélectionnez **256 Mo**, **512 Mo** ou **768 Mo** suivant la capacité mémoire installée. La capacité mémoire par défaut est de **256 Mo**.*

*Si **Carte Mémoire** est activée, sélectionnez **Désactiver**, **Activer (1 Go Dessous)** ou **Activer (1 Go Dessus)**, suivant la carte CompactFlash installée.*

7 Cliquez sur **Appliquer**.

*Suivant la version du système d'exploitation que vous utilisez, vous pouvez ne pas avoir accès au bouton **Appliquer**. Dans ce cas, passez à l'étape suivante.*

8 Sélectionnez l'onglet **Général**.

9 Cliquez sur **Options d'impression**.
La boîte de dialogue Options d'impression s'affiche.

10 Sélectionnez les paramètres par défaut pour votre machine, tels que le format papier que vous utilisez par défaut, sur les onglets appopriés.

11 Cliquez sur **Appliquer**.

12 Cliquez sur **OK** pour fermer la boîte de dialogue Options d'impression.

13 Cliquez sur **OK** pour fermer la boîte de dialogue Proptiétés.

Désinstallation du pilote de l'imprimante (Windows)

Cette section décrit comment désinstaller le pilote de l'imprimante, si nécessaire.

Windows 7/Vista/Server 2008/XP/Server 2003/2000 (PCL6, PS)

1 Fermez toutes les applications.

2 Sélectionnez le programme de désinstallation comme suit :

– (Windows 7/Vista/Server 2008/XP/Server 2003)
Dans le menu **Démarrer**, sélectionnez **Tous les programmes, KONICA MINOLTA**, **magicolor 4695MF**, puis **Désinstaller le pilote de l'imprimante**.

– (Windows 2000)
Dans le menu **Démarrer**, sélectionnez **Programmes, KONICA MINOLTA, magicolor 4695MF**, puis **Désinstaller le pilote de l'imprimante**.

3 Dans la fenêtre Désinstaller qui s'affiche, sélectionnez le nom du pilote à désinstaller et cliquez sur le bouton **Désinstaller**.

4 Cliquez sur **Désinstaller**.

5 Cliquez sur **OK**, et redémarrez votre ordinateur.

6 Le pilote de l'imprimante est alors désinstallé de votre ordinateur.

Affichage des paramètres du pilote (Windows)

Windows 7

1 Dans le menu **Démarrer**, cliquez sur **Périphériques et imprimantes** pour ouvir le dossier **Périphériques et imprimantes**.

2 Avec le bouton droit de la souris, cliquez sur l'icône KONICA MINOLTA mc4695MF PCL6 ou KONICA MINOLTA mc4695MF PS, et sélectionnez **Options d'impression**.

*Si l'icône de l'imprimante **KONICA MINOLTA mc4695MF (FAX)** apparaît à la place de l'icône de l'imprimante **KONICA MINOLTA magicolor 4695MF** dans le dossier Périphériques et imprimantes, effectuez un clic droit sur l'icône de l'imprimante **KONICA MINOLTA mc4695MF (FAX)**, sélectionnez **Options d'impression** puis cliquez sur **KONICA MINOLTA magicolor 4695MF**.*

Windows Vista/Server 2008

1 Dans le menu **Démarrer**, sélectionnez **Panneau de configuration**, cliquez sur **Périphériques et sons**, puis sur **Imprimantes** pour ouvrir le répertoire Imprimantes.

2 Avec le bouton droit de la souris, cliquez sur l'icône KONICA MINOLTA mc4695MF PCL6 ou KONICA MINOLTA mc4695MF PS, et sélectionnez **Options d'impression**.

Windows XP/Server 2003

1 Dans le menu **démarrer**, sélectionnez **Imprimantes et télécopieurs** pour ouvrir le répertoire **Imprimantes et télécopieurs**.

2 Avec le bouton droit de la souris, cliquez sur l'icône KONICA MINOLTA mc4695MF PCL6 ou KONICA MINOLTA mc4695MF PS, et sélectionnez **Options d'impression**.

Windows 2000

1 Dans le menu **Démarrer**, sélectionnez **Paramètres**, puis **Imprimantes** afin d'afficher le répertoire **Imprimantes**.

2 Avec le bouton droit de la souris, cliquez sur l'icône KONICA MINOLTA mc4695MF PCL6 ou KONICA MINOLTA mc4695MF PS, et sélectionnez **Options d'impression**.

Paramètres du pilote de l’imprimante

Boutons accessibles sur tous les onglets

Les boutons décrits ci-dessous se trouvent sur tous les onglets du pilote.

- OK

Cliquez sur OK pour quitter la boîte de dialogue Propriétés en sauvegardant toutes les modifications effectuées.

- Annuler

Cliquez sur Annuler pour quitter la boîte de dialogue Propriétés sans sauvegarder les modifications effectuées.

- Appliquer

Cliquez sur Appliquer pour sauvegarder les modifications effectuées sans fermer la boîte de dialogue Propriétés.

- Aide

Cliquez sur Aide pour ouvrir le fichier d’aide en ligne.

- Paramètre Favori

Cliquez sur **Ajouter** pour enregistrer les paramètres courants. Remplissez les champs suivants et cliquez sur **OK**.

Nom : Entrez un nom pour la configuration de paramètres à enregistrer.

Icône : Sélectionnez une icône dans la liste pour identifier aisément la configuration de paramètres enregistrée. L’icône sélectionnée apparaît dans la liste déroulante.

Partage : Spécifiez si les paramètres peuvent ou non être utilisés par d’autres utilisateurs connectés à l’ordinateur.

Commentaire : Ajoutez un petit commentaire définissant ces paramètres.

La configuration de pramètres enregistrée peut ensuite être sélectionnée dans la liste déroulante. Vous pouvez la modifier en cliquant sur **Modifier**.

Sélectionnez **Défaut** dans cette liste déroulante pour restaurer tous les paramètres définis sur les onglets du pilote à leurs valeurs par défaut.

- Mise en page

Cochez ce bouton radio pour afficher un aperçu de la mise en page dans la zone graphique.

*Ce bouton n’apparaît pas sur l’onglet **Qualité**.*

- Aperçu de l’imprimante

Cochez ce bouton radio pour afficher un aperçu de la machine dans la zone graphique.

*Ce bouton n'apparaît sur l'onglet **Version**.*

- Afficher Qualité

Cliquez sur ce bouton pour afficher un aperçu du résultat des paramètres définis sur l'onglet **Qualité**.

*Ce bouton n'apparaît que lorsque l'onglet **Qualité** est sélectionné.*

- Défaut

Cliquez sur ce bouton pour restaurer tous les paramètres définis à leurs valeurs par défaut.

Quand vous cliquez sur ce bouton, les paramètres dans la boîte de dialogue affichée sont restaurés à leurs valeurs par défaut. Les paramètre sur les autres onglets restent inchangés.

Onglet Avancé(Pilote d'imprimante PostScript seul)

Cet onglet vous permet les fonctions suivantes :

- Activer ou désactiver les paramètres pour des fonctions d'impression avancées (telles que l'impression de livrets)
- Spécifier le mode de sortie PostScript
- Imprimer ou non les messages d'erreur d'un travail d'impression
- Imprimer une image miroir
- Spécifier si l'application peut ou non directement générer des données PostScript

Onglet Standard

Cet onglet vous permet les fonctions suivantes :

- Spécifier l'orientation du support d'impression
- Spécifier le format du document original
- Sélectionner le format papier en sortie
- Appliquer un facteur de zoom (agrandisselent/réduction) aux documents
- Spécifier la source d'alimentation papier
- Spécifier le type de support d'impression
- Sélectionner le papier utiliser pour la couverture avant
- Spécifier le nombre de copies
- Activer/désactiver l'assemblage du travail

- Enregistrer un travail d'impression sur la machine pour l'imprimer ultérieurement (Stockage Travail)
- Enregistrer un travail confidentiel sur la machine et le protéger avec un mot de passe
- Imprimer une seule copie d'épreuve
- Spécifier les paramètres d'authentification utilisateur
- Imprimer sur le verso d'une feuille préimprimée

Utilisez une feuille de papier qui a été préimprimée sur cette machine. L'impression avec cette fonction n'est pas garantie.

N'utilisez pas les types de papier suivants :

- Papier préimprimé sur une imprimante jet d'encre
- Papier préimprimé sur un système d'impression/de copie laser monochrome/couleur
- Papier préimprimé sur tout autre système d'impression ou de télécopie

Onglet Mise en page

Cet onglet vous permet les fonctions suivantes :

- Imprimer plusieurs pages d'un document sur une même page (N-up)
- Imprimer une copie à agrandir puis à imprimer sur plusieurs page (pilote PCL seulement)
- Appliquer une rotation à 180 degrés de l'image imprimée
- Activer ou désactiver l'impression de pages blanches (pilote PCL seulement)
- Définir une impression recto-verso
- Définir une impression de livrets
- Ajuster les marges de reliure
- Régler la position de reliure
- Régler la position où l'image doit être imprimée sur le support (pilote d'imprimante PCL seul)

Onglet Paramétrage par page

Cet onglet vous permet les fonctions suivantes :

- Imprimer des pages de couverture avant et arrière et des intercalaires
- Spécifier lee bac contenant le support pour imprimer des pages de couverture avant et arrière et des intercalaires

Onglet Filigrane/Calque

Assurez-vous que le format et l'orientation du calque que vous voulez utiliser correspondent au format et à l'orientation de votre travail d'impression.
De plus, si vous avez défini des paramètres "N-up" ou "Livret" dans le pilote, le calque ne pourra être ajusté en fonction de ces paramètres.

Les paramètres "Filigrane" sur l'onglet Filigrane/Calque vous permettent les fonctions suivantes :

- Sélectionner le filigrane à utiliser
- Créer, modifier ou supprimer des filigranes
- Eclaircir la densité du filigrane
- Imprimer un cadre autour des filigranes
- Imprimer des filigranes transparents (estompés)
- Imprimer le filigrane sur la première page
- Imprimer le filigrane sélectionné de manière répétitive sur toutes les pages

Les paramètres "Calque" sur l'onglet Filigrane/Calque vous permettent les fonctions suivantes :

- Sélectionner le calque à utiliser
- Ajouter ou supprimer des fichiers de calque
- Démarrer Download Manager pour télécharger un formulaire (pilote PostScript seulement)

L'utilitaire Download Manager doit être préalablement installé.

- Créer un formulaire (pilote PCL seulement)
- Spécifier une impression du document et de formulaire en superposition (pilote d'imprimante PCL seulement)
- Afficher les informations du formulaire (pilote PCL seulement)
- Imprimer le formulaire sur Toutes les pages, la Première page, les Pages paires ou les Pages impaires

- Placer le formulaire en arrière-plan ou au premier plan du document (pilote PCL seulement)

Onglet Qualité

Cet onglet vous permet les fonctions suivantes :

- Choisir entre une impression couleur et en niveaux de gris
- Régler l'obscurité d'une image (Luminosité)
- Régler les tons d'une image (Contraste) (pilote PCL seulement)
- Spécifier les paramètres couleur (Couleur rapide)
- Spécifier le degré de détails dans les motifs graphiques (pilote PCL seulement)
- Spécifier la méthode de compression d'image (pilote PCL seulement)
- Effectuer la séparation couleur
- Activer ou désactiver l'impression en mode économique
- Définir le renforcement des contours (Léger, Moyen ou Fort)
- Spécifier le format des polices à télécharger
- Imprimer en utilisant les polices
- Définir des paramètres de substitution pour les polices TrueType

Onglet Autres

Cet onglet vous permet les fonctions suivantes :

- Spécifier de ne pas diviser les feuilles de calcul Microsoft Excel lors de l'impression (pilote d'imprimante 32 bits seulement)
- Empêcher que le fond blanc de données Microsoft PowerPoint masque des fichiers de calque (pilote d'imprimante PCL 32 bits seulement)
- Envoyer une notification via e-mail quand l'impression est terminée
- Empêcher la perte de données de lignes fines (pilote PCL seulement)
- Afficher des informations sur la version du pilote de l'imprimante

Limitations des fonctions du pilote d'imprimante installé avec Point and Print

Si la fonction Point and Print is est utilisée avec les combinaisons serveurs-clients suivantes, certaines fonctions du pilote d'imprimante sont limitées.

- Combinaisons serveurs-clients
  Serveur: Windows Server 2008/2003
  Client: Windows 7/Vista/XP/2000
- Fonctions du pilote avec limitations
  Livret, Ignorer pages blanches, Couverture, Dos de couverture, Interc-alaire, Créer Calque, Imprimer Calque, Filigrane
  *Sortie JOBNAME, USERNAME et HOSTNAME de PJL

5

Appareil photo direct

Appareil photo direct

Si un appareil photo numérique avec PictBridge (1.0 ou ultérieur) est connecté à l'imprimante via le port USB HOST, les images qu'il contient peuvent être directement imprimées depuis la machine.

Pour utiliser votre appareil photo numérique, veuillez consulter son manuel d'utilisation.

La fonction Appareil photo direct ne supporte pas les options :
- Impression d'image AUTOPRINT DPOF
- Impression pleine page
- Activation de déconnexion du câble (info d'état de l'imprimante)
- Reprise après déconnexion du câble DPOF

Impression directe depuis un appareil photo numérique

1 Dans le menu `Utilitaire`, sélectionnez `Impress. directe` et définissez les paramètres `Qualité Image`, `Format papier` et `Mise en pge N-UP`.

Pour des détails sur le menu `Impress. directe`, voir : "Menu Impress. directe", page 70.

Les modifications de paramètres sur l'appareil photo numérique sont prioritaires par rapport aux paramètres défiis sur la machine.

2 Connectez le câble USB à l'appareil photo et au port USB HOST.

Aucun câble USB n'est fourni avec la machine. Si votre appareil photo n'en comporte pas non plus, vous devez l'acheter séparément.

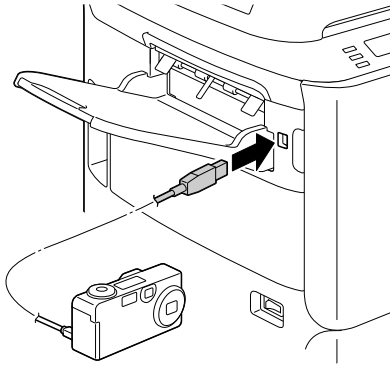

3 A partir de l'appareil photo, sélectionnez l'image que vous voulez imprimer ainsi que le nombre de copies.

4 Lancez l'impression depuis votre appareil photo

6

Mémoire directe

Mémoire directe

La machine produit directement des fichiers en formats PDF, XPS, JPEG ou TIFF stockés sur tout périphérique mémoire USB qui lui est connecté.

La fonction Mémoire directe ne peut être utilisée que si la machine est équipée du disque dur ou d'une carte CompactFlash en option.
En impression Mémoire directe, des copies multiples ne peuvent être produites avec la fonction Assembler que si la machine est équipée d'un disque dur ou d'une carte CompactFlash de 1 Go ou plus en option.

Pour des détails sur les paramètres pouvant être définis sur le panneau de commande de la machine, voir : "Menu impress. memoire", page 104.

Impression à partir d'une clé USB connectée

1 Connectez la clé USB sur le port USB HOST.

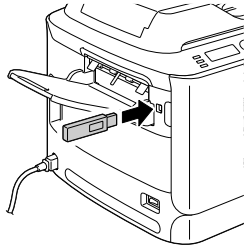

2 Sur l'écran principal, appuyez sur la touche ▲ ou ▼ pour afficher `impress. memoire`, et appuyez sur la touche **Select**.

3 Appuyez sur la touche ▲ ou ▼ pour afficher `liste de fichiers`, et appuyez sur la touche **Select**.

Quand tous les fichiers (PDF, XPS, JPEG et TIFF) sont affichés, sélectionnez `type de fichiers` et appuyez sur la touche ***Select***.

4 Dans la liste des fichiers, sélectionnez celui que vous voulez imprimer et appuyez sur la touche **Select**.
Si vous voulez imprimer ce fichier dans un dossier, sélectionnez le dossier voulu et appuyez sur la touche **Select**.

Vous pouvez afficher jusqu'à 99 dossiers et fichiers.

Vous pouvez afficher jusqu'à 7 niveaux de dossier.

5 Spécifiez les paramètres d'impression désirés.

Pour des détails sur l'impression directe à partir de la mémoire, voir : "Menu impress. memoire", page 104.

6 Appuyez sur la touche **Envoi-Couleur** ou **Envoi-N&B** pour lancer l'impression.

Pendant l'impression directe à partir de la mémoire, ne débranchez pas la clé USB du port USB HOST.

7

Utilisation du copieur

Copie - Fonctions de base

Cette section décrit les opérations de base ainsi que les fonctions les plus souvent utilisées pour produire des copies, telles que la définition d'un pourcentage de zoom et le réglage de la densité de copie.

*Avant de copier, vérifiez que la touche **Copie** est éclairée en vert. Si elle ne l'est pas, appuyez sur la touche **Copie** pour passer dans ce mode.*

Vous pouvez modifier le format papier par défaut avec le paramètre `Config. Papier` *dans le menu* `Utilitaire`*. Voir détails : "Menu Config. Papier", page 40.*

Lorsque vous définissez des paramètres, si aucune touche n'est activée pendant le délai spécifié pour `RàZ Panneau Auto`, les paramètres saisis sont annulés et l'écran principal (mode Copie) s'affiche à nouveau.

Copie de base

1 Placez le document à copier.

Pour des détails sur le placement du document, cf. "Placement d'un document sur la vitre d'exposition", page 137 et "Placement d'un document dans le chargeur ADF", page 138.

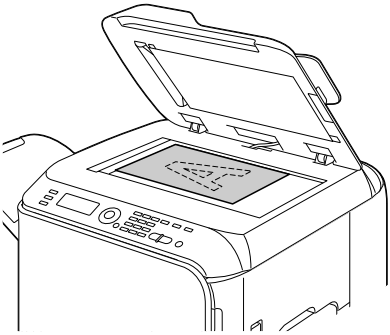

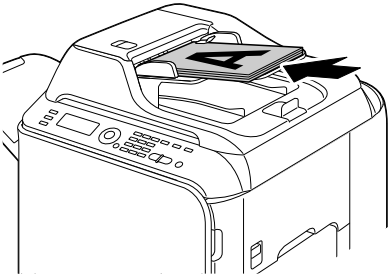

2 Appuyez sur la touche **Copie**.

3 Spécifiez les paramètres de copie voulus.

Pour définir le mode Copie et la densité de copie, voir les instructions “Définition de la qualité de copie”, page 159.
Pour définir le pourcentage de zoom, voir les instructions “Définition du pourcentage de Zoom”, page 160.
Pour sélectionner le bac papier, voir les instructions “Sélection du bac papier”, page 161.
Pour définir une copie 2en1 et 4en1, voir les instructions “Activation de la copie 2en1/4en1”, page 162.
Pour des instructions sur la copie de carte d’identité, la copie répétée et la copie de poster, voir “Activation d’une fonction de copie”, page 163.
Pour copier en recto-verso (sur les deux côtés d’une feuille), voir les instructions “Activation de la copie recto-verso”, page 167.
Pour produire des copies assemblées, voir les instructions “Activation de la fonction Copie assemblée (Tri)”, page 169.

4 Entrez le nombre de copies souhaitées à l’aide du clavier.

*En cas d’erreur de saisie, appuyez sur la touche **Retour**, et entrez à nouveau le nombre de copies voulues.*

5 Pour produire des copies couleur, appuyez sur la touche **Envoi-Couleur**. Pour produire des copies monochromes, appuyez sur la touche **Envoi-N&B**.

La copie démarre.

*Si vous appuyez sur la touche **Stop/RàZ** pendant la copie, le message `Travail annulé` s’affiche. Pour arrêter la copie, sélectionnez `Oui`. Pour poursuivre la copie, sélectionnez `Non`.*

Définition de la qualité de copie

Sélectionnez le type de document et la densité de copie appropriés pour le contenu et la densité du document à copier.

Sélection du type de document

1 A partir de l’écran principal (mode Copie), appuyez sur la touche ▲ ou ▼ pour afficher le paramètre de qualité de copie courant et appuyez sur la touche **Select**.

2 Appuyez sur la touche ▲ ou ▼ pour afficher `Mode`, puis sur **Select**.

3 Appuyez sur la touche ▲ ou ▼ pour afficher `Mix`, `Texte`, `Photo`, `Fin/Mix`, `Fin/Texte` ou `Fin/Photo`, puis sur **Select**..
L'écran principal s'affiche à nouveau.

Définition de la densité de copie

1 A partir de l'écran principal (mode Copie), appuyez sur la touche ▲ ou ▼ pour afficher le paramètre de qualité de copie courant et appuyez sur la touche **Select**.
2 Appuyez sur la touche ▲ ou ▼ pour afficher `Densité`, puis sur **Select**.
3 Appuyez sur la touche ◀ ou ▶ pour afficher la densité de copie désirée, et appuyez sur la touche **Select**.
Vers la droite, vous obtenez une densité plus soutenue.
L'écran principal (mode Copie) s'affiche à nouveau

Si vous avez choisi `Texte` ou `Fin/Texte` comme mode de copie, sélectionnez `Auto` ou `Manuel` à l'étape 3. Si vous sélectionnez `Manuel`, définissez alors la densité de copie.

Définition du pourcentage de Zoom

Vous pouvez spécifier un pourcentage de zoom soit en sélectionnant un pourcentage prédéfini, soit en définissant un pourcentage personnalisé.

Sélection d'un pourcentage de zoom prédéfini

1 A partir de l'écran principal (mode Copie), appuyez sur la touche ▲ ou ▼ pour afficher le paramètre de zoom courant et appuyez sur la touche **Select**.
2 Appuyez sur la touche ▲ ou ▼ pour afficher `fixe`, puis sur **Select**.
3 Appuyez sur la touche ▲ ou ▼ pour afficher le pourcentage de zoom désiré, puis sur **Select**.
L'écran principal (mode Copie) s'affiche à nouveau

Vous pouvez choisir entre les pourcentages de zoom suivants :
En unités métriques (millimètres):
25 %, 50 %, 70 % (A4→A5), 81 % (A4→B5), 100 %, 115 % (B5→A4), 141 % (A5→A4), 200 %, 400 %
En unités anglo-saxonnes (pouces):
25 %, 50 %, 64 % (LT→ST), 78 % (LG→LT), 100 %, 129 % (ST→LT), 154 % (ST→LG), 200 %, 400 %
La valeur de zoom ne peut pas être modifiée à l'aide du clavier.

Définition d’un pourcentage de zoom personnalisé

1 A partir de l’écran principal (mode Copie), appuyez sur la touche ▲ ou ▼ pour afficher le paramètre de zoom courant et appuyez sur la touche **Select**.

2 Appuyez sur la touche ▲ ou ▼ pour afficher `Manuel`, puis sur **Select**.

3 Pour définir le pourcentage de zoom désiré, utilisez le clavier ou appuyez sur la touche ▲ ou ▼, et appuyez sur la touche **Select**.
L’écran principal (mode Copie) s’affiche à nouveau

Chaque appui sur la touche ▲ ou ▼incrémente la valeur affichée de 1 %. Vous pouvez ajuster une valeur entre 25 % et 400 %.

Sélection du bac papier

Si le chargeur papier inférieur en option n’est pas installé, l’option Bac3 n’apparaît pas.

1 A partir de l’écran principal, appuyez sur la touche ▲ ou ▼ pour afficher le bac papier couramment sélectionné et appuyez sur la touche **Select**.

2 Appuyez sur la touche ▲ ou ▼ pour afficher le bac papier désiré, puis sur **Select**.
L’écran principal (mode Copie) s’affiche à nouveau

Si aucun support n’est chargé dans ce bac, `Vide` s’affiche sur la doite du type de support.

Copie - Fonctions avancées

Cette section décrit les fonctions de copie 2en1/4en1, de copie de carte d'identité (carte ID), de copie répétée, de copie poster, de copie recto-verso et de copie assemblée (Tri).

La fonction copie de carte d'identité, copie répétée ou copie poster ne peut pas être sélectionnée lorsque la fonction de copie 2en1/4en1, de copie recto-verso ou de copie assemblée (Tri) est activée.

Activation de la copie 2en1/4en1

Lorsque la copie 2en1 est activée, vous pouvez copier 2 pages d'un document sur une seule page. Lorsque la copie 4en1 est activée, vous pouvez copier 4 pages d'un document sur une seule page.

Copie 2en1/4en1 à partir du chargeur ADF

1 A partir de l'écran principal (Mode Copie), appuyez sur la touche ▲ ou ▼ pour afficher le paramètre de mise en page courant et appuyez sur la touche **Select**.

2 Appuyez sur ▲ ou ▼ pour afficher `2en1` ou `4en1`, puis sur **Select**.
Le pourcentage de zoom se règle automatiquement en fonction du format papier spécifié. Vous pouvez le changer si nécessaire.
L'écran principal (mode Copie) s'affiche à nouveau

Si vous utilisez la fonction de copie recto-verso ou de copie assemblée (Tri) avec la fonction de copie 2en1/4en1, définissez les paramètres requis avant de lancer le travail. Pour des instructions, voir : "Activation de la copie recto-verso", page 167 et "Activation de la fonction Copie assemblée (Tri)", page 169.

La copie 2en1/4en1 ne peut pas être activée si le capot du chargeur ADF est ouvert.

Si le pourcentage de zoom défini est inférieur à 50 % lorsque la copie 2in1 est activée et lorsque le type de support sélectionné est Enveloppes, ce pourcentage est automatiquement défini à 50 %.

Copie 2en1/4en1 à partir de la vitre d'exposition

1 A partir de l'écran principal (mode Copie), appuyez sur la touche ▲ ou ▼ pour afficher le paramètre de mise en page courant et appuyez sur la touche **Select**.

2 Appuyez sur ▲ ou ▼ pour afficher `2en1` ou `4en1`, puis sur **Select**.
Le pourcentage de zoom se règle automatiquement en fonction du format papier spécifié. Vous pouvez le changer si nécessaire.

3 Placez la première page du document sur la vitre d'exposition.

Pour placer le document sur la vitre d'exposition, voir détails : "Placement d'un document sur la vitre d'exposition", page 137.

4 Pour produire des copies couleur, appuyez sur la touche **Envoi-Couleur**.
Pour produire des copies monochromes, appuyez sur la touche **Envoi-N&B**.
La numérisation du document démarre.

Si vous utilisez la fonction de copie recto-verso ou de copie assemblée (Tri) avec la fonction de copie 2en1/4en1, définissez les paramètres requis avant de lancer le travail. Pour des instructions, voir : "Activation de la copie recto-verso", page 167 et "Activation de la fonction Copie assemblée (Tri)", page 169.

5 Quand le message `Page suiv.?` apparaît à l'écran, placez la deuxième page du document sur la vitre, et appuyez sur la touche **Select**.

6 Recommencez à partir de l'étape 5 pour numériser toutes les pages suivantes de votre document.
Lorsque l'option `2en1` est sélectionnée, l'impression commence automatiquement après la numérisation de deux pages du document (quatre pages, si la copie recto-verso a été sélectionnée). Lorsque l'option `4en1` est sélectionnée, l'impression commence automatiquement après la numérisation de quatre pages du document (huit pages, si la copie recto-verso a été sélectionnée).

7 Une fois que toutes les pages du document ont été numérisées, appuyez sur la touche **Envoi-Couleur** ou **Envoi-N&B** pour lancer l'impression des pages restantes.

Activation d'une fonction de copie

Vous pouvez activer une fonction de copie de carte d'identité (Carte ID), de copie répétée et de copie poster.

Si une option autre que `copie normal` a été sélectionnée, la copie 2en1/4en1, la copie assemblée (Tri) et la copie recto-verso ne peuvent pas être définies. De plus, le pourcentage de zoom est automatiquement réglé (et ne peut pas être modifié).

La copie de Carte ID, la copie répétée et la copie poster ne peuvent être effectuées qu'à partir de la vitre d'exposition. Alignez les pages du document à numériser dans le coin supérieur gauche de la vitre d'exposition. L'image étant imprimée à 4 mm à partir du sommet et du bord gauche de la page, ajustez la position de la page en conséquence. Pour placer un document sur la vitre d'exposition, voir les instructions : "Placement d'un document sur la vitre d'exposition", page 137.

Copie Carte ID

En mode copie Carte ID, le recto et le verso d'un document, tel qu'un certificat, sont copiés en taille réelle sur une seule feuille de papier.

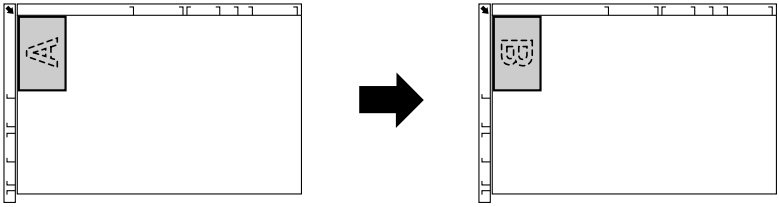

Recto Verso

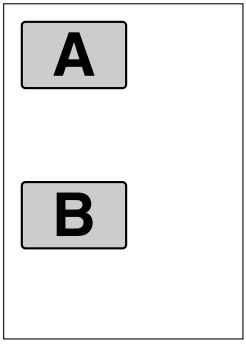

Les formats papier disponibles pour la copie de Carte ID sont : A4, Letter et Legal.

1 Placez le document sur la vitre d'exposition.

Pour placer le document sur la vitre d'exposition, cf. "Placement d'un document sur la vitre d'exposition", page 137.

2 A partir de l'écran principal, appuyez sur ▲ ou ▼ pour afficher l'option de copie courante et appuyez sur la touche **Select**.

3 Appuyez sur ▲ ou ▼ pour afficher `copie carte id`, puis sur **Select**.

4 Pour produire des copies couleur, appuyez sur la touche **Envoi-Couleur**. Pour produire des copies monochromes, appuyez sur la touche **Envoi-N&B**.

La numérisation du document démarre.

5 Lorsque `Page suiv.?` s'affiche, positionnez le verso du document à la même place que le recto, et appuyez sur la touche **Select**.

Après la numérisation du verso, la copie démarre automatiquement.

*Pour n'imprimer que les rectos numérisés en premier, à l'étape 5, appuyez sur la touche **Envoi-Couleur** ou **Envoi-N&B**.*

Copie répétée

Avec la fonction de copie répétée, vous pouvez copier toutes les pages d'un petit document, tel qu'une notice, sur une seule page.

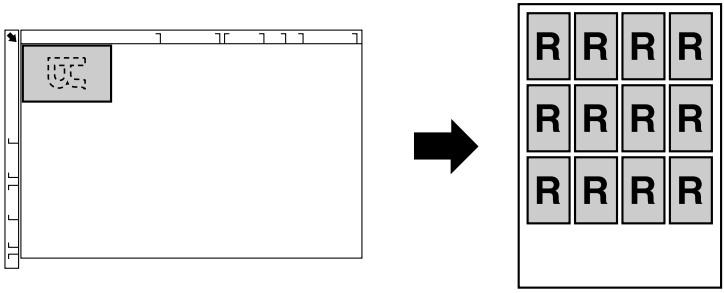

1 Placez le document sur la vitre d'exposition.

Pour placer le document sur la vitre d'exposition, cf. "Placement d'un document sur la vitre d'exposition", page 137.

2 A partir de l'écran principal (mode Copie), appuyez sur la touche ▲ ou ▼ pour afficher l'option de copie courante et appuyez sur la touche **Select**.

3 Appuyez sur la touche ▲ ou ▼ pour afficher `repeter copie`, puis sur **Select**.

4 Quand l'écran affice `Mode Recopie`, vérifiez les options définies et appuyez sur la touche **Select**.

5 Pour produire des copies couleur, appuyez sur la touche **Envoi-Couleur**. Pour produire des copies monochromes, appuyez sur la touche **Envoi-N&B**.

6 A l'aide du clavier entrez la longueur du document, puis appuyez sur la touche **Select**.

*Pour modifier la taille du document, appuyez sur la touche **Retour** pour annuler la taille courante, puis utilisez le clavier pour entrer la taille désirée.*

7 A l'aide du clavier entrez la largeur du document, puis appuyez sur la touche **Select**.
L'impression démarre automatiquement dès que le document a été numérisé.

*Pour modifier la taille du document, appuyez sur la touche **Retour** pour annuler la taille courante, puis utilisez le clavier pour entrer la taille désirée.*

Copie Poster

En mode copie Poster, la longueur et la largeur du document numérisé sont agrandies chacune de 200 % et le document s'imprime sur quatre pages.

Si l'image numérisée n'entre pas exactement dans le format de la feuille de support utilisée, elle peut être entourée de marges ou être tronquée par les bords de la feuille.

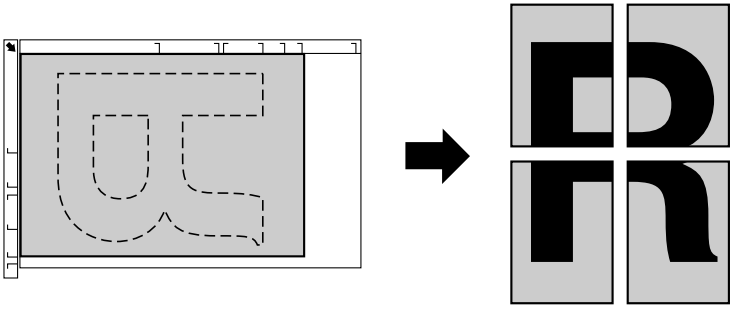

1 Placez le document sur la vitre d'exposition.

Pour placer le document sur la vitre d'exposition, cf. "Placement d'un document sur la vitre d'exposition", page 137.

2 A partir de l'écran principal (mode Copie), appuyez sur la touche ▲ ou ▼ pour afficher l'option de copie courante et appuyez sur la touche **Select**.

3 Appuyez sur la touche ▲ ou ▼ pour afficher `copie poster`, puis sur **Select**.

4 Pour produire des copies couleur, appuyez sur la touche **Envoi-Couleur**.
Pour produire des copies monochromes, appuyez sur la touche **Envoi-N&B**.
L'impression démarre automatiquement dès que le document a été numérisé.

Activation de la copie recto-verso

Copie recto-verso à partir du chargeur ADF

Lorsque la copie recto-verso est activée, deux documents d'une seule page peuvent être numérisés via le chargeur ADF et imprimés sur une feuille au recto et au verso de cette feuille.

1 A partir de l'écran principal (mode Copie), appuyez sur la touche ▲ ou ▼ pour afficher l'option de copie recto/recto-verso courante et appuyez sur la touche **Select**.

2 Appuyez sur la touche ▲ ou ▼ pour afficher `Recto→recto-verso`, puis sur la touche **Select**.

3 Appuyez sur la touche ▲ ou ▼ pour afficher `Bord long` ou `Bord Court`, puis sur la touche **Select**.
L'écran principal (mode Copie) apparaît à nouveau.

Quand `Bord long` ou `Bord Court` est sélectionné, l'impression recto-verso s'effectue comme indiqué ci-dessous.

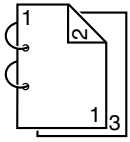	`Bord long` : les pages sont imprimées de manière à être tournées de droite à gauche.
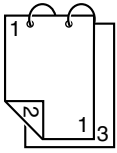	`Bord Court` : les pages sont imprimées de manière à être tournées de bas en haut.

Copie recto-verso à partir de la vitre d'exposition

La copie recto-verso peut aussi s'effectuer en plaçant le document sur la vitre d'exposition.

1 Placez le document sur la vitre d'exposition.

Pour des détails sur le placement du document sur la vitre d'exposition, cf. "Placement d'un document sur la vitre d'exposition", page 137.

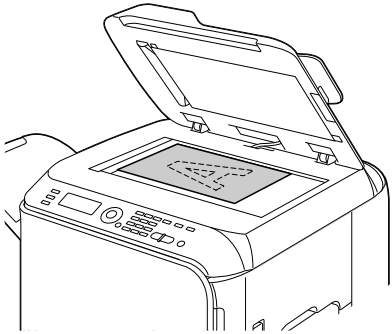

2 A partir de l'écran principal (mode Copie), appuyez sur la touche ▲ ou ▼ pour afficher l'option de copie recto/recto-verso courante et appuyez sur la touche **Select**.

3 Appuyez sur la touche ▲ ou ▼ pour afficher `recto→recto-verso`, puis sur la touche **Select**.

4 Appuyez sur la touche ▲ ou ▼ pour afficher `Bord long` ou `Bord Court`, puis sur la touche **Select**.

Pour des explications sur `Bord long` et `Bord Court`, voir : "Copie recto-verso à partir du chargeur ADF", page 167.

5 Pour produire des copies couleur, appuyez sur la touche **Envoi-Couleur**. Pour produire des copies monochromes, appuyez sur la touche **Envoi-N&B**.

La numérisation du document démarre.

6 Lorsque `Page suiv.?` s'affiche, positionnez la deusième page du document sur la vitre d'exposition, et appuyez sur la touche **Select**.

Après la numérisation de la deuxième page (verso), la copie démarre automatiquement.

Copie de documents recto-verso

Un document recto-verso (imprimé des deux côtés) peut être numérisé et imprimé soit en copie recto-verso soit en copie recto seul.

La copie de documents recto-verso ne peut être effectuée qu'à partir du chargeur ADF.

1 A partir de l'écran principal (mode Copie), appuyez sur la touche ▲ ou ▼ pour afficher l'option de copie recto/recto-verso courante et appuyez sur la touche **Select**.

2 Appuyez sur la touche ▲ ou ▼ pour afficher `recto-ver→ rect-ver` pour obtenir une copie recto-verso ou `recto-verso→recto` pour obtenir une copie imprimée en recto seul, et appuyez sur la touche **Select**.

3 Appuyez sur la touche ▲ ou ▼ pour afficher `Bord long` ou `Bord Court` pour spécifier la position de reliure du document à numériser, et appuyez sur la touche **Select**.

4 Si vous avez sélectionné `recto-ver→ rect-ver` à l'étape 3, sélectionnez `Bord long` ou `Bord Court` pour spécifier la position de reliure de la copie recto-verso à effectuer, et appuyez sur la touche **Select**.

Activation de la fonction Copie assemblée (Tri)

Avec la fonction Copie assemblée (Tri), vous pouvez imprimer dans l'ordre plusieurs copies d'un document de plusieurs pages et les trier par jeu.

Copie assemblée (Tri) à partir du chargeur ADF

1 A partir de l'écran principal (mode Copie), appuyez sur la touche ▲ ou ▼ pour afficher l'option de Tri courante et appuyez sur la touche **Select**.

2 Appuyez sur ▲ ou ▼ pour afficher `Tri`, puis sur la touche **Select**. L'écran principal (mode Copie) apparaît à nouveau.

Copie assemblée (Tri) à partir de la vitre d'exposition

1 Placez le document sur la vitre d'exposition.

Pour placer le document sur la vitre d'exposition, cf. "Placement d'un document sur la vitre d'exposition", page 137.

2 A partir de l'écran principal (mode Copie), appuyez sur la touche ▲ ou ▼ pour afficher l'option de Tri courante et appuyez sur la touche **Select**.

3 Appuyez sur la touche ▲ ou ▼ pour afficher `Tri`, puis sur la touche **Select**.

4 Pour produire des copies couleur, appuyez sur la touche **Envoi-Couleur**. Pour produire des copies monochromes, appuyez sur la touche **Envoi-N&B**.

5 Lorsque `Page suiv.?` s'affiche, positionnez le verso du document à la même place que le recto, et appuyez sur la touche **Select**.

6 Recommencez à partir de l'étape 5 pour numériser toutes les pages suivantes de votre document.

7 Une fois que toutes les pages du document ont été numérisées, utilisez le clavier pour spécifier le nombre de copies souhaitées et appuyez sur la touche **Envoi-Couleur** ou **Envoi-N&B** pour lancer le travail de copie.

Utilisation du scanner

8

Numérisation depuis une application sur PC

Vous pouvez numériser des documents depuis un ordinateur connecté à la machine via un câble USB ou réseau. Les paramètres peuvent être définis et la numérisation peut s'effectuer à partir d'applications compatibles TWAIN ou WIA. Dans le pilote du scanner, vous pouvez prévisualiser la numérisation et faire des ajustements tels que la taille de la zone de numérisation.

Pour des détails sur l'installation du pilote du scanner ou la configuration des paramètres TWAIN en réseau, veuillez consulter le guide d'installation sur le CD/DVD Documentation.

Numérisation - Fonctions de base

1 Placez le document à numériser.

Pour des détails sur le placement du document, cf. "Placement d'un document sur la vitre d'exposition", page 137 et "Placement d'un document dans le chargeur ADF", page 138.

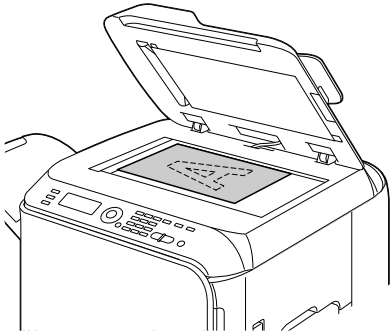

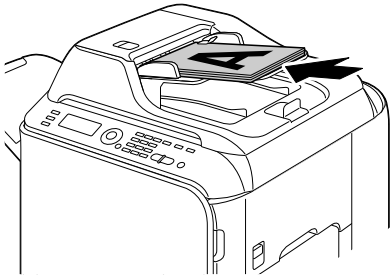

2 Démarrez l'application à utiliser pour la numérisation.

3 Démarrez le pilote du scanner suivant paramètres de l'application.

4 Définissez les paramètres du scanner requis.

5 Cliquez sur le bouton **Numériser** dans le pilote du scanner.

Paramètres du pilote TWAIN Windows

- Charger

Pour spécifier un fichier de paramètres enregistrés (fichier .dat file) à utiliser pour la numérisation.

- Enregistrer

Pour enregistrer les paramètres courants en fichier de paramètres (.dat).

- Par défaut

Pour restaurer tous les paramètres à leurs valeurs par défaut.

- Icône Aide

Pour afficher l'Aide en ligne.

- Icône A propos de

Pour afficher des informations de version du logiciel.

- ADF

Lors de la numérisation à partir du chargeur ADF, pour spécifier si elle doit se faire sur un côté (recto) ou les deux côtés (recto-verso) du document.

- Format original

Pour spécifier le format de l'original.

- Type de numérisation

Pour spécifier le type de numérisation.

- Résolution

Pour spécifier la résolution.

- Echelle

Pour spécifier le taux d'agrandissement ou de réduction de la zone sélectionnée.

Si la résolution sélectionnée est de 1200 × 1200dpi ou supérieure, un taux supérieur à 100 % ne peut pas être spécifié.

- Mode de numérisation

Sélectionnez **Auto** ou **Manuel**. Quand l'option **Manuel** est sélectionnée, un onglet permet de spécifier des paramètres détaillés tels que **Luminosité/ Contraste** et **Filtre**.

Les paramètres pouvant être définis diffèrent selon le mode de numérisation sélectionné.

*Si le mode de numérisation **Auto** est sélectionné , la numérisation à partir de la vitre d'exposition s'effectue après l'affichage d'une image prénumérisée pour contrôle.*

- Format image

Indique la taille du fichier de données de l'image numérisée.

- Rotation

Pour sélectionner l'orientation de l'image à numériser.

*Si l'option **Rotation verso** est activée (case cochée), l'image est retournée à 180° est son verso est numérisé (s'applique seulement si l'option **ADF (recto-verso)** est activée)*

- Fermer

Pour fermer la fenêtre du pilote TWAIN.

- Prénumérisation

Affiche un aperçu dans la fenêtre de prénumérisation.

- Numériser

Pour lancer la numérisation.

- Icône Cadrage auto

Pour détecter automatiquement la position de numérisation en fonction de l'image d'aperçu.

- Icône Zoom

Pour numériser à nouveau la zone sélectionnée dans la fenêtre d'aperçu et l'agrandir pour qu'elle occupe toute la fenêtre.

- Icône Miroir

Pour afficher une image miroir de l'image prévisualisée.

- Icône Inverser Tons

Pour inverser les couleurs de l'image prévisualisée.

- Icône Effacer

Pour effacer l'image prévisualisée.

- Fenêtre Prévisualisation

Affiche un aperçu de l'image numérisée. Une zone de cette image peut être sélectionnée en étirant le rectangle de l'outil de sélection.

- Avant/Après (RVB)

Déplacez le curseur dans la fenêtre d'aperçu pour afficher les nuances de couleur avant et après ajustements à l'endroit pointé par le curseur.

- Largeur/Hauteur

Affiche la largeur et la hauteur de la zone sélectionnée dans les unités de mesure sélectionnées.

Paramètres du pilote WIA Windows

- Source papier

Pour sélectionner la source papier.

- Image couleur

Pour numériser une image couleur.

- Image en niveaux de gris

Pour numériser une image en niveaux de gris.

- Image noir & blanc ou texte

Pour numériser en noir et blanc.

- Paramètres personnalisés

Sélectionnez cette option pour numériser en appliquant les paramètres définis avec **Ajuster la qualité de l'image numérisée**.

*Lorsque des paramètres ont été définis avec **Ajuster la qualité de l'image numérisée**, l'option **Paramètres personnalisés** est automatiquement sélectionnée.*

- Ajuster la qualité de l'image numérisée

Ce bouton affiche la boîte de dialogue Propriétés avancées dans laquelle les paramètres suivants peuvent être définis : **Luminosité**, **Contraste**, **Résolution** et **Type d'image** (couleur, niveaux de gris ou noir et blanc).

*Les paramètres définis s'appliquent lorsque l'option **Paramètres personnalisés** est activée.*

- Format de page

Pour spécifier le format papier lorsque la **Source papier** est le **Chargeur de document**.

- Fenêtre d'aperçu

Affiche un aperçu de l'image numérisée. Une zone de cette image peut être sélectionnée en étirant le rectangle de l'outil de sélection.

- Prévisualiser

Pour afficher l'image numérisée dans la fenêtre d'aperçu.

- Numériser

Pour lancer une numérisation.

- Annuler

Pour fermer la fenêtre du pilote WIA.

Paramètres du pilote TWAIN Macintosh

- Charger

Pour spécifier un fichier de paramètres enregistrés (fichier .dat file) à utiliser pour la numérisation.

- Enregistrer

Pour enregistrer les paramètres courants en fichier de paramètres (.dat).

- Par défaut

Pour restaurer tous les paramètres à leurs valeurs par défaut.

- Icône Aide

Pour afficher l'Aide en ligne.

- Icône A propos de

Pour afficher des informations de version du logiciel.

- ADF

Lors de la numérisation à partir du chargeur ADF, pour spécifier si elle doit se faire sur un côté (recto) ou les deux côtés (recto-verso) du document.

- Format original

Pour spécifier le format de l'original.

- Type de numérisation

Pour spécifier le type de numérisation.

- Résolution

Pour spécifier la résolution.

- Echelle

Pour spécifier le taux d'agrandissement ou de réduction de la zone sélectionnée.

Si la résolution sélectionnée est de 1200 × 1200dpi ou supérieure, un taux supérieur à 100 % ne peut pas être spécifié.

- Mode de numérisation

Sélectionnez **Auto** ou **Manuel**. Quand l'option **Manuel** est sélectionnée, un onglet permet de spécifier des paramètres détaillés tels que **Luminosité/ Contraste** et **Filtre**.

Les paramètres pouvant être définis diffèrent selon le mode de numérisation sélectionné.

*Si le mode de numérisation **Auto** est sélectionné , la numérisation à partir de la vitre d'exposition s'effectue après l'affichage d'une image prénumérisée pour contrôle.*

- Format image

Indique la taille du fichier de données de l'image numérisée.

- Rotation

Pour sélectionner l'orientation de l'image à numériser.

*Si l'option **Rotation verso** est activée (case cochée), l'image est retournée à 180° est son verso est numérisé (s'applique seulement si l'option **ADF (recto-verso)** est activée)*

- Fermer

Pour fermer la fenêtre du pilote TWAIN.

- Prénumérisation

Affiche un aperçu dans la fenêtre de prénumérisation.

- Numériser

Pour lancer la numérisation.

- Icône Cadrage auto

Pour détecter automatiquement la position de numérisation en fonction de l'image d'aperçu.

- Icône Zoom

Pour numériser à nouveau la zone sélectionnée dans la fenêtre d'aperçu et l'agrandir pour qu'elle occupe toute la fenêtre.

- Icône Miroir

Pour afficher une image miroir de l'image prévisualisée.

- Icône Inverser Tons

Pour inverser les couleurs de l'image prévisualisée.

- Icône Effacer

Pour effacer l'image prévisualisée.

- Fenêtre Prévisualisation

Affiche un aperçu de l'image numérisée. Une zone de cette image peut être sélectionnée en étirant le rectangle de l'outil de sélection.

- Avant/Après (RVB)

Déplacez le curseur dans la fenêtre d'aperçu pour afficher les nuances de couleur avant et après ajustements à l'endroit pointé par le curseur.

- Largeur/Hauteur

Affiche la largeur et la hauteur de la zone sélectionnée dans les unités de mesure sélectionnées.

Numérisation à partir de la machine

Vous pouvez utiliser le panneau de commande de la machine pour numériser des documents. Cette opération diffère d'une numérisation depuis une application sur PC en ce sens que la destination des données numérisées peut également être spécifiée.

*Avant de numériser, vérifiez que la touche **Scan** est éclairée en vert. Si elle ne l'est pas, appuyez sur la touche **Scan** pour passer dans ce mode.*

Lorsque vous définissez des paramètres, si aucune touche n'est activée pendant le délai spécifié pour `RàZ Panneau Auto`, les paramètres saisis sont annulés et l'écran principal (mode Numérisation) s'affiche à nouveau.

Numérisation - Opérations de base

1 Placez le document à numériser.

Pour des détails sur le placement du document, cf. "Placement d'un document sur la vitre d'exposition", page 137 et "Placement d'un document dans le chargeur ADF", page 138.

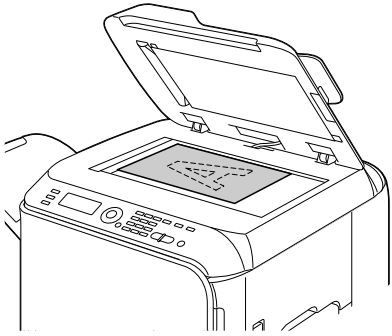

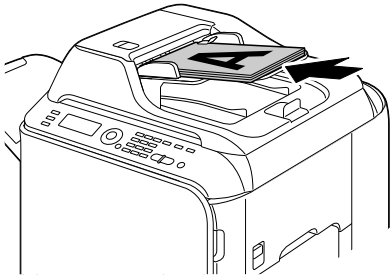

2 Pour entrer dans le mode Numérisation, appuyez sur la touche **Scan**.

3 Définissez les paramètres de numérisation désirés.

Pour définir ces paramètres, voir les rubriques suivantes :

- “Définition de la destination des données”, page 180 et “Spécification d’une adresse de destination (Scan vers E-mail/FTP/SMB)”, page 181;
- “Sélection du format de données”, page 198.
- “Sélection de la qualité de numérisation”, page 198.
- “Sélection d’une numérisation en mode recto-verso”, page 199.
- “Définition du format du document numérisé”, page 200.
- “Définition de la couleur de numérisation”, page 200.
- “Spécification du sujet”, page 201.

4 Pour numériser des documents en couleur, appuyez sur la touche **Envoi-Couleur**. Pour numériser des documents en noir & blanc, appuyez sur la touche **Envoi-N&B**.
Si vous avez placé le document dans le chargeur ADF, la numérisation démarre et les données sont envoyées vers la destination spécifiée. Si vous avez placé le document sur la vitre d’exposition, passez à l’étape 5.

L’utilisation de la fonction Scan à PC n’est possible que si la machine est connectée à un ordinateur via un câble USB.

5 Lorsque `Page suiv.?` s’affiche, positionnez la deuxième page du document sur la vitre d’exposition, et appuyez sur la touche **Select**.

Vous ne pouvez pas utiliser la vitre d’exposition pour numériser un document de plusieurs pages avec la fonction `Scan A PC`. Pour cette opération, placez toutes les pages du document dans le chargeur ADF.

6 Utilisez la touche ▲ ou ▼ pour sélectionner le format du document placé à l’étape 5, et appuyez sur la touche **Select**.

7 Une fois que toutes les pages du document ont été numérisées, appuyez sur la touche **Envoi**.
Le document numérisé est envoyé vers la destination spécifiée.

*Si vous appuyez sur la touche **Stop/RàZ** pendant la numérisation, le message `Travail Annulé` s’affiche. Pour continuer la numérisation, sélectionnez `Non`. Pour arrêter la numérisation, sélectionnez `Oui`.*

Pour annuler un travail à la fin de la numérisation et lorsque toutes les données numérisées sont en attente d’envoi, voir : “Suppression d’un travail de transmission en attente”, page 201.

Définition de la destination des données

Les données numérisées peuvent être envoyées vers un ordinateur ou une mémoire USB afin d'être stockées. Lorsque vous les transmettez via un réseau, reportez-vous à la rubrique "Spécification d'une adresse de destination (Scan vers E-mail/FTP/SMB)", page 181.

Si vous avez spécifié une adresse de destination pour les données, les options `Scan A PC` *et* `scan vers mem. USB` *ne peuvent pas être utilisées.*

Enregistrement des données sur un ordinateur connecté (Scan A PC)

Pour envoyer les données numérisées sur un ordinateur connecté à la machine, suivez la procédure décrite ci-après.

Pour pouvoir effectuer cette opération, assurez-vous que le pilote de scanner TWAIN , le pilote de l'imprimante et LinkMagic (Windows seulement) sont installés sur votre ordinateur.

Avant d'exécuter la fonction Scan à PC, vérifiez que LinkMagic est activé ou que son icône apparaît sur la barre d'état de l'ordinateur.

Les paramètres de numérisation de LinkMagic sont prioritaires. Par conséquent, définissez-les auparavant avec LinkMagic. Pour des instructions, voir le Reference Guide sur le CD/DVD Documentation.

L'utilisation de la fonction Scan à PC n'est possible que si la machine est connectée à un ordinateur via un câble USB.

1 A partir de l'écran principal (mode Numérisation), appuyez sur ▲ ou ▼ pour afficher "`Scan A`", et appuyez sur la touche **Select**.

2 Appuyez sur la touche ▲ ou ▼ pour afficher `Scan A PC`, puis sur la touche **Select**.

Les données numérisées sont enregistrées dans le dossier spécifié avec LinkMagic. Pour des détails, voir le Reference Guide sur le CD/DVD Documentation.

Enregistrement des données sur un périphérique mémoire USB (Scan vers Mém. USB)

Pour envoyer les données numérisées sur un périphérique mémoire connecté sur le port USB HOST de la machine, suivez la procédure décrite ci-après.

Cette machine est compatible avec un périphérique mémoire USB de 4 Go ou moins.

1 Connectez le périphérique mémoire USB sur le port USB HOST de la machine.

2 A partir de l'écran principal (mode Numérisation), appuyez sur ▲ ou ▼ pour afficher "`Scan A`", et appuyez sur la touche **Select**.

3 Appuyez sur la touche ▲ ou ▼ pour afficher `scan vers mem. USB`, puis sur la touche **Select**.

Suivant le périphérique mémoire USB utilisé, la transmission des données peut prendre un certain temps.

Spécification d'une adresse de destination (Scan vers E-mail/FTP/SMB)

Les données numérisées peuvent être envoyées via le réseau vers une adresse spécifiée (adresse e-mail, FTP ou SMB). Cett adresse peut être directement sisie ou sélectionnée parmi les adresses enregistrées sur la machine.

Pour envoyer des données numérisées via le réseau, les paramètres de `Param. Reseau` *et* `Param. Email` *(pour l'envoi vers une adresse e-mail) doivent être préalablement définis*.

Si la taille des données numérisées envoyées via e-mail excède celle qui a été définie avec le paramètre `taille fichier`*, les données sont automatiquement scindées en plusieurs messages e-mail. Pour plus de détails, voir : "Menu Param. Scanner", page 68.*

Pour enregistrer des données numérisées dans un dossier partagé sur un ordinateur installé sous Windows ou sur le serveur FTP, l'adresse FTP ou SMB doit être enregistrée en une destination de numérotation abrégée. Ce type d'adresse ne peut être enregistré qu'à partir du LSU (Local Setup Utility) ou de PageScope Web Connection. Pour plus de détails, reportez-vous au Reference Guide sur le CD/ DVD Documentation.

Saisie directe de l'adresse e-mail

Vous pouvez directement saisir l'adresse de destination (adresse e-mail) où vous voulez envoyer vos données numérisées.

Vous pouvez saisir des adresses sur 16 caractères maximum (total des adresses e-mail de saisie directe et recherche LDAP).

1 Sur l'écran principal (mode Numérisation), utilisez le clavier pour saisir l'adresse de destination.

Pour des détails sur la saisie/modification de texte, voir : "Saisie de texte", page 329.

2 Après avoir saisi l'adresse, appuyez sur la touche **Select**.

3 Si vous avez sélectionné une adresse e-mail, appuyez sur la touche ▲ ou ▼ pour afficher `Fini`, puis sur la touche **Select**.

Pour saisir une autre adresse e-mail, sélectionnez `Ajouter` à l'étape 3, et spécifiez la destination.
Pour modifier l'adresse e-mail spécifiée, sélectionnez `Contrôle /Edition` à l'étape 3, et passez à l'étape 2 de la rubrique "Modification d'une adresse de desitination spécifiée", page 188. Pour supprimer une adresse, sélectionnez `Contrôle/Edition` à l'étape 3, et passez à l'étape 2 de la rubrique "Suppression d'une adresse de destination spécifiée", page 189.

Sélection dans la liste des favoris

Dans la liste des destinations de numérotation abrégée et groupée enregistrées sur la machine, un maximum de 20 destinations (adresses e-mail, FTP ou SMB) souvent utilisées peuvent être enregistrées dans la liste des favoris. Pour spécifier une adresse figurant dans cette liste comme destinataire des données numérisées, suivez la procédure décrite ci-après.

Pour faire des enregistrements dans la liste des favoris, voir : "Enregistrement d'adresses dans la liste des favoris", page 190.

1 Sur l'écran principal (mode Numérisation) ou lorsque le message `C-Adress. utilisable` est affiché, appuyez sur la touche **Adresses** afin d'afficher `Annuaire`.

2 Appuyez sur la touche ▲ ou ▼ pour afficher l'information désirée, puis sur la touche **Select**.

3 Appuyez à nouveau sur la touche **Select**.
Si une adresse FTP ou SMB a été sélectionnée, l'adresse de destination est alors spécifiée.

4 Si vous avez sélectionné une adresse e-mail, appuyez sur la touche ▲ ou ▼ pour afficher `Fini`, puis appuyez sur la touche **Select**.

Pour ajouter une autre adresse e-mail, sélectionnez `Ajouter` au lieu de `Fini` à l'étape 4, et sélectionnez la destination. Lorsque vous envoyez les données numérisées vers une adresse FTP ou SMB, vous ne pouvez pas spécifier plusieurs adresses.
Pour vérifier l'adresse e-mail spécifiée, sélectionnez `Contrôle/Edition` à l'étape 4. Pour supprimer une adresse, sélectionnez `Contrôle/Edition` à l'étape 4, et passez à l'étape 2 de la rubrique "Suppression d'une adresse de destination spécifiée", page 189.

Sélection d'une destination de numérotation abrégée

Sur cette machine, vous pouvez enregistrer jusqu'à 250 destinations de numérotation abrégée. Pour spécifier une adresse (e-mail, FTP ou SMB) parmi les destinations de numérotation abrégée comme destinataire des données numérisées, suivez la procédure décrite ci-après.

Pour enregistrer des adresses comme destinations de numérotation abrégée, voir : "Enregistrement de destinations de numérotation abrégée (Saisie directe)", page 191 ou "Enregistrement de destinations de numérotation abrégée (Recherche LDAP)", page 192.

1 Sur l'écran principal (mode Numérisation) ou lorsque le message `C-Adress. utilisable` est affiché, appuyez deux fois sur la touche **Adresses** afin d'afficher `Numerot. Abrege`.

2 A l'aide du clavier, entrez le numéro (de 1 à 250) de la destination de numérotation abrégée voulue, et appuyez sur la touche **Select**.
L'information enregistrée pour la destination de numérotation abrégée apparaît en deux secondes.

3 Appuyez à nouveau sur la touche **Select**.
Si vous avez sélectionné une adresse FTP ou SMB, l'adresse de destination est alors spécifiée.

4 Si vous avez sélectionné une adresse e-mail, appuyez sur la touche ▲ ou ▼ pour afficher `Fini`, puis appuyez sur la touche **Select**.

Pour ajouter une autre adresse e-mail, sélectionnez `Ajouter` *au lieu de* `Fini` *à l'étape 4, et sélectionnez la destination. Lorsque vous envoyez les données numérisées vers une adresse FTP ou SMB, vous ne pouvez pas spécifier plusieurs adresses.*
Pour vérifier l'adresse e-mail spécifiée, sélectionnez `Contrôle/Edition` *à l'étape 4. Pour supprimer une adresse, sélectionnez* `Contrôle/Edition` *à l'étape 4, et passez à l'étape 2 de la rubrique "Suppression d'une adresse de destination spécifiée", page 189.*

Sélection d'une destination de numérotation groupée

Sur cette machine, vous pouvez enregistrer jusqu'à 20 destinations de numérotation groupée (un groupe pouvant contenir un maximum de 50 adresses e-mail). Pour spécifier une adresse e-mail parmi les destinations de numérotation abrégée comme destinataire des données numérisées, suivez la procédure décrite ci-après.

Pour enregistrer des adresses e-mail comme destinations de numérotation groupée, voir : "Enregistrement de destinations de numérotation groupée", page 196.

Une destination de numérotation groupée contenant un numéro de téléphone ne peut pas être utilisée en mode Numérisation.

1 Sur l'écran principal (Scan mode) ou lorsque le message `C-Adress. utilisable` est affiché, appuyez trois fois sur la touche **Adresses** afin d'afficher `Numerot. Groupee`.

2 A l'aide du clavier, entrez le numéro (de 1 à 20) de la destination de numérotation groupée voulue, et appuyez sur la touche **Select**. L'information enregistrée pour la destination de numérotation groupée apparaît en deux secondes.

3 Appuyez à nouveau sur la touche **Select**.

4 Appuyez sur la touche ▲ ou ▼ pour afficher `Fini`, puis sur la touche **Select**.

Pour ajouter une autre adresse e-mail, sélectionnez `Ajouter` *au lieu de* `Fini` *l'étape 4, et sélectionnez la destination.*
Pour vérifier l'adresse e-mail spécifiée, sélectionnez `Contrôle/Edition` *à l'étape 4. Pour supprimer une adresse, sélectionnez* `Contrôle/Edition` *à l'étape 4, et passez à l'étape 2 de la rubrique "Suppression d'une adresse de destination spécifiée", page 189.*

Sélection dans le carnet d'adresses

Sur cette machine, les destinations de numérotation abrégée et groupée sont enregistées dans le carnet d'adresses. Pour spécifier une adresse (e-mail, FTP ou SMB) enregistrée dans le carnet d'adresses comme destinataire des données numérisées, suivez la procédure décrite ci-après.

Cette option n'est disponible que si des données ont été préalablement enregistrées dans le carnet d'adresses.

1 Sur l'écran principal ou lorsque le message `C-Adress. utilisable` est affiché, appuyez quatre fois sur la touche **Adresses** afin d'afficher `Annuaire`.

2 Appuyez sur la touche ▲ ou ▼ pour afficher `Liste`, puis sur la touche **Select**.
Le contenu du carnet d'adresses s'affiche sous forme de liste.

3 Appuyez sur la touche ▲ ou ▼ pour afficher l'information désirée, puis sur la touche **Select**.

4 Appuyez à nouveau sur la touche **Select**.
Si vous avez sélectionné une adresse FTP ou SMB, l'adresse de destination est alors spécifiée.

5 Si vous avez sélectionné une adresse e-mail, appuyez sur la touche ▲ ou ▼ pour afficher `Fini`, puis appuyez sur la touche **Select**.

Pour ajouter une autre adresse e-mail, sélectionnez `Ajouter` au lieu de `Fini` à l'étape 5, et sélectionnez la destination. Lorsque vous envoyez les données numérisées vers une adresse FTP ou SMB, vous ne pouvez pas spécifier plusieurs adresses.
Pour vérifier l'adresse e-mail spécifiée, sélectionnez `Contrôle/Edition` à l'étape 5. Pour supprimer une adresse, sélectionnez `Contrôle/Edition` à l'étape 5, et passez à l'étape 2 de la rubrique "Suppression d'une adresse de destination spécifiée", page 189.

Recherche dans le carnet d'adresses

L'adresse (e-mail, FTP ou SMB) à laquelle les données numérisées sont destinées peut être spécifiée en faisant une recherche dans le carnet d'adresses.

Cette option n'est disponible que si des données ont été préalablement enregistrées dans le carnet d'adresses.

1 Sur l'écran principal (mode Numérisation) ou lorsque le message `C-Adress. utilisable` est affiché, appuyez quatre fois sur la touche **Adresses** afin d'afficher `Annuaire`.

2 Appuyez sur la touche ▲ ou ▼ pour afficher `Recherche`, puis sur la touche **Select**.

3 Sur le clavier, saisissez le mot-clé (maximum 10 caractères) pour la recherche, et appuyez sur la touche **Select**.
La recherche démarre et affiche ses résultats dès qu'elle se termine. Si aucune donnée ne correspond au mot-clé de recherche, le message `non trouvé` apparaît en deux secondes.

Pour des détails sur la saisie/modification de texte, voir : "Saisie de texte", page 329.

Ce sont les caractères saisis au début du mot-clé de 10 caractères qui sont recherchés. La recherche peut échouer si les caractères déterminants ne se trouvent pas au début du mot-clé.

4 Appuyez sur la touche ▲ ou ▼ pour afficher l'information désirée, puis sur la touche **Select**.

*Pour restreindre les résultats de la recherche, appuyez sur la touche **Retour**, et reprenez à l'étape 3.*

5 Appuyez à nouveau sur la touche **Select**.
Si vous avez sélectionné une adresse FTP ou SMB, l'adresse de destination est alors spécifiée.

6 Si vous avez sélectionné une adresse e-mail, appuyez sur la touche ▲ ou ▼ pour afficher `Fini`, puis appuyez sur la touche **Select**.

Pour ajouter une autre adresse e-mail, sélectionnez `Ajouter` au lieu de `Fini` à l'étape 6, et sélectionnez la destination. Lorsque vous envoyez les données numérisées vers une adresse FTP ou SMB, vous ne pouvez pas spécifier plusieurs adresses.
Pour vérifier l'adresse e-mail spécifiée, sélectionnez `Contrôle/Edition` à l'étape 6. Pour supprimer une adresse, sélectionnez `Contrôle/Edition` à l'étape 6, et passez à l'étape 2 de la rubrique "Suppression d'une adresse de destination spécifiée", page 189.

Recherche sur un serveur LDAP

L'adresse e-mail à laquelle les données numérisées sont destinées peut être spécifiée en faisant une recherche sur un serveur LDAP.

Pour une connexion à un serveur LDAP, les options `Param. LDAP` doivent être spécifiées. Pour plus de détails, voir le Reference Guide sur le CD/DVD Documentation.

Un maximum de 16 adressses (total adresses de saisie directe et recherche LDAP) peut être spécifié.

Si vous utilisez un accès anonyme pour faire une recherche d'informations sur un serveur LDAP, vous risquez de ne pas obtenir des résultats de recherche corrects.

1 Sur l'écran principal (mode Numérisation) ou lorsque le message `C-Adress. utilisable` est affiché, appuyez quatre fois sur la touche **Adresses** afin d'afficher `Annuaire`.

2 Appuyez sur la touche ▲ ou ▼ pour afficher `recherche LDAP`, puis sur la touche **Select**.

3 Appuyez sur la touche ▲ ou ▼ pour afficher `Nom` ou `Email`, puis sur la touche **Select**.

Pour rechercher des noms enregistrés, sélectionnez `NOM`. Pour rechercher des adresses e-mail, sélectionnez `Email`.

4 Sur le clavier, saisissez le mot-clé (maximum 10 caractères) pour la recherche, et appuyez sur la touche **Select**.
La recherche démarre et affiche ses résultats dès qu'elle se termine. Si aucune donnée ne correspond au mot-clé de recherche, le message `non trouvé` apparaît en deux secondes.

Pour des détails sur la saisie/modification de texte, voir : "Saisie de texte", page 329.

Ce sont les caractères saisis au début du mot-clé de 10 caractères qui sont recherchés. La recherche peut échouer si les caractères déterminants ne se trouvent pas au début du mot-clé.

5 Appuyez sur la touche ▲ ou ▼ pour afficher l'information désirée, puis sur la touche **Select**.

Pour vérifier l'information trouvée, appuyez sur la touche ►.

Une adresse e-mail de plus de 64 caractères ne peut pas être spécifiée. En cas d'adresse dépassant cette longueur, le message `adresse trop longue` apparaît en deux secondes, et l'écran pour spécifier l'adresse de destination apparaît.

*Pour restreindre les résultats de la recherche, appuyez sur la touche **Retour**, et reprenez à l'étape 4.*

6 Appuyez à nouveau sur la touche **Select**.

7 Appuyez sur la touche ▲ ou ▼ pour afficher `Fini`, puis sur la touche **Select**.

Pour ajouter une autre adresse e-mail, sélectionnez `Ajouter` *au lieu de* `Fini` *à l'étape 7, et spécifiez la destination. Pour modifier l'adresse e-mail spécifiée, sélectionnez* `Contrôle/Edition` *à l'étape 7, et passez à l'étape 2 de la rubrique "Modification d'une adresse de desitination spécifiée", page 188. Pour supprimer l'adresse e-mail spécifiée, sélectionnez* `Contrôle/Edition` *à l'étape 7, et passez à l'étape 2 de la rubrique "Suppression d'une adresse de destination spécifiée", page 189. L'adresse ne peut pas être modifiée.*

Spécification de plusieurs adresses de destination

Quand vous spécifiez une adresse de destination e-mail, vous pouvez en spécifier plusieurs autres à la suite.

En cas de sélection d'une adresse FTP ou SMB, d'autres adresses ne peuvent pas être spécifiées.

1 A partir de l'écran principal (mode Numérisation), appuyez sur la touche ▲ ou ▼ pour afficher la destination courante des donnnées, puis appuyez sur la touche **Select**.

2 Appuyez sur la touche ▲ ou ▼ pour afficher `Ajouter`, puis sur la touche **Select**.

3 Spécifiez l'adresse de destination.

Pour spécifier une adresse de destination, voir les rubriques suivantes pour saisie, sélection ou recherche d'adresses :
- "Saisie directe de l'adresse e-mail", page 182.
- "Sélection dans la liste des favoris", page 182.
- "Sélection d'une destination de numérotation abrégée", page 183.
- "Sélection d'une destination de numérotation groupée", page 184.
- "Sélection dans le carnet d'adresses", page 185.
- "Recherche dans le carnet d'adresses", page 185.
- "Recherche sur un serveur LDAP", page 186.

Modification d'une adresse de desitination spécifiée

Vous pouvez modifier l'adresse de destination que vous avez spécifiée.

Les adresses FTP et SMB ainsi que les adresses enregistrées en destinations de numérotation abrégée ou groupée ne peuvent pas être modifiées.

1 A partir de l'écran principal (mode Numérisation), appuyez sur la touche ▲ ou ▼ pour afficher la destination des données courante, puis sur la touche **Select**.

2 Appuyez sur la touche ▲ ou ▼ pour afficher `Contrôle/Edition`, puis sur la touche **Select**.

3 Appuyez sur la touche ▲ ou ▼ pour afficher l'adresse e-mail à modifier, puis sur la touche **Select**.

4 Utilisez le clavier pour modifier l'adresse e-mail, puis appuyez sur la touche **Select**.

Pour des détails sur la saisie/modification de texte, voir : "Saisie de texte", page 329.

5 Pour terminer la modification d'adresses, appuyez sur la touche **Retour**.

6 Appuyez sur la touche ▲ ou ▼ pour afficher `Fini`, puis sur la touche **Select**.

Suppression d'une adresse de destination spécifiée

Une adresse de destination (e-mail, FTP ou SMB) spécifiée peut être supprimée.

Les modifications appliquées ici n'ont pas d'incidence sur les entrées initiales (destination de numérotation abrégée, groupée, etc.).

1 A partir de l'écran principal (mode Numérisation), appuyez sur la touche ▲ ou ▼ pour afficher `Contrôle/Edition`, puis sur la touche **Select**.

2 Appuyez ensuite sur la touche ▲ ou ▼ pour afficher l'adresse e-mail à supprimer, puis sur la touche **Select**. Pour supprimer une adresse FTP ou SMB, passez à l'étape 3.

3 Appuyez sur la touche **Stop**/**RàZ**.

4 Appuyez sur la touche ▲ ou ▼ pour afficher `Oui`, puis sur **Select**. L'adresse sélectionnée est alors supprimée.

Si toutes les adresses spécifiées sont supprimées, l'écran principal s'affiche à nouveau.

5 Pour supprimer une autre adresse, recommencer à partir de l'étape 2.

6 Pour terminer la suppression d'adresses, appuyez sur **Retour**.

7 Appuyez sur la touche ▲ ou ▼ pour afficher `Fini`, puis sur **Select**.

Enregistrement/suppression d'adresses

Vous pouvez enregistrer/modifier des adresses dans la liste des favotis, en tant que destinations de numérotation abrégée ou groupée.

Vous pouvez aussi enregistrer/modifier des adresses avec PageScope Web Connection ou le LSU (Local Setup Utility) disponibles sur le CD/DVD Applications. Pour plus de détails, consultez le Reference Guide sur le CD/DVD Documentation.

Pour enregistrer/modifier des adresses, le menu de paramètres est le même que celui utilisé pour enregistrer/modifier des numéros de fax. Pour plus de détails, consultez le guide d'utilisation Télécopieur sur le CD/DVD Documentation.

Enregistrement d'adresses dans la liste des favoris

Dans la liste des destinations de numérotation abrégée et groupée enregistrées sur la machine, un maximum de 20 destinations (adresses e-mail, FTP ou SMB) souvent utilisées peuvent être enregistrées dans la liste des favoris. Pour enregistrer une adresse dans cette liste comme destinataire des données numérisées, suivez la procédure décrite ci-après.

1 A partir de l'écran principal (mode Numérisation), appuyez sur la touche ▲ ou ▼ pour afficher `Utilitaire`, puis sur la touche **Select**.

2 Appuyez sur la touche ▲ ou ▼ pour afficher `Enregist. Num.`, puis sur la touche **Select**.

3 Appuyez sur la touche ▲ ou ▼ pour afficher `Annuaire`, puis sur la touche **Select**.

Si l'adresse est déjà enregistrée dans la liste des favoris, passez à l'étape 7.

4 Appuyez sur la touche **Adresses** pour permuter entre `Numerot. Abrege` et `Numerot. Groupee`.

5 A l'aide du clavier, entrez un nombre (entre 1 et 250) pour une destination de numérotation abrégée ou un nombre (entre 1 et 20) pour une destination de numérotation groupée à enregistrer dans la liste des favoris, puis appuyez sur la touche **Select**.
Les informations enregistrées pour la destination de numérotation abrégée ou groupée apparaissent.

6 Appuyez à nouveau sur la touche **Select**.

7 Pour enregistrer une autre adresse, appuyez sur la touche ▲ ou ▼ pour afficher `Ajouter`, puis sur la touche **Select**, et recommencer la procédure à partir de l'étape 4.

8 Pour terminer la procédure d'enregistrement d'adresses, appuyez sur la touche ▲ ou ▼ pour afficher `Fini`, puis sur la touche **Select**.

Suppression d'adresses de la liste des favoris

Vous pouvez supprimer des données enregistrées dans la liste des favoris.

Les modifications appliquées ici n'ont pas d'incidence sur les entrées initiales (destination de numérotation abrégée, groupée, etc.).

1 A partir de l'écran principal (mode Numérisation), appuyez sur la touche ▲ ou ▼ pour afficher `Utilitaire`, puis sur la touche **Select**.

2 Appuyez sur la touche ▲ ou ▼ pour afficher `Enregist. Num.`, puis sur la touche **Select**.

3 Appuyez sur la touche ▲ ou ▼ pour afficher `Annuaire`, puis sur la touche **Select**.

4 Appuyez sur la touche ▲ ou ▼ pour afficher *`Contrôle/Edition`*, puis sur la touche **Select**.

5 Appuyez sur la touche ▲ ou ▼ pour afficher l'adresse à supprimer de la liste des favoris, puis sur la touche **Stop**/**RàZ**.

6 Appuyez sur la touche ▲ ou ▼ pour afficher `Oui`, puis sur la touche **Select**.
L'adresse sélectionnée est alors supprimée.

7 Pour supprimer une autre adresse, recommencez à partir de l'étape 5.

8 Pour terminer la suppression d'adresses, appuyez sur **Retour**.

9 Appuyez sur la touche ▲ ou ▼ pour afficher `Fini`, puis sur **Select**.

Enregistrement de destinations de numérotation abrégée (Saisie directe)

Des adresses e-mail peuvent être enregistrées en tant que destinations de numérotation abrégée. Vous pouvez enregistrer jusqu'à 250 destinations de numérotation abrégée.

Le panneau de commande de la machine ne peut pas être utilisé pour enregister des adresses FTP ou SMB en tant que destinations de numérotation abrégée. Ces adresses peuvent être enregistrées à l'aide du LSU (Local Setup Utility) ou de PageScope Web Connection. Pour plus de détails, voir le Reference Guide sur le CD/DVD Documentation.

Les nombres compris entre 221 et 250 sont réservés à l'enregistrement d'adresses FTP et SMB en destinations de numérotation abrégée via le LSU (Local Setup Utility) ou PageScope Web Connection.

1 A partir de l'écran principal (mode Numérisation), appuyez sur la touche ▲ ou ▼ pour afficher `Utilitaire`, puis sur la touche **Select**.

2 Appuyez sur la touche ▲ ou ▼ pour afficher `Enregist. Num.`, puis sur la touche **Select**.

3 Appuyez sur la touche ▲ ou ▼ pour afficher `Numerot. Abrege`, puis sur la touche **Select**.

4 A l'aide du clavier, entrez un nombre (entre 1 et 220) pour la destination abrégée, puis appuyez sur la touche **Select**.

5 Appuyez sur la touche ▲ ou ▼ pour afficher `Réglages manuels`, puis sur la touche **Select**.

Si un serveur LDAP n'est pas spécifié, l'étape 5 est ignorée.

6 A l'aide du clavier, entrez le nom de l'enregistrement, puis appuyez sur la touche **Select**.

Pour des détails sur la saisie/modification de texte, voir : "Saisie de texte", page 329.

Vous pouvez saisir un maximum de 20 caractères.

7 A l'aide du clavier, entrez l'adresse e-mail, puis appuyez sur la touche **Select**.
Les paramètres sont alors enregistés, et le menu `Enregist. Num.` s'affiche à nouveau.

Vous pouvez saisir un maximum de 64 caractères.

Enregistrement de destinations de numérotation abrégée (Recherche LDAP)

Des adresses e-mail peuvent être enregistrées en tant que destinations de numérotation abrégée en utilisant des informations sur le serveur LDAP. Vous pouvez enregistrer jusqu'à 250 destinations de numérotation abrégée.

Pour une connexion à un serveur LDAP, les options de `Param. LDAP` doivent être définies. Pour des détails, voir le Reference Guide sur le CD/DVD Documentation.

Le panneau de commande de la machine ne peut pas être utilisé pour enregister des adresses FTP ou SMB en tant que destinations de numérotation abrégée. Ces adresses peuvent être enregistrées à l'aide du LSU (Local Setup Utility) ou de PageScope Web Connection. Pour plus de détails, voir le Reference Guide sur le CD/DVD Documentation.

Les nombres compris entre 221 et 250 sont réservés à l'enregistrement d'adresses FTP et SMB en destinations de numérotation abrégée via le LSU (Local Setup Utility) ou PageScope Web Connection.

1 A partir de l'écran principal (mode Numérisation), appuyez sur la touche ▲ ou ▼ pour afficher `Utilitaire`, puis sur la touche **Select**.

2 Appuyez sur la touche ▲ ou ▼ pour afficher `Enregist. Num.`, puis sur la touche **Select**.

3 Appuyez sur la touche ▲ ou ▼ pour afficher `Numerot. Abrege`, puis sur la touche **Select**.

4 A l'aide du clavier, entrez un nombre (entre 1 et 220) pour la destination abrégée, puis appuyez sur la touche **Select**.

5 Appuyez sur la touche ▲ ou ▼ pour afficher `recherche LDAP`, puis sur la touche **Select**.

Si un serveur LDAP n'est pas spécifié, `recherche LDAP` n'apparaît pas.

6 Appuyez sur la touche ▲ ou ▼ pour afficher `Nom` ou `Email`, puis sur la touche **Select**.

Pour une recherche de noms enregistrés, sélectionnnez `Nom`.
Pour une recherche d'adresses e-mail, sélectionnnez `Email`.

7 Sur le clavier, saisissez le mot-clé (maximum 10 caractères) pour la recherche, et appuyez sur la touche **Select**.
La recherche démarre et affiche ses résultats dès qu'elle se termine. Si aucune donnée ne correspond au mot-clé de recherche, le message `Non trouvé` apparaît en deux secondes.

Pour des détails sur la saisie/modification de texte, voir : "Saisie de texte", page 329.

Ce sont les caractères saisis au début du mot-clé de 10 caractères qui sont recherchés. La recherche peut échouer si les caractères déterminants ne se trouvent pas au début du mot-clé.

8 Appuyez sur la touche ▲ ou ▼ pour afficher l'information désirée, puis sur la touche **Select**.

Pour vérifier l'information trouvée, appuyez sur la touche ►.

Une adresse e-mail de plus de 64 caractères ne peut pas être spécifiée. En cas d'adresse dépassant cette longueur, le message `adresse trop longue` apparaît en deux secondes, et l'écran pour spécifier l'adresse de destination apparaît.

*Pour restreindre les résultats de la recherche, appuyez sur la touche **Retour**, et reprenez à l'étape 7.*

9 Vous pouvez, si vous le souhaitez, modifier le nom d'enregistrement ; appuyez ensuite sur la touche **Select**.

10 Vous pouvez, si vous le souhaitez, modifier l'adresse e-mail ; appuyez ensuite sur la touche **Select**.
Les paramètres sont alors enregistés, et le menu `Enregist. Num.` s'affiche à nouveau.

Modification/suppression de destinations de numérotation abrégée

Les adresses enregistées en destination de numérotation abrégée peuvent être modifiées ou supprimées.

Le panneau de commande de la machine ne peut pas être utilisé pour modifier/supprimer des adresses FTP ou SMB enregistées en tant que destinations de numérotation abrégée. Ces adresses peuvent être modifiées/supprimées à l'aide du LSU (Local Setup Utility) ou de PageScope Web Connection. Pour plus de détails, voir le Reference Guide sur le CD/DVD Documentation.

1 A partir de l'écran principal (mode Numérisation), appuyez sur la touche ▲ ou ▼ pour afficher `Utilitaire`, puis sur la touche **Select**.

2 Appuyez sur la touche ▲ ou ▼ pour afficher `Enregist. Num.`, puis sur la touche **Select**.

3 Appuyez sur la touche ▲ ou ▼ pour afficher `Numerot. Abrege`, puis sur la touche **Select**.

4 A l'aide du clavier, entrez un nombre (entre 1 et 220) pour la destination abrégée à modifier/supprimer, puis appuyez sur la touche **Select**.
Les informations enregistrées pour la destination de numérotation abrégée apparaissent en deux secondes.

5 Appuyez sur la touche ▲ ou ▼ pour afficher `Editer` pour modifier les informations ou `Supprimer` pour supprimer la destination, puis appuyez sur la touche **Select**.
Si vous sélectionnez `Supprimer`, tous les paramètres sont supprimés et le menu `Enregist. Num.` s'affiche à nouveau.

6 Utilisez le clavier pour modifier le nom d'enregistrement, puis appuyez sur la touche **Select**.

Pour des détails sur la saisie/modification de texte, voir : "Saisie de texte", page 329.

7 Utilisez le clavier pour modifier l'adresse e-mail, puis appuyez sur la touche **Select**.
Les paramètres modifiés sont enregistrés et le menu `Enregist. Num.` s'affiche à nouveau.

Si la destination de numérotation abrégée est enregistrée dans la liste des favoris ou dans une destination de numérotation groupée, à la fin de l'étape 7, un message vous demande de confirmer si la destination doit ou non être conservée telle qu'elle est enregistrée. Pour conserver la destination telle qu'elle est enregistrée, sélectionnez `Oui`. Pour annuler l'enregistrement, sélectionnez `Non`.

Enregistrement de destinations de numérotation groupée

Une adresse e-mail peut être enregistrée dans un destination de numérotation groupée. Vous pouvez enregistrer jusqu'à 20 destinations de numérotation groupée (un groupe pouvant contenir jusqu'à 50 adresses e-mail).

Les adresses pouvant être enregistrées en destinations de numérotation groupée se limitent à celles enregistrées en numérotation abrégée ou su d'autres destinations de numérotation groupée.

1 A partir de l'écran principal (mode Numérisation), appuyez sur la touche ▲ ou ▼ pour afficher `Utilitaire`, puis sur la touche **Select**.

2 Appuyez sur la touche ▲ ou ▼ pour afficher `Enregist. Num.`, puis sur la touche **Select**.

3 Appuyez sur la touche ▲ ou ▼ pour afficher `Numerot. Groupee`, puis sur la touche **Select**.

4 A l'aide du clavier, entrez un nombre (entre 1 et 20) pour la destination de numérotation groupée, puis appuyez sur la touche **Select**.

5 Utilisez le clavier pour entrer le nom du groupe, puis appuyez sur la touche **Select**.

Pour des détails sur la saisie/modification de texte, voir : "Saisie de texte", page 329.

6 A l'aide du clavier, entrez un nombre (entre 1 et 220) pour la destination abrégée à ajouter au groupe, puis appuyez sur la touche **Select**.
Les informations enregistrées pour la destination de numérotation abrégée apparaissent.

7 Appuyez à nouveau sur la touche **Select**.

8 Pour enregistrer une autre destination, appuyez sur la touche ▲ ou ▼ pour afficher `Ajouter`, appuyez sur la touche **Select**, puis reprenez la procédure à partir de l'étape 6.

9 Pour terminer l'enregistrement de destinations de numérotation abrégée, appuyez sur la touche ▲ ou ▼ pour afficher `Fini`, puis sur la touche **Select**.

Modification/suppression de destinations de numérotation groupée

Les adresses enregistées en destination de numérotation groupée peuvent être modifiées ou supprimées.

1 A partir de l'écran principal (mode Numérisation), appuyez sur la touche ▲ ou ▼ pour afficher `Utilitaire`, puis sur la touche **Select**.

2 Appuyez sur la touche ▲ ou ▼ pour afficher `Enregist. Num.`, puis sur la touche **Select**.

3 Appuyez sur la touche ▲ ou ▼ pour afficher `Numerot. Groupee`, puis sur la touche **Select**.

4 A l'aide du clavier, entrez un nombre (entre 1 et 20) pour la destination groupée à modifier/supprimer, puis appuyez sur la touche **Select**.
Les informations enregistrées pour la destination de numérotation groupée apparaissent en deux secondes.

5 Appuyez sur la touche ▲ ou ▼ pour afficher `Editer` pour modifier les informations ou `Supprimer` pour supprimer la destination, puis appuyez sur la touche **Select**.
Si vous sélectionnez `Supprimer`, tous les paramètres sont supprimés et le menu `Enregist. Num.` s'affiche à nouveau.

6 Utilisez le clavier pour modifier le nom du groupe si vous le souhaitez, puis appuyez sur la touche **Select**.

Pour des détails sur la saisie/modification de texte, voir : "Saisie de texte", page 329.

7 Appuyez sur la touche ▲ ou ▼ pour afficher `Ajouter` et ajouter une destination de numérotation groupée, *`Contrôle/Edition`* pour supprimer la destination ou `Fini` pour terminer la modification, puis appuyez sur la touche **Select**.
Quand vous sélectionnez `Fini`, les paramètres modifiés sont enregistrés et le menu `Enregist. Num.` s'affiche à nouveau. Si vous sélectionnez `Ajouter`, reportez-vous à l'étape 6 de la rubrique "Enregistrement de destinations de numérotation groupée", page 196. Si vous sélectionnez *`Contrôle/Edition`*, passez à l'étape 8.

8 Appuyez sur la touche ▲ ou ▼ pour afficher la destination de numérotation abrégée à supprimer, puis appuyez sur la touche **Stop**/**RàZ**.

Pour vérifiez les paramètres de la destination de numérotation abrégée sélectionnée, appuyez sur la touche ***Select***.

9 Appuyez sur la touche ▲ ou ▼ pour afficher `Oui`, puis sur la touche **Select**.

10 Après avoir supprimé la destination de numérotation abrégée, appuyez sur la touche **Retour**.

11 Pour supprimer une autre destination de numérotation abrégée, reprenez la procédure à l'étape 8.

12 Pour terminer la suppression de destinations destination de numérotation abrégée, appuyez sur la touche ▲ ou ▼ pour afficher `Fini`, puis sur la touche **Select**.

Si la destination de numérotation abrégée est enregistrée dans la liste des favoris, à la fin de l'étape 7, un message vous demande de confirmer si la destination doit ou non être conservée telle qu'elle est enregistrée. Pour conserver la destination telle qu'elle est enregistrée, sélectionnez `Oui`*. Pour annuler l'enregistrement, sélectionnez* `Non`*.*

Sélection du format de données

Vous pouvez choisir un format de données pour l'image numérisée.

1 A partir de l'écran principal (mode Numérisation), appuyez sur la touche ▲ ou ▼ pour afficher le format de données courant, puis appuyez sur la touche **Select**.

2 Appuyez sur la touche ▲ ou ▼ pour afficher `TIFF`, `PDF` ou `JPEG`, puis sur la touche **Select**.
L'écran principal (mode Numérisation) s'affiche à nouveau.

Si le paramètre `Recto/Rect-Vers` *est défini avec l'option,* `Recto-verso`*, seul le format* `PDF` *s'afiche. En outre, si l'option* `N/B` *est sélectionnée pour le paramètre couleur, le format* `JPEG` *n'apparaît pas.*

Les données PDF peuvent être lues dans Adobe Acrobat Reader.

Les fichiers d'images TIFF ayant été numérisés avec l'option `Couleur` *ou* `Gris` *activée, ne peuvent pas être ouverts avec les outils Windows Picture et FAX Viewer, fournis en standard avec Windows XP. Ces fichiers peuvent être ouverts avec des applications de traitement d'image telles que PhotoShop, Microsoft Office Document Imaging ou ACDsee.*

Sélection de la qualité de numérisation

Vous pouvez sélectionner une résolution, un mode de numérisation et une densité de numérisation appropriés pour l'image numérisée.

Sélection de la résolution

1 A partir de l'écran principal (mode Numérisation), appuyez sur la touche ▲ ou ▼ pour afficher la qualité de numérisation courante, et appuyez sur la touche **Select**.

2 Appuyez sur la touche ▲ ou ▼ pour afficher `Résolution`, puis sur la touche **Select**.

3 Appuyez sur la touche ▲ ou ▼ pour afficher `150x150dpi`, `300x300dpi` ou `600x600dpi`, puis sur la touche **Select**.
L'écran principal (mode Numérisation) s'affiche à nouveau.

Si l'option `Couleur ou GRIS` a été sélectionnée pour la couleur de numérisation, la résolution passe automatiquement en `300×300dpi` lors de la numérisation, même si une résolution de `600×600dpi` a été sélectionnée.

Sélection du mode de numérisation

1 A partir de l'écran principal (mode Numérisation), appuyez sur la touche ▲ ou ▼ pour afficher la qualité de numérisation courante, et appuyez sur la touche **Select**.

2 Appuyez sur la touche ▲ ou ▼ pour afficher `Mode`, puis sur la touche **Select**.

3 Appuyez sur la touche ▲ ou ▼ pour afficher `Mix`, `Texte` ou `Photo`, puis sur la touche **Select**.
L'écran principal (mode Numérisation) s'affiche à nouveau.

Sélection de la densité de numérisation

1 A partir de l'écran principal (mode Numérisation), appuyez sur la touche ▲ ou ▼ pour afficher la qualité de numérisation courante, et appuyez sur la touche **Select**.

2 Appuyez sur la touche ▲ ou ▼ pour afficher `Densité`, puis sur la touche **Select**.

3 Appuyez sur la touche ◄ ou ► pour sélectionner la densité de numérisation souhaitée.
En déplaçant le curseur vers la droite, la densité s'accentue.

Sélection d'une numérisation en mode recto-verso

Vous pouvez numériser des documents imprimés en recto-verso en utilisant le chargeur ADF.

Ces options sont disponibles uniquement si un document est placé dans le chargeur ADF. Si le document à numériser ne se trouve pas dans le chargeur ADF, l'option `Recto seul` est automatiquement sélectionnée, et le document doit être numérisé via la vitre d'exposition.

Ces options sont disponibles uniquement si le format `PDF` est sélectionné pour enregistrer les données de l'image numérisée.

1 A partir de l'écran principal (mode Numérisation), appuyez sur la touche ▲ ou ▼ pour afficher l'option recto/recto-verso couramment sélectionnée, puis appuyez sur la touche **Select**.

2 Appuyez sur la touche ▲ ou ▼ pour afficher `Recto-verso`, puis sur la touche **Select**.

3 Appuyez sur la touche ▲ ou ▼ pour afficher `Bord Long` ou `Bord Court`, puis sur la touche **Select**.
L'écran principal (mode Numérisation) s'affiche à nouveau.

Pour une description des résultats obtenus avec `Bord Long` et `Bord Court`, voir : "Copie recto-verso à partir du chargeur ADF", page 167.

Définition du format du document numérisé

Vous pouvez spécifier le format du document numérisé.

*Le format sélectionné par défaut est **`Letter`** pour les USA et le Canada, et **`A4`** pour les autres pays.*

1 A partir de l'écran principal (mode Numérisation), appuyez sur la touche ▲ ou ▼ pour afficher le format du document numérisé courant, puis sur la touche **Select**.

2 Appuyez sur la touche ▲ ou ▼ pour afficher le format désiré, puis sur la touche **Select**.
L'écran principal (mode Numérisation) s'affiche à nouveau.

Définition de la couleur de numérisation

Vous pouvez spécifierla couleur des données numérisées.

1 A partir de l'écran principal (mode Numérisation), appuyez sur la touche ▲ ou ▼ pour afficher l'option de couleur couramment sélectonnée, puis sur la touche **Select**.

2 Appuyez sur la touche ▲ ou ▼ pour afficher `N/B` ou `Couleur` ou `Gris`, puis sur la touche **Select**.
L'écran principal (mode Numérisation) s'affiche à nouveau.

Si le format de données `JPEG` est sélectionné, l'option de couleur `N/B` et le format `PDF` sont automatiquement sélectionnés.

L'option `Param. Scanner/Méthode Codage` est automatiquement modifiée en fonction de l'option de numérisation couleur sélectionnée.

Spécification du sujet

Cette option vous permet de spécifier le sujet de votre envoi de données numérisées via le réseau.

1 A partir de l'écran principal (mode Numérisation), appuyez sur la touche ▲ ou ▼ pour afficher `sujet`, puis sur la touche **Select**.

2 En utilisant le clavier, entrez le texte du sujet, et appuyez sur la touche **Select**.
L'écran principal (mode Numérisation) s'affiche à nouveau.

Pour des détails sur la saisie/modification de texte, voir : "Saisie de texte", page 329.

*Pour effacer le texte du sujet que vous avez saisi, appuyez sur la touche **Retour**.*

Suppression d'un travail de transmission en attente

La liste des travaux en attente de transmission peut être affichée. Dans cette liste, vous pouvez supprimer un ou plusieurs travaux.

1 A partir de l'écran principal (mode Numérisation), appuyez sur la touche ▲ ou ▼ pour afficher `Annuler Réserv.`, puis sur la touche **Select**.

2 Appuyez sur la touche ▲ ou ▼ pour afficher le travail à supprimer, puis sur la touche **Select**.

Pour vérifier les informations concernant le travail sélectionné, appuyez sur la touche ►.

Si aucun travail ne se trouve en attente de transmission, `Non` appraît à l'écran.

3 Appuyez sur la touche ▲ ou ▼ pour afficher `Oui`, puis sur la touche **Select**.
L'écran principal (mode Numérisation) s'affiche à nouveau.

9

Remplacement des consommables

Remplacement des consommables

Note

La non observation des instructions décrites dans ce manuel peut résulter en une annulation de votre garantie.

Note

Lorsqu'un message d'erreur (`Toner Vide`, `Changer C. Transfert`, etc.) s'affiche, imprimez la page de configuration, puis vérifiez l'état des autres consommables. Pour plus de détails sur les messages d'erreur, voir : "Messages d'erreur", page 294. Pour imprimer la page de configuration, voir : "Impression d'une page de configuration", page 251.

A propos des cartouches de toner

Votre machine utilise quatre cartouches de toner : noir, jaune, magenta et cyan. Manipulez les cartouches de toner avec précaution, en évitant de renverser du toner sur vous ou dans l'imprimante.

N'installez que des cartouches de toner neuves dans la machine. Si vous installez une cartouche qui a déjà servi, le message d'erreur sur le panneau de commande ne s'efface pas et aucune mise à jour de l'état des fournitures n'est effectuée dans l'Ecran d'état.

Le toner est un produit non toxique. Sur les mains, il se lave à l'eau froide ou à l'aide d'un détergent doux. Sur les vêtements, il suffit d'épousseter légèrement la poudre, et s'ils sont lavables, de nettoyer toute trace résiduelle à l'aide d'eau froide, et non d'eau chaude.

ATTENTION

Si vous recevez du toner dans les yeux, rincez-vous immédiatement à l'eau froide et consultez un ophtalmologiste.

Pour des informations de recyclage, visitez les sites suivants :
Etats-Unis : printer.konicaminolta.net/products/recycle/index.asp
Europe : cleanplanet-printer.konicaminoltaeurope.com/cleanplanet/choose.php
Autres régions : printer.konicaminolta.com

Note

N'utilisez pas des cartouches de toner recyclées ou non homologuées. Tout dégât matériel ou problème de qualité lié à l'utilisation de ce type de cartouches, invalide votre garantie. Aucun support technique n'est fourni pour résoudre des problèmes de cet ordre.

Pour remplacer une cartouche de toner, reportez-vous au tableau ci-dessous. Les cartouches KONICA MINOLTA indiquées sont homologuées pour une qualité et une vitesse optimales sur votre modèle de machine. Le modèle de votre machine et les numéros de référence des cartouches figurent sur l'étiquette de renouvellement consommables (face interne du capot supérieur).

Modèle Machine	N° Référence Machine	Type de cartouche	N° Référence Cartouche Toner
AM	A0FD 012	Cartouche Toner Capacité standard -Noir (K)	A0DK 131
		Cartouche Toner Capacité standard -Jaune (Y)	A0DK 231
		Cartouche Toner Capacité standard -Magenta (M)	A0DK 331
		Cartouche Toner Capacité standard -Cyan (C)	A0DK 431
		Cartouche Toner Haute capacité -Noir (K)	A0DK 132
		Cartouche Toner Haute capacité -Jaune (Y)	A0DK 232
		Cartouche Toner Haute capacité -Magenta (M)	A0DK 332
		Cartouche Toner Haute capacité -Cyan (C)	A0DK 432
EU	A0FD 022	Cartouche Toner Capacité standard -Jaune (Y)	A0DK 251
		Cartouche Toner Capacité standard -Magenta (M)	A0DK 351
		Cartouche Toner Capacité standard -Cyan (C)	A0DK 451
		Cartouche Toner Haute capacité -Noir (K)	A0DK 152
		Cartouche Toner Haute capacité -Jaune (Y)	A0DK 252
		Cartouche Toner Haute capacité -Magenta (M)	A0DK 352
		Cartouche Toner Haute capacité -Cyan (C)	A0DK 452
AP	A0FD 042	Cartouche Toner Capacité standard -Jaune (Y)	A0DK 291
		Cartouche Toner Capacité standard -Magenta (M)	A0DK 391
		Cartouche Toner Capacité standard -Cyan (C)	A0DK 491
		Cartouche Toner Haute capacité -Noir (K)	A0DK 192
		Cartouche Toner Haute capacité -Jaune (Y)	A0DK 292
		Cartouche Toner Haute capacité -Magenta (M)	A0DK 392
		Cartouche Toner Haute capacité -Cyan (C)	A0DK 492
AU	A0FD 052	Cartouche Toner Capacité standard -Jaune (Y)	A0DK 291
		Cartouche Toner Capacité standard -Magenta (M)	A0DK 391
		Cartouche Toner Capacité standard -Cyan (C)	A0DK 491
		Cartouche Toner Haute capacité -Noir (K)	A0DK 192
		Cartouche Toner Haute capacité -Jaune (Y)	A0DK 292
		Cartouche Toner Haute capacité -Magenta (M)	A0DK 392
		Cartouche Toner Haute capacité -Cyan (C)	A0DK 492

Modèle Machine	N° Référence Machine	Type de cartouche	N° Référence Cartouche Toner
GC	A0FD 082	Cartouche Toner Capacité standard -Jaune (Y)	A0DK 281
		Cartouche Toner Capacité standard -Magenta (M)	A0DK 381
		Cartouche Toner Capacité standard -Cyan (C)	A0DK 481
		Cartouche Toner Haute capacité -Noir (K)	A0DK 182
		Cartouche Toner Haute capacité -Jaune (Y)	A0DK 282
		Cartouche Toner Haute capacité -Magenta (M)	A0DK 382
		Cartouche Toner Haute capacité -Cyan (C)	A0DK 482

Pour une qualité et une vitesse optimales, n'utilisez que les cartouches de toner KONICA MINOLTA authentiques correspondant au TYPE de votre machine.

Stockez les cartouches de toner :

- Dans leur emballage d'origine tant que vous n'êtes pas prêt à les utiliser.
- Dans un local sec et frais, à l'abri du soleil (et de la chaleur).
- La température de stockage ne doit pas dépasser 35° C (95 ° F) et l'humidité 85 % sans condensation. Quand vous déplacez une cartouche de toner d'un lieu frais en un lieu chaud et humide, une condensation peut se produire, nuisant à la qualité d'impression. Avant de l'utiliser, laissez-la s'adapter au nouvel environnement pendant environ une heure.
- Bien à plat.

  Ne stockez pas les cartouches verticalement ou sens dessus-dessous, car le toner à l'intérieur risque de se tasser ou de se répartir inégalement.

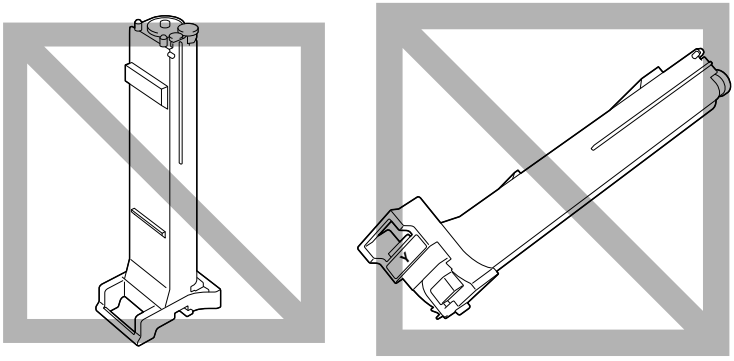

- A l'abri de l'air marin et de vapeurs corrosives (d'aérosols par exemple).

Remplacement d'une cartouche de toner

Note

En remplaçant une cartouche, veillez à ne pas répandre du toner. Si cela se produit, essuyez-le aussitôt avec un chiffon doux et sec.

Si l'option `ARRET` est sélectionnée pour le paramètre `Param. Machine/Toner Vide` dans le menu Utilitaire, le message `Toner Vide/Changer Toner X` ("X" indiquant la couleur du toner) apparaît quand une cartouche ne contient plus beaucoup de toner. Pour remplacer cette cartouche, suivez les instructions ci-après.

1 Sur l'écran des messages du panneau de commande, vérifiez la couleur de la cartouche de toner à remplacer.

2 Ouvrez le capot avant de la machine.

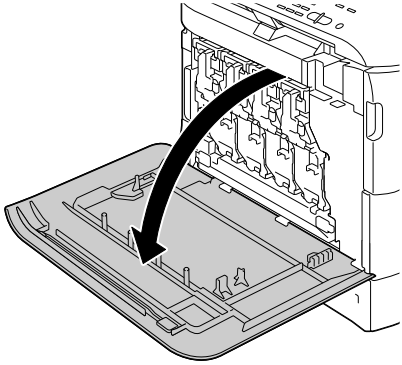

3 Tirez le levier frontal de la cartouche de toner de la couleur indiquée vers la droite.

La procédure de remplacement est la même pour toutes les couleurs de toner (jaune : Y, magenta : M, cyan : C et noir : K).

Les instructions ci-après décrivent la procédure de remplacement de la cartouche de toner jaune (Y).

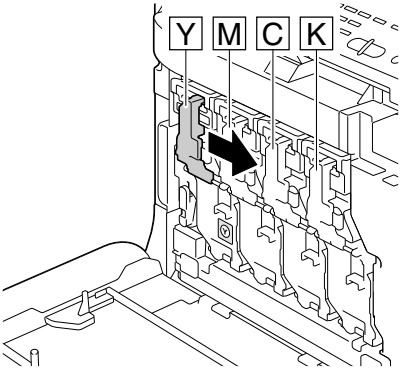

4 Abaissez ce levier pour libérer la cartouche de toner.

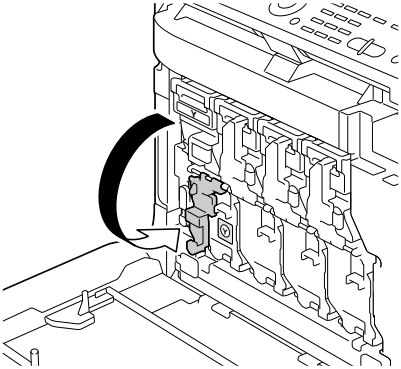

5 Saisissez la cartouche de toner à remplacer par sa poignée et retirez-la de la machine.

Dans la procédure décrite, nous procédons au remplacement de la cartouche de toner jaune (Y).

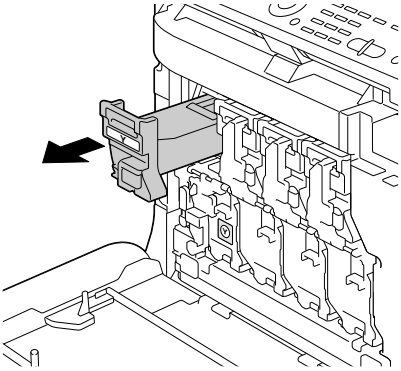

Note

Mettez la cartouche de toner au rebut conformément à la réglementation en vigueur. Ne vous en débarrassez pas en la brûlant. Pour plus de détails, voir : “A propos des cartouches de toner”, page 204.

6 Vérifiez la couleur de la nouvelle cartouche à installer.

7 Retirez la cartouche de son emballage.

8 Secouez la nouvelle cartouche pour répartir le toner à l'intérieur.

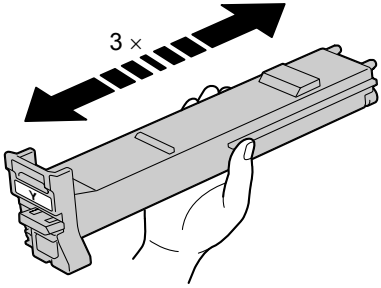

9 Assurez-vous que la cartouche est de la même couleur que celle du compartiment dans lequel vous allez la placer, et introduisez-la dans ce compartiment.

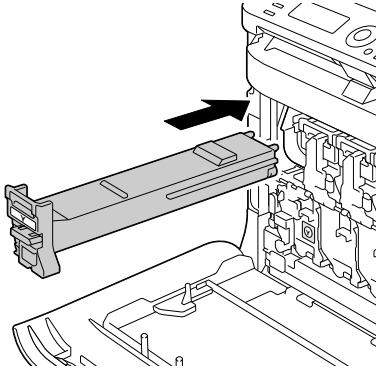

10 Vérifiez que la cartouche est bien installée, et retirez son ruban de protection.

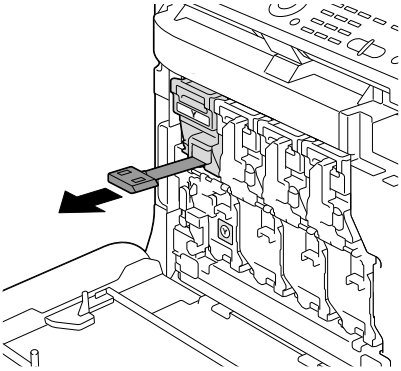

11 Relevez le levier frontal dans sa position initiale.

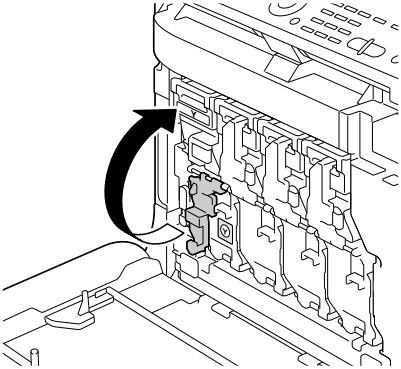

12 Tirez le levier vers la gauche pour le verrouiller.

Si ce levier n'est pas replacé exactement dans sa position initiale, le capot avant de la machine ne peut pas être fermé

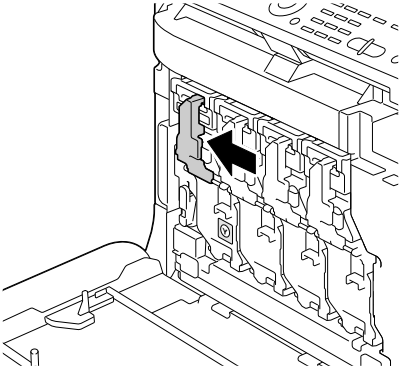

13 Refermez le capot avant.

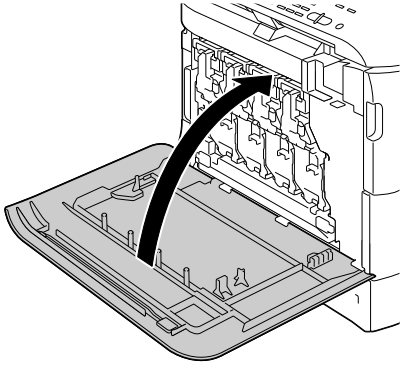

Remplacement d’une unité d’imagerie

Pour remplacer une unité d’imagerie, reportez-vous au tableau ci-dessous. Les unités d’imagerie KONICA MINOLTA indiquées sont homologuées pour une qualité et une vitesse optimales sur votre modèle de machine. Le modèle de votre machine et les numéros de référence des unités d’imagerie figurent sur l’étiquette de renouvellement consommables (face interne du capot supérieur).

Modèle Machine	N° Référence Machine	Type d’unité d’imagerie	N° Référence Unité d’imagerie
AM	A0FD 012	Unité d’imagerie -Noir (K)	A031 00F
		Unité d’imagerie -Jaune (Y)	A031 05F
		Unité d’imagerie -Magenta (M)	A031 0AF
		Unité d’imagerie -Cyan (C)	A031 0GF
EU	A0FD 022	Unité d’imagerie -Noir (K)	A031 00H
		Unité d’imagerie -Jaune (Y)	A031 05H
		Unité d’imagerie -Magenta (M)	A031 0AH
		Unité d’imagerie -Cyan (C)	A031 0GH
AP	A0FD 042	Unité d’imagerie -Noir (K)	A031 00H
		Unité d’imagerie -Jaune (Y)	A031 05H
		Unité d’imagerie -Magenta (M)	A031 0AH
		Unité d’imagerie -Cyan (C)	A031 0GH
AU	A0FD 052	Unité d’imagerie -Noir (K)	A031 00H
		Unité d’imagerie -Jaune (Y)	A031 05H
		Unité d’imagerie -Magenta (M)	A031 0AH
		Unité d’imagerie -Cyan (C)	A031 0GH
GC	A0FD 082	Unité d’imagerie -Noir (K)	A031 00N
		Unité d’imagerie -Jaune (Y)	A031 05N
		Unité d’imagerie -Magenta (M)	A031 0AN
		Unité d’imagerie -Cyan (C)	A031 0GN

Note

Ne touchez pas la surface de la cartouche OPC car cela risque de nuire à la qualité d'impression.

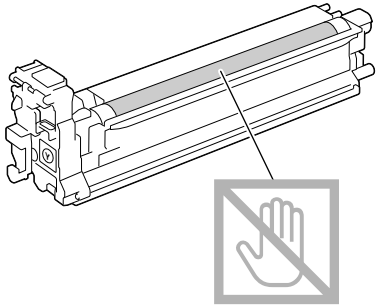

Il est conseillé de remplacer l'unité d'imagerie *indiquée lorsque le message* `Fin U-Image Remplacer X` *s'affiche.*

1 Sur l'écran des messages, vérifiez la couleur de l'unité d'imagerie à remplacer.

2 Ouvrez le capot avant de la machine.

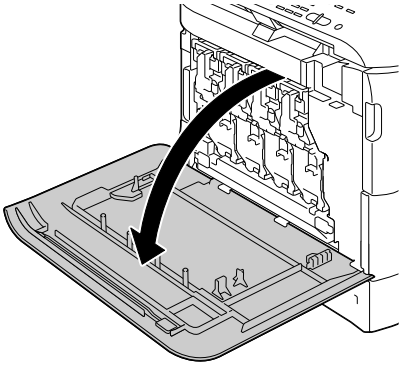

3 Tirez le levier frontal de l'unité d'imagerie de la couleur indiquée vers la droite.

La procédure de remplacement est la même pour toutes les couleurs (jaune : Y, magenta : M, cyan : C et noir : K).

Les instructions ci-après décrivent la procédure de remplacement de l'unité d'imagerie pour la couleur noir (K).

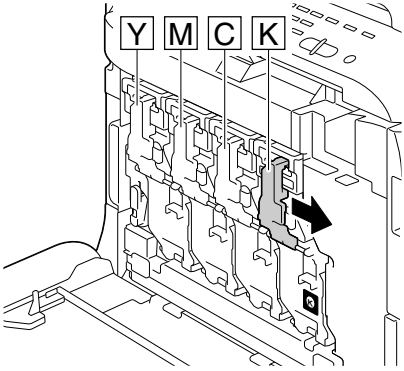

4 Abaissez ce levier pour déverrouiller l'unité.

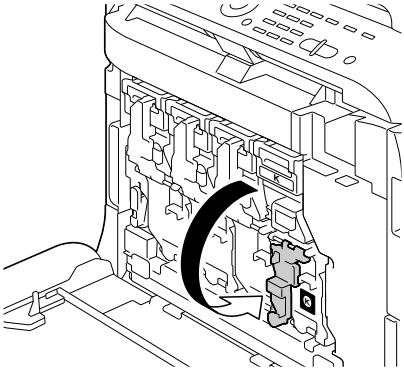

5 Appuyez sur l'endroit marqué "Push" sur l'unité d'imagerie, puis tirez sur l'unité afin de la sortir de l'imprimante.

Dans la procédure décrite, nous procédons au remplacement de l'unité d'imagerie pour la couleur noir (K).

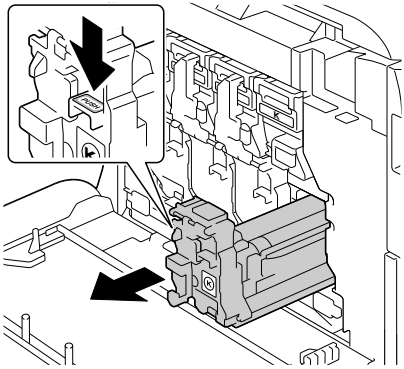

Note

Mettez l'unité d'imagerie au rebut conformément à la réglementation en vigueur. Ne vous en débarrassez pas en la brûlant.

6 Vérifiez la couleur de la nouvelle unité d'imagerie à installer.

Pour éviter de renverser du toner, laissez l'unité d'imagerie dans son sachet d'emballage jusqu'à la fin de l'étape 5.

7 Retirez l'unité d'imagerie de son sachet d'emballage.

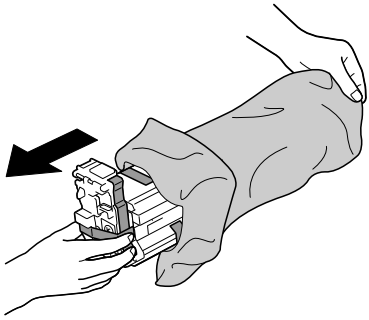

8 Prenez l'unité d'imagerie aux deux extrémités et secouez-la deux fois de suite comme indiqué ci-contre.

Ne saisissez pas le corps de l'unité car cela risque de l'abîmer et de nuire à la qualité d'impression.

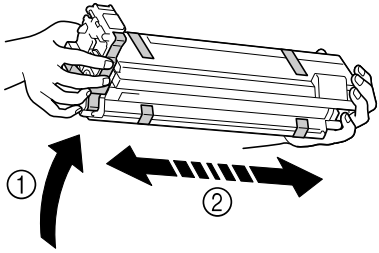

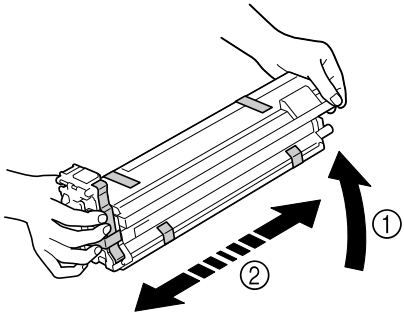

9 Retirez tous les adhésifs d'emballage.

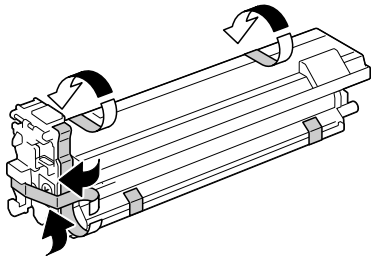

10 Retirez le cache de protection de l'unité en le tournant puis en le faisant glisser comme indiqué ci-contre.

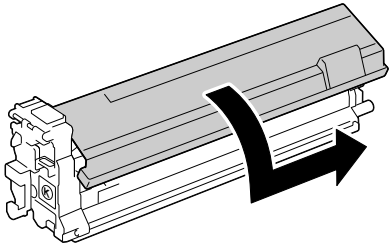

11 Assurez-vous que l'unité d'imagerie est de la même couleur que celle du compartiment dans lequel vous allez la placer, et introduisez-la dans ce compartiment.

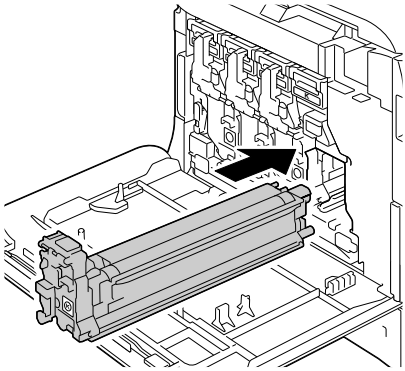

12 Relevez le levier frontal dans sa position initiale.

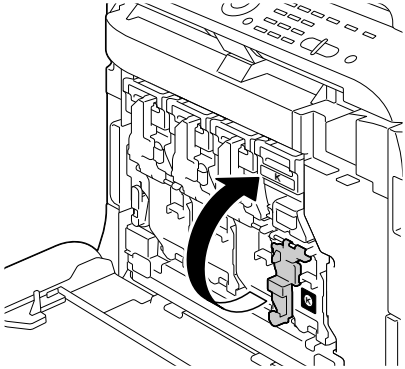

13 Tirez le levier vers la gauche pour le verrouiller.

Si ce levier n'est pas replacé exactement dans sa position initiale, le capot avant de la machine ne peut pas être fermé.

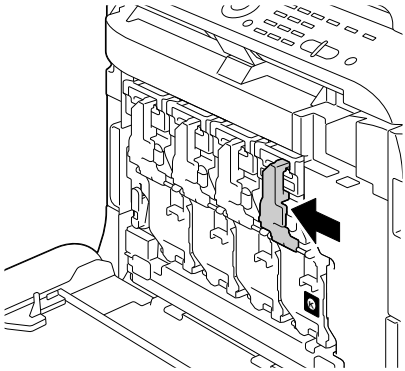

14 Refermez le capot avant.

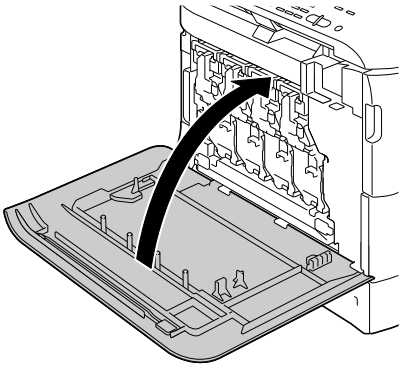

Remplacement du réceptacle de toner usagé

Quand le réceptacle de toner usagé est plein, le message `Fl. Toner usé plein/Changer Flacon` apparaît sur l'écran du panneau de commande. L'imprimante s'arrête et ne redémarre pas tant que ce réceptacle n'est pas remplacé.

1 Ouvrez le capot avant de l'imprimante.

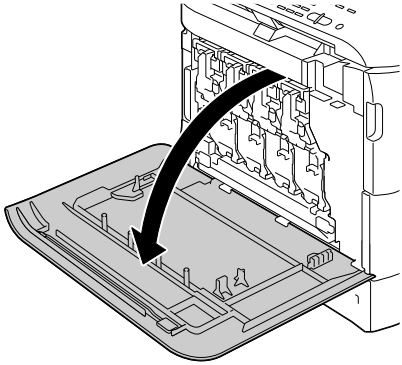

2 Tournez le verrou du réceptacle de toner usagé vers la gauche sur la position "Déverrouillé".

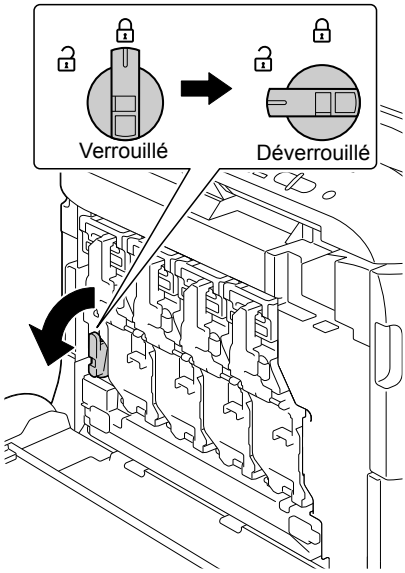

3 Dégagez les poignées gauche et droite du receptacle de toner usagé.

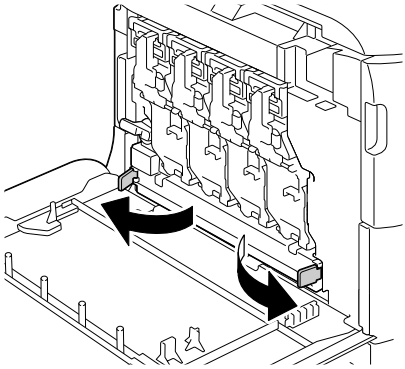

4 Sortez doucement le réceptacle de l'imprimante en le tirant par ses poignées.

Faites attention car un peu de toner usagé peut se répandre si vous n'avez pas déverrouillé le réceptacle.

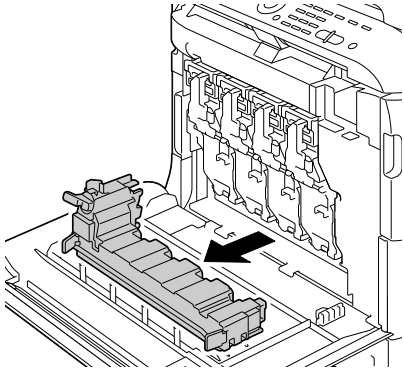

5 Sortez le nouveau réceptacle de toner usagé de son emballage. Mettez le réceptacle plein dans le sachet plastique fourni et placez-le dans la boîte d'emballage.

Note

Mettez le réceptacle de toner usagé au rebut conformément à la réglementation en vigueur. Ne vous en débarrassez pas en le brûlant.

Avant d'installer le nouveau réceptacle de toner usagé, vérifiez que son verrou est sur la position "Déverrouillé".

6 Glissez le réceptacle de toner usagé complètement dans la machine.

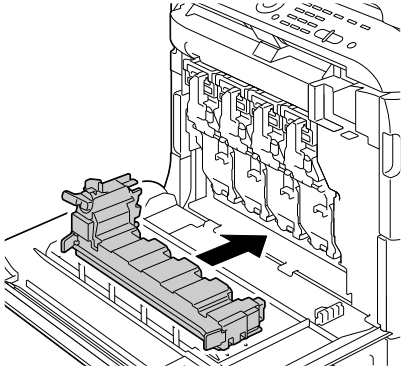

7 Tournez le verrou vers la droite sur la position "Verrouillé".

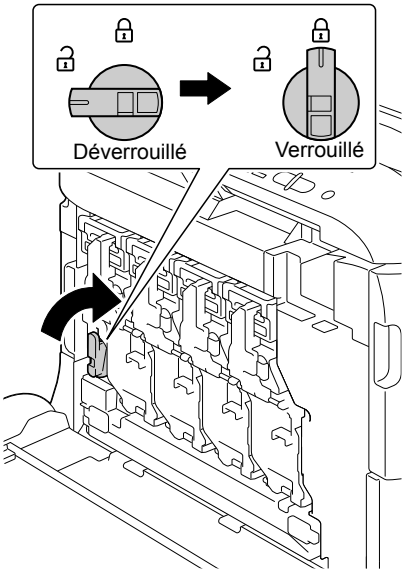

8 Refermez le capot avant.

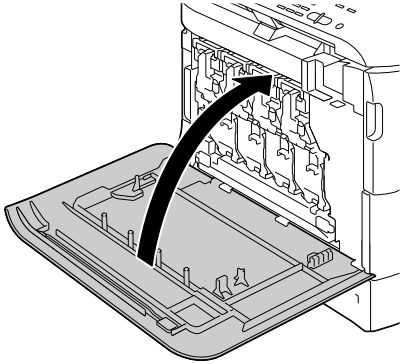

Si le réceptacle de toner usagé n'est pas complètement introduit dans la machine ou si son verrou n'est pas en position "Verrouillé", le capot avant ne peut pas être fermé.

Remplacement du rouleau de transfert

Quand le rouleau de transfert doit être remplacé, le message `Vie R. Transfert` apparaît. L'impression peut continuer en dépit de ce message, mais étant donné que la qualité d'impression est amoindrie, il est préférable de changer aussitôt le rouleau de transfert.

Quand vous remplacez le rouleau de transfert, changez aussi le filtre d'ozone. Un filtre d'ozone de rechange est fourni avec le rouleau.

Procédure de remplacement du rouleau de transfert

1 Soulevez le loquet du capot latéral droit afin de l'ouvrir.

Avant d'ouvrir le capot latéral droit, repliez le Bac 1.

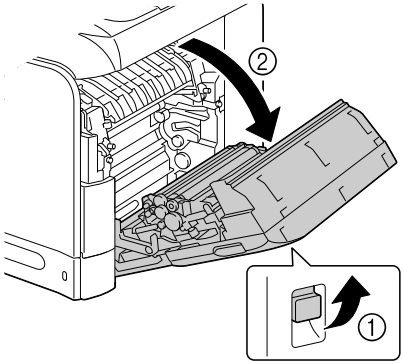

2 Basculez le levier vers vous.

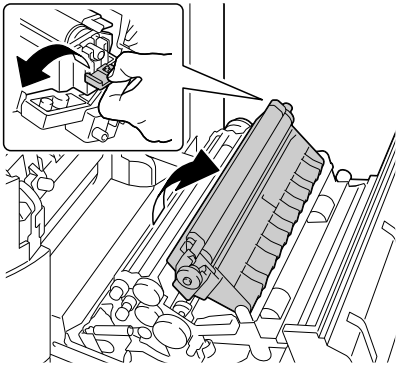

3 Retirez le rouleau de transfert.

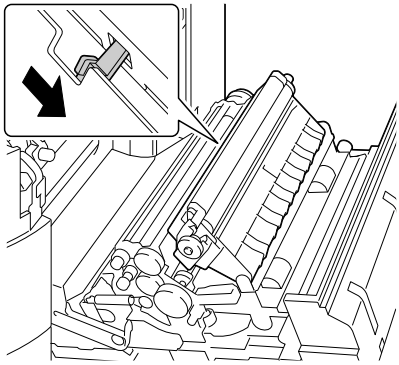

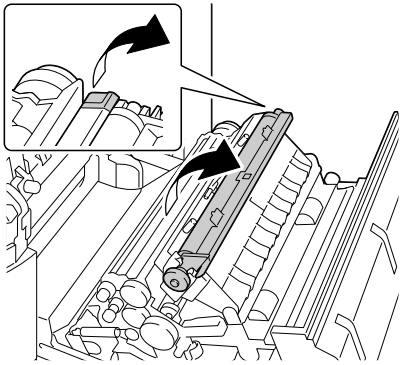

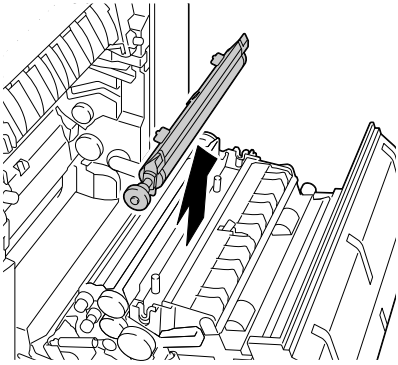

4 Préparez un nouveau rouleau de transfert.

5 Introduisez l'axe du rouleau de transfert dans ses supports.

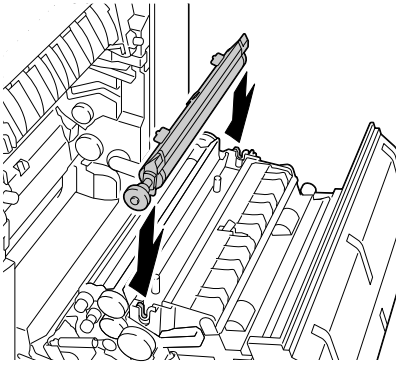

6 Poussez sur les leviers jusqu'à ce qu'ils s'enclenchent en position.

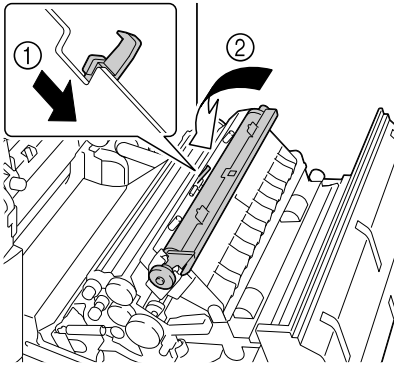

7 Refermez le capot latéral droit.

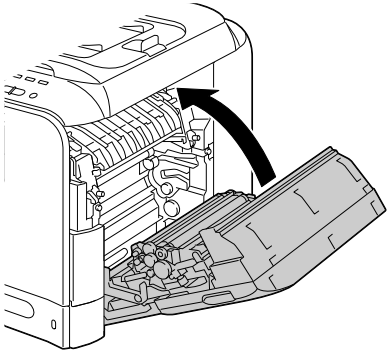

8 Réinitialisez le compteur dans le menu `Utilitaire / Gestion admin./Remplacer Consom/R. Transfert`.

9 Remplacez le filtre d'ozone en procédant comme indiqué ci-après.

Remplacement du filtre d’ozone

1 Retirez le filtre d’ozone de la machine.

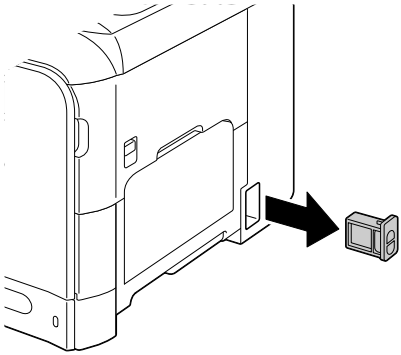

2 Glissez le nouveau filtre d’ozone dans la machine jusqu’à ce qu’il s’enclenche en position.

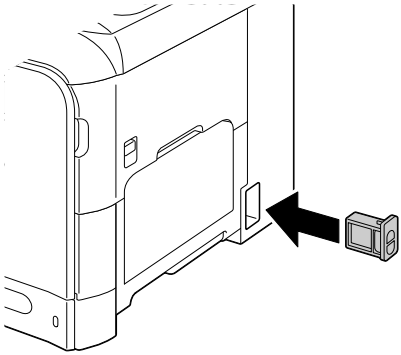

Remplacement de la courroie de transfert

Quand la courroie de transfert doit être remplacée, le message `Vie C. Transfert` apparaît. L'impression peut continuer en dépit de ce message, mais étant donné que la qualité d'impression est amoindrie, il est préférable de changer aussitôt la courroie de transfert.

1 Eteignez la machine et débranchez le cordon secteur et les câbles d'interface.

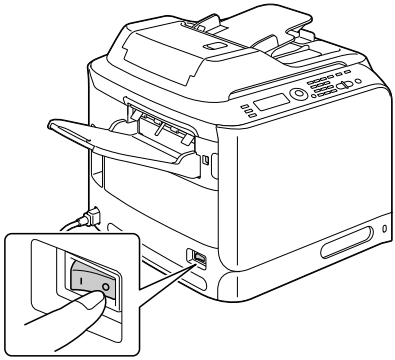

2 Tirez sur le loquet pour ouvrir le capot latéral droit.

Avant d'ouvrir le capot latéral droit, repliez le Bac 1.

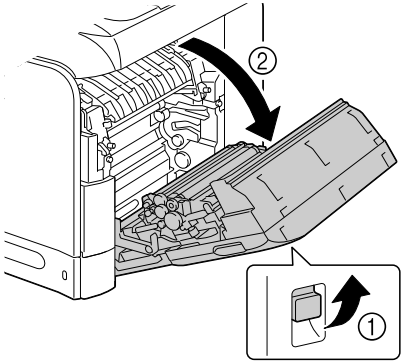

3 A l'aide d'une pièce de monnaie, desserrerez les vis de fixation de la courroie de transfert.

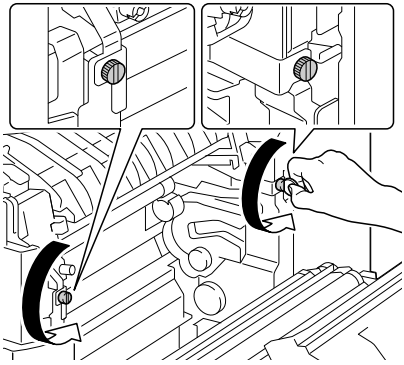

4 Ouvrez le capot avant de la machine.

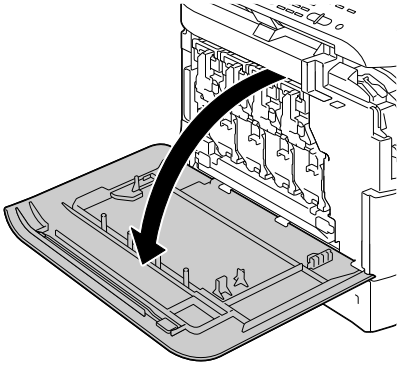

5 Retirez le réceptacle de toner usagé.

Pour ce faire, reportez-vous à la rubrique : "Remplacement du réceptacle de toner usagé", page 217.

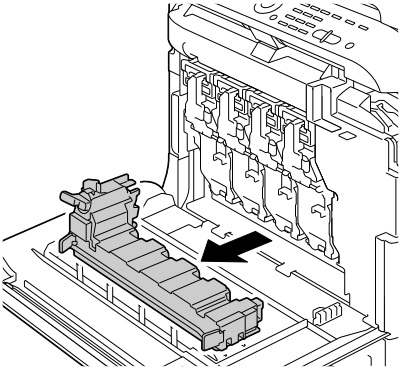

6 Retirez toutes les unités d'imagerie.

Pour ce faire, reportez-vous à la rubrique : "Remplacement d'une unité d'imagerie", page 211.

Placez les unités d'imagerie que vous avez retirées à l'abri de la lumière.

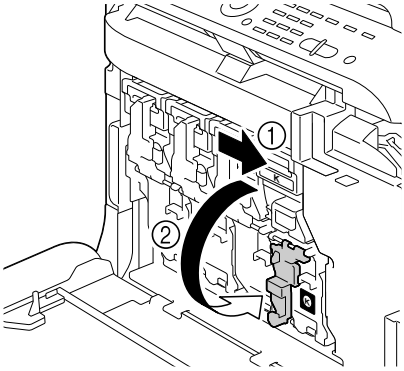

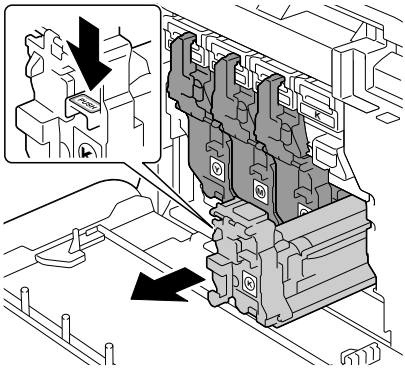

7 Retirez le bac de sortie.

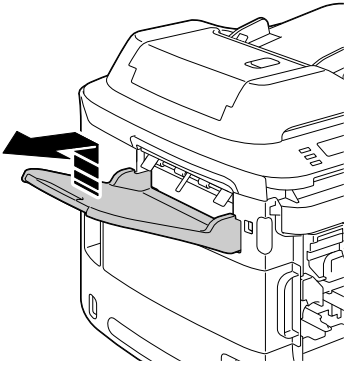

8 Ouvrez le capot latéral gauche.

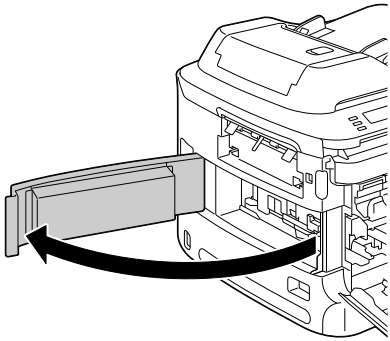

9 Sur le côté gauche de la machine, tirez le levier bleu de fermeture de la courroie de transfert vers la droite.

Ne retirez pas ce levier bleu.

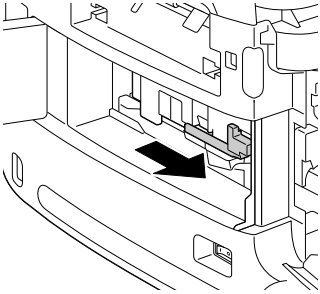

10 Toujours sur le côté gauche de la machine, sortez doucement la courroie de transfert en la maintenant par sa anse.

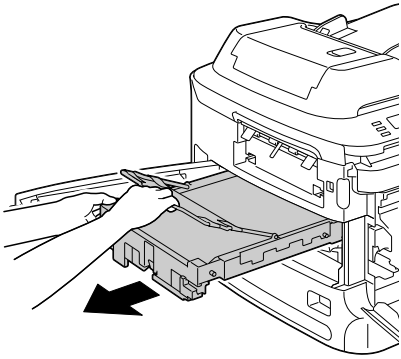

11 Préparez une nouvelle courroie de transfert.

Veillez à ne pas toucher la surface de la courroie.

Ne retirez pas le levier bleu.

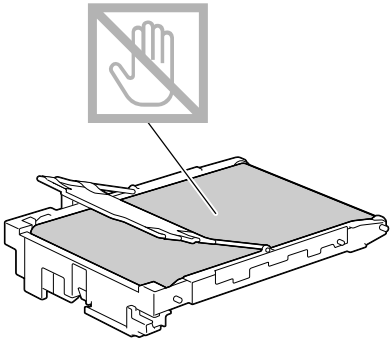

12 Retirez les adhésifs d'emballage de la courroie de transfert.

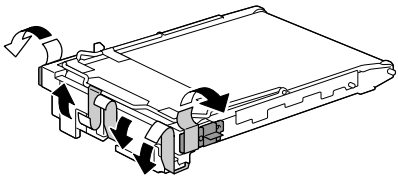

13 Retirez les caches de protection de la courroie de transfert.

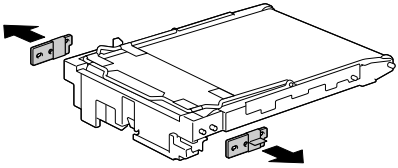

14 Introduisez la nouvelle courroie de transfert sur ses rails.

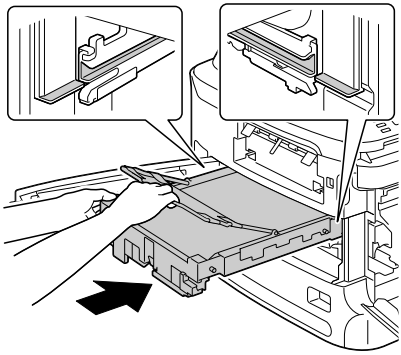

15 Refermez le capot latéral gauche .

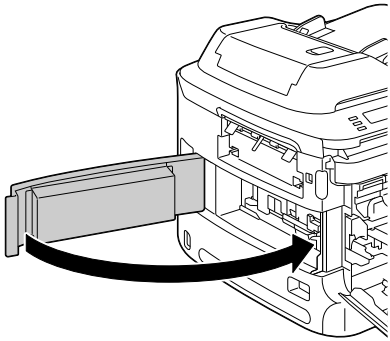

16 Remettez le bac de sortie en place.

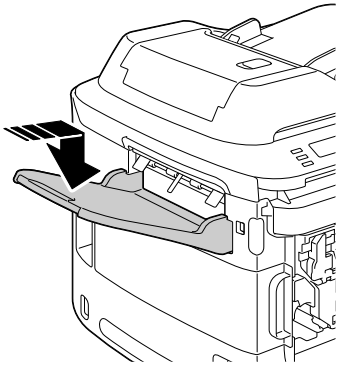

17 Sur le côté droit de l'imprimante, resserrez les deux vis de fixation de la courroie de transfert.

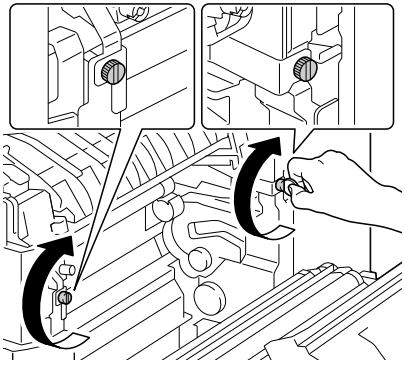

18 Refermez le capot latéral droit de la machine.

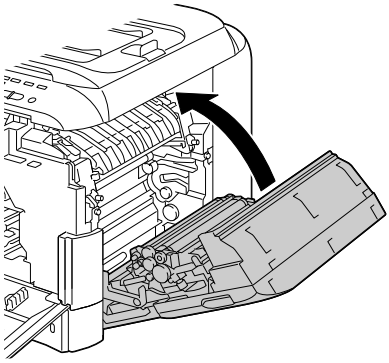

19 Remettez toutes les unités d'imagerie en place.

Pour ce faire, reportez-vous à la rubrique : "Remplacement d'une unité d'imagerie", page 211.

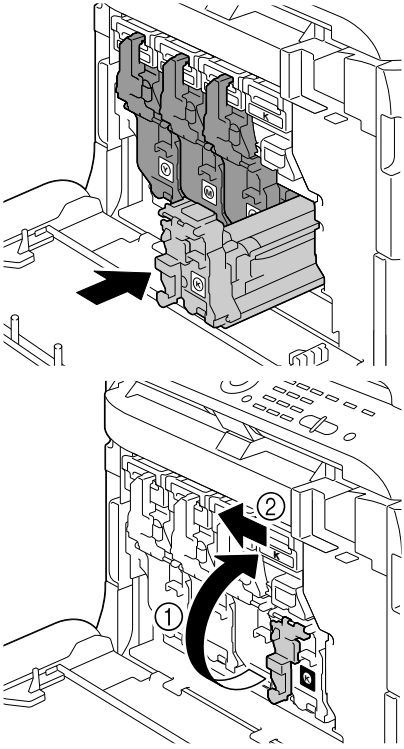

20 Remettez le réceptacle de toner usagé en place.

Pour ce faire, reportez-vous à la rubrique : “Remplacement du réceptacle de toner usagé”, page 217.

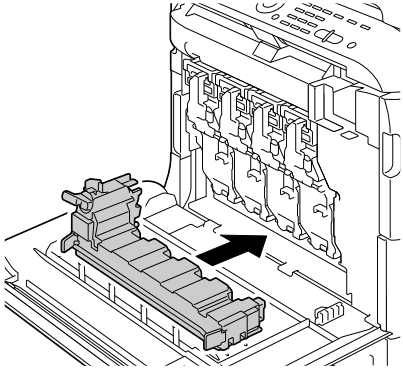

21 Refermez le capot avant de la machine.

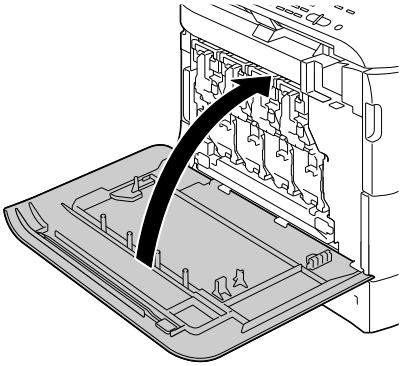

22 Rebranchez le cordon secteur et les câbles d’interface et rallumez la machine.

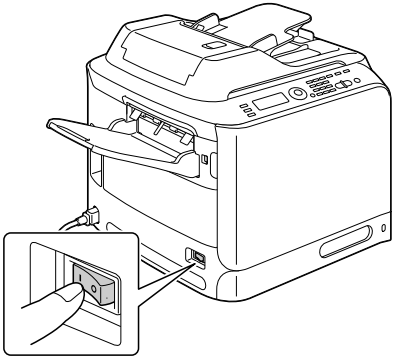

23 Réinitialisez le compteur dans le menu `Utilitaire / Gestion admin./Remplacer Consom/C. Transfert`.

Remplacement de l’unité de fixation

Quand l’unité de fixation arrive en fin de vie et doit être remplacée, le message `Vie U-Fixation` apparaît. L’impression peut continuer en dépit de ce message, mais étant donné que la qualité d’impression est amoindrie, il est préférable de changer aussitôt.

1 Eteignez la machine et débranchez le cordon d’alimentation et les câbles d’interfaces.

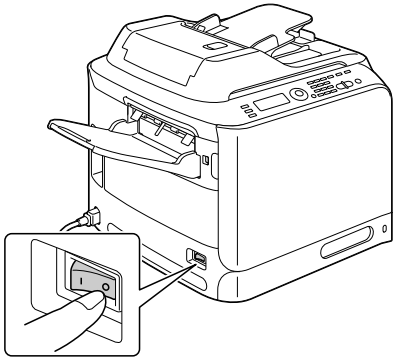

Note

Certaines pièces à l’intérieur de la machine atteignent des températures très élevées pouvant provoquer de graves brûlures. Après avoir éteint la machine, attendez environ 20 minutes et vérifiez que la section de l’unité de fixation est à température ambiante avant d’intervenir.

2 Ouvrez le capot avant de la machine.

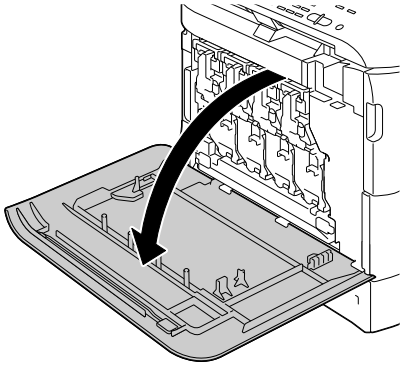

3 Soulevez doucement le scanner.

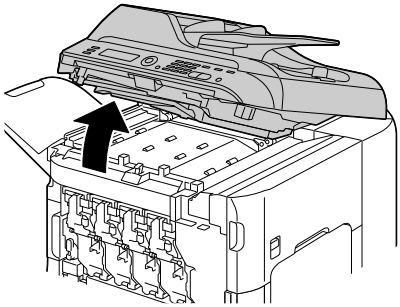

4 Soulevez le loquet du capot latéral droit afin de l'ouvrir.

Avant d'ouvrir le capot latéral droit, repliez le Bac 1.

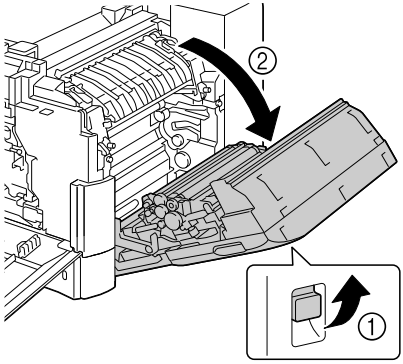

5 A l'aide d'une pièce de monnaie, desserrez les deux vis de maintien de l'unité de fixation.

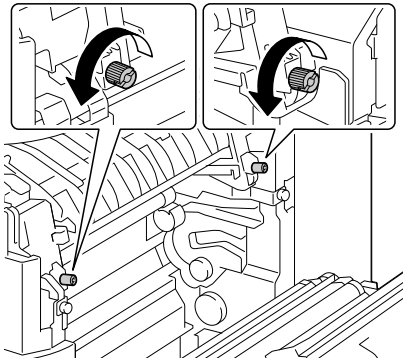

6 Sortez l'unité de la machine.

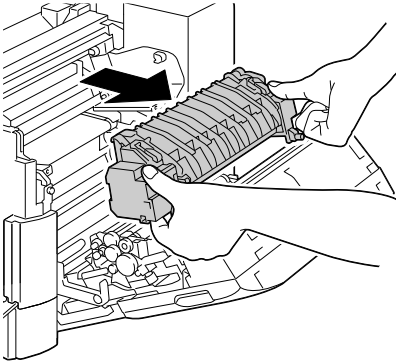

7 Préparez une nouvelle unité de fixation.

Veillez à ne pas toucher la surface du rouleau.

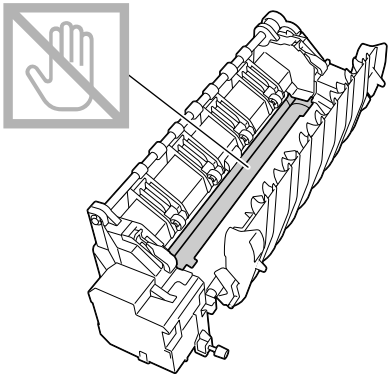

8 Introduisez la nouvelle unité de fixation dans la machine.

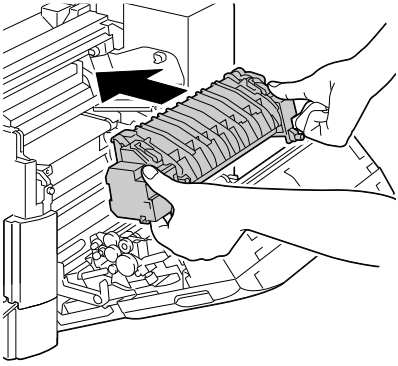

9 Resserrez les deux vis de maintien de l'unité.

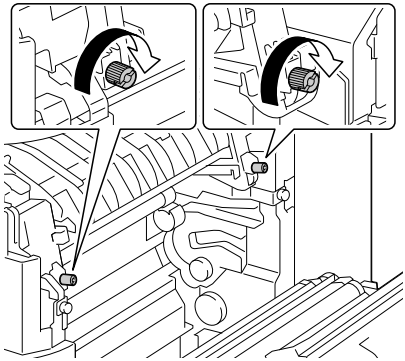

10 Refermez le capot latéral droit ; abaissez doucement le scanner et refermez le capot avant.

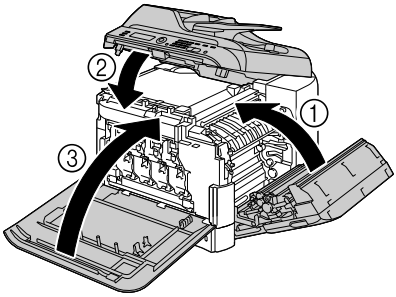

11 Rebranchez le cordon secteur et les câbles d'interface et rallumez la machine.

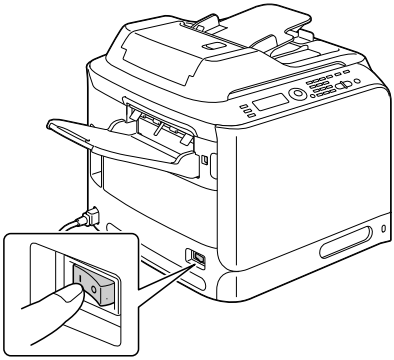

12 Réinitialisez le compteur dans le menu `Utilitaire / Gestion admin./Remplacer Consom/U-Fixation`.

10

Entretien

Entretien de la machine

ATTENTION

Lisez attentivement toutes les étiquettes de sécurité (avertissements et consignes) en vous assurant de suivre toutes leurs instructions. Ces étiquettes se trouvent au dos des portes et à l'intérieur de la machine.

Prenez soin de la machine pour préserver sa durée de vie. Tout dégât causé par négligence n'est pas couvert par la garantie. Nettoyez l'intérieur et l'extérieur de la machine régulièrement pour éliminer poussières et résidus de papier amoindrissant ses performances et la qualité d'impression.

PRUDENCE !

Avant tout, éteignez la machine, débranchez le cordon secteur et le câble d'interface. Veillez à ne pas répandre de l'eau ou du détergent dans la machine, au risque de provoquer des dégâts ou de vous électrocuter.

ATTENTION

L'unité de fixation est brûlante. Si vous ouvrez le capot supérieur de la machine, elle met environ une heure pour refroidir.

- En nettoyant l'intérieur de la machine ou en supprimant des bourrages, veillez à ne pas toucher l'unité de fixation ou d'autres pièces brûlantes.
- Ne posez aucun objet sur la machine.
- Pour nettoyer la machine, utilisez un chiffon doux.
- Ne vaporisez jamais de produit détergent directement sur la machine car il risque de s'infiltrer par les grilles d'aération et d'endommager les circuits internes.
- Pour le nettoyage, évitez d'utiliser des solutions abrasives ou corrosives ou contenant des solvants (alcool ou benzène).
- Commencez toujours par appliquer le produit de nettoyage (détergent doux) sur une petite surface de la machine pour en vérifier le résultat.
- N'utilisez jamais des tampons abrasifs ou rugueux (paille de fer ou matière plastique).
- Fermez toujours les capots doucement et n'exposez jamais la machine à des vibrations excessives.

- Ne recouvrez jamais la machine avec un capot de protection tout de suite après l'avoir utilisée. Eteignez-la et attendez qu'elle refroidisse.
- Ne laissez pas les capots de la machine trop longtemps ouverts sous des éclairages directs pouvant endommager la cartouche OPC.
- N'ouvrez pas les capots de la machine quand elle est en fonctionnement.
- Ne tapotez pas les bords de vos paquets de feuilles sur la machine.
- La machine ne doit jamais être démontée ou lubrifiée.
- Ne basculez pas la machine.
- Ne touchez pas aux plots électriques, engrenages ou dispositifs laser, au risque d'endommager la machine et d'affaiblir la qualité d'impression.
- Ne laissez pas les documents imprimés s'accumuler trop haut dans le bac de sortie car ils peuvent provoquer des bourrages et se recourber excessivement.
- Pour déplacer la machine, deux personnes sont nécessaires.
  Maintenez-la à l'horizontale pour éviter de renverser du toner.

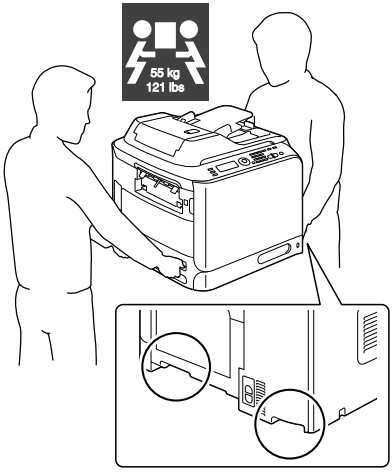

- Pour soulever la machine, repliez le Bac 1 et retirez le bac de sortie, puis sisissez la machine aux endroits indiqués ci-contre.
- Si le bac de sortie et le chargeur papier inférieur optionnels sont installés, retirez-les de la machine et déplacez chaque module séparément.
- Sur la peau, le toner se nettoie à l'eau froide et avec un savon doux.

ATTENTION

Si vous recevez du toner dans les yeux, rincez-vous immédiatement à l'eau froide et consultez un ophtalmologiste.

- Avant de rebrancher la machine , assurez-vous de bien remonter toutes les pièces retirées pour le nettoyage.

Nettoyage de la machine

ATTENTION

Avant de procéder au nettoyage, éteignez la machine et débranchez le cordon secteur.

Extérieur

■ Panneau de commande

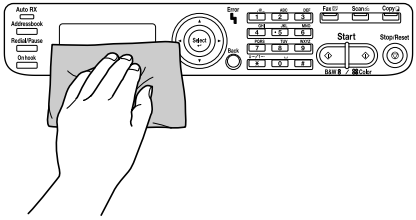

■ Grille d'aération

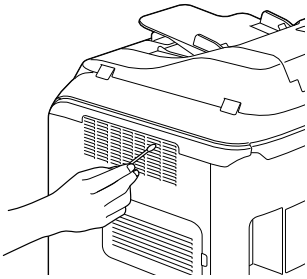

■ Extérieur de la machine

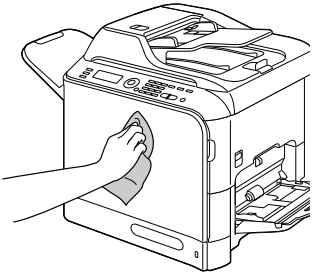

■ Vitre d'exposition

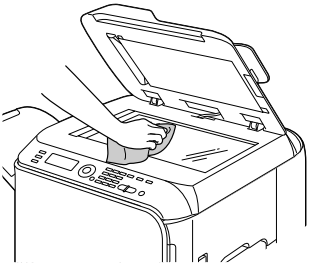

■ Tapis du couvercle de la vitre d'exposition

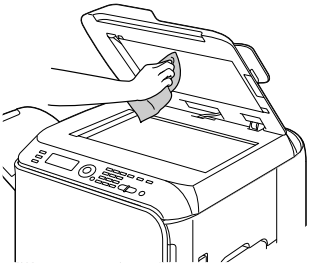

Rouleaux d’entraînement papier

Une accumulation de poussières de papier et autres débris sur les rouleaux d’entraînement papier peut être à l’origine d’incidents papier.

Nettoyage des rouleaux d’entraînement papier (Bac d’alimentation manuel)

1 Ouvrez le Bac 1.

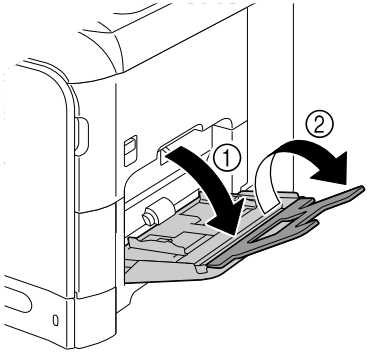

2 Appuyez au centre du volet de compression des feuilles jusqu’à ce que les onglets de verrouillage (blancs) à gauche et à droite s’enclenchent.

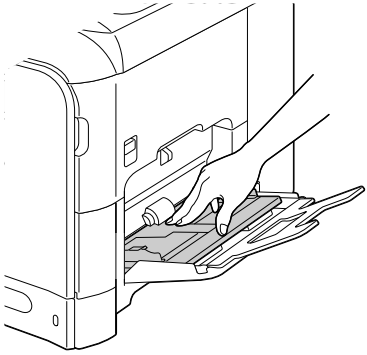

3 Nettoyez les rouleaux d'entraînement papier en les essuyant avec un chiffon doux et sec.

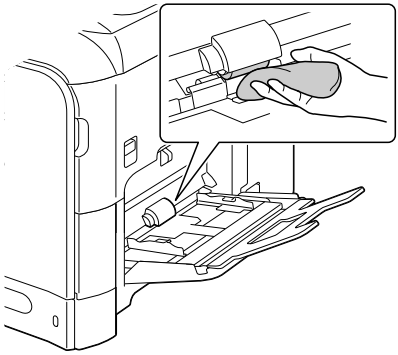

4 Refermez le bac.

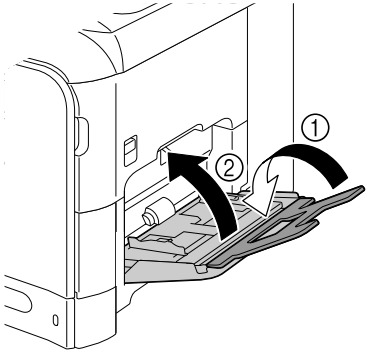

Nettoyage des rouleaux d'entraînement papier (Bac 2/3)

1 Tirez le bac.

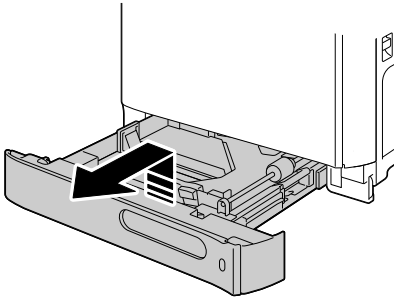

2 Nettoyez les rouleaux d'entraînement papier en les essuyant avec un chiffon doux et sec.

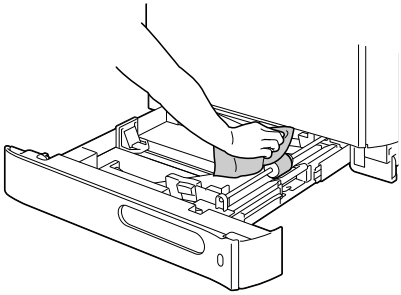

3 Repoussez le bac dans la machine.

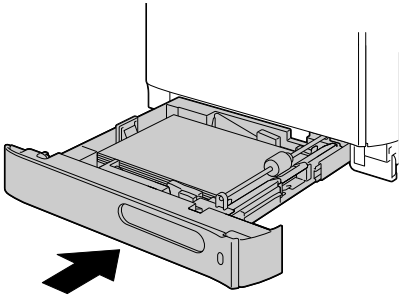

Nettoyage des rouleaux de transposition papier du Bac 3

1 Ouvrez le capot latéral droit du Bac 3.

Avant d'ouvrir le capot latéral droit du Bac 3, repliez le Bac 1.

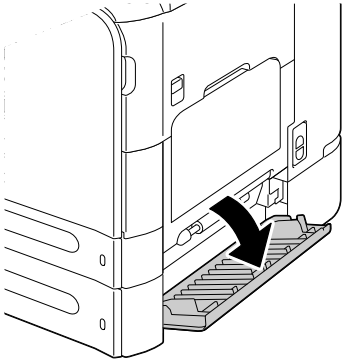

2 Nettoyez les rouleaux de transposition papier en les essuyant avec un chiffon doux et sec.

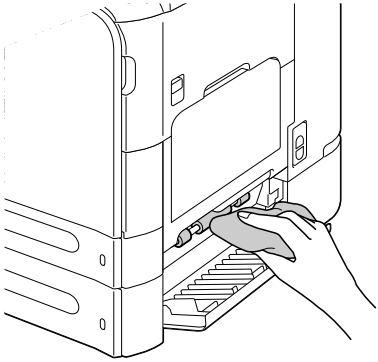

3 Refermez le capot latéral droit du Bac 3.

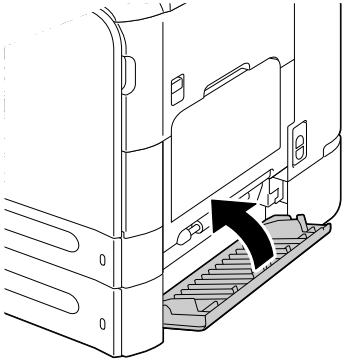

Nettoyage des rouleaux d'entraînement papier du chargeur ADF

1 Ouvrez le capot du chargeur ADF.

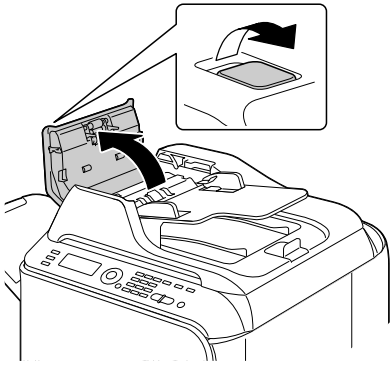

2 Nettoyez les rouleaux d'entraînement papier en les essuyant avec un chiffon doux et sec.

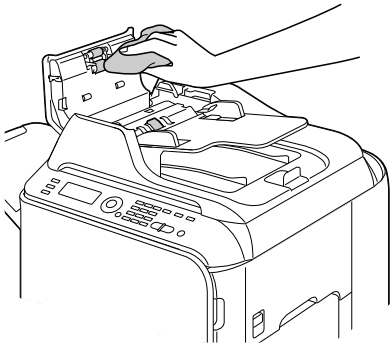

3 Refermez le capot du chargeur ADF.

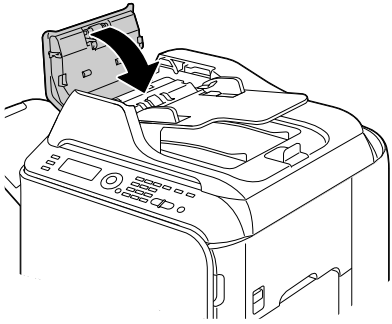

Nettoyage des rouleaux d'entraînement papier de l'unité recto-verso

1 Tirez sur le loquet pour ouvrir le capot latéral droit.

Avant d'ouvrir ce capot, repliez le Bac 1.

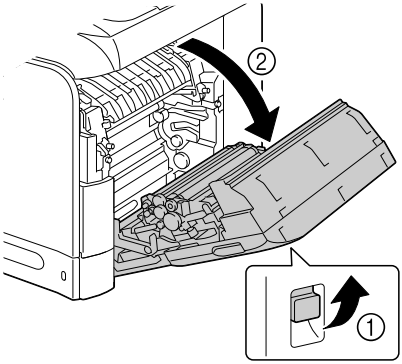

2 Nettoyez les rouleaux d'entraînement papier en les essuyant avec un chiffon doux et sec.

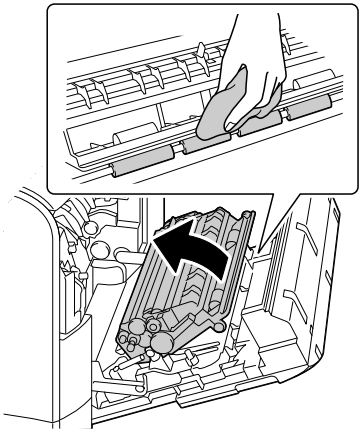

3 Refermez le capot latéral droit

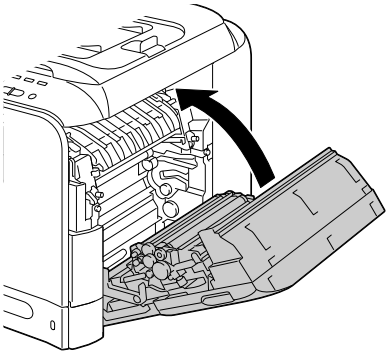

Nettoyage des lentilles laser

La machine est équipée de quatre lentilles laser. Nettoyez chacune de ces lentilles comme indiqué ci-après. La barrette de nettoyage est fixée au dos du capot avant de la machine.

1 Ouvrez le capot avant de la machine et retirez la barrette de netoyage fixée au dos du capot.

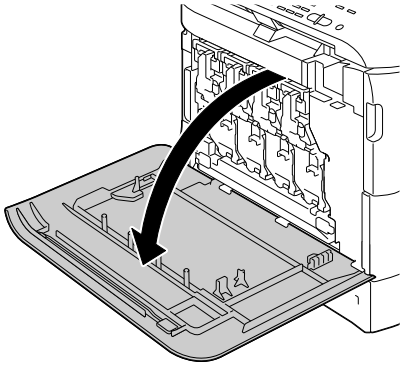

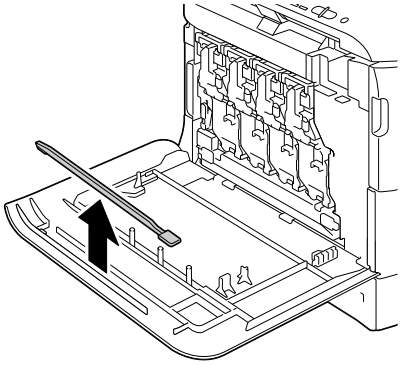

2 Introduisez la barrette de nettoyage dans l'ouverture prévue à cet effet et déplacez-la d'arrière en avant 2 à 3 fois de suite.

3 Effectuez ce nettoyage pour chaque lentille laser.

La barrette de nettoyage pour lentille laser est fournie avec la machine. Rangez cet outil en lieu sûr afin de ne pas l'égarer.

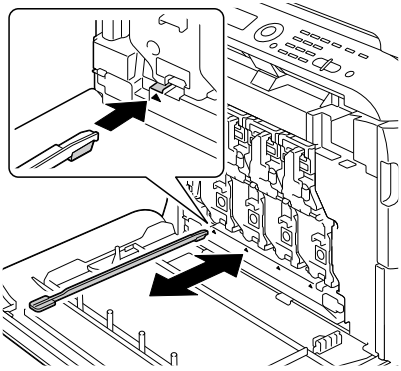

4 Replacez la barrette de nettoyage des lentilles laser sur son support au dos du capot avant de la machine.

5 Refermez le capot avant.

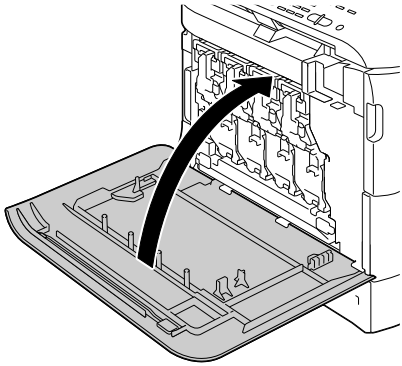

11

Résolution de problèmes

Introduction

Ce chapitre vous fournit des informations utiles pour résoudre des problèmes éventuels avec la machine, ou pour le moins, vous indique où vous adresser pour obtenir de l'aide.

Impression de la page de configuration	page 251
Prévention des bourrages papier	page 252
Description du chemin papier	page 254
Suppression des bourrages papier	page 254
Résolution de problèmes de bourrage	page 254
Résolution d'autres problèmes	page 276
Résolution de problèmes de qualité	page 279
Messages d'état, d'erreur et de maintenance	page 287
Impression de la page de configuration	page 293

Impression d’une page de configuration

1 A partir de l’écran principal, appuyez sur la touche ▲ ou ▼ pour afficher `Rapport/Etat`, puis sur la touche **Select**.

2 Appuyez sur la touche ▲ ou ▼ pour afficher `Rapport`, puis sur la touche **Select**.

3 Appuyez sur la touche ▲ ou ▼ pour afficher `Page Configuration`, puis sur la touche **Select**.

4 Appuyez sur la touche **Envoi-N&B** ou **Envoi-Couleur**.

Déverrouillage du scanner

1 Soulevez le couvercle de la vitre d'exposition.

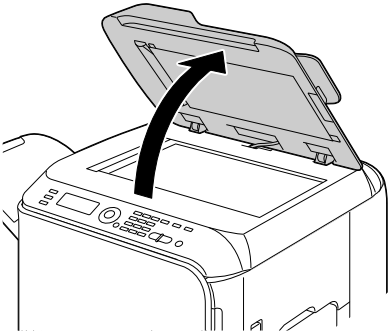

2 Positionnez le levier de verrouillage du scanner sur le symbole 🔓.

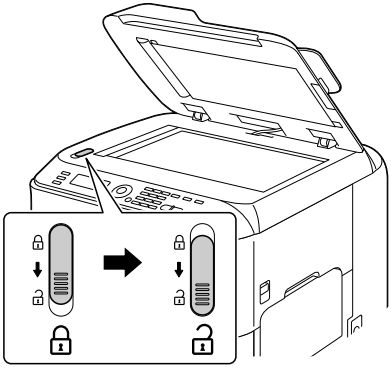

3 Abaissez le couvercle de la vitre d'exposition.

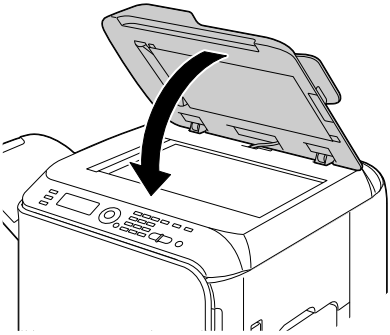

4 Eteignez puis rallumez la machine.

Prévention des bourrages papier

Assurez-vous que...
Le support répond aux spécifications de la machine.
Le support repose bien à plat dans le bac, notamment le bord avant.
La machine est installée sur une surface plane et robuste.
Le support est stocké dans un endroit sec à l'abri de toute humidité.
Les transparents sont aussitôt retirés du bac de sortie afin d'éviter une accumulation d'électricité statique.
Vous ajustez toujours les guides papier *après* avoir chargé le support dans le bac Tray 2/3 *(un guide mal ajusté peut être à l'origine d'une mauvaise qualité d'impression, de bourrages, voire de dégât matériel)*.
Vous chargez le papier avec la face imprimable orientée vers le haut *(le côté imprimable des feuilles est en général indiqué sur l'emballage du papier)*.

Evitez...
d'utiliser un support plié, froissé ou trop recourbé.
de laisser des doubles feuilles s'alimenter dans l'imprimante *(retirez le papier et aérez les feuilles pour supprimer toute adhérence).*
d'aérer des transparents, car cela génère de l'électricité statique.
de charger différents types, formats, grammages de support à la fois dans le même bac.
de surcharger les bacs d'alimentation papier.
de laisser les imprimés s'accumuler dans le bac de sortie *(ce bac peut contenir 250 feuilles—un bourrage peut survenir si le remplissage du bac dépasse cette capacité).*
de laisser s'accumuler trop de transparents dans le bac de sortie.

Description du chemin papier

Le dessin ci-dessous indique le chemin emprunté par le papier dans l'imprimante, vous permettant de localiser les bourrages.

1. Rouleaux d'entraînement papier du chargeur ADF
2. Plateau d'introduction des originaux papier
3. Bac de sortie des documents
4. Cartouche de toner
5. Unité de fixation
6. Unité recto-verso
7. Bac 1 (alimentation manuelle)
8. Bac 3 (chargeur papier inférieur en option)
9. Bac 2
10. Lentilles laser
11. Unité d'imagerie
12. Courroie de transfert
13. Bac de réception

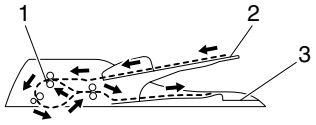

Chemin du document

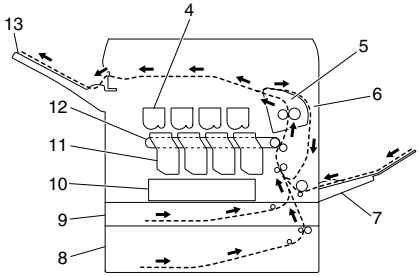

Chemin de la feuille de support

Suppression des bourrages papier

Pour éviter tout dégât, retirez toujours les feuilles à l'origine du bourrage doucement, sans les déchirer. Tout morceau de papier restant dans la machine, quelle que soit sa taille, peut obstruer le chemin papier et provoquer d'autres bourrages. Ne rechargez jamais des feuilles que vous avez retirées d'un bourrage.

Note

Avant son passage dans l'unité de fixation, l'image n'est pas 'fixée' sur le support. En retirant les feuilles d'un bourrage, veillez donc à ne pas toucher la face imprimée car vous risquez de vous salir les mains avec du toner. Veillez aussi à ne pas répandre du toner dans la machine.

ATTENTION

Le toner non fixé peut salir vos mains, vos vêtements ou tout ce qu'il touche. Sur les vêtements, il suffit d'épousseter légèrement la poudre, et de nettoyer toute trace résiduelle à l'aide d'eau froide, et non chaude. Sur la peau, il se lave facilement à l'eau froide ou avec un savon doux.

ATTENTION

Si vous recevez du toner dans les yeux, rincez-vous immédiatement à l'eau froide et consultez un ophtalmologiste.

Après avoir supprimé un bourrage, si le message de bourrage reste affiché sur l'écran du panneau de commande, ouvrez et refermez les capots de machine. Normalement, cela efface le message.

Messages de bourrage papier et procédures correctives

Message de bourrage...	Voir procédure...
`Erreur Alim. Papier` `ouvrir capot droit`	page 259
`Erreur Alim. Papier` `ouvrir capot transf.`	page 262
`serrage u fixation` `ouvrir capot droit`	page 268
`serrage roul. transf` `ouvrir capot transf.`	page 262
`serrage transf vert.` `ouvrir capot droit`	page 259
`serrage u ro-vo inf.` `ouvrir capot droit`	page 267
`serrage u ro-vo sup.` `ouvrir capot droit`	page 267

Message de bourrage...	Voir procédure...
serrage bac manuel ouvrir capot droit	page 256
serrage transf horiz ouvrir capot avant ouvrir scanner	page 274
serrage en sortie ouvrir capot avant ouvrir scanner	page 274
serrage retour doc ouvrir capot avant ouvrir scanner	page 272
Bourrage Doc. Orig. Ouvrir Capot ADF	page 265

Suppression d'un bourrage dans le Bac 1 (alimentation manuelle) et au niveau du rouleau de transfert

1 Soulevez le loquet du capot latéral droit afin de l'ouvrir.

Avant d'ouvrir le capot latéral droit, repliez le Bac 1.

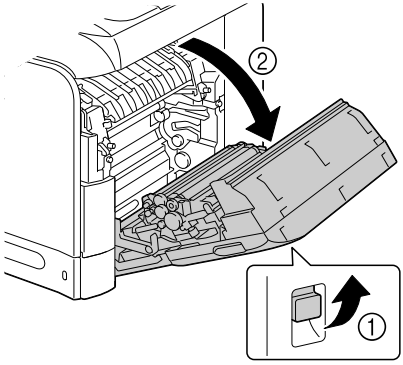

2 Retirez doucement la feuille coincée.

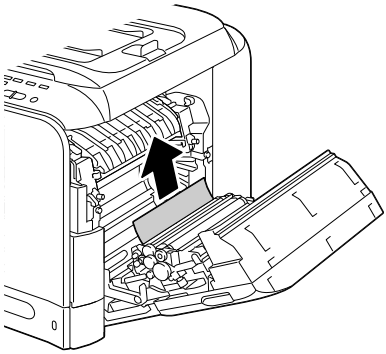

ATTENTION

La zone autour de l'unité de fixation peut atteindre une température très élevée.
Ne touchez aucune autre pièce que celles indiquées car vous risquez de vous brûler. En cas d'accident, appliquez immédiatement de l'eau froide sur votre brûlure, et faites-vous prodiguer des soins médicaux.

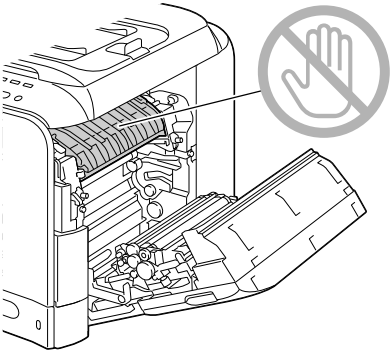

Note

Tout contact avec la surface de la courroie de transfert ou le rouleau de transfert de l'image risque de nuire à la qualité d'impression.
Veillez donc à ne pas toucher ces composants.

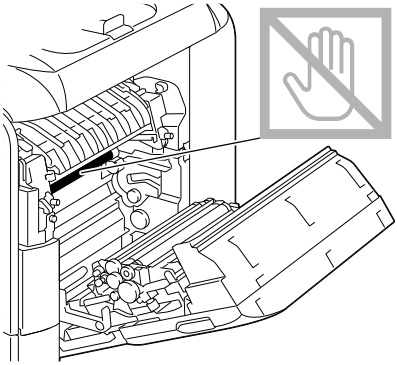

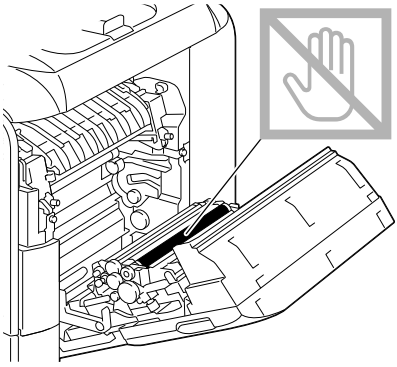

3 Refermez le capot latéral droit.

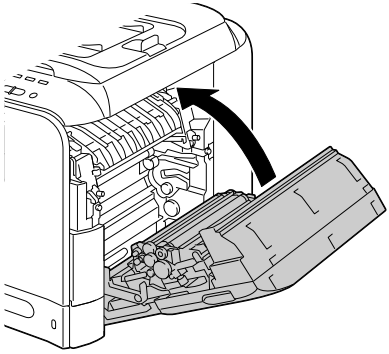

Suppression d'un bourrage dans le Bac 2

1 Soulevez le loquet du capot latéral droit afin de l'ouvrir.

Avant d'ouvrir le capot latéral droit, repliez le Bac 1.

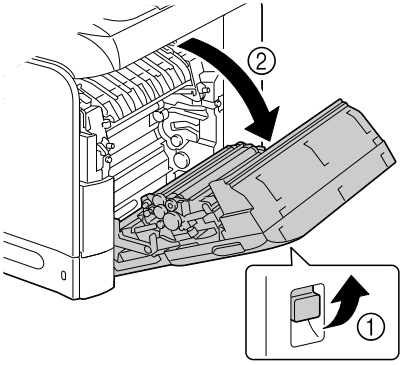

2 Retirez doucement la feuille coincée.

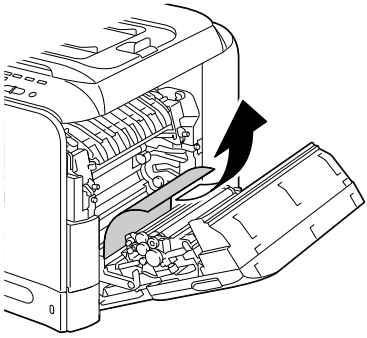

ATTENTION

La zone autour de l'unité de fixation peut atteindre une température très élevée.
Ne touchez aucune autre pièce que celles indiquées car vous risquez de vous brûler. En cas d'accident, appliquez immédiatement de l'eau froide sur votre brûlure, et faites-vous prodiguer des soins médicaux.

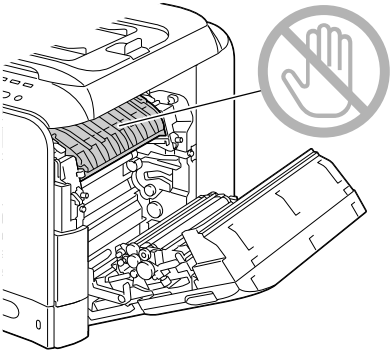

Note

Tout contact avec la surface de la courroie de transfert ou le rouleau de transfert de l'image risque de nuire à la qualité d'impression.
Veillez donc à ne pas toucher ces composants.

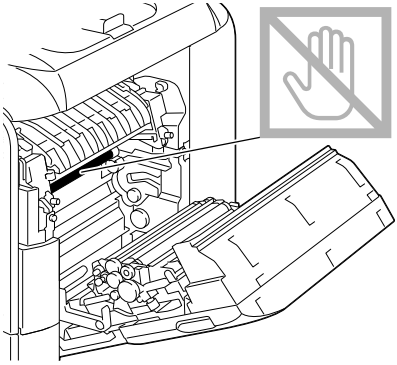

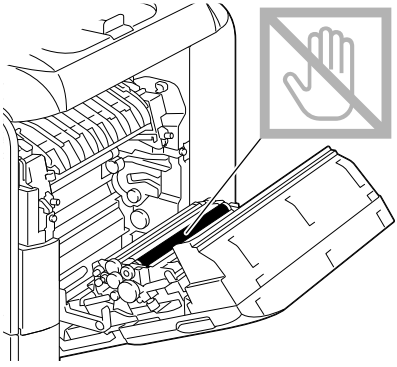

3 Refermez le capot latéral droit.

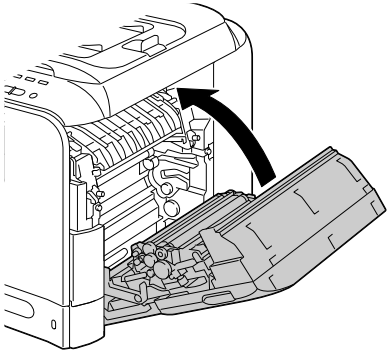

4 Ouvrez le Bac 2, et retirez tout le support chargé dans ce bac.

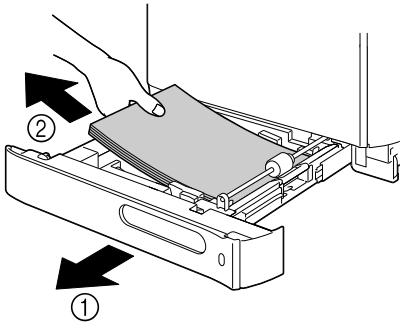

5 Aérez les feuilles que vous avez retirées et égalisez les bords du paquet.

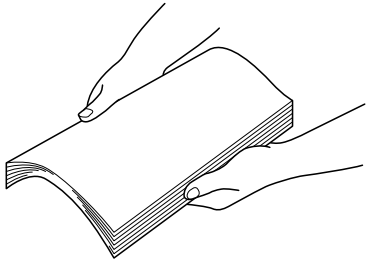

6 Rechargez le support face vers le haut dans le Bac 2.

Assurez-vous qu'il repose bien à plat.

Ne chargez pas le bac au-dessus de la limite de remplissage ▼.

Ramenez les guides papier contre les bords du support chargé.

7 Refermez le Bac 2.

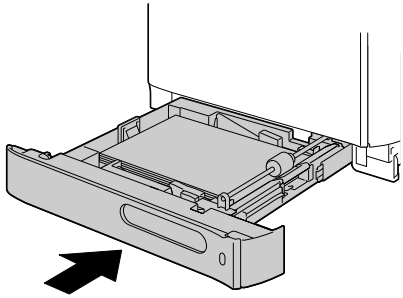

Suppression d'un bourrage dans le Bac 3

1 Ouvrez le capot latéral droit du Bac 3.

Avant d'ouvrir le capot latéral droit du Bac 3, repliez le Bac 1.

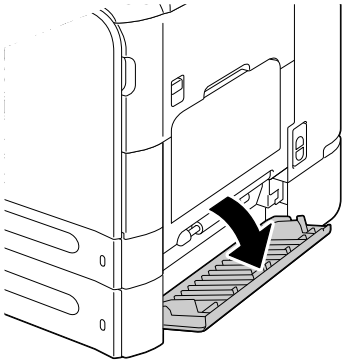

2 Retirez doucement la feuille coincée.

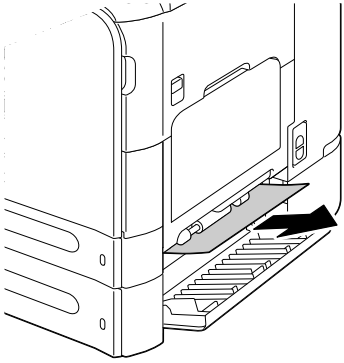

3 Refermez le capot latéral droit du Bac 3.

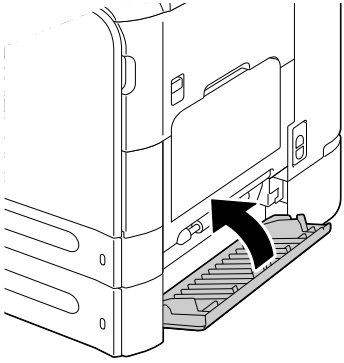

4 Ouvrez le Bac 3, et retirez tout le support chargé dans ce bac.

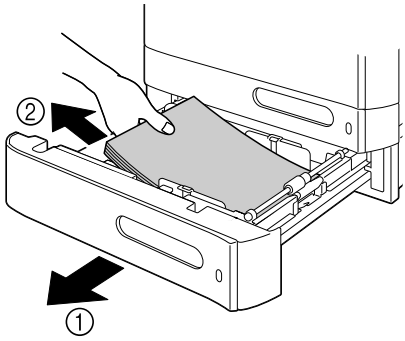

5 Aérez les feuilles que vous avez retirées et égalisez les bords du paquet.

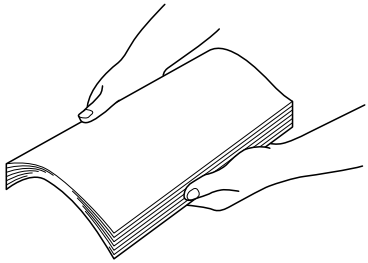

6 Rechargez le support dans le Bac 3.

Assurez-vous qu'il repose bien à plat.

Ne chargez pas le bac au-dessus de la limite de remplissage ▼.

Ramenez les guides papier contre les bords du support chargé.

7 Refermez le Bac 3.

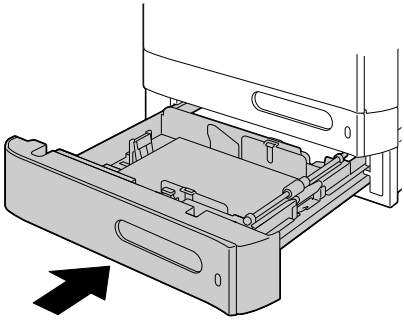

Suppression d’un bourrage dans le chargeur ADF

1 Ouvrez le capot du chargeur ADF.

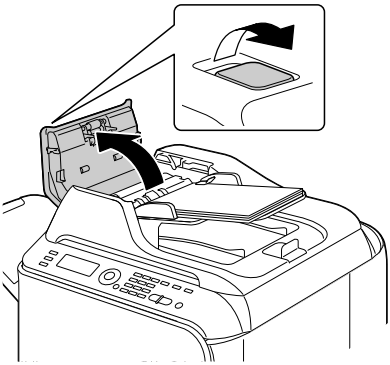

2 Retirez le document chargé sur le plateau d’introduction du chargeur.

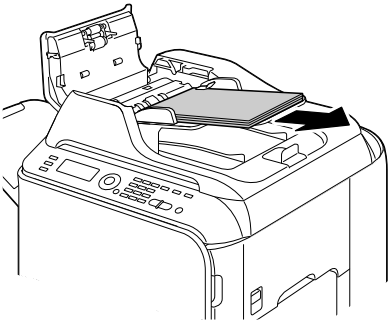

3 Soulevez le couvercle de la vitre d’exposition.

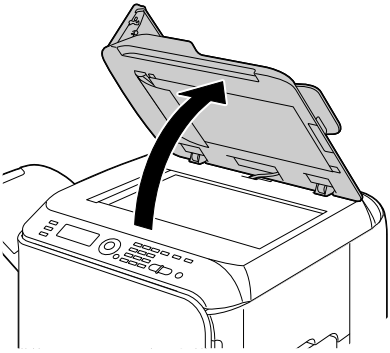

4 Retirez toute feuille coincée.

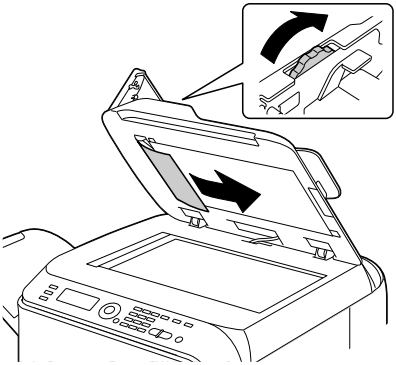

5 Abaissez le couvercle de la vitre d'exposition.

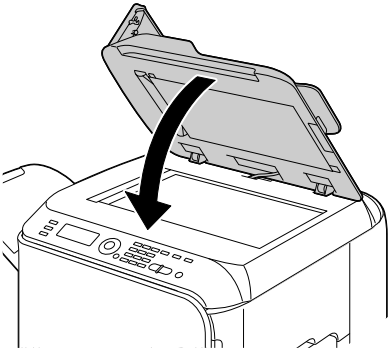

6 Refermez le capot du chargeur ADF.

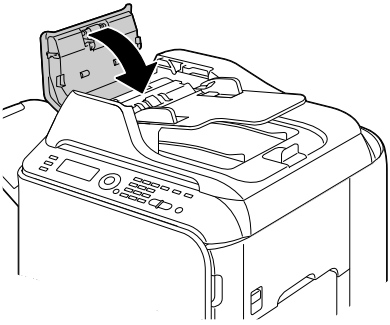

Suppression d'un bourrage dans l'unité recto-verso

1 Ouvrez le capot latéral droit de la machine en tirant sur le loquet.

Avant d'ouvrir le capot latéral droit, repliez le Bac 1.

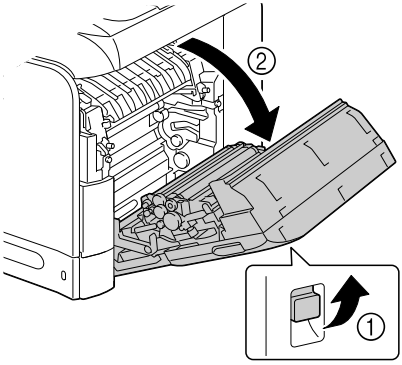

2 Retirez doucement la feuille coincée.

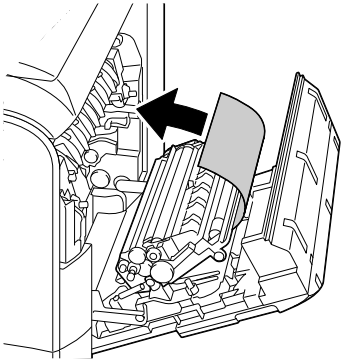

3 Refermez le capot latéral droit.

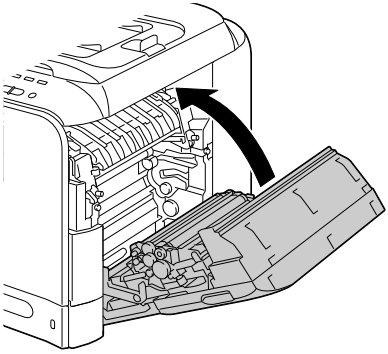

Suppression d’un bourrage dans l’unité de fixation

1 Ouvrez le capot latéral droit de la machine en tirant sur le loquet.

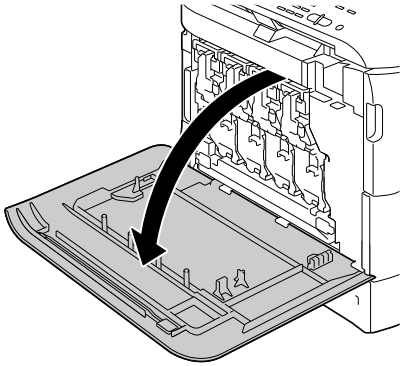

2 Soulevez doucement le scanner en le prenant par le socle de la vitre d’exposition.

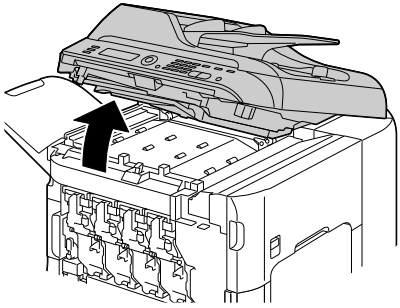

3 Tirez sur le loquet pour ouvrir le capot latéral droit.

Avant d’ouvrir ce capot, repliez le Bac 1.

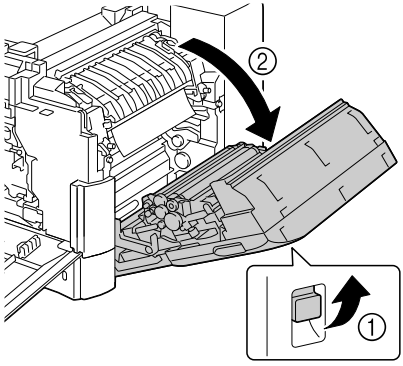

4 Soulevez les deux leviers du capot de l'unité de fixation afin de le basculer en position ouverte.

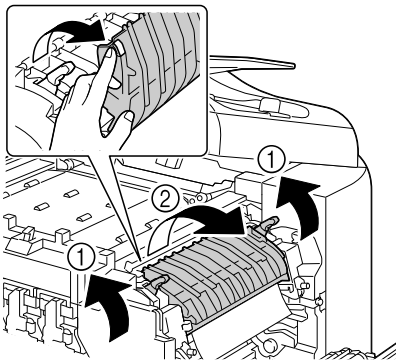

5 Retirez doucement la feuille coincée.

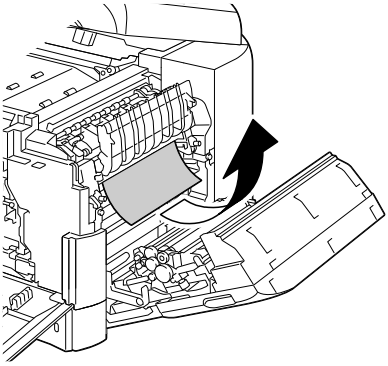

Si vous ne pouvez pas ôter la feuille coincée en la tirant par le bas de l'unité de fixation, retirez-la par le haut.

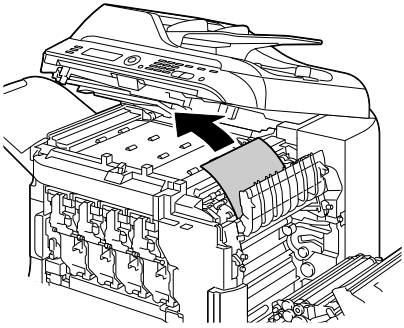

Si la feuille s'est plissée dans l'unité de fixation et y est restée coincée, ouvrez le capot de l'unité afin de la retirer.

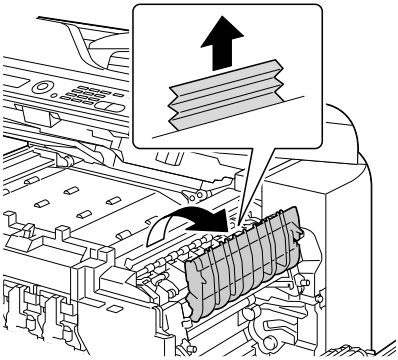

ATTENTION

La zone autour de l'unité de fixation peut atteindre une température très élevée.
Ne touchez aucune autre pièce que celles indiquées car vous risquez de vous brûler. En cas d'accident, appliquez immédiatement de l'eau froide sur votre brûlure, et faites-vous prodiguer des soins médicaux.

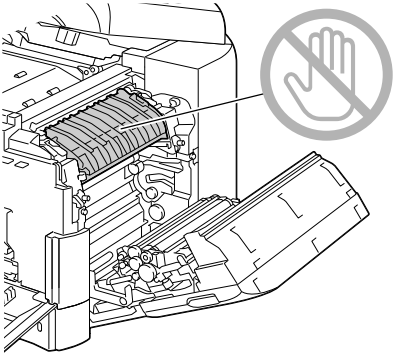

Note

Tout contact avec la surface de la courroie de transfert ou le rouleau de transfert de l'image risque de nuire à la qualité d'impression.
Veillez donc à ne pas toucher ces composants.

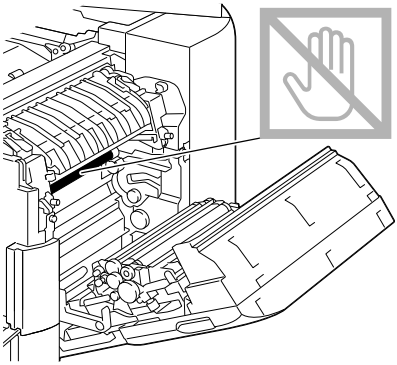

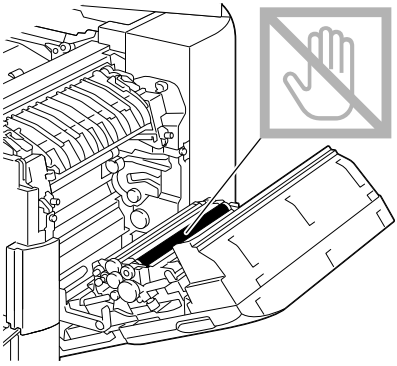

6 Abaissez les deux leviers.

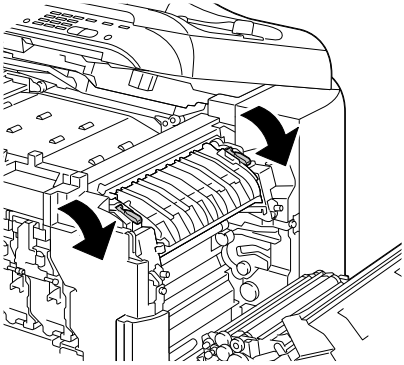

7 Refermez le capot latéral droit, abaissez doucement le scanner et refermez le capot avant.

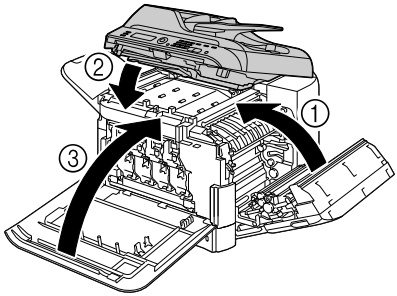

Suppression d'un bourrage dans la zone retour papier

1 Ouvrez le capot avant de la machine.

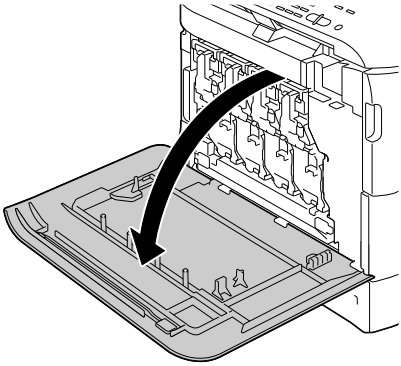

2 Soulevez doucement le scanner en le prenant par le socle de la vitre d'exposition.

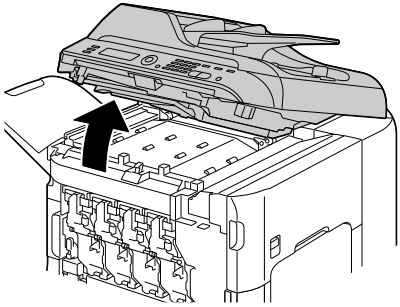

3 Abaissez doucement le couvercle de l'unité de transport horizontal.

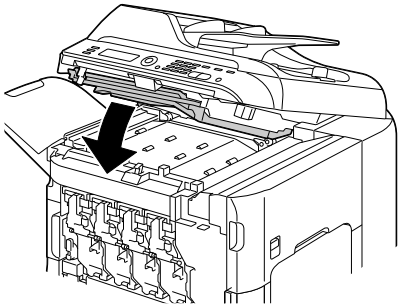

4 Retirez doucement la feuille coincée.

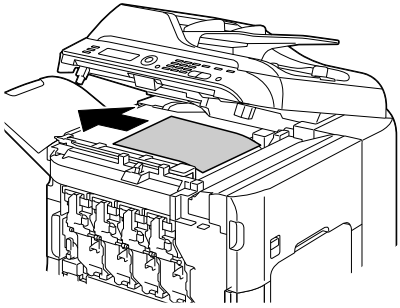

5 Abaissez doucement le scanner.

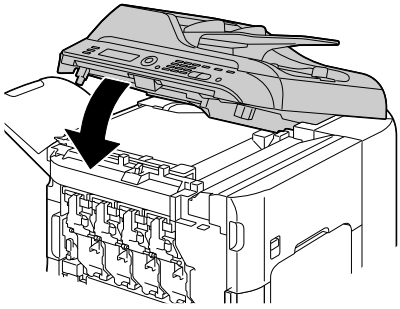

6 Refermez le capot avant.

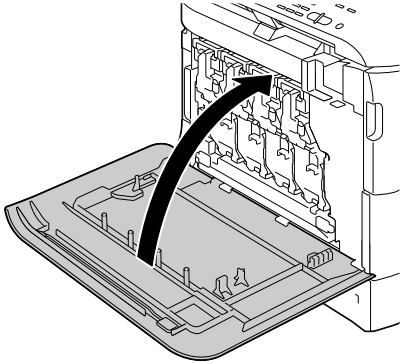

Suppression d’un bourrage dans la zone du transport horizontal

1 Ouvrez le capot avant de la machine.

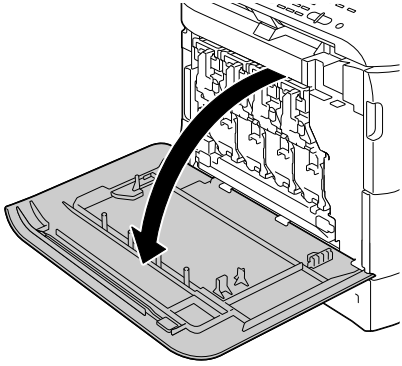

2 Soulevez doucement le scanner en le prenant par le socle de la vitre d’exposition.

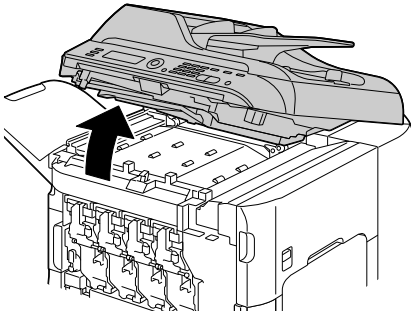

3 Retirez doucement la feuille coincée.

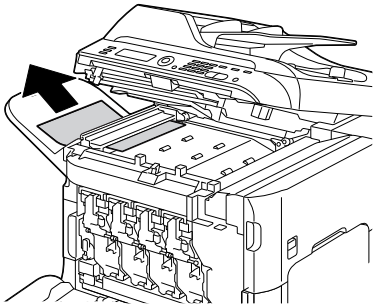

4 Abaissez doucement le socle de la vitre d'exposition, puis le scanner.

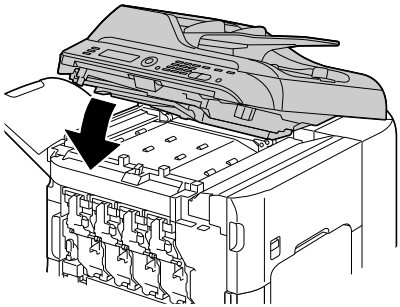

5 Refermez le capot avant.

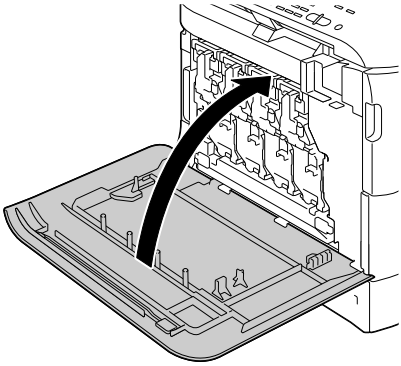

Résolution de problèmes de bourrage

Des bourrages fréquents dans une zone particulière signifient que cette zone nécessite d'être révisée, réparée ou nettoyée. Ils peuvent aussi se produire si vous utilisez un support d'impression ou des documents originaux non acceptés.

Symptôme	Cause possible	Solution
Plusieurs feuilles s'alimentent en même temps dans l'imprimante.	Les bords avant des feuilles ne sont pas alignés.	Retirez les feuilles du bac, alignez leurs bords avant et replacez-les dans le bac.
	Le support utilisé est humide.	Remplacez le support chargé dans le bac par du support sec.
	La charge électrostatique est excessive.	N'aérez pas les transparents.
Le message de bourrage reste affiché.	Le capot avant doit être ouvert et refermé pour réinitialiser l'imprimante.	Ouvrez puis refermez capot avant de la machine.
	Une ou plusieurs feuilles sont restées coincées dans l'imprimante.	Vérifiez à nouveau le chemin papier pour vous assurer d'avoir retiré toutes les feuilles coincées.
Bourrages dans l'unité recto-verso.	Le support utilisé n'est pas supporté (format, épaisseur, type, etc., non accepté).	N'utilisez que des supports homologués KONICA MINOLTA. Cf. "Spécifications", page 108. Une liste complète des supports homologués est également disponible sur le site http://printer. konicaminolta.com.
		L'impression recto-verso automatique peut se faire sur du papier standard ou recyclé correctement spécifié dans le pilote. Cf. "Spécifications", page 108.
		Vérifiez que le bac utilisé ne contient pas différents types de support.
		Enveloppes, étiquettes, papier en-tête, cartes, papier épais, papier brillant ou transparents ne peuvent pas être imprimés en recto-verso.
	Des feuilles peuvent être restées coincées.	Vérifiez à nouveau le chemin papier dans l'unité recto-verso et retirez toute feuille coincée pouvant s'y trouver.

Symptôme	Cause possible	Solution
Les feuilles se coincent dans le chargeur ADF.	Le document chargé n'est pas conforme aux spécifications.	Ne chargez que les documents acceptés. Cf. "Documents pouvant être introduits dans le chargeur ADF", page 135.
	La quantité de feuilles du document chargé dépasse la capacité du chargeur.	Ne chargez pas des feuilles au-delà de la quantité maximum acceptée. Pour des détails. Cf. "Documents pouvant être introduits dans le chargeur ADF", page 135.
	Les guides ne sont pas contre les bords du document.	Glissez les guides contre les bords du document. Cf. "Placement d'un document dans le chargeur ADF", page 138.
Les feuilles ne s'alimentent pas correctement dans la machine.	Le support n'est pas correctement placé dans le bac.	Retirez les feuilles coincées et rechargez le support dans le bac comme il convient.
	Le bac contient des feuilles dépassant la limite de remplissage.	Retirez les feuilles excédentaires et rechargez la quantité de feuilles appropriée.
	Les guides papier ne sont pas bien ajustés au format utilisé.	Ajustez ces guides dans le Bac 1 en fonction du format utilisé.
	Le support chargé est gondolé ou froissé.	Retirez les feuilles, lissez-les et rechargez-les. Si les bourrages persistent, n'utilisez pas ce support.
	Le support utilisé est humide.	Remplacez le support chargé dans le bac par du support sec.
	Des enveloppes, des étiquettes, des cartes, du papier épais, du papier en-tête, du papier brillant ou des transparents sont chargés dans le Bac 2.	Les supports spéciaux doivent être chargés dans le Bac 1 exclusivement.
	La face imprimable recommandée des transparents ou des étiquettes n'est pas tournée du bon côté dans le Bac 1.	Chargez les transparents ou les étiquettes en suivant les instructions du fabricant.

Symptôme	Cause possible	Solution
Les feuilles ne s'alimentent pas correctement dans la machine.	La face imprimable des enveloppes n'est pas tournée du bon côté dans le Bac 1.	Chargez les enveloppes dans le Bac 1 avec les rabats orientés vers le bas.
		Si les rabats se trouvent sur le bord long des enveloppes, celles-ci doivent être chargées avec les rabats orientés vers le bas et vers l'intérieur de la machine.
	Le bac contient des transparents chargés d'électricité statique.	Retirez les transparents et chargez-les dans le Bac 1 un à un. N'aérez pas les feuilles de transparents avant de les charger.
	Le support utilisé n'est pas supporté (format, épaisseur, type, etc., non accepté).	N'utilisez que des supports homologués par KONICA MINOLTA. Cf. "Spécifications", page 108. Pour une liste complète des supports couramment homologués, visitez le site http://printer. konicaminolta.com.
	Le rouleau d'entraînement papier doit être nettoyé.	Nettoyez le rouleau d'entraînement papier. Pour des instructions, cf. "Rouleaux d'entraînement papier", page 241.

Résolution d’autres problèmes

Pour commander des consommables KONICA MINOLTA, visitez le site www.q-shop.com.

Symptôme	Cause possible	Solution
La machine ne s’allume pas.	Le cordon secteur n’est pas branché correctement sur la prise de courant.	Eteignez la machine, vérifiez le branchement du cordon secteur sur la prise de courant, et rallumez la machine.
	La prise utilisée pour la machine est défectueuse.	Branchez un autre appareil électrique sur cette prise pour vérifier son fonctionnement.
	L’interrupteur Marche/Arrêt n’est pas sur la position I (Marche).	Basculez l’interrupteur sur la position O (Arrêt), puis sur la position I (Marche).
	La prise utilisée pour la machine a une tension ou fréquence non conforme aux spécifications.	Utilisez une prise de courant conforme aux spécifications mentionnées en Annexe A,, “Spécifications techniques”.
Le message `Toner Bas` s’affiche plus souvent que la normale.	Une cartouche de toner est défectueuse.	Retirez les cartouches. Remplacez celle qui est endommagée.
	Vous imprimez des pages avec un fort taux de couverture en toner.	Reportez-vous auxspécifications fournies en Annexe A.
Impossible d’imprimer la liste d’état de la machine.	Le bac papier est vide.	Vérifiez que le Bac 1 (au moins) est chargé, bien en place et fermé.
	Il y a un bourrage.	Localisez et supprimez ce bourrage.

Symptôme	Cause possible	Solution
Quand on modifie le type ou le format de support pour le Bac1, le message `Contrôle Mode FAX` s'affiche.	Un fax est en cours de réception et ne peut pas être imprimé avec le type ou le format de support couramment spécifié. Des impressions ou des copies peuvent toutefois être effectuées.	Appuyez sur la touche **Fax** et lisez les informations d'erreur. Pour imprimer un fax reçu, choisissez le type de support `Papier standard` et le format papier `A4`, `Legal`, `Letter` ou `Oficio` (Mexique seulement).
Impossible d'imprimer des images à partir de l'appareil photo numérique.	L'appareil photo numérique connecté n'est pas compatible avec PictBridge.	Utilisez un appareil photo numérique compatible avec PictBridge.
	Le mode de transfert de l'appareil n'est pas configuré pour PictBridge.	Configurez le mode de transfert de l'appareil photo pour PictBridge.
	`app-photo direct` pour cette unité est `Desactive`.	Sélectionnez `ACTIVE` dans le menu `Utilitaire/Gestion admin./app-photo direct`.
	Un utilisateur public n'est pas spécifié pour l'authentification.	Contactez l'administrateur pour cette unité.
Impossible d'imprimer à parir d'un périphérique mémoire USB.	Ce format de fichier (voir du nom de fichier extension) ne peut pas être imprimé.	Seules des fichiers de format (avec l'extension) JPEG, TIFF, XPS ou PDF peuvent être imprimés.
	Un utilisateur public n'est pas spécifié pour l'authentification.	Contactez l'administrateur pour cette unité.

Symptôme	Cause possible	Solution
L'impression est trop lente.	La machine est configurée pour imprimer en mode lent (ex. : sur papier épais ou transparent).	L'impression sur support spécial est plus lente. Si vous utilisez du papier standard, assurez-vous que le type de support approprié est défini dans le pilote.
	Le mode économie d'énergie est activé.	Dans ce mode, le démarrage de l'impression prend quelque temps.
	Le travail demandé est très complexe.	Veuillez patientez. Aucune action requise.
	La mémoire disponible sur la machine est insuffisante	Installez un kit disque dur ou une carte CompactFlash en option pour augmenter la capacité mémoire de la machine.
	Une cartouche de toner destinée à une autre région ou non homologuée est installée (`Toner X inadéquat` est affiché).	Installez la cartouche de toner KONICA MINOLTA homologuée pour votre type de machine.
	Si une erreur a été détectée durant l'exécution d'un travail d'impression en mode Copie, la correction de l'erreur et la reprise du travail peuvent prendre un certain temps.	Veuillez patientez. Aucune action requise.
Des pages blanches s'impriment.	Une ou plusieurs cartouches de toner sont vides ou défectueuses.	Vérifiez les cartouches de toner. L'image ne s'imprime pas correctement ou pas du tout si les cartouches sont vides.
	Le support utilisé ne convient pas.	Vérifiez le type de support chargé et celui qui est défini dans le pilote.

Symptôme	Cause possible	Solution
Les pages ne s'impri-ment pas toutes.	Le travail a été acci-dentellement annulé par un utilisateur.	Essayez d'imprimer les pages restantes.
	Le bac papier est vide.	Vérifiez que le bac utilisé est chargé, bien en place et fermé.
	Vous imprimez un document avec un fichier calque créé par un pilote incom-patible.	Imprimez le fichier calque à l'aide d'un pilote approprié.
Des parties d'image manquent en copie 2en1 (4en1).	Si vous imprimez des enveloppes, le zoom a été automatique-ment réglé avant la copie 2en1 (4en1).	En copie 2en1 (4en1), le taux de zoom est automatiquement réglé. Pour la copie 2en1 (4en1) sur des supports de surface imprimable réduite, tels que des enveloppes, définissez la copie et ajustez le taux de zoom, si nécessaire.
La machine redémarre ou s'éteint souvent.	Le cordon secteur n'est pas bien branché sur la prise de courant.	Eteignez la machine, vérifiez le bran-chement du cordon secteur, et rallu-mez la machine.
	Une erreur système est survenue.	Communiquez l'erreur à votre Support technique.

Symptôme	Cause possible	Solution
L'impression recto-verso pose des problèmes.	Le support utilisé ou les paramètres définis ne conviennent pas.	Assurez-vous d'imprimer sur le support approprié. ■ Cf. "Spécifications", page 108. Pour une liste complète des supports couramment homologués, visitez le site http://printer. konicaminolta.com. ■ Vous ne pouvez imprimer en recto-verso sur format personnalisé, enveloppes, étiquettes, cartes, papier épais, papier en-tête, papier brillant ou transparents. ■ Vérifiez que le bac utilisé ne contient pas différents types de support
		Dans le pilote d'imprimante Windows (Mise en page/Type d'impression), sélectionnez "Recto-verso".
		Activez le mode copie recto-verso. Pour ce faire, voir : "Activation de la copie recto-verso", page 167.
		Pour une impression N-up (pages miniatures) sur pages recto-verso, activez la fonction Assembler (Tri) seulement sur l'onglet Standard du pilote de l'imprimante. N'activez pas cette fonction dans votre application.
Le transfert des données numérisées vers le périphérique mémoire USB est très long.	Suivant le le périphérique mémoire USB utilisé, le temps de réponse peut être très long.	Veuillez patienter jusqu'à la fin du transfert de données.
Impossible de passer en mode Numérisation ou en mode Fax.	Une erreur est survenue en mode Copie.	Corrigez l'erreur et choisissez le mode que vous voulez utiliser.

Symptôme	Cause possible	Solution
L'impression N-up en copies multiples ne se fait pas correctement.	La fonction Assembler est activée à la fois dans le pilote de l'imprimante et dans votre application.	Pour une impression N-up sur pages recto-verso, activez la fonction Assembler (Tri) seulement sur l'onglet Standard du pilote de l'imprimante. N'activez pas cette fonction dans votre application.
La fonction Livret Reliure gauche ou droite ne s'exécute pas correctement.	La fonction Assembler est activée à la fois dans le pilote de l'imprimante et dans votre application.	Pour un imprimer un Livret Reliure gauche ou un Livret Reliure droite, activez la fonction Assembler (Tri) seulement sur l'onglet Standard du pilote de l'imprimante. N'activez pas cette fonction dans votre application.
Des bruits inhabituels se font entendre.	La machine n'est pas de niveau.	Placez la machine sur une surface robuste et plane.
	Le bac papier n'est pas correctement installé.	Retirez le bac papier à partir duquel vous imprimez et introduisez-le complètement dans l'imprimante.
	Un objet quelconque se trouve coincé dans la machine.	Eteignez la machine et retirez l'objet. Si vous n'y parvenez pas, contactez votre Support technique.
En mode Copie ou Scan via l'ADF, une bande (5 à 6 mm) apparaît au bas de l'image ou de la feuille.	Un dysfonctionnement est survenu pendant le transfert du papier dans le chargeur ADF.	Si une bande apparaît sur le document après une opération de copie, sélectionnez une densité de copie d'un degré plus foncée. Si une bande apparaît sur l'image après une opération de numérisation, numérisez votre document via la vitre d'exposition.
Impossible de copier via le chargeur ADF.	Vous utilisez un format d'enveloppe DL, Monarch ou C6 dans le chargeur ADF.	Placez ce document sur la vitre d'exposition. Avec le format Enveloppe DL, certaines zones peuvent ne pas être copiées.

Symptôme	Cause possible	Solution
En numérisant en 600 dpi via l'ADF, l'image produite est plus claire et le fond plus foncé.	Tout de suite après un démarrage de la machine, l'intensité de la lampe augmente, ce qui peut produire une image plus claire et un fond plus foncé.	Si l'image devient plus claire ou plus foncée, numérisez votre document via la vitre d'exposition. Autrement, effectuez la numérisation seulement une heure et demie ou plus après avoir mis la machine sous tension et après l'allumage de la lampe.
Les images numérisées sont brouillées.	Vous avez défini une résolution de 150 x 150 avec l'option de numérisation `Mix` ou `Texte` sélectionnée.	Sélectionnez l'option de numérisation `Photo`.
L'image numérisée comporte des lacunes.	Vous utilisez Acrobat 8 (Macintosh) pour numériser.	Dans les paramètres Acrobat Scan, désactivez les fonctions de lecture OCR et de filtrage.
Impossible d'accéder à l'utilitaire Web.	Le mot de passe Administrateur pour la connexion à PageScope Web est incorrect.	Le mot de passe Administrateur pour la connexion à PageScope Web doit comporter entre 4 caractères minimum et 8 caractères maximum. Pour plus de détails sur la connexion Administrateur à PageScope Web, voir le Reference Guide sur le CD/DVD Documentation.
Le document imprimé est froissé. 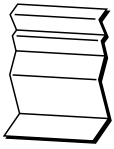	Le support est humide ou a été mouillé.	Retirez le support humide chargé dans le bac et remplacez-le par un nouveau paquet de support sec.
	Une défectuosité existe au niveau du rouleau de transfert ou de l'unité de fixation.	Vérifiez l'état de ces pièces. Si nécessaire, contactez votre Support technique avec l'information d'erreur.
	Le support utilisé n'est pas supporté (format, épaisseur, type, etc., non accepté).	N'utilisez que des supports homologués KONICA MINOLTA. Cf. "Spécifications", page 108. Pour une liste complète des supports couramment homologués, visitez le site http://printer. konicaminolta.com.

Symptôme	Cause possible	Solution
Des données ont été envoyées à la machine, mais rien ne s'imprime.	Un message d'erreur est affiché sur le panneau de commande.	Menez l'action corrective en fonction du message affiché.
	Un travail a été annulé car un paramètre d'authentification utilisateur est spécifié.	Cliquez sur le bouton Authentification Utilisateur dans le pilote de l'imprimante et saisissez les informations requises avant d'imprimer.
Le disque dur a été automatiquement formaté.	Le disque dur était saturé.	Quand le message `HDD espace Mini` s'affiche sur le panneau de commande, supprimez des travaux et des ressources (polices, formulaires, etc.) qui ont été enregistrés sur le disque dur via Download Manager ou PageScope Web Connection.
La carte CompactFlash a été automatiquement formatée.	La carte CompactFlash était saturée.	Quand le message `Carte Memoire presque Pleine` s'affiche sur le panneau de commande, supprimez des ressources (polices, formulaires, etc.) qui ont été enregistrés sur le disque dur via Download Manager ou PageScope Web Connection.

Résolution de problèmes de qualité

Symptôme	Cause possible	Solution
Rien ne s'imprime ou des points blancs apparaissent sur la page imprimée.	Une ou plusieurs cartouches de toner sont défectueuses.	Retirez les cartouches de toner et vérifiez leur état. Remplacez-les si nécessaire.
	Une ou plusieurs unités d'imagerie sont défectueuses.	Retirez les unités d'imagerie et vérifiez leur état. Remplacez-les si nécessaire.
	Le support chargé dans le bac est humide.	Vérifiez l'humidité ambiante dans le local de stockage des supports. Retirez le support humide chargé et remplacez-le par du support sec.
	Le type de support défini dans le pilote ne correspond pas à celui qui est chargé dans le bac.	Chargez le support approprié dans le bac.
	Plusieurs feuilles s'alimentent en même temps dans la machine.	Retirez les feuilles du bac et vérifiez si elles adhèrent les unes aux autres. Aérez les feuilles de papier standard ou autre (mais pas les transparents), et replacez-les dans le bac.
Impression tout en noir ou autre couleur.	Une ou plusieurs cartouches de toner sont défectueuses.	Retirez les cartouches de toner et vérifiez leur état. Remplacez-les si nécessaire.
	Une ou plusieurs unités d'imagerie sont défectueuses.	Retirez les unités d'imagerie et vérifiez leur état. Remplacez-les si nécessaire.

Symptôme	Cause possible	Solution
L'image imprimée est trop pâle ; sa densité est faible.	Les lentilles laser doivent être nettoyées.	Nettoyez les lentilles laser.
	La densité de copie définie est trop claire.	Sélectionnez une densité de copie plus foncée.
	Le support chargé est humide.	Retirez le support humide chargé et remplacez-le par du support sec.
	L'une des cartouches de toner est presque vide.	Remplacez la cartouche de toner.
	Une ou plusieurs cartouches de toner sont défectueuses.	Retirez les cartouches de toner et vérifiez leur état. Remplacez-les si nécessaire.
	Le type de support n'est pas bien défini.	Quand vous imprimez sur enveloppes, étiquettes, cartes, papier brillant ou transparents, spécifiez le type de support approprié dans le pilote de l'imprimante.
L'image imprimée est trop foncée.	La densité de copie définie est trop foncée.	Sélectionnez une densité de copie plus claire.
	Le document original n'a pas été bien appliqué contre la vitre d'exposition.	Placez votre document de manière à ce qu'il soit bien en contact avec la vitre d'exposition. Cf. "Placement d'un document sur la vitre d'exposition", page 137.
	Une ou plusieurs cartouches de toner sont défectueuses.	Retirez les cartouches de toner et vérifiez leur état. Remplacez-les si nécessaire.
	Une ou plusieurs unités d'imagerie sont défectueuses.	Retirez les unités d'imagerie et vérifiez leur état. Remplacez-les si nécessaire.

Symptôme	Cause possible	Solution
L'image est floue; le fond est légèrement maculé ; l'image imprimée manque de brillant.	Une ou plusieurs cartouches de toner sont défectueuses.	Retirez les cartouches de toner et vérifiez leur état. Remplacez-les si nécessaire.
	Une ou plusieurs unités d'imagerie sont défectueuses.	Retirez les unités d'imagerie et vérifiez leur état. Remplacez-les si nécessaire.
	La vitre d'exposition doit être nettoyée.	Nettoyez la vitre d'exposition. Cf. "Nettoyage de la machine", page 240.
	Le tapis du couvercle de la vitre d'exposition doit être nettoyé.	Nettoyez le tapis de la vitre d'exposition. Cf. "Nettoyage de la machine", page 240.
L'impression ou la densité couleur n'est pas homogène.	Une ou plusieurs cartouches de toner sont défectueuses.	Retirez les cartouches de toner et vérifiez leur état. Remplacez-les si nécessaire.
	Une ou plusieurs unités d'imagerie sont défectueuses.	Retirez les unités d'imagerie et vérifiez leur état. Remplacez-les si nécessaire.
	La machine n'est pas de niveau.	Placez la machine sur une surface robuste et plane.
L'impression n'est pas régulière ou l'image est mouchetée.	Le support chargé dans le bac est humide.	Vérifiez l'humidité ambiante dans le local de stockage des supports. Retirez le support humide chargé et remplacez-le par du support sec.
	Le support utilisé n'est pas supporté (format, épaisseur, type, etc., non accepté).	N'utilisez que des supports homologués KONICA MINOLTA. Cf. "Spécifications", page 108. Pour une liste complète des supports couramment homologués, visitez le site http://printer. konicaminolta.com.
	Une ou plusieurs cartouches de toner sont défectueuses.	Retirez les cartouches de toner et vérifiez leur état. Remplacez-les si nécessaire.

Symptôme	Cause possible	Solution
	Une ou plusieurs unités d'imagerie sont défectueuses.	Retirez les unités d'imagerie et vérifiez leur état. Remplacez-les si nécessaire.
L'image n'est pas assez fixée ou se gomme facilement.	Le support chargé dans le bac est humide.	Retirez le support humide chargé et remplacez-le par du support sec.
	Le support utilisé n'est pas supporté (format, épaisseur, type, etc., non accepté).	N'utilisez que des supports homologués KONICA MINOLTA. Cf. "Spécifications", page 108. Pour une liste complète des supports couramment homologués, visitez le site http://printer. konicaminolta.com.
	Le type de support n'est pas bien défini.	Quand vous imprimez sur enveloppes, étiquettes, cartes, papier épais, papier brillant ou transparents, spécifiez le type de support approprié dans le pilote de l'imprimante.
Il y a des traces de toner ou des parasites sur l'imprimé.	Une ou plusieurs cartouches de toner sont défectueuses ou mal installées.	Retirez les cartouches de toner et vérifiez leur état. Remplacez la cartouche éventuellement défectueuse.
Il y a des traces de toner sur le verso de la page (qu'il soit ou non imprimé).	Le rouleau de transfert doit être nettoyé.	Nettoyez le rouleau de transfert.
		Si le rouleau de transfert doit être remplacé, contactez votre Support technique avec l'information d'erreur.
	Il y a du toner dans le chemin papier.	Imprimez plusieurs pages blanches à la suite pour enlever le toner.
	Une ou plusieurs cartouches de toner sont défectueuses.	Retirez les cartouches de toner et vérifiez leur état. Remplacez-les si nécessaire.
	Une ou plusieurs unités d'imagerie sont défectueuses.	Retirez les unités d'imagerie et vérifiez leur état. Remplacez-les si nécessaire.

Symptôme	Cause possible	Solution
Des motifs anormaux (blancs , noirs ou en couleur) se répètent à intervalles réguliers.	Les lentilles laser doivent être nettoyées.	Nettoyez les lentilles laser.
	Une cartouche de toner est défectueuse.	Retirez la cartouche de toner de la couleur produisant le motif anormal et remplacez-la.
	Une ou plusieurs unités d'imagerie sont défectueuses.	Retirez les unités d'imagerie et vérifiez leur état. Remplacez-les si nécessaire.
Défauts d'image.	Les lentilles laser doivent être nettoyées.	Nettoyez les lentilles laser.
	Une cartouche de toner fuit.	Retirez la cartouche ; si elle est endommagée, remplacez-la.
	Une cartouche de toner est défectueuse.	Retirez la cartouche de toner de la couleur produisant le motif anormal et remplacez-la par une neuve.
	Une ou plusieurs unités d'imagerie sont défectueuses.	Retirez les unités d'imagerie et vérifiez leur état. Remplacez-les si nécessaire.
Des lignes ou bandes latérales apparaissent sur l'image.	La machine ne repose pas sur une surface plane.	Placez la machine sur une surface robuste et plane.
	Il y a du toner dans le chemin papier.	Imprimez plusieurs pages blanches à la suite pour enlever le toner.
	Une ou plusieurs cartouches de toner sont défectueuses.	Retirez les cartouches de toner et vérifiez leur état. Remplacez-les si nécessaire.
	Une ou plusieurs unités d'imagerie sont défectueuses.	Retirez les unités d'imagerie et vérifiez leur état. Remplacez-les si nécessaire.
Les couleurs ne sont absolument pas conformes.	Une ou plusieurs cartouches de toner sont défectueuses.	Retirez les cartouches de toner et vérifiez que le toner est également réparti à l'intérieur ; ré-installez les cartouches de toner.

Symptôme	Cause possible	Solution
Registration couleurs incorrecte : les couleurs se fondent et varient d'une page à l'autre.	L'étalonnage n'est pas effectué correctement.	Dans le menu `Utilitaire`, sélectionnez `On` pour le paramètre `Param. Machine/Calibrage`, puis effectuer un étalonnage couleur AIDC. Pour des détails, cf. "Menu Param. Machine", page 35.
	Le capot avant a été ouvert durant l'étalonnage.	
	Une ou plusieurs cartouches de toner sont défectueuses.	Retirez les cartouches de toner et vérifiez leur état. Remplacez-les si nécessaire.
	Le support chargé dans le bac est humide.	Retirez le support humide chargé et remplacez-le par du support sec.
Les dessins filaires ne s'impriment pas en couleur.	Pour imprimer des dessins filaires en 2400 x 600 dpi, la Correspondance couleurs doit être désactivée.	Dans le pilote de l'imprimante, sélectionnez l'onglet Qualité et désactivez la Correspondance couleurs.
		Diminuez la résolution à 1200 x 600 ou à 600 x 600 dpi.
La couleur reproduite est médiocre ou très faible en densité.	Une ou plusieurs unités d'imagerie sont défectueuses.	Retirez les unités d'imagerie et vérifiez leur état. Remplacez-les si nécessaire.

Si le problème persiste, même après avoir suivi toutes les instructions ci-dessus, contactez votre Support technique en lui communiquant l'information d'erreur.

Pour savoir qui contacter, consultez la fiche 'Besoin d'aide?'.

Messages : Etat, Erreur et Maintenance

Les messages d'état, d'erreur et de maintenance qui s'affichent sur l'écran du panneau de commande vous fournissent des indications sur l'état de fonctionnement de la machine et vous aident à identifier certains problèmes. Ils s'effacent dès que la condition ayant provoqué leur affichage est corrigée.

Messages d'état

Message	Signification	Action
`Accepté`	Les paramètres définis ont été appliqués.	Aucune action requise.
`Annuler Scan PC`	La numérisation a été annulée à partir du pilote.	
`Attendre SVP`	L'étalonnage couleur AIDC est en cours. L'étalonnage couleur AIDC s'effectue automatiquement dans les conditions suivantes : ■ Mise sous tension de la machine ■ Quand la machine sort du mode Economie d'énergie (Veille) ■ Quand la machine redémarre après des modifications de paramètres ■ Après le remplacement d'une cartouche de toner ■ Ce processus assure une qualité optimale.	
`Attente impression`	La machine est en attente d'impression.	
`Economie Energie` (aucun message affiché)	La machine est en mode Economie d'énergie durant ses périodes d'inactivité.	

Message	Signification	Action
Impression	La machine imprime.	Aucune action requise.
Non	L'objet cherché n'existe pas.	
Numérisation	La machine numérise un document.	
Préchauffage	La machine est en cours de préchauffage ou de cycle d'étalonnage AIDC.	
Réception données	La machine reçoit des données.	
Recherche en cours	La machine recherche des données.	

Messages d'erreur

Pour des détails sur les messages d'erreur en mode Télécopie, voir le guide d'utilisation Télécopieur sur le CD/DVD Documentation.

Message	Signification	Action
adresse trop longue	L'adresse e-mail trouvée sur le serveur LDAP comporte plus de 64 caractères.	Cette machine peut gérer des adresses sur 64 octets maximum. Utilisez une adresse plus courte.
Bac x ouvert Fermer Bac X	Le bac papier indiqué est ouvert.	Fermez le bac papier indiqué.
Bac sortie plein Oter feuilles	Le bac de sortie est plein.	Videz complètement le bac de sortie.
Capot xxx ouvert Fermer capot xxx	Le capot indiqué est ouvert.	Fermez le capot indiqué.
Carte mémoire illégale	Une carte CompactFlash incompatible est installée.	Installez une carte CompactFlash compatible .
Carte mémoire inadaptée	Une carte CompactFlash formatée pour une autre machine a été installée.	Formatez cette carte pour la machine ou installez une carte préformatée pour cette machine.

Message	Signification	Action
Carte mémoire non supportée	Une carte Compact-Flash non sup-portée par cette machine est instal-lée.	Installez une carte CompactFlash sup-portée par cette machine.
Carte mémoire quasi pleine	L'espace disponible sur la carte CompactFlash est insuffisant (moins de 50 Mo).	Supprimez des travaux stockés sur la carte CompactFlash ou reformatez-la.
Connex. PC Manquée	Lors de l'envoi des données en mode Scan, la connexion avec l'ordinateur a été interrompue.	Vérifiez la connexion avec l'ordinateur et la configuration du pilote du scanner, et essayez de retransmettre.
Connexion Nulle Serveur xxx	La connexion avec le serveur spécifié ne peut pas être établie.	Vérifiez les paramètres définis dans les menus Param. Reseau et Param. Email, et essayez de vous reconnecter.
Déconnecter Mémoire USB	La connexion avec le périphérique mémoire USB a été interrompue.	Vérifiez la connexion avec le périphérique USB et essayez de retransmettre le fax.
Déconnecter Serveur xxx	La connexion avec le serveur a été interrompue.	Vérifiez les paramètres définis dans le menu Param. Reseau, et essayez de vous reconnecter.
Destination Réglée Manuellt Jusqu'à 16	Plus de 16 adresses ont été trouvées en recherche LDAP.	Augmentez le nombre de caractères de recherche et recom-mencez.
Disque Dur inadapté	Un lecteur de disque dur formaté pour une autre machine a été installé.	Formatez ce lecteur pour la machine ou installez un lecteur pré-formaté pour cette machine.

Message	Signification	Action
HDD Espace Mini	Un travail à stocker a été reçu mais l'espace disponible est insuffisant.	Supprimez des travaux stockés sur le disque ou formater la zone utilisateur appropriée.
Echec Tri Travail	Le disque dur (zone de stockage des copies à imprimer en jeux) étant plein, les copies ne peuvent pas être produites sous forme de jeux.	Imprimez un jeu à la fois ou diminuez le nombre de pages à imprimer.
Err Format papier Replacer Pap (xxx)	Le support du format spécifié ne se trouve dans aucun bac papier.	Chargez du support au format spécifié dans un bac papier.
Er Stock Trav. Echecstockage Trav.	Le kit disque dur n'est pas installé ; un travail à stocker ne peut donc être reçu.	Pour stocker des travaux, installez le kit disque dur proposé en option.
Er Stock Trav. Manque Bac3	Le Bac 3 n'étant pas installé, les travaux stockés ne peuvent pas être imprimés.	Installez le Bac 3, et essayez à noueau d'imprimer les travaux stockés.
Er Stock Trav. Mémoire pleine	La mémoire étant pleine, les travaux stockés ne peuvent pas être imprimés.	Libérez de l'espace mémoire, et essayez à noueau d'imprimer les travaux stockés.
erreur communication Mémoire USB	Lors de l'envoi des données en mode Scan, la connexion avec le périphérique mémoire USB a été interrompue.	Vérifiez la connexion avec le périphérique mémoire USB et essayez de retransmettre les données.
erreur communication SERVEUR xxx	Lors de l'envoi des données en mode Scan, la connexion avec le serveur a été interrompue.	Vérifiez les paramètres définis dans le menu Param. Reseau, et essayez de retransmettre les données.

Message	Signification	Action
Err. Motion Scanner Vérif verrou Scanner	Le scanner est verrouillé.	Déplacez le levier du scanner sur la position 🔓, puis éteignez et rallumez la machine. Voir : “Déverrouillage du scanner”, page 252.
Erreur Serveur xxx	Le fichier ne peut pas être enregistré sur le serveur spécifié.	Vérifiez l’état du serveur indiqué.
Erreur Type Support Charger xxx	Le support du type sélectionné ne se trouve dans aucun bac papier.	Chargez le support du type sélectionné dans un bac papier.
Fichier Plein	Le maximum de 1 024 en fichiers de données image a été atteint.	Eteignez la machine, et rallumez-la après quelques secondes. Diminuez la taille des données à imprimer (ex. : en choisissant une résolution inférieure), et essayez de réimprimer.
Fin U-Image x	Le moment de remplacer l’unité d’imagerie indiquée est arrivé.	Remplacez l’unité d’imagerie indiquée.
Fin U-Image Remplacer x	Le moment de remplacer l’unité d’imagerie indiquée est arrivé.	Remplacez l’unité d’imagerie indiquée.
Fl. Toner usé plein	Le flacon de toner arrive au niveau maximum.	Préparez un nouveau réceptacle de toner usagé.
Fl. Toner usé plein Changer Flacon	Le flacon de toner usagé est au niveau maximum.	Remplacez le réceptacle de toner usagé.
Format papier incor. Changer xxx→xxx	Le format papier placé dans le bac est incorrect.	Remplacez le support suivant l’indication affichée.

Message	Signification	Action
Impble obtenir IP Serveur xxx	L'adresse IP du serveur spécifié Ne peut pas être obtenue du serveur DNS.	Vérifiez les paramètres définis dans le menu Param. Reseau, et essayez de renoyer les données.
Manque Toner Vérifier x	La cartouche de toner de la couleur indiquée n'est pas installée.	Installez la cartouche de toner de la couleur indiquée.
Manque U-Imagerie Vérifier x	L'unité d'imagerie de la couleur indiquée n'est pas installée.	Installez l'unité d'imagerie de la couleur indiquée.
Mauv. Mt De Passe xxx	Le mot de passe étant incorrect, l'accès au serveur indiqué ne peut se faire.	Vérifiez la validité de votre mot de passe et resaisissez-le.
Mém Serveur Pleine Serveur SMTP	La mémoire du serveur SMTP est saturée.	Libérez de l'espace sur le disque (si besoin est, reportez-vou à votre Administrateur Système).
Mémoire pleine	La machine a reçu plus de données à traiter que sa mémoire interne ne le permet.	Eteignez la machine, et rallumez-la après quelques secondes. Diminuez la taille des données à imprimer (ex. : en choisissant une résolution inférieure), et essayez de réimprimer.
Mémoire USB Pleine	L'espace disponible sur le périphérique mémoire USB connecté à la machine est insuffisant.	Libérez de l'espace sur ce périphérique en supprimant des données ou remplacez-le.

Message	Signification	Action
Non Enregistré!	Aucune destination de numérotation abrégée ou groupée n'est enregistrée.	Saisissez directement l'adresse de destination des données numérisées ou enregistrez une destination de numérotation abrégée ou groupée, puis spécifiez à nouveau la destination voulue.
Non Envoye Email	Quand la destination des données numérisées a été spécifiée, un numéro de fax enregistré dans le carnet d'adresses ou en tant que destination de numérotation abrégée ou groupée a été sélectionné.	Saisissez directement l'adresse de destination des données numérisées ou spécifiez une adresse e-mail enregistrée dans le carnet d'adresses ou en tant que destination de numérotation abrégée ou groupée.
Oter Origin. ADF	Le document est placé dans le chargeur ADF alors qu'il doit être numérisé via la vitre d'exposition.	Placez ce document sur la vitre d'exposition.
Papier Indequat Charger (xxx)	Le support approprié pour l'impression ne se trouve dans aucun bac.	Chargez le support voulu pour imprimer votre document dans l'un des bacs papier.
Papier Vide Charger (xxx)	Le bac papier indiqué est vide	Chargez du support dans le bac indiqué.
Param. Scanner Ro-Vo Placer Origin S/ ADF	Le document n'est pas placé dans le chargeur ADF alors que la numérisation recto-verso est activée.	Placez le document dans le chargeur ADF.

Message	Signification	Action
Partie Est Pleine	Le maximum de 236 destinations pour les données numérisées est atteint.	Envoyez les données et renumérisez ou supprimez les destinations inutiles avant d'ajouter celles que vous voulez.
Pas De Papier Ro-vo quitter mode ro-vo ou changer format	Vous avez choisi d'imprimer en recto-verso, mais un format papier incompatible avec ce mode d'impression est sélectionné.	Passez en mode d'impression recto ou sélectionnez un format papier approprié pour imprimer en recto-verso.
Porte xxx ouverte Fermer porte xxx	La porte indiquée est ouverte.	Fermez la porte indiquée.
resultats sup. a xxx	Les résultats de la recherche LDAP excèdent la valeur maximum spécifiée avec l'option Max. Résult. Recher. du menu Param. LDAP.	Changez cette valeur maximum ou modifiez les conditions de recherche (par ex., en allongeant le mot-clé), et essayez de faire une nouvelle recherche LDAP.
Sans Param. Reseau	Les paramètres réseau étaient incomplets quand le mode Scan a été sélectionné.	Avant de passer en mode Numérisation, définissez tous les paramètres de votre réseau dans le menu Param. Reseau.
Scanner ouvert Fermer scanner	Le scanner n'est pas complètement assis sur son socle.	Abaissez le scanner afin qu'il repose fermement sur son socle.
Toner Bas x	La cartouche de toner indiquée est au minimum et doit être remplacée après 200 pages Letter/A4 imprimées à un taux de couverture de 5 %.	Préparez une nouvelle cartouche de toner de la couleur indiquée.

Message	Signification	Action
Toner erroné x	Une cartouche de toner incompatible est détectée.	Installez une cartouche de toner homologuée de la couleur indiquée.
Toner inadéquat Changer Toner x	La cartouche de toner indiquée n'est pas appropriée.	Remplacez-la par une cartouche de toner appropriée.
Toner Vide Changer Toner x	La cartouche de toner indiquée est vide (ce message n'apparaît que si l'option Toner Vide Arrêt dans le menu Param. Machine est activée (ON.)	Remplacez la cartouche de toner de la couleur indiquée.
Tps Rech.dépassé	Fin du délai de communication avec le serveur LDAP.	Rétablissez la connexion avec le serveur LDAP.
Travail annulé	Durant la numérisation d'un document via la vitre d'exposition, un délai de plus d'une minute s'est écoulé après la numérisation de la 1ère page ou après un envoi échoué. Le travail de numérisation a donc été automatiquement annulé.	Eteignez la machine, puis rallumez-la après quelques secondes. quand vous numérisez plusieurs pages, le délai entre la numérisation de chaque page ne doit pas dépasser une minute.
U-Imag erronée x	Une unité d'imagerie incompatible avec la machine est installée.	Remplacez l'unité d'imagerie indiquée par une unité homologuée.

Message	Signification	Action
U-Image Bas x	L'unité d'imagerie x est au minimum et doit être changée après 200 pages Letter/A4 imprimées à un taux de couverture de 5 %.	Préparez une nouvelle unité d'imagerie de la couleur x indiquée.
USB Hub Non supporté	Un hub USB est connecté à la machine.	La machine ne supporte pas de hub USB. Si vous utilisez un câble USB, branchez-le directement sur le port.
USB Non supporté	Un périphérique USB incompatible avec la machine est connecté.	Déconnectez le périphérique USB de la machine.
Vie C. Transfert	La courroie de transfert est arrivée en fin de vie.	Remplacez la courroie de transfert.
Vie r. Transfert	Le rouleau de transfert est arrivé en fin de vie.	Remplacez le rouleau de transfert.
Vie U-fixation	L'unité de fixation est arrivée en fin de vie.	Remplacez l'unité de fixation.
Vie U-Image(x)	Le moment de remplacer l'unité d'imagerie indiquée est arrivé.	Remplacez l'unité d'imagerie indiquée.
xxx Desactivé	Les paramètres TCP/IP, FTP, SMTP ou SMB sont désactivés.	Activez les paramètres TCP/IP, FTP, SMTP ou SMB.

Messages de maintenance

Ces messages signalent des défauts de fonctionnement plus graves qui ne peuvent être corrigés que par un technicien de maintenance qualifié. Dans ce cas, éteignez l'imprimante et rallumez-la. Si le problème persiste, contactez votre fournisseur local ou votre service de maintenance agréé.

Message :	Signification :	Action
`Problème Machine` `appel service (xxxx)`	Une erreur a été détectée au niveau du composant "`xxxx`" indiqué.	Redémarrez l'imprimante. Cela a souvent pour effet d'effacer le message d'erreur et l'impression peut rerendre. Si le problème persiste, contactez votre Support technique.

12

Installation d'options

Introduction

Note

Tout dégât provoqué sur la machine du fait de l'utilisation d'options non fabriquées/supportées par KONICA MINOLTA n'est pas couvert par votre garantie.

Ce chapitre fournit des instructions pour installer les options ci-après.

Modules de mémoire DIMM (Dual In-Line Memory Modules)	256 Mo, 512 Mo (SO-DIMM DDR2-667, 166 MHz, 200 broches, sans ECC, sans tampon, CL=3) Densité : 512 Mégabits Organisation : 64 Mmots x 8 bits
Bac 3	Chargeur papier inférieur avec de 500 feuilles inclus
Kit disque dur	40 Go
Adaptateur CF	Adaptateur pour carte CompactFlash.
Carte CompactFlash	512 Mo, 1 Go, 2 Go, 4 Go

Note

Les options disque dur et adaptateur CF ne peuvent pas être installées pour être utilisées en même temps.
Avant de procéder à une installation d'option, l'imprimante ainsi que l'option doivent impérativement être éteintes et débranchées de la prise d'alimentation secteur.

Pour des informations sur les options disponibles, visitez le site http://printer. konicaminolta.com.

Protection antistatique

Note

Avant toute intervention sur sur la carte contrôleurde l'imprimante, il est très important de la protéger contre tout dégât pouvant être causé par des décharges d'électricité statique liées à vos manipulations. Avant tout, fermez tous les interrupteurs de courant. Si un bracelet antistatique est fourni dans votre kit d'options pour l'imprimante, attachez un bout de sa lanière à votre poignet, et l'autre bout, sur le châssis nu à l'arrière de l'imprimante. N'attachez jamais la lanière de ce bracelet à un appareil sous tension. Des pièces en matière plastique, caoutchouc, bois ou métal peint, ou des prises téléphoniques, ne sont pas des prises de terre adéquates. Si vous n'avez pas de bracelet antistatique, déchargez votre corps de toute charge d'électricité statique en touchant une surface reliée à la terre avant de manipuler des cartes ou des composants, ou de retirer la carte contrôleur. Evitez aussi de trop circuler après vous être mis à la terre.

Module DIMM (Dual In-Line Memory Module)

Une extension de mémoire (DIMM) peut être nécessaire pour imprimer des dessins complexes ou imprimer en recto-verso.

Cette machine ne détecte que la moitié de la capacité totale de mémoire installée.
Les modules de mémoire DIMM (Dual in-line Memory Modules) sont des cartes de circuits compactes, avec puces de mémoire montées en surface.
La machine dispose de 256 Mo de mémoire installée et d'un emplacement libre pour une extension de mémoire. La mémoire de l'imprimante peut être étendue à un maximum de 768 Mo (256 Mo + 512 Mo).

Intallation d'un module DIMM

Note

Ilt's Il est très important de protéger la carte contrôleur et le module DIMM contre toute décharge électrostatique. Avant tout, revoyez la consigne de sécurité en page 253. Prenez toujours les cartes de circuits imprimés par les bords.

1 Eteignez l'imprimante et débranchez le cordon secteur et les câbles d'interface.

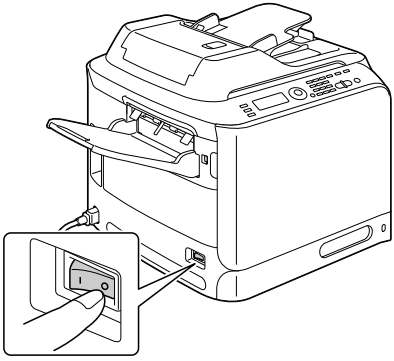

2 Retirez le cache arrière.

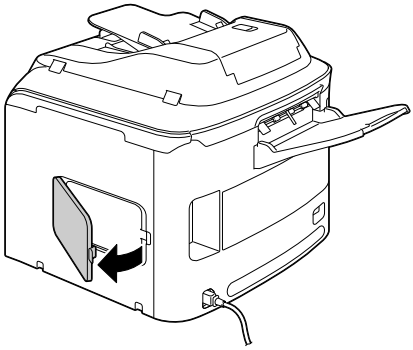

3 A l'aide d'un tounevis, desserrez la vis.

Ne retirez aucune vis autre que celle indiquée sur la figure ci-contre.

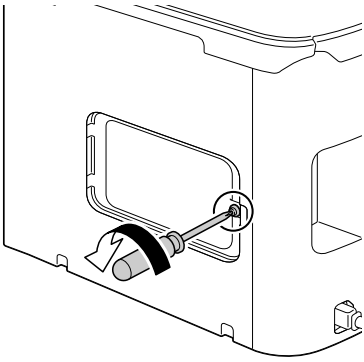

4 Ouvrez le volet intérieur.

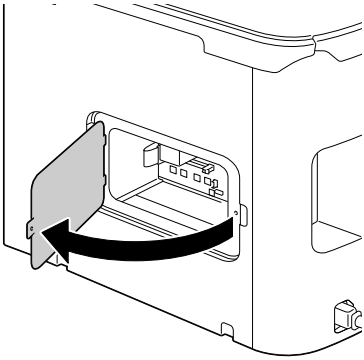

5 Alignez le nouveau module DIMM sur son connecteur et insérez-le afin d'enclencher ses loquets de fixation.
Les onglets de chaque côté du du DIMM doivent être alignés sur le connecteur. Si le DIMM ne s'enclenche pas en position, n'essayez pas de l'insérer de force. Repositionnez-le en vous assurant qu'il s'adapte parfaitement sur son connecteur.

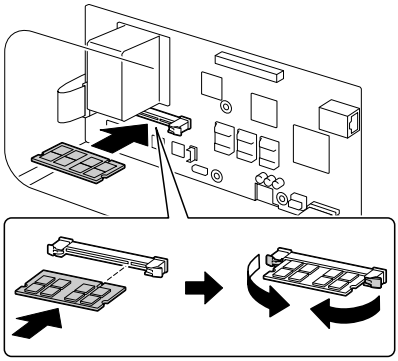

6 Refermez le volet intérieur et resserrez la vis.

7 Remettez le cache arrière en place.

8 Rebranchez tous les câbles d'interface.

9 Rebranchez le cordon secteur et allumez la machine.

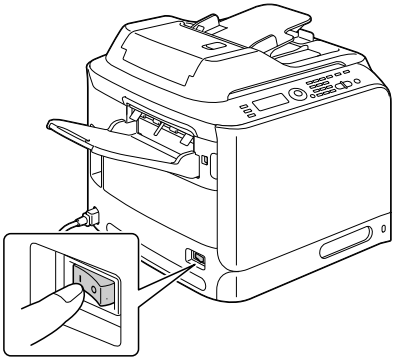

10 Déclarez la Mémoire Imprimante supplémentaire dans le pilote de l'imprimante Windows (Propriétés/Onglet Configurer).

11 Imprimez une page de configuration (`Rapport/Etat` / `Rapports` / `Page Configuration`) et vérifiez que la capacité totale de RAM installée sur votre imprimante y figure.

Kit Disque dur

Lorsqu'un disque dur est installé, vous pouvez faire les opérations suivantes :

- Impression/enregistrement de travaux
- Téléchargement de polices/formulaires/profils couleur
- Authentification d'utilisateurs
- Impression directe

Vous ne pouvez installer à la fois un disque dur et un adaptateur CF.

Installation du kit Disque dur

Note

Il est très important de protéger la carte contrôleur et le module DIMM contre toute décharge électrostatique. Avant tout, revoyez la consigne de sécurité en page 307. Prenez toujours les cartes de circuits imprimés par les bords.

1 Eteignez la machine et débranchez le cordon secteur et les câbles d'interface.

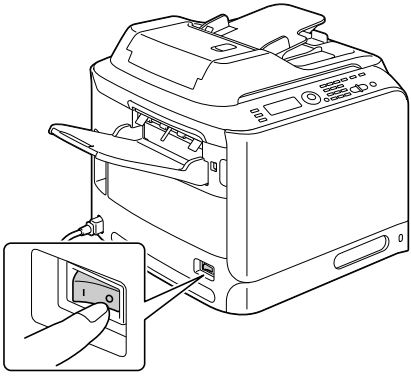

2 Retirez le cache arrière.

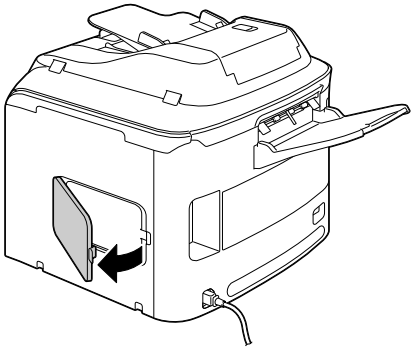

3 A l'aide d'un tounevis, desserrez la vis.

Ne retirez aucune vis autre que celle indiquée sur la figure ci-contre.

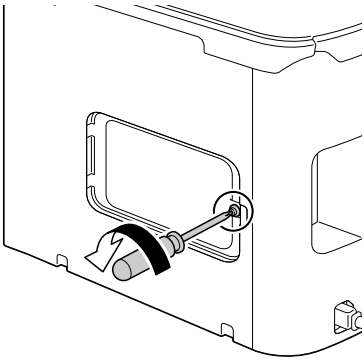

4 Ouvrez le volet intérieur.

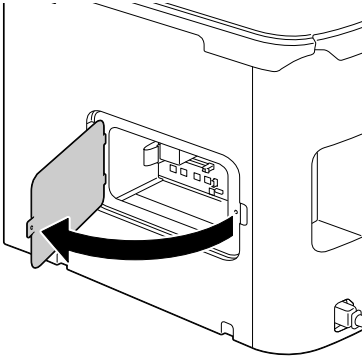

5 Branchez le câble du kit disque dur sur le connecteur de la carte contrôleur.

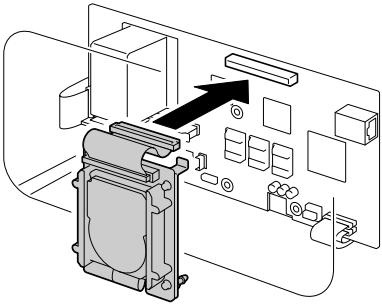

6 Insérez les trois picots de montage du kit disque dur dans les trous prévus à cet effet sur la carte contrôleur.

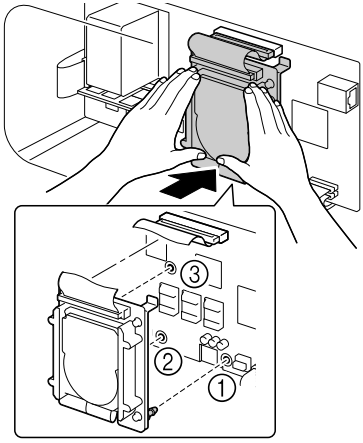

7 Refermez le volet intérieur et resserrez la vis.

8 Remettez le cache arrière en place.

9 Rebranchez tous les câbles d'interface.

10 Rebranchez le cordon secteur et allumez la machine.

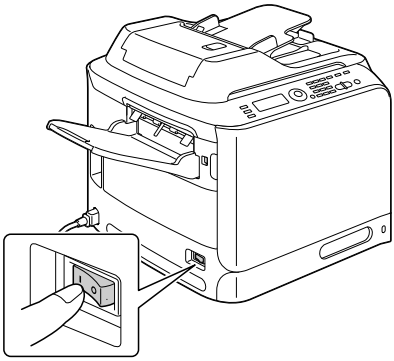

11 Déclarez le Disque Dur dans le pilote de l'imprimante Windows (Propriétés/Onglet Configurer).

Carte CompactFlash

Quand un adaptateur CF et une carte CompactFlash sont installés, vous pouvez faire les opérations suivantes :

- Téléchargement de polices/formulaires/profils couleur
- Authentification d'utilisateurs
- Impression directe (y compris via PageScope)

Seules des cartes CompactFlash d'une capacité de 512 Mo, 1 Go, 2 Go ou 4 Go peuvent être utilisées.

La fonction impression/enregistrement de travaux n'est pas disponible avec une carte CompactFlash . Pour utiliser cette fonction, un kit disque dur optionnel doit être installé.

Vous ne pouvez installer à la fois un disque dur et un adaptateur CF.

Installation de l'adaptateur CF et de la carte CompactFlash

Note

Si vous utilisez une carte CompactFlash précédemment utilisée sur un autre périphérique, elle sera automatiquement formatée lors de son installation sur la carte contrôleur de l'imprimante et toutes les données qu'elle contient seront supprimées.

Note

Il est très important de protéger la carte contrôleur et le module DIMM contre toute décharge électrostatique. Avant tout, revoyez la consigne de sécurité en page 307. Prenez toujours les cartes de circuits imprimés par les bords.

1 Eteignez la machine et débranchez le cordon secteur et les câbles d'interface.

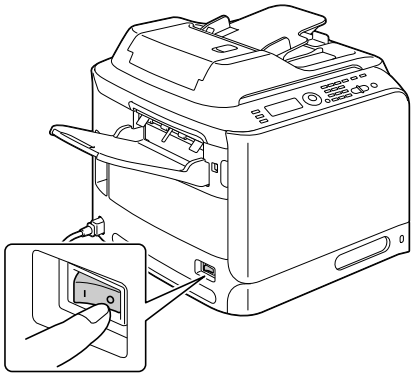

2 Retirez le cache arrière.

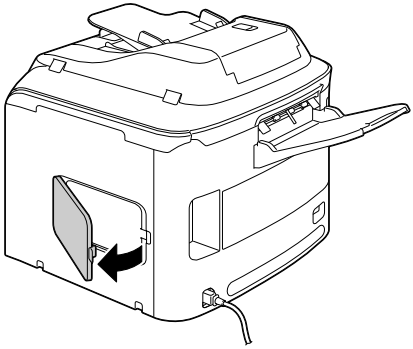

3 A l'aide d'un tounevis, desserrez la vis.

Ne retirez aucune vis autre que celle indiquée sur la figure ci-contre.

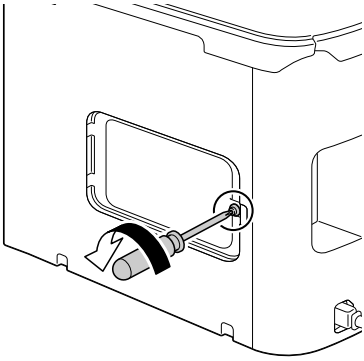

4 Ouvrez le volet intérieur.

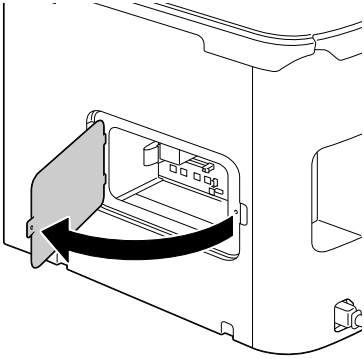

5 Branchez le câble de l'adaptateur CF sur le connecteur de la carte contrôleur.

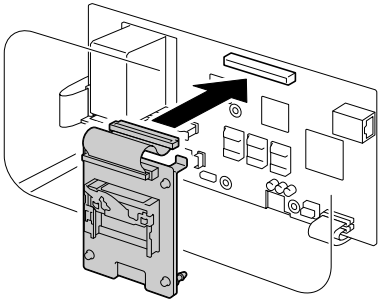

6 Insérez les trois picots de montage de l'adaptateur CF dans les trous prévus à cet effet sur la carte contrôleur.

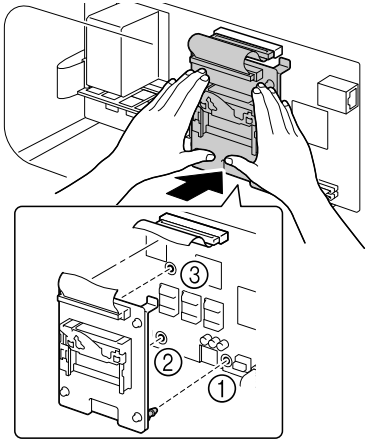

7 Introduisez complètement la carte CompactFlash dans l'emplacement approprié. La carte CompactFlash est bien installée lorsque le bouton au sommet de l'emplacement (entouré sur l'illustration) se place légèrement en saillie.

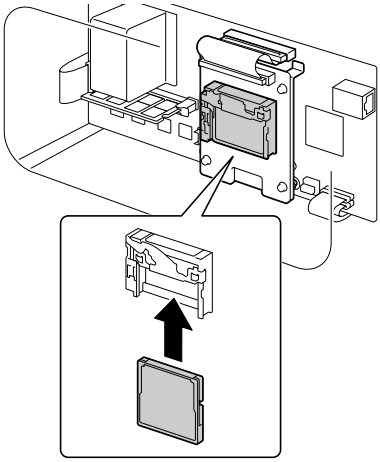

Avant de retirer la carte CompactFlash, appuyez sur ce bouton.

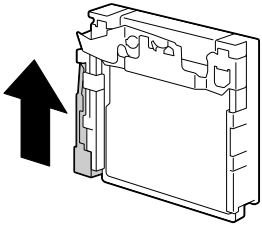

8 Refermez le volet intérieur et resserrez la vis.

9 Remettez le cache arrière en place.

10 Rebranchez tous les câbles d'interface.

11 Rebranchez le cordon secteur et allumez la machine.

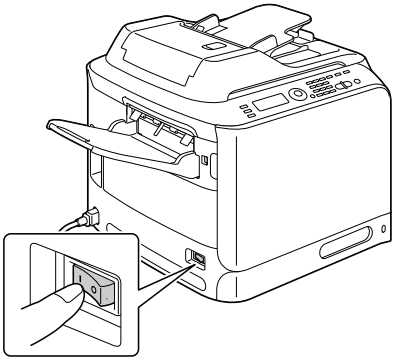

12 Déclarez la carte CompactFlash dans le pilote de l'imprimante Windows (Propriétés/Onglet Configurer).

Bac 3 (Chargeur papier inférieur)

Vous avez la possibilité d'installer un chargeur papier optionnel (Bac 3) pour augmenter la capacité d'alimentation de votre imprimante de 500 feuilles.

Contenu du kit

- Chargeur papier inférieur avec bac (d'une capacité de 500 feuilles)

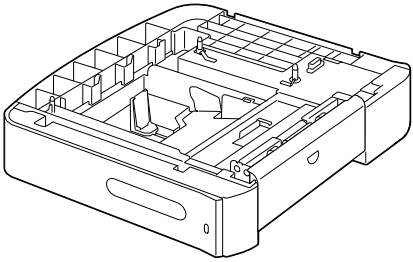

Installation du Bac 3

Note

Si des consommables sont installés dans l'imprimante, veillez à la déplacer en la maintenant de niveau pour éviter toute dispersion.

1 Eteignez la machine et débranchez le cordon secteur et les câbles d'interface.

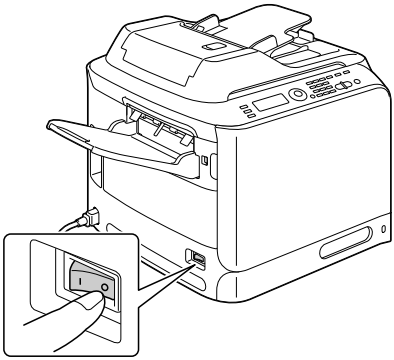

2 Préparez le chargeur papier inférieur.

Assurez-vous de déposer le chargeur sur une surface plane.

3 Ouvrez le capot latéral droit du chargeur.

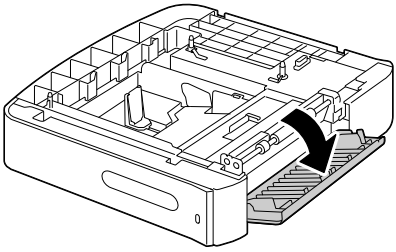

Avant d'installer le chargeur papier inférieur sur la machine, son capot latéral droit doit être ouvert.

4 Avec l'aide d'une autre personne, placez l'imprimante sur le chargeur papier inférieur, en vous assurant que ses picots de placement entrent bien dans les trous correspondants à la base de la machine.

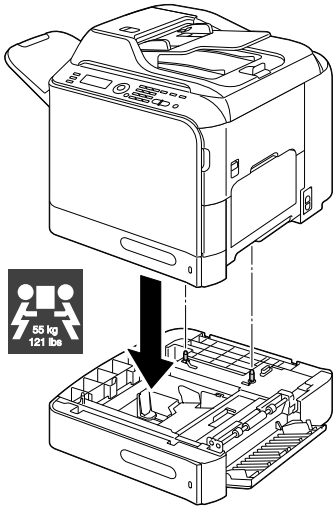

PRUDENCE !

Complètement chargée de consommables, cette machine pèse environ 55 kg (121 lb). Pour la soulever et la déplacer, deux personnes sont nécessaires.

5 Fermez le capot latéral droit du chargeur papier inférieur.

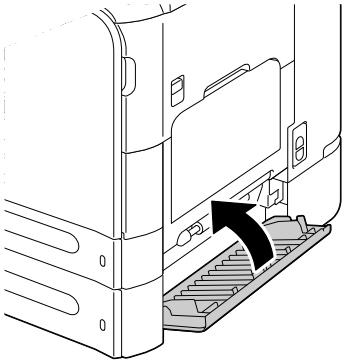

6 Rebranchez tous les câbles d'interface.

7 Rebranchez le cordon secteur et allumez la machine.

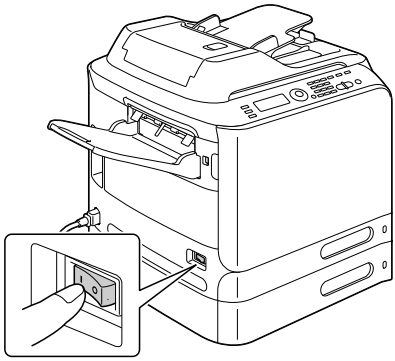

8 Déclarez le Bac 3 dans le pilote de l'imprimante Windows (Propriétés/ Onglet Configurer).

Annexe A

Spécifications techniques

Type	Imprimante laser couleur de bureau de format A4 (de type Tandem et de concept ’Tout en un’)
Conteneur de documents	Composant fixe
Système de développement	Toner mono-composant SMT
Procédé de fixation	Courroie de transfert
Résolution	Copie : 1200 dpi x 600 dpi, 600 dpi x 600 dpi Numérisation : 600 dpi x 600 dpi, 600 dpi x 300 dpi (via le chargeur ADF) Impression : 600 x 600 dpi x 4 bits
Délai 1ère impression	Recto ■ Monochrome/Couleur 18,0 secondes sur format A4/Letter (papier standard)
Délai 1ère copie	Recto ■ Monochrome 25,0 secondes sur A4/Letter (papier standard) (Normal 600 x 300 dpi) ■ Couleur 28,0 secondes sur A4/Letter (papier standard) (Normal 600 x 300 dpi)
Vitesse d’impression	Recto ■ Monochrome/Couleur 24/24 pages par minute sur format A4 (papier standard)
Vitesse de copie	Recto ■ Monochrome/Couleur 24/24* pages par minute sur format A4 (papier standard) (Normal 600 x 300 dpi) * Via le chargeur ADF : 20 pages par minute (Couleur)
Temps de préchauffage	En moyenne : 40 secondes (délai de retour en mode Prêt à partir du mode Economie d’énergie)

Formats des supports d'impression	Bac 1 (alimentation manuelle) ■ Largeur : 92 à 216 mm (3,6" à 8,5") ■ Longueur : 148 à 356 mm (5,8" à 14,0") Bac 2 ■ Largeur : 92 à 216 mm (3,6" à 8,5") ■ Longueur : 148 à 297 mm (5,8" à 11,7") Bac 3 (en option) A4, B5, Executive, Letter, Legal O, Legal
Paper/Media	Papier standard (60 à 90 g/m² ; 16 à 24 lb bond) Papier recyclé (60 à 90 g/m² ; 16 à 24 lb bond) Transparent Papier à en-tête Enveloppes Etiquettes Papier épais 1 (91 à 150 g/m^2) Papier épais 2 (151 à 210 g/m^2) Carte Papier brillant 1 (100 à 128 g/m^2) Papier brillant 2 (129 à 158 g/m^2)
Capacité d'alimentation	Bac 1 (alimentation manuelle) ■ Papier standard/recyclé : 100 feuilles ■ Enveloppes : 10 enveloppes ■ Transparent, papier en-tête, étiquettes, papier épais1/2, carte, papier brillant 1/2 : 20 feuilles Bac 2 Papier standard/recyclé : 250 feuilles ■ Longueur : 148 à 297 mm (5,8" à 11,7") Bac 3 (en option) Papier standard/recyclé : 500 feuilles

Capacité en sortie	Bac de sortie : 250 feuilles
Température ambiante (en fonctionnement)	10 à 35 °C (50 à 95 °F)
Humidité ambiante (en fonctionnement)	15 % à 85 %
Alimentation électrique	120 V, 220 à 240 V (50 à 60 Hz, ±3 %)
Consommation électrique	120 V, 220 à 240 V : 1250 W ou moins Mode Economie d'énergie : 25 W ou moins
Ampérage	120V : 11 A ou moins 220 à 240 V : 6 A ou moins
Niveau sonore	En veille : 39 dB ou moins Durant l'impression : 54 dB ou moins Durant le copie : 56 dB ou moins
Dimensions externes	Hauteur : 578 mm (22,8") Largeur : 539 mm (21,2") Profondeur : 590 mm (23,2")
Poids	50 kg (sans consommables) 55 kg (sans consommables)
Interface	Compatible USB 2.0 (Haute vitesse), Ethernet 10Base-T/100Base-TX/1000Base-T, Hôte USB (PictBridge1.0, Impression via périphérique USB) connecteur RJ-45
Mémoire standard	Imprimante : 256 Mo ; Copieur : 256 Mo

Durée de vie des consommables

Remplaçables par l'utilisateur

Consommable	Durée de vie moyenne
Cartouche de toner	**Cartouche de démarrage standard :** Conditions ambiantes constantes 3.000 pages ou plus (en continu) Conditions ambiantes variables 2.400 pages ou plus (en continu) **Cartouche de rechange (Capacité standard) :** Conditions ambiantes constantes 4.000 pages ou plus (en continu) Conditions ambiantes variables 3.200 pages ou plus (en continu) **Cartouche de rechange (Haute Capacité) :** Conditions ambiantes constantes 8.000 pages ou plus (en continu) Conditions ambiantes variables 6.400 pages ou plus (en continu)
Unité de fixation	120.000 pages (en continu)
Réceptacle de toner usagé	36.000 pages (Monochrome) (en continu) 9.000 pages (Couleur) (en continu)
Rouleau de transfert	120.000 pages
Filtre d'ozone (livré avec le rouleau de transfert)	120.000 pages
Unité d'imagerie	30.000 pages (en continu)
Courroie de transfert	120.000 pages (en continu)

Conditions ambiantes constantes : température située entre 15 °C [59 °F] et 25 °C [77 °F] et taux d'humidité situé entre 35 % et 70 %.

Les moyennes pour la cartouche de toner et le réceptacle de toner usagé sont indiquées pour une impression sur formats A4/Letter, en recto seul, et avec un taux de couverture de 5%.
La durée de vie effective peut varier (être plus courte) suivant les paramètres d'impression (taux de couverture, format papier, etc.), le mode d'impression continu ou intermittent (à savoir impression fréquente de travaux d'une page) ou le type de support utilisé (ex. : support épais). Elle peut en outre varier suivant les conditions d'utilisation ambiantes de température et d'humidité.

Remplaçables en maintenance

Consommable	Average Life Expectancy
Entraînement papier	300.000 pages

Saisie de texte

Dans la saisie d'un nom d'utilisateur ou pour la programmation d'un nom de destinataire à l'aide de touches de numérotation abrégée, vous pouvez saisir des lettres, des caractères accentués, des chiffres et des symboles.

Utilisation du clavier

Le clavier s'utilise pour saisir des caractères alphanumériques ainsi que des symboles.

La liste des caractères accessibles au moyen du clavier est fournie ci-après.

Saisie de numéros de fax

Touche du clavier	Caractères disponibles	Caractères disponibles (Enregistrement de NO. FAX UTILISAT) *	
	[1]	[1]	[A]
1	1	1	-1
2	2	2	2
3	3	3	3
4	4	4	4
5	5	5	5
6	6	6	6
7	7	7	7
8	8	8	8
9	9	9	9
0	0	0	(espace)0
*	*		
#	#		+

* Pour afficher votre numéro de fax, sélectionnez `Gestion admin./Param. Utilisat./No. Fax Utilisat` dans le menu Utilitaire. Pour plus de détails, voir le guide d'utilisation Télécopieur sur le CD/DVD Documentation.

Saisie de noms

Touches du clavier	Caractères disponibles	
	[1]	[A]
1	1	.,'?¿!¡"1-()@/:;_
2	2	ABC2abcÆÇàáâãäåæç
3	3	DEF3defÐèéêëð
4	4	GHI4ghiìíîï
5	5	JKL5jkl€£¢
6	6	MNO6mnoØŒñòóôõöøœº
7	7	PQRS7pqrsß$
8	8	TUV8tuvùúûü
9	9	WXYZ9wxyzÞýþ
0	0	(space)0
¥		
#	#	*+×÷=#%&<>[]{}\\\|µ^`~

Saisie d’adresses e-mail

Touches du clavier	Caractères disponibles	
	[1]	[A]
1	1	.@_-1
2	2	ABC2abc
3	3	DEF3def
4	4	GHI4ghi
5	5	JKL5jkl
6	6	MNO6mno
7	7	PQRS7pqrs
8	8	TUV8tuv
9	9	WXYZ9wxyz
0	0	(space)0
¥		
#	#	+&/*=!?()%[]^`´{}|~$,:

Modification du mode de saisie

La touche ✱ key switches the input mode between numbers and letters.

[1]: Numbers can be typed in.

[A]: Letters can be typed in.

vous permet de passer du mode de saisie numérique en mode de saisie alphabétique et vice-versa.

[1] : saisie numérique.

[A] : saisie alphabétique.

Exemple de saisie

Pour saisir le texte “NJ Office”, procédez comme suit :

1. Appuyez sur la touche ✱ pour passer en mode de saisie alphabétique.
2. Appuyez deux fois sur la touche **6**.
   La lettre “N” est saisie.
3. Appuyez une fois sur la touche **5**.
   La lettre“J” est saisie.
4. Appuyez une fois sur la touche **0**.
   Un espace est inséré.
5. Appuyez trois fois sur la touche **6**.
   La lettre “O” est saisie.
6. Appuyez sept fois sur la touche **3**.
   La lettre “f” est saisie.
7. Appuyez sur la touche ►.
   The cursor moves to the right.
8. Appuyez sept fois sur la touche **3**.
   La lettre “f” est saisie.
9. Appuyez sept fois sur la touche **4**.
   La lettre “i” est saisie.
10. Appuyez sept fois sur la touche **2**.
    La lettre “c” est saisie.
11. Appuyez six fois sur la touche **3**.
    La lettre “e” est saisie.

Correction de texte et instructions de saisie

- Pour supprimer tout le texte saisi, appuyez en continu sur la touche **Retour**.
- Pour supprimer une partie du texte saisi, utilisez les touches ◀ et ▶ pour déplacer le curseur de soulignement (_) sous le caractère que vous voulez supprimer, et appuyez sur la touche **Retour**.
- Quand plusieurs caractères sont accessibles par la même touche, l'indication "OK=▶" apparaît au bas de l'écran.
- Si vous devez utiliser la même touche pour saisir deux caractères de suite, appuyez sur la touche ▶ après avoir sélectionné le premier (cf. l'exemple de saisie ci-dessus).
- Pour insérer un espace, appuyez sur la touche **0**.

Index

A

Adresses de destination de données numérisées
- Enregistrement d'adresses de destination 189
- Spécification d'une adresse de destination 181
- Suppression d'adresses 189

Appareil photo direct 152

B

Bac de sortie 133

Bourrage
- Bac 1 256
- Bac 2 259
- Bac 3 262
- Chargeur ADF 265
- Rouleau de transfert 256
- Unité de fixation 268
- Unité recto-verso 267
- Zone du retour papier 272
- Zone du transport horizontal 274

Bracelet de protection antistatique 307

Brillant 115

C

Carnet d'adresses
- Recherche d'adresses 185
- Sélection d'adresses 185

Carte 113

Carte CompactFlash 315

Chargement d'un document original 137

Chargement des supports d'impression 118

Chargeur papier inférieur 319

Chemin papier 254

Configuration système requise 13
Consommables
Cartouche de toner 204
Courroie de transfert 225
Filtre d'ozone 224
Réceptacle de toner usagé 217
Rouleau de transfert 221
Unité d'imagerie 211
Unité de fixation 233
Copie
Copie 2en1/4en1 162
Copie assemblée 169
Copie Carte ID 164
Copie Poster 166
Copie répétée 165
Densité de copie 160
Mode Copie 159
Pourcentage de zoom 160
Qualité 159
Recto-verso 167
Sélection du bac papier 161
Copie 2en1/4en1 162
Copie assemblée 169
Copie Carte ID 164
Copie Poster 166
Copie Recto-verso 167
Copie répétée 165

D

Décharge d'électricité statique 307
Décharge électrostatique 307
Destination de données numérisées
Modification d'une adresse de destination 188
Spécification de plusieurs destinations 188
Destination des données 180
Document original
Chargement 137
Dual In-line Memory Modules 308

E

Ecran Impression 28
Ecran principal 19
En-tête 113
Entretien 238
Enveloppe 111
Etiquettes 112

K

Kit Disque dur 311

L

Liste des favoris
Enregistrement d'adresses 190
Sélection d'adresses 182
Suppression d'adresses 191
Listes des favoris
Enregistrement d'adresses 189

M

Machine
Composants 4
Marges de page 117
Mémoire directe 154
Menu Config. Papier 40
Menu de Configuration 33
Menu Défaut Sys. 97
Menu Enregist. Num. 61
Menu Gestion admin. 43
Menu Impress. Directe 70
Menu Impress. Mémoire 104
Menu Impression PS/PCL 72
Menu Défaut Sys. 97
Menu Papier 74
Menu Qualité 77
Menu Verif/Impr 72
Menu Papier 74
Menu Param Copie 59
Menu Param. Machine 35
Menu Param. Réception 64
Menu Param. Scanner 68
Menu Param. Transmis 62
Menu Qualité 77

Menu Rapport/Etat 29
Menu Rapports 67
Menu Utilitaire 33
Menu Config. Papier 40
Menu Enregist. Num. 61
Menu Gestion admin. 43
Menu Impress. Directe 70
Menu Param Copie 59
Menu Param. Machine 35
Menu Param. Réception 64
Menu Param. Scanner 68
Menu Param. Transmis 62
Menu Rapports 67
Menu Vérif/Impr 72
Messages 293
Messages d'erreur 294
Messages d'état 293
Messages de bourrage papier ...255
Messages de maintenance 303
Messages de maintenance 303
Mode de saisie 331

N

Numérisation 172
Couleur de numérisation 200
Densité de numérisation 199
Destination des données 180
Format de données 198
Format du document numérisé ..200
Mode de numérisation 199
Pilote TWAIN 173
Recto-verso 199
Résolution 198
Saisie d'un sujet 201
Scan vers E-mail 181
Scan vers SMB 181
Scan versFTP 181
Spécification d'une adresse de destination 181
Supression d'un travail de transmission en attente 201
Numérotation abrégée
Enregistrement d'adresses (Recherche LDAP) 192
Enregistrement d'adresses (saisie directe) 191
Modification/suppression d'adresses 195
Sélection d'adresses 183
Numérotation groupée
Enregistrement d'adresses 196
Modification/suppression d'adresses 196
Sélection d'adresses 184

O

Onglet Autres 148
Onglet Avancé 145
Onglet Filigrane/Calque 147
Onglet Mise en page 146
Onglet Paramétrage par page 147
Onglet Qualité 148
Onglet Standard 145
Options 306
Carte CompactFlash 315
Chargeur papier inférieur 319
DIMM 308
Kit Disque dur 311

P

Panneau de commande
Ecran des messages 16
Papier épais 110
Papier recyclé 109
Papier standard 109
Paramètres de copie 20
Périphérique mémoire USB 181
Pilote d'imprimante (Postscript, PCL)
Affichage 143
Désinstallation 142
Onglet Autres 148
Onglet Avancé 145
Onglet Filigrane/Calque 147
Onglet Paramétrage par page 147
Onglet Qualité 148

Pilote d'imprimante (PPD)
Affichage 143
Désinstallation 142
Pilote de l'imprimante
Paramètres 144
Pilote du scanner
Pilote TWAIN (Macintosh) 176
Pilote WIA (Windows) 175
Pilote TWAIN 173
Pour Macintosh 176
Pilote WIA 175
Pourcentage de zoom 160
Problèmes d'alimentation papier
Chemin papier 254
Correction 254
Problèmes de bourrage 276
Protection antistatique 307

Q

Qualité 159
Qualité d'impression 287

R

Recto-verso
Numérisation 199
Résolution de problèmes 249
Bourrages 276
Messages d'état, d'erreur et de maintenance 293

S

Saisie de texte 329
Correction de texte 332
Instructions 332
Mode de saisie 331
Scan
Scan vers mémoire USB 181
Scan vers PC 181
Sélection du bac papier 161
Serveur LDAP
Enregistrement de numérotation abrégée 192
Recherche d'adresses 186
Stockage
Support d'impression 134
Support
Chemin papier 254
Prévention des bourrages papier 253
Suppression des bourrages 254
Support d'impression
Chargement 118
Stockage 134
Surface imprimable 117
Supports d'impression 108
Surface imprimable 117

T

Toner restant 29
Transparent 114
Type de support
Papier recyclé 109
Type de support d'impression
Brillant 115
Carte 113
En-tête 113
Enveloppe 111
Etiquettes 112
Papier épais 110
Papier standard 109
Transparent 114

U

Utilisation du clavier 329