magicolor® 5440 DL
Guide d’utilisation

4138-7747-05B

1800782-003E

Marques

KONICA MINOLTA et le logo KONICA MINOLTA sont des marques ou marques déposées de KONICA MINOLTA HOLDINGS, INC.

magicolor est une marque ou marque déposée de KONICA MINOLTA PRINTING SOLUTIONS U.S.A., INC.

Copyright

Copyright © 2006 KONICA MINOLTA BUSINESS TECHNOLOGIES, INC., Marunouchi Center Building, 1-6-1 Marunouchi, Chiyoda-ku, Tokyo,
100-0005, Japan. Tous droits réservés. Ce document ne peut être copié,
en totalité ou en partie, ni transposé sur quel que support ou traduit dans quelle que langue que ce soit sans l'autorisation écrite expresse de KONICA MINOLTA BUSINESS TECHNOLOGIES, INC.

Avis

KONICA MINOLTA BUSINESS TECHNOLOGIES, INC. se réserve le droit de modifier le contenu de ce guide ainsi que le matériel qu'il décrit sans avis préalable. Ce document a été rédigé avec toute la rigueur requise pour éviter inexactitudes et lacunes. Toutefois, KONICA MINOLTA BUSINESS TECHNOLOGIES, INC. ne couvre en aucune manière toute forme de garantie, expresse ou implicite, de commercialisation et d'adaptation à des fins particulières que pourrait induire ce guide.
KONICA MINOLTA BUSINESS TECHNOLOGIES, INC. décline toute responsabilité concernant des erreurs pouvant être contenues dans ce guide ou des dommages fortuits, particuliers ou indirects pouvant résulter de la fourniture de ce guide ou de son emploi pour utiliser le matériel ou être liés au fonctionnement du matériel ainsi utilisé.

ACCORD DE LICENCE LOGICIEL

Ce package contient les éléments suivants fournis par Konica Minolta Business Technologies, Inc. (KMBT) : le logiciel faisant partie intégrante du système d'impression, les données numériques de contour lisibles par la machine, codées au format spécial et sous forme cryptée ("Programmes de polices"), un autre logiciel fonctionnant sur un système informatique à utiliser avec le Logiciel d'impression ("Logiciel hôte"), et des instructions écrites connexes ("Documentation"). Le terme "Logiciel" s'emploie pour désigner le Logiciel d'impression, les Programmes de polices et/ou le Logiciel hôte, ainsi que toutes mises à jour, versions modifiées, compléments et copies du Logiciel.
Le Logiciel vous est fourni sous licence selon les termes et conditions du présent Accord. KMBT vous accorde une sous-licence d'exploitation non exclusive du Logiciel et de sa Documentation, à condition que vous acceptiez ce qui suit :

1. Vous pouvez utiliser le Logiciel d'impression et les Programmes de polices associés pour imprimer sur le(s) périphériques(s) de sortie sous licence, exclusivement à vos propres fins d'exploitation interne.
2. Outre la licence pour les Programmes de polices mentionnés au paragraphe 1 ("Logiciel d'impression") ci-dessus, vous pouvez utiliser des Programmes de polices Roman pour reproduire des tailles, styles et versions de lettres, chiffres, caractères et symboles ("Polices") à l'écran, à vos propres fins d'exploitation interne.
3. Vous pouvez faire une copie unique de sauvegarde du Logiciel hôte, à condition que cette copie ne soit pas installée ou utilisée sur un quelconque ordinateur. Nonobstant les restrictions ci-dessus, vous pouvez installer le Logiciel hôte sur un nombre illimité d'ordinateurs dédiés à être utilisés avec un ou plusieurs systèmes d'impression fonctionnant avec le Logiciel d'impression.
4. Vous pouvez attribuer tous les droits stipulés dans cet Accord à un dépositaire des droits et intérêts de tous les bénéficiaire de cette licence Logiciel et Documentation ("Dépositaire"), à condition de transférer au Dépositaire toutes les copies du Logiciel et sa Documentation associée. Le Dépositaire accepte d'être lié par tous les termes et conditions de cet Accord.
5. Vous acceptez de ne pas modifier, adapter ou traduire le Logiciel et sa Documentation.
6. Vous acceptez de ne pas faire de tentatives pour altérer, dissocier, décoder, contrefaire ou décompiler le Logiciel.
7. KMBT et ses ayants droits conserveront le titre et la propriété du Logiciel et de sa Documentation ainsi que de toutes leurs éventuelles reproductions.
8. L'utilisation de noms de marques se fera conformément à la pratique courante, notamment avec mention du nom de leurs propriétaires respectifs. Les noms de marques ne peuvent être utilisés qu'à des fins d'identification de l'imprimé produit par le Logiciel. Cette utilisation ne vous confère aucun droit de propriété sur la marque citée dans ce contexte.
9. Vous ne pouvez pas louer, céder en bail, sous-licencier, prêter ou tranférer des versions ou copies du Logiciel. Le Logiciel ne sera pas utilisé sur support inhabituel, sauf dans le cadre d'un transfert permanent de l'ensemble Logiciel et Documentation mentionné plus haut.
10. Vous ne pourrez en aucun cas tenir KMBT ou agréé pour responsable de dommages conséquents, fortuits, INDIRECTS, PUNITIFS ou spéciaux, y compris de pertes pécuniaires, même si KMBT a été averti de l'éventualité de tels dommages, ou de toute plainte émanant d'une tierce partie. KMBT ou agréé rejette toutes formes de garantie concernant le logiciel, expresse ou implicite, incluant sans limitation, des garanties de commercialisation et d'adaptation à des fins particulières, et des droits de titre et d'exclusivité de tierces parties. L'exclusion ou la limitation de dommages fortuits, conséquents ou spéciaux n'est pas autorisée dans certains états ou sous certaines juridictions. Par conséquent, les limitations ci-dessus peuvent ne pas vous concerner.

11. Avis aux utilisateurs finaux dans l'Administration U.S. : Le Logiciel est un "objet commercial" tel que défini à l'article 48 C.F.R.2.101, consistant en un "logiciel informatique commercial" et en une "documentation de logiciel informatique commercial" comme mentionnés à l'article 48 C.F.R. 12.212. Conformément aux articles 48 C.F.R. 12.212 et 48 C.F.R. 227.7202-1 à 227.7202-4, le Logiciel est acquis par tout utilisateur final dans l'Administration U.S. avec les seuls droits stipulés dans le présent Accord.
12. Vous acceptez de ne pas exporter le Logiciel sous une forme quelconque contrevenant à toutes les lois et réglementations en vigueur pour le contrôle d'exportation dans tout pays.

Pour les pays membres de l'UE seulement

Ce symbole signifie : **Ne mettez pas ce produit au rebut avec vos déchets ménagers!**

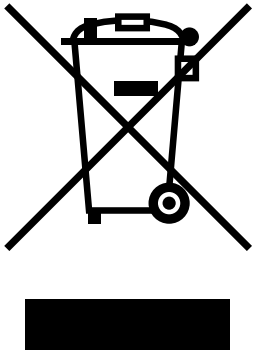

Pour obtenir des instructions de mise au rebut appropriées, veuillez contacter vos autorités locales. En cas de remplacement d'un produit usagé, vous pouvez confier ce dernier à votre fournisseur pour qu'il le mette au rebut comme il convient. Le recyclage de ce produit permet de préserver les ressources naturelles et de prévenir tous effets nocifs pour l'environnement et la santé, liés à une mauvaise gestion des déchets.

Table des matières

Marques 2
Copyright 2
Avis 2
ACCORD DE LICENCE LOGICIEL 3
Pour les pays membres de l'UE seulement 4

1 Introduction 1
Présentation de l'imprimante 2
Espace requis 2
Composants de l'imprimante 3
Vue avant 3
Vue arrière 4
Accessoire 4
Vue avant avec options 4

2 Installation logicielle 5
CD-ROM Utilities and Documentation 6
Pilotes 6
Utilitaires 6
Configuration Système requise 7

Sélection des options/valeurs par défaut du pilote (Windows) 8
Désinstallation du pilote d'imprimante (Windows) 9
Affichage des paramètres du pilote d'imprimante (Windows) 9
Windows XP/Server 2003 9
Windows 2000/Me/98SE/NT 4.0 10
Utilisation du pilote de l'imprimante 10
Accessibles sur tous les onglets 10
OK 10
Annuler 10
Appliquer 10
Aide 10
Easy Set 11
Mise en page 11
Aperçu Imprimante 11
Onglet Configuration 11
Onglet Papier 11
Onglet Qualité 12
Onglet Options matérielles 12

3 Utilisation de l'écran d'état et du centre de contrôle PSMC sous Windows . 13
Utilisation de l'écran d'état 14
Introduction 14
Ouverture de l'écran d'état et affichage de l'état des consommables 14
Modification de la taille de la fenêtre de l'écran d'état 14
Utilisation de l'écran d'état 14
Reconnaissance des alertes de l'écran d'état 15
Reprise après alerte de l'écran d'état 15
Fermeture de l'écran d'état 15
Utilisation du centre de contrôle PMSC 16
Introduction 16
Configuration Système requise 16
Ouverture de l'application PMSC et affichage de l'état des consommables 16
Utilisation du centre de contrôle PMSC 17
Reconnaissance des alertes du centre de contrôle PMSC 18
Fermeture du centre de contrôle PMSC 18

4 Panneau de commande et menu de configuration de l'imprimante 19
Présentation du panneau de commande 20
Voyants et touches du panneau de commande 20
Indicateurs de niveau de toner 22

Présentation du menu de configuration 22
Menu de configuration 23
Menu Pages spéciales 26
Menu Langue 26
Menu Moteur 26
Menu Réseau 29
Menu Consommables 30
Menu Impression directe 31

5 Impression directe 33
Impression directe 34
Impression directe depuis un appareil photo numérique 34

6 Utilisation des supports 37
Spécifications des supports 38
Types de support 39
Papier standard (Papier recyclé) 39
Papier épais 40
Enveloppes 41
Etiquettes 42
Papier en-tête 43
Cartes 43
Transparents 44
Brillant 45
Quelle est la surface imprimable garantie ? 45
Surface imprimable—Enveloppes 46
Marges de pages 46
Chargement des supports 47
Bac 1 47
Papier standard 47
Bac 2/3 (Chargeurs papier inférieurs optionnels) 50
Papier standard 50
Bac d'alimentation manuelle 53
Papier standard 53
Autres supports 55
Enveloppes 55
Planches d'étiquettes/Cartes/Papier épais/Brillant et Transparents 60
Impression recto-verso 62
Bac de sortie 63
Stockage des supports 64

7 Remplacement des consommables 65
Remplacement des consommables 66
A propos des cartouches de toner 66
Remplacement d'une cartouche de toner 69
Remplacement du réceptacle de toner usagé 74

Remplacement du rouleau de transfert 76
Procédure de remplacement du rouleau de transfert 77
Remplacement du filtre d'ozone 80
Remplacement de la courroie de transfert 81

8 Entretien de l'imprimante 87
Entretien de l'imprimante 88
Nettoyage de l'imprimante 90
Extérieur 90
Rouleaux d'entraînement papier 91
Nettoyage des rouleaux d'entraînement papier (tous bacs) 91
Rouleaux d'entraînement papier de l'unité recto-verso 92
Rouleaux d'entraînement papier des Bacs 2 et 3 93
Nettoyage des lentilles laser de l'imprimante 94

9 Résolution de problèmes 95
Introduction 96
Impression de la page de configuration 96
Prévention des bourrages papier 97
Description du chemin papier 98
Suppression des bourrages papier 99
Messages de bourrage et procédures correctives 100
Suppression d'un bourrage dans le Bac 1 100
Suppression d'un bourrage dans le Bac 2/3 104
Suppression d'un bourrage dans l'unité recto-verso 106
Suppression des bourrages dans l'unité de fixation 107
Suppression d'un bourrage dans le bac d'alimentation manuelle et au niveau du rouleau de transfert 110
Résolution de problèmes de bourrage 113
Résolution d'autres problèmes 116
Résolution de problèmes de qualité 121
Messages d'état, d'erreur et de maintenance 127
Messages d'état standard 127
Messages d'erreur (Avertissements) 128
Messages d'erreur (Appel Opérateur) 130
Messages de maintenance 133

10 Installation d'options 135
Introduction 136
Protection antistatique 136
Module DIMM (Dual In-Line Memory Module) 137
Installation d'un module DIMM 137
Unité recto-verso 140
Installation de l'unité recto-verso 140
Chargeur papier inférieur 143
Contenu du kit 143

Installation du chargeur papier inférieur 143

A Annexe 147
Spécifications de sécurité 148
Spécifications techniques 148
Imprimante 148
Durée de vie des consommables 151
Protection de l'environnement 152
Qu'est-ce qu'un produit ENERGY STAR ? 152

1

Introduction

Présentation de l’imprimante

Espace requis

Pour permettre une utilisation aisée de l’imprimante et faciliter les opérations de remplacement des consommables et de maintenance, veuillez respecter les indications d’espace requis détaillées ci-dessous.

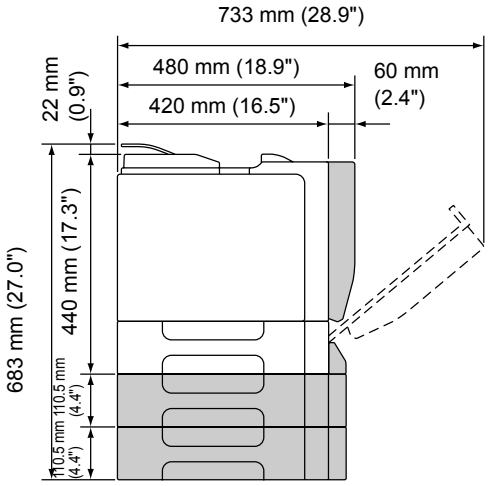

Vue avant

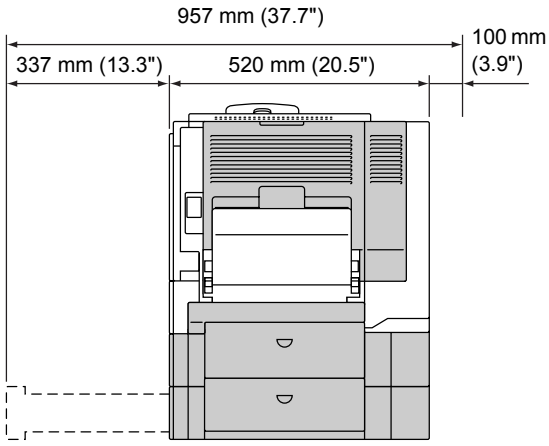

Vue de côté

Sur ces dessins, les options matérielles apparaissent en gris.

Composants de l’imprimante

Les illustrations ci-dessous vous permettent de localiser les différents composants de l’imprimante auxquels il est fait référence dans ce guide.

Vue avant

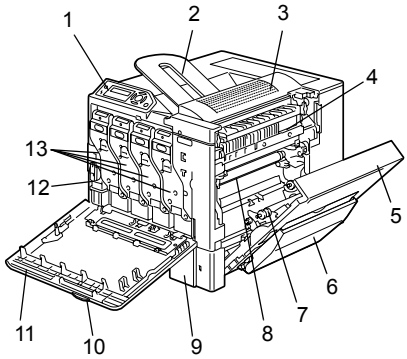

1—Panneau de commande

2—Bac de sortie

3—Capot supérieur

4—Unité de fixation

5—Capot latéral droit

6—Bac d’alimenation manuelle

7—Rouleau de transfert

8—Unité de la courroie de transfert

9—Bac 1

10—Poignée

11—Capot avant

12—Réceptacle de toner usagé

13—Cartouche de toner

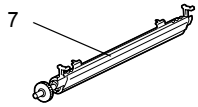

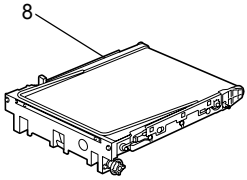

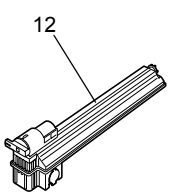

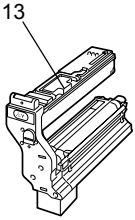

Vue arrière

1—Port d'impression directe Appareil photo numérique KONICA MINOLTA

2—Interrupteur Marche/Arrêt

3—Filtre d'ozone

4—Prise du cordon secteur

5—Port d'interface Ethernet 10Base-T/100Base-TX (IEEE 802.3)

6—Port USB

7—Grilles d'aération

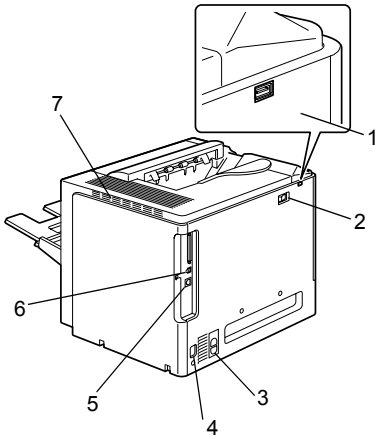

Accessoire

1—Barrette de nettoyage de la lentille laser

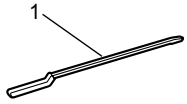

Vue avant avec options

1—Module recto-verso

2—Chargeurs inférieurs (Bac 2 et Bac 3)

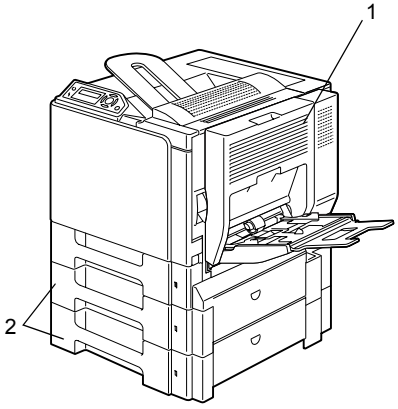

Installation logicielle

2

CD-ROM *Utilities and Documentation*

Pilotes

Pilotes d'imprimante	Utilisation/Avantages
Pilote pour Windows XP/Server 2003/2000	Ces pilotes vous permettent d'accéder à toutes les fonctions de l'imprimante, y compris les fonctions de finition et de mise en page avancée. Voir aussi "Affichage des paramètres du pilote d'imprimante (Windows)", page 9.
Pilote pour Windows Me/98SE	
Pilote pour Windows NT 4.0	
Pilote pour Macintosh OS X	
Pilote pour Linux	

Pour des informations détaillées sur les pilotes pour Macintosh et Linux, veuillez consulter le magicolor 5440 DL Reference Guide.

Pour des informations détaillées sur les pilotes pour Windows, veuillez consulter le Guide d'installation magicolor 5440 DL.

Utilitaires

Utilitaires	Utilisation/Avantages
Ecran d'état (Windows seulement)	Depuis l'écran d'état, vous pouvez contrôler l'état de cette imprimante (ex. : le niveau de ses consommables) ainsi que les messages d'erreur. Pour plus de détails, voir "Utilisation de l'écran d'état", page 14.
Centre de contrôle PMSC (Windows seulement)	Depuis ce centre de contrôle, vous pouvez vérifier l'état de toutes les imprimantes KONICA MINOLTA connectées sur un même réseau. Pour plus de détails, voir "Utilisation du centre de contrôle PMSC", page 16.
Connexion PageScope Web	A l'aide du navigateur Web, vous pouvez vérifier l'état des imprimantes et modifier chaque paramètre de configuration. Pour plus de détails, reportez-vous au magicolor 5440 DL Reference Guide.

Configuration Système requise

- Un PC
  - Pentium 2 : 400 MHz (Pentium 3 : 500 MHz ou supérieur recommandé)
  - Power Mac G3 or later (G4 or later is recommended)
- Système d'exploitation
  - Microsoft Windows XP Edition Standard/Professionnel, Windows Server 2003, Windows 2000, Windows Me, Windows 98SE, Windows NT 4.0

    Le pilote 64 bits fonctionne sous systèmes d'exploitation x64 installés sur plates-formes EMT64T avec ADM64 ou Intel Pentium 4 intégré.
  - Mac OS X v10.2 ou supérieure (nous vous recommandons d'installer le correctif le plus récent).
  - Red Hat Linux 8.0 ou supérieure (CUPS 1.1.15 ou supérieure), SuSE Linux 8.1 ou supérieure (CUPS 1.1.15 ou supérieure)

    Si la version CUPS 1.1.15 ou supérieure est installée, le pilote peut également être utilisé avec des versions Linux autres que celles indiquées ci-dessus.
- Espace requis sur le disque dur
  - Environ 20 Mo d'espace mémoire disponible pour le pilote et l'utilitaire Ecran d'état de l'imprimante
  - Environ 128 Mo d'espace mémoire disponible pour le traitement d'images
- RAM
  128 Mo ou plus
- Lecteur de CD-ROM/DVD
- Interface E/S
  - Port d'interface Ethernet 10Base-T/100Base-TX (IEEE 802.3)
  - Port compatible USB Révision 2.0

Pour des informations détaillées sur les pilotes pour Macintosh et Linux, veuillez consulter le magicolor 5440 DL Reference Guide.

Sélection des options/valeurs par défaut du pilote (Windows)

Avant d'utiliser l'imprimante, il est conseillé de vérifier/modifier les paramètres par défaut du pilote. En outre, si vous avez des options matérielles installées, il convient de les "déclarer" dans le pilote.

1 Sélectionnez les propriétés de l'imprimante comme suit:

- (Windows XP/Server 2003)
  Dans le menu **Démarrer**, sélectionnez **Imprimantes et télécopieurs** afin d'ouvrir le répertoire **Imprimantes et télécopieurs**. A l'aide du bouton droit de la souris, cliquez sur l'icône de l'imprimante KONICA MINOLTA magicolor 5440DL et sélectionnez **Options d'impression**.
- (Windows 2000)
  Dans le menu **Démarrer**, sélectionnez **Paramètres**, puis **Imprimantes** afin d'ouvrir le répertoire **Imprimantes**. A l'aide du bouton droit de la souris, cliquez sur l'icône de l'imprimante KONICA MINOLTA magicolor 5440DL et sélectionnez **Options d'impression**.
- (Windows Me/98SE)
  Dans le menu **Démarrer**, sélectionnez **Paramètres**, puis **Imprimantes** afin d'ouvrir le répertoire **Imprimantes**. A l'aide du bouton droit de la souris, cliquez sur l'icône de l'imprimante KONICA MINOLTA magicolor 5440DL et sélectionnez **Propriétés**. Sélectionnez **Propriétés de l'imprimante**.
- (Windows NT 4.0)
  Dans le menu **Démarrer**, sélectionnez **Paramètres**, puis **Imprimantes** afin d'ouvrir le répertoire **Imprimantes**. A l'aide du bouton droit de la souris, cliquez sur l'icône de l'imprimante KONICA MINOLTA magicolor 5440DL et sélectionnez **Valeurs par défaut de document**.

2 Si vous avez installé des options, passez à l'étape suivante, sinon reportez-vous à l'étape 8.

3 Sélectionnez l'onglet **Options matérielles**.

4 Vérifiez que les options ont été correctement identifiées.

*L'option **Auto configurer** étant activée par défaut dans ce pilote, les options matérielles installées sont automatiquement identifiées. Si, pour une raison quelconque, elles ne sont pas correctement identifiées, suivez les instructions fournies de l'étape 5 à l'étape 7.*

5 Désactivez l'option **Auto configurer** (case non cochée).

6 Sélectionnez une option (une à la fois) et cliquez sur **Ajouter**. L'option se déplace dans la liste **Options installées**.

*Si, par mégarde, vous avez sélectionné une option non installée, sélectionnez-la dans la liste **Options installées** et cliquez sur **Supprimer**.*

7 Cliquez sur **Appliquer**.

*Suivant la version du système d'exploitation que vous utilisez, **Appliquer** peut ne pas être accessible. Dans ce cas, passez à l'étape suivante.*

8 Sélectionnez l'onglet **Papier**. Choisissez les paramètres par défaut pour votre imprimante, tel que le format papier par défaut que vous utilisez.

9 Cliquez sur **Appliquer**.

10 Cliquez sur **OK** pour fermer la boîte de dialogue Propriétés.

Désinstallation du pilote d'imprimante (Windows)

Cette section décrit comment désinstaller le pilote de l'imprimante magicolor 5440 DL si nécessaire.

1 Dans le menu **Démarrer**, sélectionnez **Programmes** (Windows XP/Server 2003 : **Tous les Programmes**), **KONICA MINOLTA**, **magicolor 5440DL**, puis **Désinstaller**.

2 Dans la fenêtre Désinstaller, sélectionnez l'imprimante KONICA MINOLTA magicolor 5440DL. Cliquez ensuite sur **Désinstaller**.

3 Le pilote de l'imprimante magicolor 5440 DL est alors retiré de votre ordinateur.

Si vous utilisez Windows 98SE, redémarrez votre ordinateur après avoir désinstallé le pilote.

Affichage des paramètres du pilote d'imprimante (Windows)

Windows XP/Server 2003

1 Dans le menu **Démarrer**, sélectionner **Imprimantes et télécopieurs** afin d'ouvrir le répertoire **Imprimantes et télécopieurs**.

2 A l'aide du bouton droit de la souris, cliquez sur l'icône de la KONICA MINOLTA magicolor 5440DL et sélectionnez **Options d'impression**.

Windows 2000/Me/98SE/NT 4.0

1 Dans le menu **Démarrer**, sélectionner **Paramètres**, puis **Imprimantes** afin d'ouvrir le répertoire **Imprimantes**.

2 Affichez les paramètres du pilote d'imprimante :

- **Windows 2000**—A l'aide du bouton droit de la souris, cliquez sur l'icône de la KONICA MINOLTA magicolor 5440DL et sélectionnez **Options d'impression**.
- **Windows Me/98SE**—A l'aide du bouton droit de la souris, cliquez sur l'icône de la magicolor 5440DL et sélectionnez **Propriétés**, puis **Propriétés de l'imprimante**.
- **Windows NT 4.0**—A l'aide du bouton droit de la souris, cliquez sur l'icône de la KONICA MINOLTA magicolor 5440DL et sélectionnez **Valeurs par défaut de document**.

Utilisation du pilote de l'imprimante

Accessibles sur tous les onglets

Les boutons décrits ci-dessous se trouvent sur tous les onglets.

OK

Cliquez sur OK pour quitter la boîte de dialogue Propriétés en sauvegardant toutes les modifications effectuées.

Annuler

Cliquez sur Annuler pour quitter la boîte de dialogue Propriétés sans sauvegarder les modifications effectuées.

Appliquer

Cliquez sur Appliquer pour sauvegarder les modifications effectuées sans fermer la boîte de dialogue Propriétés.

Suivant la version du système d'exploitation, le bouton Appliquer peut ne pas apparaître.

Aide

Cliquez sur Aide pour ouvrir le fichier d'aide en ligne.

Easy Set

Pour sauvegarder les paramètres courants, saisissez un nom et cliquez sur **Enregistrer**. Vous pouvez ensuite sélectionner la configuration enregistrée dans la liste déroulante Easy set.

Dans la liste déroulante, sélectionnez **Par défaut** pour restaurer et afficher les paramètres définis dans tous les onglets à leurs valeurs par défaut.

Mise en page

Cochez ce bouton radio pour afficher un aperçu de la mise en page dans la zone graphique.

Aperçu Imprimante

Cochez ce bouton radio pour afficher un aperçu de l'imprimante (avec toutes les options installées) dans la zone graphique.

Onglet Configuration

Cet onglet vous permet les fonctions suivantes :

- Imprimer plusieurs pages d'un document sur une même page (N-up)
- Produire des impressions avec un filigrane
- Créer des filigranes personnalisés
- Définir une impression recto-verso et en livret
- Spécifier une source d'alimentation papier
- Préciser le type de support
- Spécifier un support différent pour la première page d'un document

Onglet Papier

Cet onglet vous permet les fonctions suivantes :

- Sélectionner un format papier original
- Définir des formats papier personnalisés
- Ajuster les documents à imprimer à un format de support spécifié
- Sélectionner un format papier en sortie
- Mettre à l'échelle (agrandir/réduire) vos documents
- Définir l'orientation du support
- Faire tourner l'image à 180 dgrés

- Préciser le nombre de copies
- Activer/désactiver la fonction de tri de l'imprimante
- Activer/désactiver la fonction Envoyer 1 fois
- Imprimer en utilisant un calque
- Editer/créer un calque
- Modifier la position de l'image (impression avec décalage d'image)

Onglet Qualité

Cet onglet vous permet les fonctions suivantes :

- Choisir entre une impression couleur et monochrome
- Définir la correspondance couleur (Images, Graphiques et Texte)
- Définir la résolution d'impression
- Régler les tons d'une image (Contraste)
- Régler l'obscurité d'une image (Luminosité)
- Régler la pureté des couleurs d'une image (Saturation)
- Régler la clarté d'une image (Netteté)

Onglet Options matérielles

Cet onglet vous permet les fonctions suivantes :

- Identifier automatiquement les options installées
- Activer les chargeurs papier inférieurs optionnels (Bacs 2/3) et/ou le module recto-verso en option
- Saisir le nom d'utilisateur à envoyer avec les travaux d'impression
- Afficher des informations concernant le pilote de l'imprimante

3

Utilisation de l'écran d'état et du centre de contrôle PSMC sous Windows

Utilisation de l’écran d’état

Introduction

L’écran d’état affiche des informations sur l’état courant de l’imprimante.

Ouverture de l’écran d’état et affichage de l’état des consommables

Pour ouvrir l’écran d’état, procédez comme suit :

- **Windows XP/Server 2003**—Dans le menu **Démarrer**, sélectionnez **Tous les programmes**, **KONICA MINOLTA**, **magicolor 5440DL**, puis **Etat**.
- **Windows 2000/Me/98SE/NT 4.0**—Dans le menu **Démarrer**, sélectionnez **Programmes**, **KONICA MINOLTA**, **magicolor 5440DL**, puis **Etat**.

Modification de la taille de la fenêtre de l’écran d’état

- Dans le menu Affichage, sélectionnez Etat (Réduire) pour réduire la taille de la fenêtre.
- Dans le menu Affichage, sélectionnez Etat (Etendre) pour augmenter la taille de la fenêtre.

Utilisation de l’écran d’état

- Lorsque l’imprimante est en attente ou imprime normalement, son aperçu dans la zone graphique à droite, apparaît sur fond vert.
- Lorsqu’une erreur est survenue et que le travail d’impression a été interrompu, l’aperçu de l’imprimante dans la zone graphique à droite, apparaît sur fond rouge ou jaune. L’état de l’imprimante et le message d’erreur s’affichent dans les boîtes de dialogue à gauche.

Les zones de fonction sont les suivantes :

- **Etat de l’imprimante**—Affiche des messages décrivant l’état d’activité courant de l’imprimante.
- **Instructions de reprise**—Fournit les instructions nécessaires pour résoudre des problèmes et corriger des conditions d’erreur.
- **Avertissement**—Affiche des messages d’avertissement tels qu’une baisse de niveau de toner.
- **Aperçu de l’état de l’imprimante**—Affiche un dessin de l’imprimante sur lequel est indiqué l’endroit où se situe le problème.
- **Etat de l’impression**—Affiche l’état du travail d’impression

- **Sélectionner les messages**—Vous permet de sélectionner le(s) message(s) que vous voulez voir apparaître quand l'imprimante rencontre une condition d'erreur particulière.
- **Informations sur l'imprimante**—Vous permet d'obtenir diverses informations telles que le nombre d'impressions réalisées jusque-là.
- **Etat Fournitures**—Affiche l'état d'utilisation (pourcentage approximatif restant) de chaque cartouche de toner.

Reconnaissance des alertes de l'écran d'état

Lorsque l'écran d'état détecte un problème d'impression, l'icône verte (en fonctionnement normal) dans la barre des tâches de Windows passe au jaune (avertissement) ou au rouge (erreur), suivant la sévérité du problème détecté.

Reprise après alerte de l'écran d'état

Lorsque l'éran d'état vous signale un problème d'impression, double-cliquez sur son icône dans la barre des tâches de Windows afin d'ouvrir sa fenêtre. L'écran d'état vous indique quel type d'erreur est survenu.

Fermeture de l'écran d'état

Pour fermer l'écran d'état, sélectionnez le menu Fichier, puis **Quitter**.

*Si vous cliquez sur le bouton **X** dans le coin supérieur droit de la fenêtre de l'écran d'état, ce dernier reste disponible à l'extrémité droite de la barre des tâches de Windows. Pour l'ouvrir, il suffit alors de double-cliquer sur son icône.*

Utilisation du centre de contrôle PMSC

Introduction

Le centre de contrôle PMSC (Printer Status Monitor Center) est une application permettant de contrôler l'état de plusieurs imprimantes connectées à l'ordinateur hôte via les ports locaux (USB) ou les ports réseau. Cette application localise les imprimantes en réseau à l'aide du protocole SLP (Service Location Protocol), et ne supporte que les imprimantes répondant aux requêtes SLP et PJL spécifiques KONICA MINOLTA, telles que la magicolor 2430 DL, la magicolor 5430 DL et la magicolor 5440 DL.

Lorsqu'une imprimante KONICA MINOLTA n'est pas compatible avec à la fois le SLP et le PJL spécifique KONICA MINOLTA, le centre de contrôle PMSC ne peut pas être utilisé.

Configuration Système requise

- Système d'exploitation
  Windows XP/Server 2003/2000/Me/98SE/NT 4.0
- Ports Imprimante supportés par l'application PMSC
  - Port Ethernet
  - Port USB

Ouverture de l'application PMSC et affichage de l'état des consommables

Pour ouvrir l'application PMSC, suivez les instructions ci-après.

- **Windows XP/Server 2003**—Dans le menu **Démarrer**, sélectionnez **Tous les programmes**, **KONICA MINOLTA**, **magicolor 5440DL**, puis **Centre de contrôle PMSC**.
- **Windows 2000/Me/98SE/NT 4.0**—Dans le menu **Démarrer**, sélectionnez **Programmes**, **KONICA MINOLTA**, **magicolor 5440DL**, puis **Centre de contrôle PMSC**.

- **Nom Imprimante**—Affiche le nom du modèle de l'imprimante locale ou de l'imprimante connectée en réseau accompagné d'une icône d'imprimante. Cette dernière change de couleur suivant la connexion et l'état de l'imprimante. Une icône rouge indique une erreur, une icône jaune, un avertissement, et une icône verte, un fonctionnement normal.
  Suivant le paramètre défini dans la boîte de dialogue Options, l'écran d'état ou la connexion PageScope Web apparaît quand vous double-cliquez sur le nom de l'imprimante.

  Si le nom de l'imprimante ne peut pas être détecté, "Inconnu" s'affiche à côté de Nom Imprimante.

  Si l'imprimante sélectionnée est incompatible avec l'écran d'état ou la connexion PageScope Web, elle n'apparaît pas quand vous double-cliquez sur le nom de l'imprimante.

  Si l'imprimante est connectée en locale via le port USB ou si "Connexion impossible" apparaît sous Etat, l'écran d'état ou la connexion PageScope n'apparaît pas, même quand vous double-cliquez sur le nom de l'imprimante.

- **Port**—Affiche le nom du port sur lequel l'imprimante est connectée.
  Pour une imprimante locale, le type (USB) est affiché.
  Pour une imprimante réseau, l'adresse IP apparaît..
- **Etat**—Affiche l'état de l'imprimante. La rubrique Etat de l'imprimante dans l'écran d'état affiche les mêmes informations.
- **Consommables : C,M,J,N % Restant**—Affiche (en pourcentage) la quantité de toner restant dans les cartouches. Les valeurs affichées sont, à partir de la gauche : C (cyan), M (magenta), J (jaune) et N (noir).

  Cliquez sur le titre de chaque colonne pour passer d'un ordre descendant à un ordre ascendant et vice versa.

Menu Action

- **MàJ Imprimantes**—Effectue une nouvelle recherche d'imprimantes sur le réseau.
- **Imprimantes Réseau**—Permet d'ajouter ou de supprimer des adresses IP d'imprimantes réseau.

■ **Options**

Application de contrôle d'état pour imprimantes de réseau	Détermine si c'est l'écran d'état ou la connexion PageScope Web qui doit s'afficher quand on clique deux fois sur le nom de l'imprimante dans l'écran. Par défaut, c'est l'écran d'état qui s'affiche. Ce paramètre ne s'applique qu'aux imprimantes réseau.
Délai	Deux délais peuvent être spécifiés. ■ délai de détection de l'imprimante ■ Délai de requête d'état de l'imprimante

Reconnaissance des alertes du centre de contrôle PMSC

Lorsque l'icône s'affiche en rouge ou en jaune, ouvrez l'écran d'état ou la connexion PageScope Web, et lisez les informations détaillées. Pour plus d'informations sur l'écran d'état, reportez-vous à la section "Utilisation de l'écran d'état", page 14. Pour en savoir plus sur la connexion PageScope Web, veuillez consulter le magicolor 5440 DL Reference Guide.

Fermeture du centre de contrôle PMSC

Pour fermer l'application PMSC, sélectionnez **Quitter** dans le menu **Action**, ou cliquez sur le bouton **X** situé dans le coin supérieur droit de la fenêtre de l'application.

4

Panneau de commande et menu de configuration de l'imprimante

Présentation du panneau de commande

Au sommet, l'imprimante est équipée d'un panneau de commande qui vous permet d'intervenir sur son fonctionnement. Ce panneau comporte aussi un écran qui affiche son état d'activité ainsi que des messages d'avertissement.

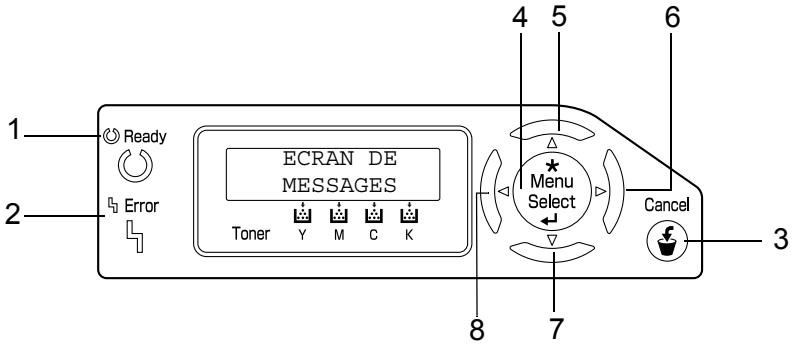

Voyants et touches du panneau de commande

N°	Voyant	Eteint	Allumé
1	Ready	L'imprimante n'est pas prête à recevoir des données.	L'imprimante est prête à recevoir des données.
2	Error	Pas de problème.	L'imprimante requiert une intervention de l'opérateur (en général accompagné d'un message d'état).

N°	Touche	Fonction
3	Cancel	■ Dans l'arborescence des menus, vous permet d'annuler un menu ou un un choix affiché ■ Vous permet d'annuler plusieurs travaux d'impression ou le travail en cours : 1. Appuyez sur la touche **Cancel**. 2. Appuyez sur la touche fléchée **Droite** ou **Gauche** pour sélectionner `ANNULATION TÂCHE/CETTE TÂCHE` ou `ANNULATION TÂCHE/TOUTE TÂCHE`. 3. Appuyez sur la touche **Select**. Le ou les travaux en cours sont annulés.
4	* Menu Select ↵	■ Pour entrer dans l'arborescence des menus ■ Pour descendre dans l'arborescence des menus ■ Pour sélectionner l'option de menu affichée
5	△	■ Pour monter dans l'arborescence des menus ■ Au niveau d'une valeur d'option pouvant être sélectionnée et modifiée caractère par caractère, permet de remonter dans la liste des caractères disponibles
6	▷	■ Pour se déplacer vers la droite dans l'arborescence des menus ■ Pour afficher les options de menu suivantes
7	▽	■ Pour descendre dans l'arborescence des menus. ■ Au niveau d'une valeur d'option pouvant être sélectionnée et modifiée caractère par caractère, permet de descendre dans la liste des caractères disponibles
8	◁	■ Pour se déplacer vers la gauche dans l'arborescence des menus ■ Pour afficher les options de menu précédentes

Indicateurs de niveau de toner

Les voyants ci-dessous s'allument, indiquant la quantité de toner restante dans la cartouche de jaune(Y), magenta(M), cyan(C), et noir(K).

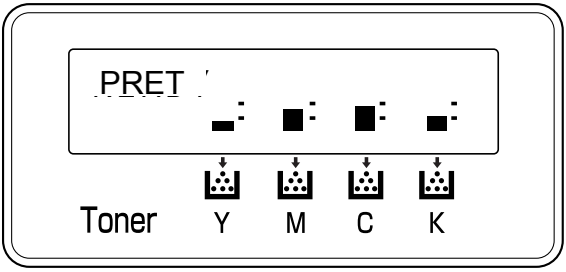

Présentation du menu de configuration

L'arborescence des menus qui comportent des paramètres pouvant être définis sur le panneau de commande de la magicolor 5440 DL, se présente comme indiqué ci-après.

Menu de configuration

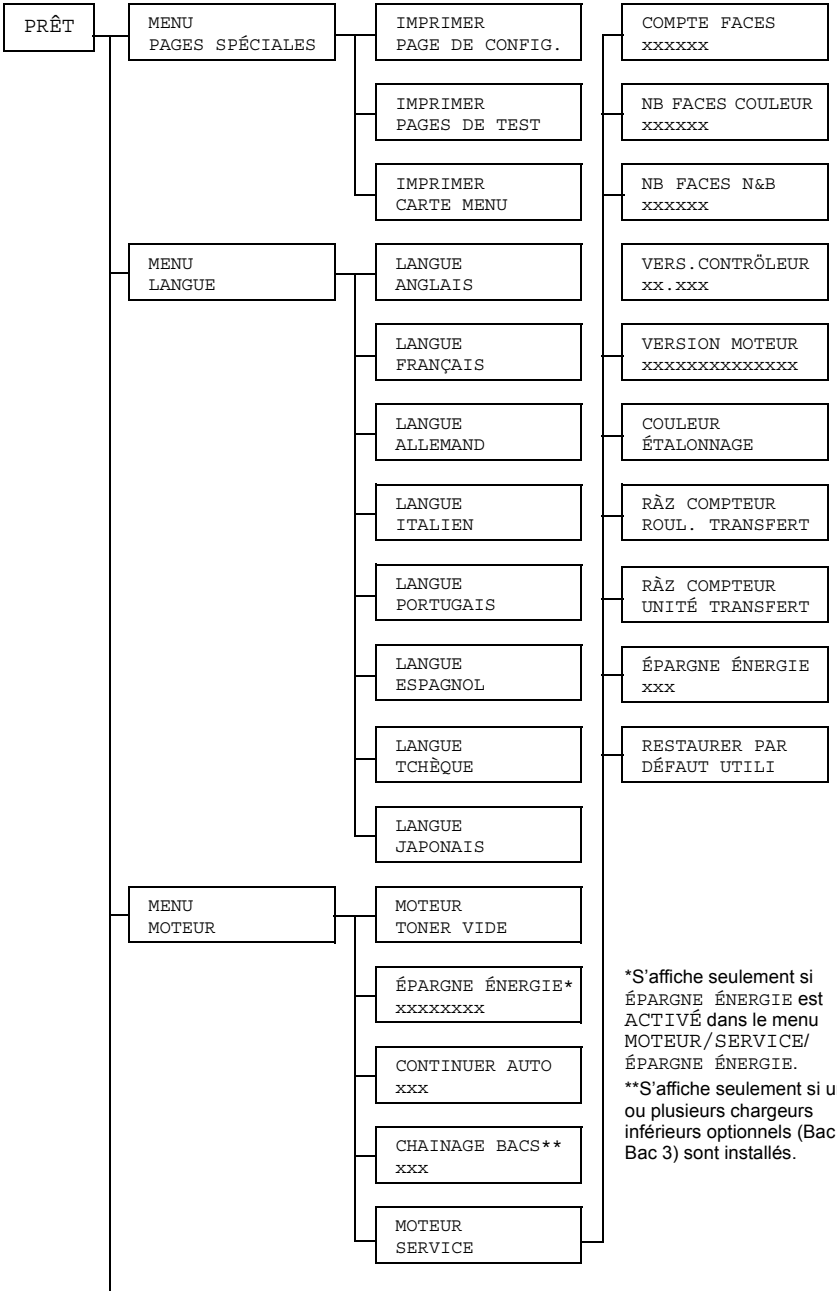

*S'affiche seulement si ÉPARGNE ÉNERGIE est ACTIVÉ dans le menu MOTEUR/SERVICE/ ÉPARGNE ÉNERGIE.

**S'affiche seulement si un ou plusieurs chargeurs inférieurs optionnels (Bac 2/ Bac 3) sont installés.

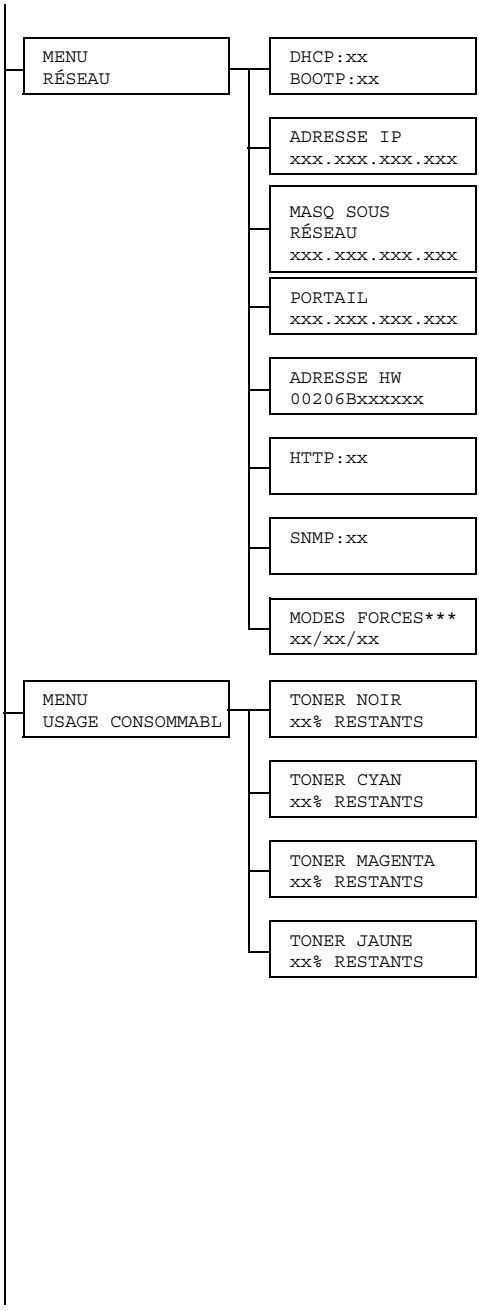

***Certains adaptateurs de réseau d'anciennes versions utilisant des modes de communication fixes n'assurent pas une liaison correcte avec des périphériques configurés automatiquement.
Si le cas se présente, utilisez le menu RÉSEAU/MODES FORCES pour configurer l'imprimante en fonction des paramètres d'adaptateur appropriés et permettre la communication.

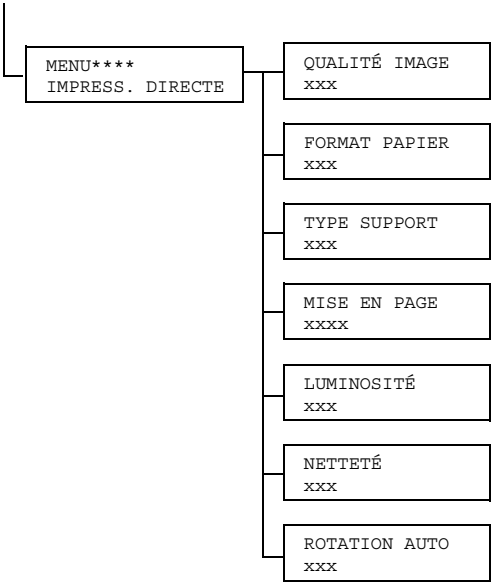

**** Ne s'affiche que si la carte dimpression photo numérique directe est installée.

Menu Pages spéciales

IMPRIMER PAGE DE CONFIG.	Imprime la page de configuration.
IMPRIMER PAGES DE TEST	Imprime la page de test.
IMPRIMER CARTE MENU	Imprime l'arborescence des menus.

Menu Langue

ANGLAIS/FRANÇAIS/ ALLEMAND/ITALIEN/ PORTUGAIS/ ESPAGNOL/TCHÈQUE/ JAPONAIS	Les messages sur l'écran du panneau de commande peuvent être affichés dans la langue souhaitée. L'anglais est sélectionné par défaut.

Menu Moteur

Tous les paramètres par défaut définis en usine apparaissent en gras.

TONER VIDE	Options	**ARRÊTER** / CONTINUER
	CONTINUER : l'impression se poursuit même si la cartouche de toner est vide. ARRÊTER : l'impression s'arrête quand la cartouche de toner est vide.	

ÉPARGNE ÉNERGIE	Options	15 MINUTES / **30 MINUTES** / 60 MINUTES / 120 MINUTES
	Définit le délai d'inactivité au bout duquel l'imprimante doit se mettre en mode Économie d'énergie. Le mode Économie d'énergie est automatiquement annulé dans les cas suivants : ■ Redémarrage de l'imprimante. ■ Réception d'un travail d'impression. ■ Appui sur une touche quelconque du panneau de commande. ■ Ouverture et fermeture du capot avant ou du capot latéral droit. ■ Ouverture et fermeture d'un bac.	
CONTINUER AUTO	Options	**ACTIVÉ** / DÉSACTIVÉ
	ACTIVÉ : l'impression se poursuit même si le bac spécifié ne contient pas le format de support correct. DÉSACTIVÉ : lorsque le bac spécifié est vide, l'imprimante s'arrête et affiche un message indiquant que ce bac doit être rechargé.	
CHAÎNAGE BACS	Options	**ACTIVÉ** / DÉSACTIVÉ
	ACTIVÉ : lorsque le bac spécifié est vide, l'imprimante sélectionne automatiquement un autre bac contenant du support de même format et de même type. DÉSACTIVÉ : lorsque le bac spécifié est vide, l'imprimante s'arrête et affiche un message indiquant que ce bac doit être rechargé.	

MOTEUR SERVICE	Utilisez ce sous-menu pour afficher des données machine.		
	COMPTE FACES	Indique le nombre de faces de page imprimées jusque-là.	
	NB FACES COULEUR	Indique le nombre de faces de page couleur imprimées jusque-là.	
	NB FACES N&B	Indique le nombre de faces de page monochromes imprimées jusque-là.	
	VERS. CONTRÔLEUR	Indique la version micrologicielle du contrôleur installé.	
	VERSION MOTEUR	Indique la version micrologicielle du moteur de l'imprimante.	
	COULEUR ÉTALONNAGE	Effectue un étalonnage des couleurs afin d'ajuster leurs variations.	
	RÀZ COMP-TEUR ROUL. TRANSFERT	Remet le compteur à zéro après remplacement du rouleau de transfert.	
	RÀZ COMP-TEUR UNITÉ TRANSFERT	Remet le compteur à zéro après remplacement de la courroie de transfert.	
	ÉPARGNE ÉNERGIE	Options	**ACTIVÉ** / DÉSACTIVÉ
		ACTIVÉ : Économie d'énergie activée. DÉSACTIVÉ : Le mode Économie d'énergie est désactivé et le menu MOTEUR/ÉCO ÉNERGIE n'est plus affiché.	
	RESTAURER PAR DÉFAUT UTILI	Restaure les paramètres par défaut définis en usine pour les menus ÉCO ÉNERGIE, CONTINUER AUTO et CHAÎNAGE BACS. Le mot de passe Administrateur par défaut pour la Connexion PageScope Web est également restauré. Pour plus de détails sur ce mot de passe, consiltez le magicolor 5440 DL Reference Guide.	

Menu Réseau

Si votre imprimante est connectée en réseau, vous devez définir les paramètres suivants. Pour plus de détails, contactez votre administrateur réseau.

Tous les paramètres par défaut définis en usine apparaissent en gras.

DHCP	Options	**DHCP ACTIVÉ** **BOOTP DÉSACTIVÉ**
		DHCP DÉSACTIVÉ BOOTP ACTIVÉ
		DHCP DÉSACTIVÉ BOOTP DÉSACTIVÉ
	If S'il existe un serveur DHCP sur le réseau, précisez si l'adresse IP doit être automatiquement assignée par ce serveur et si d'autres informations réseau doivent être chargées.	
BOOTP	Précisez si l'adresse IP doit être automatiquement assignée par BOOTP et si d'autres informations réseau doivent être chargées.	
ADRESSE IP	Paramètre	**192.168.1.2**
	Définit l'adresse IP de l'imprimante sur le réseau. Entrez la valeur à l'aide des touches fléchées Haut, Bas, Gauche et Droite. En saisie manuelle, sélectionnez tout d'abord DÉSACTIVÉ pour les protocoles DHCP et BOOTP.	
MASQ SOUS RÉSEAU	Paramètre	**255.255.255.0**
	Définit la valeur du masque sous-réseau du réseau. Entrez la valeur à l'aide des touches fléchées Haut, Bas, Gauche et Droite. En saisie manuelle, sélectionnez tout d'abord DÉSACTIVÉ pour les protocoles DHCP et BOOTP.	
PORTAIL	Paramètre	**192.168.1.1**
	Si un routeur est utilisé sur le réseau, précisez son adresse IP. Entrez la valeur à l'aide des touches fléchées Haut, Bas, Gauche et Droite. En saisie manuelle, sélectionnez tout d'abord DÉSACTIVÉ pour les protocoles DHCP et BOOTP.	
ADRESSE HW	Affiche l'adresse physique Ethernet pour l'imprimante (cette adresse ne peut être modifiée.)	
HTTP	Options	**ACTIVÉ** / DÉSACTIVÉ
	HTTP peut être ACTIVÉ ou DÉSACTIVÉ. ACTIVÉ active la page Web interne de l'imprimante, DÉSACTIVÉ la désactive.	

SNMP	**ACTIVÉ**	**ACTIVÉ** / DÉSACTIVÉ
	Le SNMP est un protocole qui permet une gestion distribuée adaptable à des petits et moyens réseaux. Il peut être ACTIVÉ ou DÉSACTIVÉ.	
MODES FORCES	Options	VITESSE/DUP/NEG. : **AUTO/AUTO/ACTIF** - AUTO/TOTAL/ACTIF -AUTO/DEMI/ACTIF - 100M/AUTO/ACTIF -100M/TOTAL/ACTIF - 100M/TOTAL/INACT -100M/DEMI/ACTIF - 100M/DEMI/INACT -10M/AUTO/ACTIF - 10M/TOTAL/ACTIF -10M/TOTAL/INACT - 10M/DEMI/ACTIF -10M/DEMI/INACT
	VITESSE indique la vitesse de transmission réseau. Vous avez le choix entre une connexion 10Base-T (10M), 100Base-TX (100M) et une reconnaissance automatique (AUTO). Si vous sélectionnez AUTO, la vitesse de transmission est définie en fonction de la négotiation. Lorsque la négotiation (NEG.) est désactivée, il n'y a donc pas d'option à définir. DUP indique le mode utilisé pour une communication bidirectionnelle. Vous pouvez choisir un envoi et une réception de données en simultané dans les deux directions (TOTAL), ou dans une seule direction à la fois (DEMI), ou encore une reconnaissance automatique (AUTO). Si vous sélectionnez AUTO, la vitesse de transmission est définie en fonction de la négotiation. Lorsque la négotiation (NEG.) est désactivée, il n'y a donc pas d'option à définir. NEG. indique l'option de négociation (envoie et reçoit réciproquement des données telles que la vitesse de transmission et détermine l'option de transmission). La négociation a lieu quand NEG.est ACTIF ; elle n'a pas lieu si vous sélectionnez INACT pour cette option.	

Menu Consommables

TONER NOIR	Pourcentage approximatif de toner restant dans la cartouche de toner noir.
TONER CYAN	Pourcentage approximatif de toner restant dans la cartouche de toner cyan.
TONER JAUNE	Pourcentage approximatif de toner restant dans la cartouche de toner jaune.
TONER MAGENTA	Pourcentage approximatif de toner restant dans la cartouche de toner magenta.

Menu Impression directe

Les options définies ici sont remplacées par tous paramètres correspondants configurés dans l'appareil photo numérique.
Pour en savoir plus sur l'impression directe, reportez-vous au chapitre "Impression directe", page 33.

Pour utiliser le menu Impression directe, la carte d'impression photo numérique directe doit être installée. Pour des instructions concernant l'installation de cette carte, reportez-vous à sa documentation. Pour vous procurer ce type de carte, veuillez contacter votre fournisseur local ou visiter le site printer.konicaminolta.com.

Tous les paramètres par défaut définis en usine apparaissent en gras.

QUALITÉ IMAGE	Options	**BROUILLON** / NORMALE / HAUTE
	Spécifie la résolution de l'image imprimée. Vous avez le choix entre : BROUILLON (600 x 600 dpi), NORMALE (1200 × 600 dpi) et HAUTE (2400 × 600 dpi). **Note** : HAUTE (2400 x 600 dpi) est disponible lorsqu'une extension mémoire de 64 Mo minimum est installée.	
FORMAT PAPIER	Options	**LETTER** / **A4** / A5 / STATEMENT / CARTE JAPON / LTR 2UP SPEC. / A4 4UP SPEC.
	Spécifie le format papier sur lequel l'image doit être imprimée. Le format sélectionné par défaut est LETTER pour les Etats-Unis, et A4 pour les autres pays. Quand l'option LTR 2UP SPEC. ou A4 4UP SPEC. est sélectionnée, l'option BRILLANT est définie pour le paramètre TYPE SUPPORT et l'option 2-UP ou 4-UP est définie pour le paramètre MISE EN PAGE.	
TYPE SUPPORT	Options	**PAPIER STANDARD** / ÉPAIS1 / ÉPAIS2 / BRILLANT / CARTE / ÉTIQUETTES
	Spécifie le type de support sur lequel l'image doit être imprimée.	

MISE EN PAGE	Options	**1-UP** / 2-UP / 3-UP / 4-UP / 6-UP / 8-UP
	Spécifie le nombre d'images à imprimer sur une seule feuille de papier. Quand l'option 1-UP est sélectionnée, une seule image est imprimée sur la feuille.	
LUMI-NOSITÉ	Options	**DÉSACTIVÉ** / ACTIVÉ
	Pour modifier la densité des couleurs. Quand l'option ACTIVÉ est sélectionnée, les images s'impriment avec une plus haute densité.	
NETTETÉ	Options	**DÉSACTIVÉ** / ACTIVÉ
	Pour modifier la netteté des couleurs intermédiaires. Quand l'option ACTIVÉ est sélectionnée, les couleurs intermédiaires dans les images s'impriment plus nettement.	
ROTATION AUTO	Options	**DÉSACTIVÉ** / ACTIVÉ
	L'impression s'effectue avec une rotation de l'image afin de l'adapter au format papier utilisé. Quand l'option ACTIVÉ est sélectionnée, l'image pivote à 90 degrés vers la droite avant d'être imprimée. Ces options sont disponibles seulement quand l'option 1-UP ou 4-UP est sélectionnée pour le paramètre MISE EN PAGE.	

5

Impression directe

Impression directe

Si un appareil photo numérique avec PictBridge (1.0 ou ultérieur) est connecté à l'imprimante via le port USB, les images qu'il contient peuvent être directement imprimées depuis l'imprimante.

Pour utiliser le menu Impression directe, la carte d'impression photo numérique directe doit être installée. Pour des instructions d'installation de cette carte, consultez sa documentation. Pour vous procurer ce type de carte, veuillez contacter votre fournisseur local ou visiter le site printer.konicaminolta.com.

Quand une extension mémoire de 64 Mo minimum est installée, vous avez accès à l'option de qualité HAUTE (2400 x 600 dpi).

Sans une extension mémoire de 64 Mo minimum installée, les options Qualité Impression et Imprimer Index Toutes images ne peuvent pas être sélectionnées sur l'appareil photo. Pour utiliser votre appareil, consultez son manuel.

L'impression directe ne supporte pas les fonctions suivantes :
- *Impression détourée*
- *Impression de format fixe*
- *Impression pleine page*
- *Impression DPOF*

Impression directe depuis un appareil photo numérique

1 Dans le menu Impression directe de l'imprimante, définissez les options : Qualité Impression, Format Papier, Type Support, Mise en page, Luminosité, Netteté et Rotation Auto.

Vous ne pouvez pas définir le type de support à partir de l'appareil photo numérique, mais seulement à partir du menu Impression directe de l'imprimante.

Hormis le type de support, si toutes ces options sont disponibles sur votre appareil photo, il est inutile de les définir sur l'imprimante car les sélections effectuées sur l'appareil photo sont prioritaires. Pour plus de détails sur les options accessibles sur l'imprimante, reportez-vous à la section "Menu Impression directe", page 31.

2 Connectez le câble USB à l'appareil photo et au port d'impression directe.

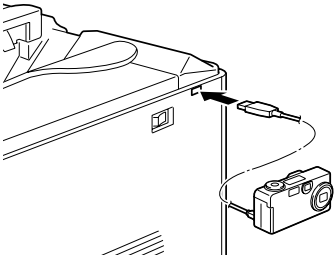

Aucun câble USB n'est fourni avec l'imprimante. Si votre appareil photo n'en comporte pas non plus, vous devez l'acheter séparément.

3 A partir de l'appareil photo, sélectionnez l'image que vous voulez imprimer ainsi que le nombre de copies.

4 Lancez l'impression depuis votre appareil photo.

6

Utilisation des supports

Spécifications des supports

Quels types et formats de support peut-on utiliser ?

Support	Format		Bac*	Recto-verso
	Pouces	Millimètres		
A4	8,2 x 11,7	210,0 x 297,0	1/2/3/M	Oui
A5	5,9 x 8,3	148,0 x 210,0	M	Non
B5 (JIS)	7,2 x 10,1	182,0 x 257,0	2/3/M	Oui
Executive	7,25 x 10,5	184,0 x 267,0	2/3/M	Oui
Folio	8,3 x 13,0	210,0 x 330,0	2/3/M	Oui
Foolscap	8,0 x 13,0	203,2 x 330,2	2/3/M	Oui
Kai 16	7,3 x 10,2	185,0 x 260,0	M	Oui
Kai 32	5,1 x 7,3	130,0 x 185,0	M	Non
16 K	7,7 x 10,6	195,0 x 270,0	M	Oui
Legal	8,5 x 14,0	215,9 x 355,6	2/3/M	Oui
Legal officiel	8,5 x 13,0	216,0 x 330,0	2/3/M	Oui
Letter	8,5 x 11,0	215,9 x 279,4	1/2/3/M	Oui
Letter Plus	8,5 x 12,7	215,9 x 322,3	2/3/M	Oui
Letter officiel	8,0 x 10,5	203,2 x 266,7	2/3/M	Oui
Statement	5,5 x 8,5	140,0 x 216,0	M	Non
Quarto R-U	8,0 x 10,0	203,2 x 254,0	M	Non
Transparent A4	8,2 x 11,7	210,0 x 297,0	M	Non
Transparent Letter	8,5 x 11,0	215,9 x 279,4	M	Non
Carte Japon	3,9 x 5,8	100,0 x 148,0	M	Non
Carte Double	5,8 x 7,9	148,0 x 200,0	M	Non
Enveloppe B5 (ISO)	6,9 x 9,8	176,0 x 250,0	M	Non
Enveloppe C5	6,4 x 9,0	162,0 x 229,0	M	Non
Enveloppe C6	4,5 x 6,4	114,0 x 162,0	M	Non
Enveloppe #10	4,125 x 9,5	104,7 x 241,3	M	Non
Enveloppe DL	4,3 x 8,7	110,0 x 220,0	M	Non
Enveloppe Monarch	3,875 x 7,5	98,4 x 190,5	M	Non
Enveloppe Chou #3	4,7 x 9,2	120,0 x 235,0	M	Non
Enveloppe Chou #4	3,5 x 8,1	90,0 x 205,0	M	Non
Enveloppe You #4	4,1 x 9,3	105,0 x 235,0	M	Non
Epais 1, 2—Supporté seulement pour format Letter, A4 ou inférieur.				
Personnalisé, Minimum	3,6 x 5,9	92,0 x 148,0	M	Non
Personnalisé, Maximum	8,5 x 14,0	216,0 x 356,0	M	Oui
Notes: *Bacs 2/3 = Chargeurs papier inférieurs (en option) M = Bac d'alimentation manuelle				

Pour des formats personnalisés, utilisez le pilote de l'imprimante pour définir les paramètres dans les plages idiquées ci-dessus.

Types de support

Avant d'acheter des supports spéciaux en grande quantité, faites des essais d'impression avec chacun d'eux afin de vérifier la qualité produite.

Rangez les supports sur une surface plane et régulière, en les laissant dans leur emballage d'origine tant que vous n'êtes pas prêt à les utiliser. Pour obtenir la liste des supports homologués, visitez printer.konicaminolta.com.

Papier standard (Papier recyclé)

Capacité	**Bac 1/2/3**	Jusqu'à 500 feuilles, suivant le grammage utilisé.
	Bac manuel	Jusqu'à 100 feuilles, suivant le grammage utilisé.
Orientation	**Bac 1/2/3**	Face imprimable vers le haut
	Bac manuel	Face imprimable vers le bas
Choix pilote	Papier standard (Papier recyclé)	
Grammage	60 à 90 g/m² (16 à 24 lb)	
Recto-verso	Voir les formats acceptés en page 38.	

Conseils d'utilisation :

Utilisez des supports adaptés pour imprimantes laser sur papier ordinaire, tels que du papier standard ou recyclé d'usage courant.

Note

N'utilisez pas des supports tels que ceux décrits ci-après, car ils risquent de produire des résultats médiocres, de provoquer des bourrages, voire d'endommager l'imprimante.

N'utilisez pas des supports présentant les caractéristiques suivantes :

- Supports traités en surface (tels que papier carbone, papier couché brillant, papier couleur ayant subi un traitement)
- Papier avec dos carbone
- Supports non homologués pour transfert thermique (papier thermo-sensible, papier pour laminage ou pelliculage)
- Supports pour transfert à froid
- Supports pour presse d'imprimerie
- Supports spécifiques pour imprimantes jet d'encre (papier ultra-fin, papier brillant, film brillant, cartes postales, etc.)
- Papier pré-imprimé sur une autre machine (imprimante, copieur ou fax)

- Supports poussiéreux
- Papier mouillé (ou humide)

  Stockez les supports dans un local où l'humidité relative se situe entre 35 % et 85 %. Le toner n'adhère pas sur supports humides.
- Papier pelliculé
- Papier adhésif
- Papier plié, froissé, gondolé, gaufré, déformé ou plissé
- Papier ajouré, perforé ou déchiré
- Papier trop souple, trop rigide, trop fibreux
- Papier avec recto et verso de texture (rugosité) différente
- Papier trop fin ou trop épais
- Supports chargés d'électricité statique
- Supports laminés ou dorés ; trop lumineux
- Supports ne résistant pas à la température de fixation (180° C [356° F])
- Papier non découpé à angles droits ou de dimensions non uniformes
- Papier avec colle, adhésif, agrafes, attaches, crochets ou oeillets
- Papier acide
- Et tout autre support non homologué

Papier épais

On appelle papier épais tout support dont le grammage est supérieur à 90 g/m^2 (24 lb). Avant de lancer une impression sur ce type de support, procédez à des essais pour vérifier la vitesse et la qualité d'impression.

Capacité	**Bac 1/2/3**	Non supporté
	Bac manuel	Jusqu'à 50 feuilles de papier épais, selon leur épaisseur.
Orientation	Face imprimable vers le bas	
Choix pilote	Epais1 (91 à 150 g/m^2) Epais2 (151 à 210 g/m^2)	
Grammage	91 à 210 g/m² (25 à 55,9 lb)	
Recto-verso	Non supporté	

Conseils d'utilisation :

- Evitez de mélanger du papier épais avec tout autre support dans les bacs, car vous risquez de provoquer des bourrages.

Enveloppes

N'imprimez que sur le devant (côté adresse) de l'enveloppe, en évitant les zones de triple épaisseur (devant+dos+rabat) où l'impression risque de se faire avec des lacunes ou des caractères estompés.

Capacité	**Bac 1/2/3**	Non supporté
	Bac manuel	Jusqu'à 10 enveloppes, selon leur épaisseur
Orientation	Face imprimable vers le bas	
Choix pilote	Enveloppe	
Grammage	91 à 163 g/m² (25 à 43 lb)	
Recto-verso	Non supporté	

Utilisez des enveloppes :

- Courantes pour imprimantes laser, avec fermeture en diagonale, pliures et bords francs, et rabats pré-encollés ordinaires

  Les enveloppes à rabats gommés risquent de se coller en passant dans les rouleaux chauffants de l'imprimante. Il vaut donc mieux utiliser des enveloppes à rabats enduits de colle émulsionnée.

- Homologuées pour impression laser
- Sèches

N'utilisez pas des enveloppes :

- Avec rabats auto-collants
- Avec rubans adhésifs, attaches métalliques, clips ou bandes amovibles
- Avec fenêtres transparentes
- De texture trop grossière (ex. : enveloppes renforcées)
- Composées de matière fusible, volatile, décolorante ou émettrice de vapeurs nocives
- Pré-scellées

Etiquettes

Une planche d'étiquettes se compose d'une face recto (surface imprimable) et d'une face verso adhésive, recouverte d'une feuille de protection :

- La face recto doit répondre aux spécifications Papier standard.
- La face recto doit entièrement recouvrir la feuille de protection, et ne doit laisser apparaître aucune substance adhésive en surface.

Vous pouvez imprimer des planches d'étiquettes en continu. Selon la qualité du support utilisé et votre environnement d'impression, vous risquez toutefois de rencontrer des problèmes d'alimentation papier. Si tel est le cas, arrêtez l'impression en continu et imprimez les planches une à une.

Imprimez tout d'abord vos données sur du papier standard pour vérifier leur mise en page. Pour toutes informations concernant l'impression d'étiquettes, consultez la documentation de votre application.

Capacité	**Bac 1/2/3**	Non supporté
	Bac manuel	Jusqu'à 20 planches d'étiquettes, selon leur épaisseur
Orientation	Face imprimable vers le bas	
Choix pilote	Etiquettes	
Grammage	60 à 163 g/m² (16 à 43 lb)	
Recto-verso	Non supporté	

Utilisez des planches d'étiquettes :

- Recommandées pour imprimantes laser
- De format Letter ou A4 (planches d'étiquettes auto-adhésives)

N'utilisez pas des planches d'étiquettes :

- Comportant des étiquettes facilement détachables ou des feuilles de protection décollées
- Laissant apparaître toute substance adhésive en surface

Les étiquettes de ces planches peuvent rester collées dans l'unité de fixation et provoquer des bourrages.

■ Pré-découpées ou perforées

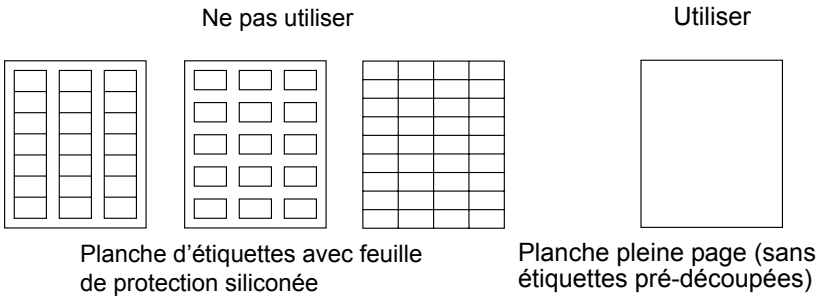

Papier en-tête

Avant tout, imprimez vos lettres à en-tête sur papier standard pour vérifier leur mise en page.

Capacité	**Bac 1/2/3**	Non supporté
	Bac manuel	Jusqu'à 100 feuilles, selon le format et l'épaisseur du support chargé
Orientation	Face imprimable vers le bas	
Choix pilote	Papier en-tête	
Grammage	60 à 90 g/m² (16 à 24 lb)	
Recto-verso	Voir les formats acceptés en page 38 (face imprimable vers le bas et en-tête vers l'imprimante).	

Cartes

Avant tout, imprimez vos cartes sur papier standard pour vérifier leur mise en page.

Capacité	**Bac 1/2/3**	Non supporté
	Bac manuel	Jusqu'à 20 cartes, selon leur épaisseur
Orientation	Face imprimable vers le bas	
Choix pilote	Carte	
Grammage	60 à 163 g/m² (16 à 90 lb)	
Recto-verso	Non supporté	

Conseils d'utilisation :

■ Utilisez des cartes recommandées pour imprimantes laser

Evitez d'utiliser des cartes :

- Couchées
- Conçues pour imprimantes jet d'encre
- Pré-coupées ou perforées
- Pré-imprimées ou multicolores

Si les cartes à imprimer sont déformées, aplanissez-les avant de les charger dans le bac d'alimentation manuelle.

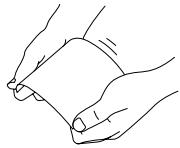

Transparents

N'aérez pas vos transparents avant de les charger. Toute charge statique ainsi générée, peut provoquer des erreurs d'impression.

Evitez de trop manipuler vos transparents avant des les charger. Toute empreinte de doigts peut affecter la qualité d'impression.

Nettoyez régulièrement le chemin papier. Les transparents sont particulièrement sensibles aux salissures. Si des ombres apparaissent en haut et en bas des feuilles, voir le "Entretien de l'imprimante" .

Retirer aussitôt les transparents du bac de sortie pour éviter toute accumulation d'électricité statique.

L'impression de transparents en continu est possible, mais des problèmes d'alimentation liés à la qualité du support, à l'accumulation d'électricité statique et à l'environnement d'impression, peuvent survenir.

Avant tout, imprimez vos informations sur papier standard pour vérifier leur mise en page.

Si l'alimentation s'effectue mal avec 20 feuilles chargées, essayez de n'en charger que 1 à 10 à la fois. En grande quantité, les transparents risquent de générer de l'électricité statique et créer des problèmes d'alimentation.

Capacité	**Bac 1/2/3**	Non supporté
	Bac manuel	Jusqu'à 20 transparents, selon leur épaisseur
Orientation	Face imprimable vers le bas	
Choix pilote	Transparent	
Recto-verso	Non supporté	

Il est conseillé de toujours faire un essai préalable avec une petite quantité des transparents que vous voulez utiliser.

Conseils d'utilisation :

- Utilisez des transparents homologués pour imprimante laser.

Evitez d'utiliser :

- Des transparents chargés d'électricité statique et qui, de ce fait, adhèrent entre eux.
- Des transparents spéciaux pour imprimantes jet d'encre.

Brillant

Testez tout d'abord le support brillant que vous voulez utiliser afin de vous assurer d'une vitesse et qualité d'impression acceptables.

Capacité	**Bac 1/2/3**	Non supporté
	Bac manuel	Jusqu'à 20 feuilles de support brillant, selon leur épaisseur.
Orientation	Face imprimable vers le bas	
Choix pilote	Brillant	
Grammage	91 à 210 g/m² (25 à 55,9 lb)	
Recto-verso	Non supporté	

Evitez d'utiliser du support brillant :

- mélangé à tout autre type de support dans le même bac d'alimentation (au risque de provoquer des bourrages)

Quelle est la surface imprimable garantie ?

Sur tous les formats de support la surface imprimable se situe à 4 mm (0,157") maximum des quatre bords.

Chaque format de support a sa propre surface imprimable, surface maximum dans laquelle l'impression peut se faire clairement et sans distorsion.

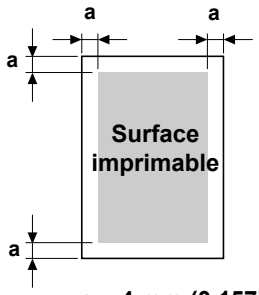

a = 4 mm (0,157")

Cette surface est limitée par deux contraintes matérielles (la taille physique du support et les marges requises par l'imprimante) et logicielles (espace mémoire disponible pour le tampon de cadres pleine page). La surface imprimable garantie pour tous les formats de support correspond à la taille de la page moins une marge de 4 mm (0,157") tout autour de la feuille.

Surface imprimable—Enveloppes

Les enveloppes ont une zone de rabat non garantie qui varie selon leur type.

L'orientation d'impression des enveloppes est définie par l'application.

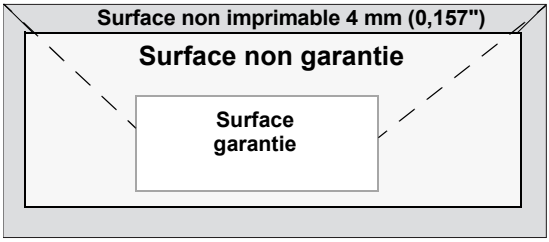

Marges de pages

Les marges se définissent dans votre application. Certaines applications vous permettent de personnaliser des tailles et marges de page, d'autres n'offrent qu'un choix de tailles et marges standard. Avec un format standard, une perte partielle de l'image est possible (due aux contraintes de la zone imprimable). Si vous pouvez personnaliser le format de page dans votre application, utilisez les dimensions indiquées pour la surface imprimable afin d'obtenir les meilleurs résultats.

Chargement des supports

Comment charger les supports ?

Dans une rame de papier, retirez la première et la dernière feuilles. Prenez un paquet d'environ 100 feuilles à la fois, et aérez-les avant de les charger dans un bac afin de supprimer toute adhérence.

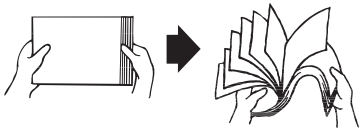

N'aérez pas les transparents.

Note

L'imprimante a été conçue pour imprimer sur tout un choix de supports et n'est pas censée être exclusivement utilisée avec un seul type de support, sauf le papier standard. Une impression continue sur un autre support (papier épais, enveloppes, étiquettes ou transparents) peut nuire à la qualité d'impression ou réduire la durée de vie de la machine.

Quand vous rechargez du support, retirez tout d'abord les feuilles restantes dans le bac. Joignez-les à celles que vous chargez, égalisez les bords du paquet et placez-le dans le bac.

Bac 1

Papier standard

1 Ouvrez le Bac 1.

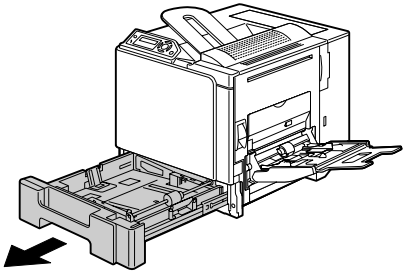

2 Appuyez sur le volet de compression du papier afin de le verrouiller.

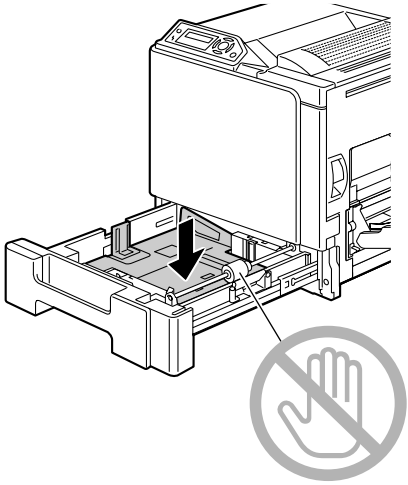

3 Chargez les feuilles dans le bac, face imprimable vers le haut.

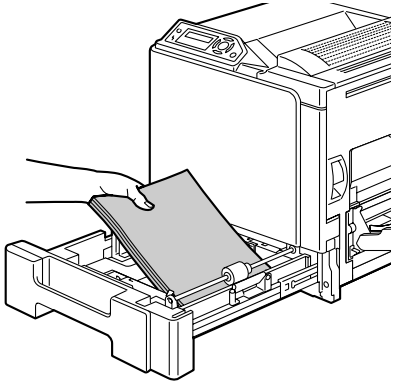

Ne chargez pas des feuilles au-dessus de la limite de remplissage ▼ . Ce bac ne peut contenir que 500 feuilles de papier standard (80 g/m^2 [22 lb]) à la fois.

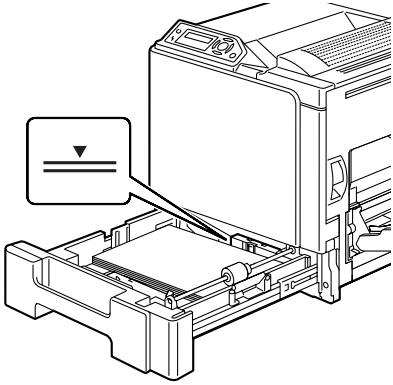

4 Refermez le Bac 1.

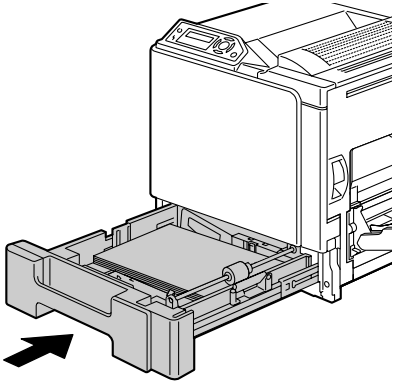

Bac 2/3 (Chargeurs papier inférieurs optionnels)

Papier standard

1 Ouvrez le Bac 2 (Bac 3).

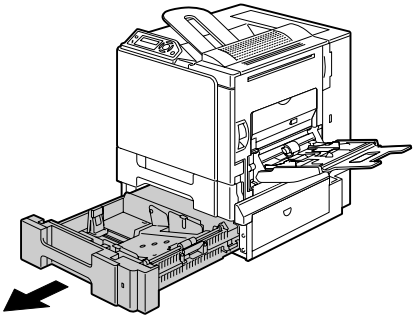

2 Appuyez sur le volet de compression du papier afin de le verrouiller.

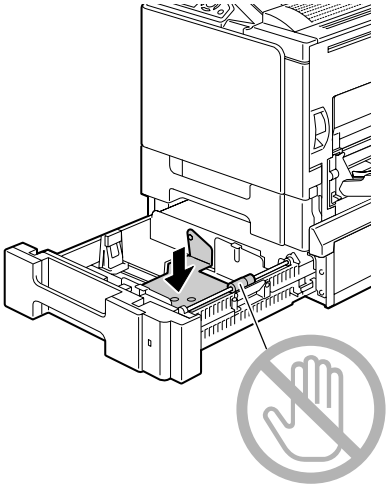

3 Faites glisser les guides papier afin de les écarter.

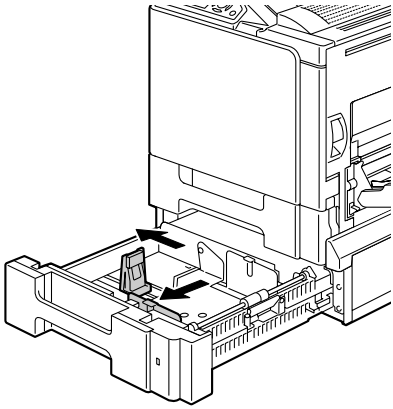

4 Chargez les feuilles dans le bac, face imprimable vers le haut.

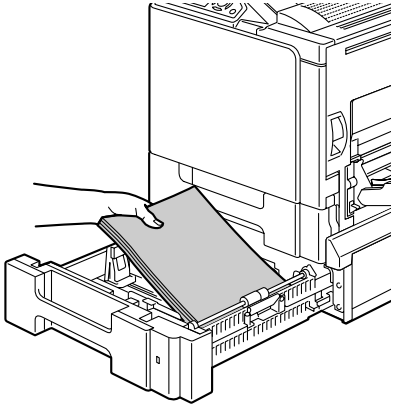

Ne chargez pas des feuilles au-dessus de la limite de remplissage ▼ . Ce bac ne peut contenir que 500 feuilles de papier standard (80 g/m^2 [22 lb]) à la fois.

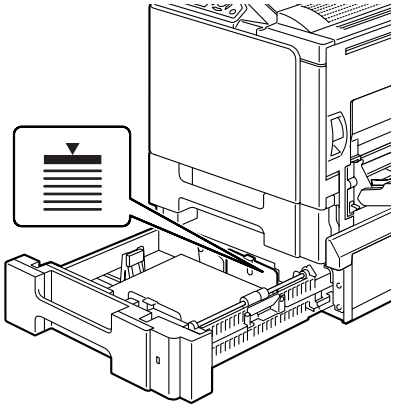

5 Faites glisser les guide papier contre les bords de la pile.

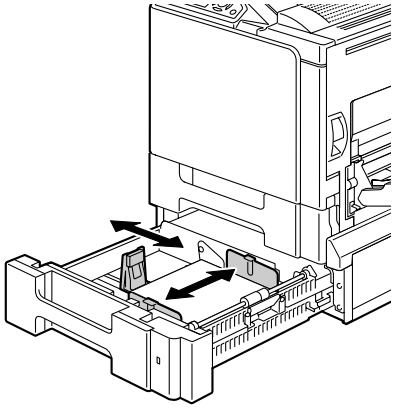

6 Refermez le Bac 2 (Bac 3).

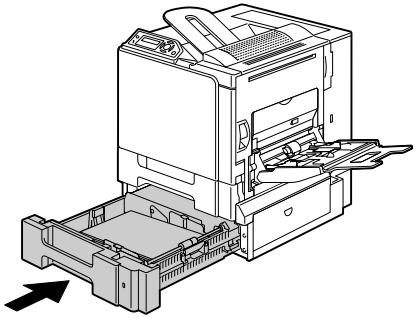

Bac d’alimentation manuelle

Pour des informations détaillées sur les types et formats de support pouvant être imprimés à partir du bac d’alimentation manuelle, reportez-vous à la section “Spécifications des supports”, page 38.

Papier standard

1 Ouvrez le bac d’alimentation manuelle.

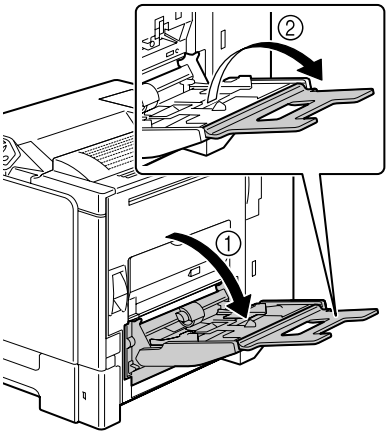

2 Faites glisser les guides papier afin de les écarter.

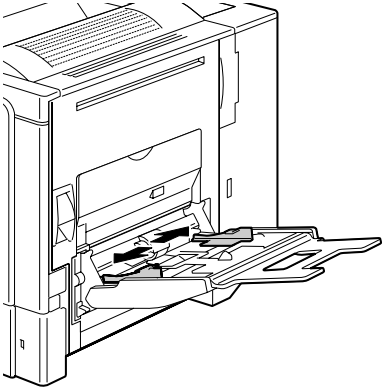

3 Apppuyez au centre du volet de compression papier afin d'enclencher les onglets (blancs) de verrouillage à gauche et à droite.

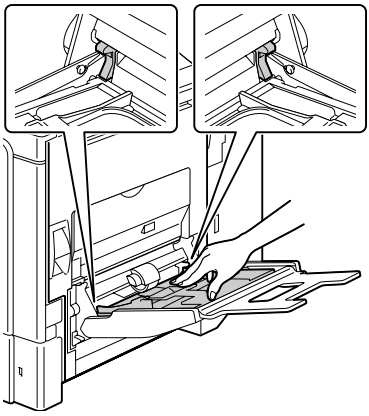

4 Chargez les feuilles dans le bac, face imprimable vers le bas.

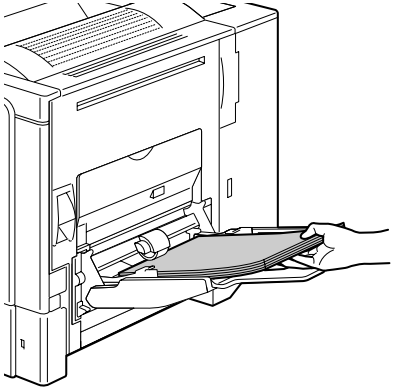

Ne chargez pas des feuilles au-dessus de la limite de remplissage. Ce bac ne peut contenir que 100 feuilles de papier standard (80 g/m^2 [22 lb]) à la fois.

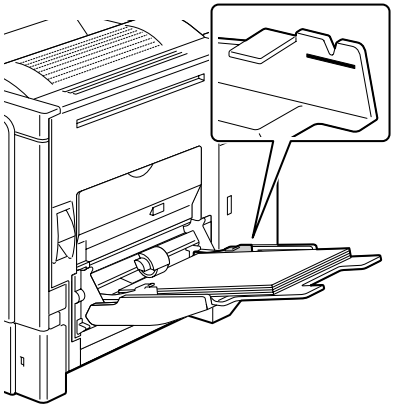

5 Faites glisser les guide papier contre les bords de la pile.

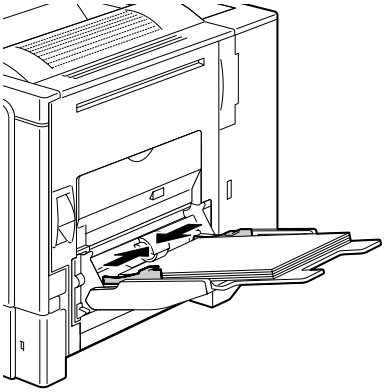

Autres supports

Quand vous chargez du support autre que du papier standard, définissez le type de support (par exemple, Enveloppe, Etiquettes, Epais1, Epais2 ou Transparent) dans le pilote afin d'obtenir une qualité d'impression optimale.

Enveloppes

1 Tirez sur le loquet du capot latéral droit afin de l'ouvrir.

Avant d'ouvrir ce capot, repliez le bac d'alimentation manuelle.

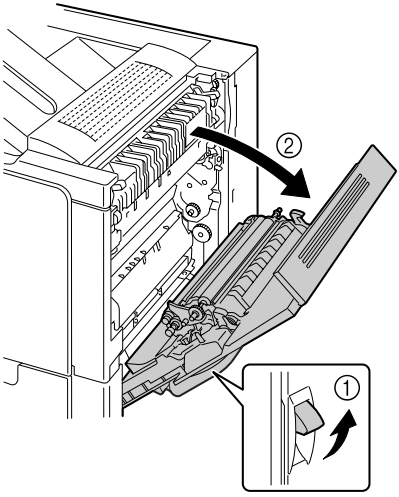

2 Ouvrez la petite porte sur la droite du capot latéral droit.

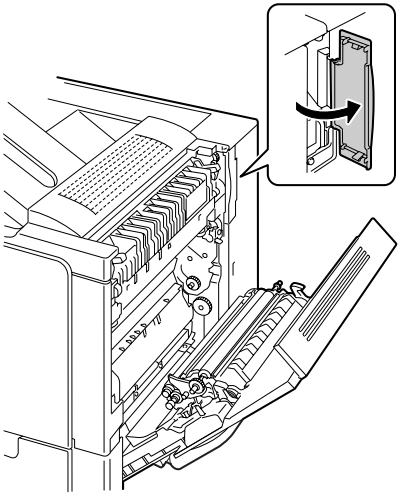

3 Tournez les deux curseurs sur l'unité de fixation sur le repère indiqué pour des enveloppes.

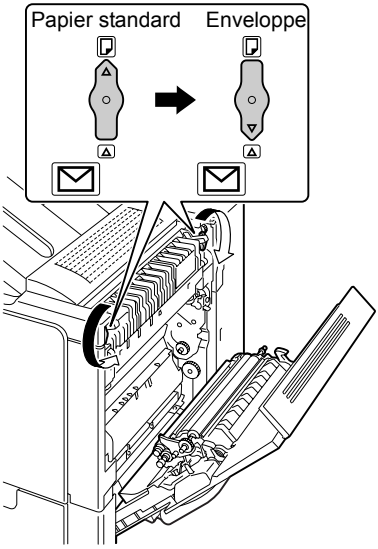

4 Refermez la petite porte sur la droite du capot latéral droit.

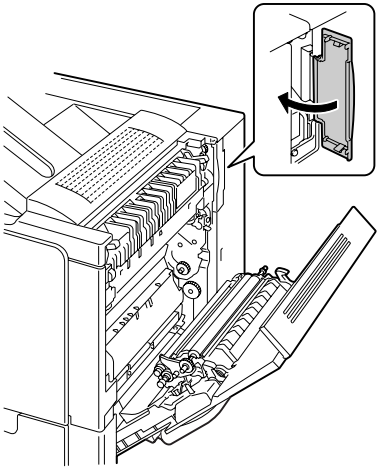

5 Refermez le capot latéral droit.

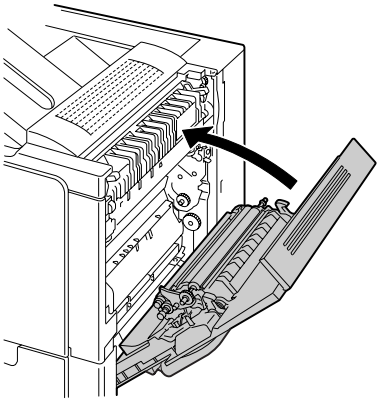

6 Ouvrez le bac d'alimentation manuelle.

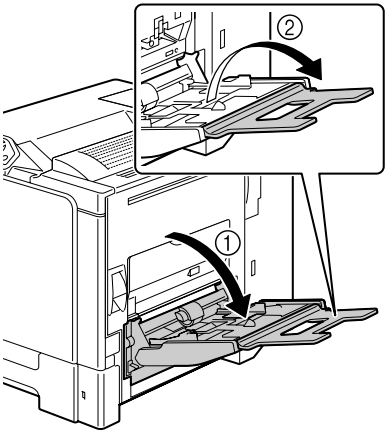

7 Faites glisser les guides papier afin de les écarter.

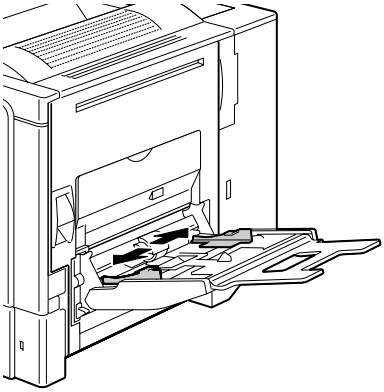

8 Apppuyez au centre du volet de compression papier afin d'enclencher les onglets (blancs) de verrouillage à gauche et à droite.

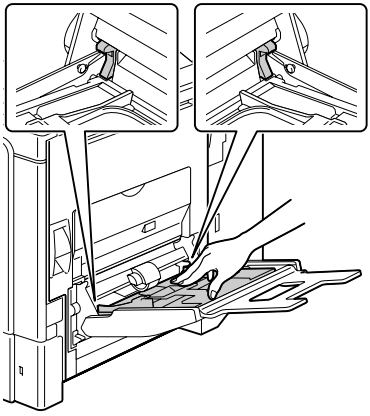

9 Chargez les enveloppes dans le bac avec les rabats orientés vers le haut.

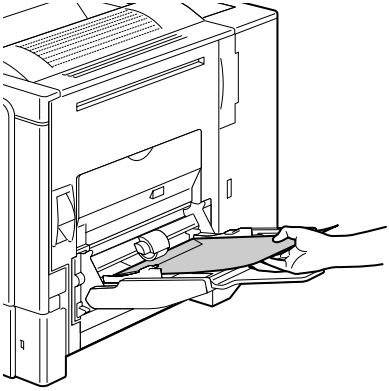

Avant de charger les enveloppes, aplatissez-les pour chasser l'air qui s'y trouve et faire en sorte que les rabats soient bien pliés, sinon les enveloppes peuvent se froisser ou provoquer un bourrage.

Le bac ne peut contenir que 10 enveloppes à la fois.

Des enveloppes avec rabat sur le bord long doivent être chargées avec les rabats orientés vers la droite du bac d'alimentation manuelle.

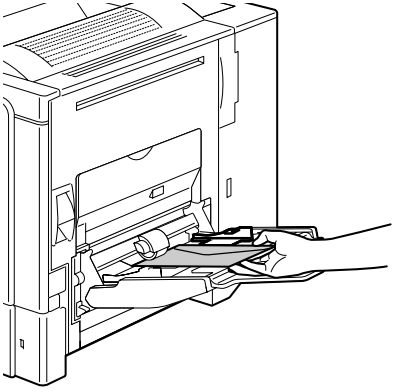

10 Faites glisser les guides papier contre les bords du paquet d'enveloppes.

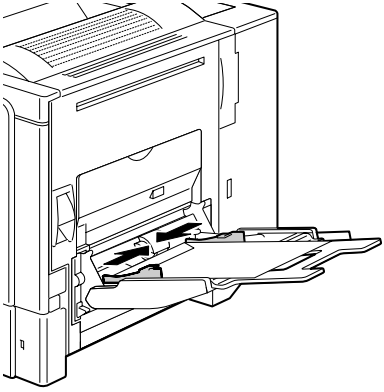

Avant de recommencer à imprimer sur du papier standard, assurez-vous de replacer les deux curseurs sur l'unité de fixation sur le repère indiqué pour du papier standard.

Planches d'étiquettes/Cartes/Papier épais/Brillant et Transparents

1 Ouvrez le bac d'alimentation manuelle.

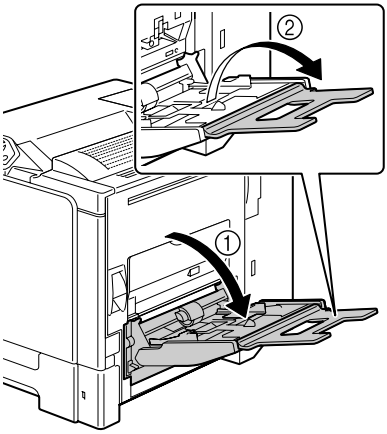

2 Faites glisser les guides papier afin de les écarter.

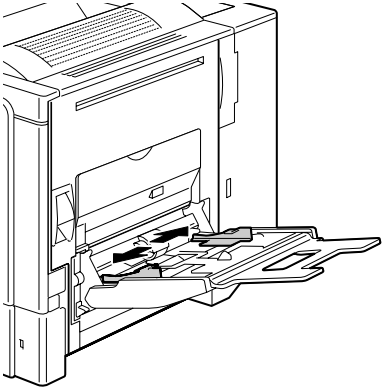

3 Apppuyez au centre du volet de compression papier afin d'enclencher les onglets (blancs) de verrouillage à gauche et à droite.

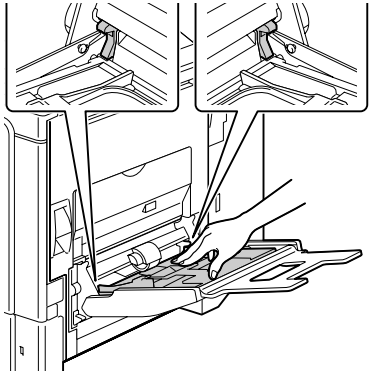

4 Chargez le support dans le bac avec la face imprimable orientée vers le bas.

Le bac ne peut contenir que 20 feuilles de support à la fois.

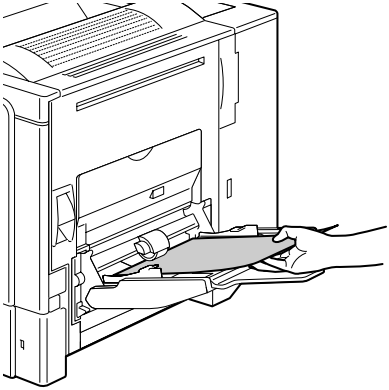

5 Faites glisser les guides papier contre les bords du support chargé.

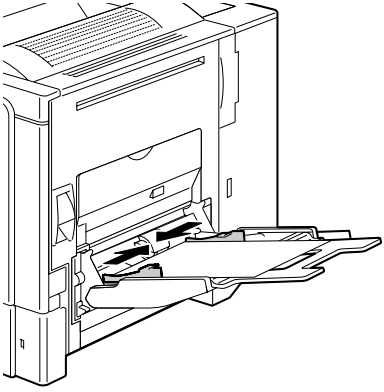

Impression recto-verso

Pour imprimer en recto-verso (sur les 2 côtés d'une feuille), choisissez un papier très opaque. L'opacité concerne l'efficacité avec laquelle le papier masque d'un côté de la feuille, ce qui est imprimé sur l'autre. Si le papier est de faible opacité (translucide), ce qui est imprimé sur un côté transparaîtra sur l'autre. Vérifiez les données de marges dans votre application. Pour vérifier la qualité de l'opacité, n'imprimez tout d'abord que quelques feuilles.

L'impression recto-verso peut se faire manuellement ou automatiquement si l'unité recto-verso proposée en option est installée et sélectionnée.

Note

Le recto-verso n'est possible que sur papier standard 60 à 90 g/m^2 (16 à 24 lb). Les formats supportés sont indiqués à la section "Spécifications des supports", page 38.

L'impression recto-verso sur enveloppes, étiquettes, cartes, papier épais, brillant ou transparents n'est pas supportée.

Comment imprimer automatiquement en recto-verso ?

Pour imprimer en mode recto-verso automatique, vous devez tout d'abord vous assurer que l'unité recto-verso optionnelle est physiquement installée sur l'imprimante. Si vous envoyez un travail d'impression en recto-verso alors que cette unité n'est pas installée, l'écran des du panneau de commande affiche le message `OPTION RECT-VERS NON CONNECTÉ(E)`.

Dans votre application, vérifiez la manière de définir les marges pour une impression recto-verso.

Les options Recto-verso/Livret disponibles sont les suivantes.

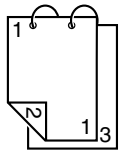	Si vous sélectionnez l'option "Reliure Bord court", les pages s'impriment de manière à être reliées au sommet et tournées de bas en haut.
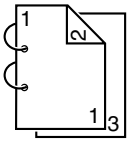	Si vous sélectionnez l'option "Reliure Bord long", les pages s'impriment de manière à être reliées sur le côté gauche et être tournées de droite à gauche.

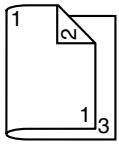	Si vous sélectionnez l'option "Livret Reliure gauche", les pages imprimées peuvent être pliées pour former un livret relié à gauche.
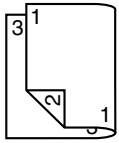	Si vous sélectionnez l'option "Livret Reliure droite", les pages imprimées peuvent être pliées pour former un livret relié à droite.

1 Chargez du papier standard dans le bac.

2 Dans le pilote de l'imprimante, définissez l'option voulue pour l'impression recto-verso.

3 Cliquez sur **OK**.

En recto-verso automatique, la page verso s'imprime avant la page recto.

Bac de sortie

Tous les imprimés arrivent dans le bac de sortie au sommet de l'imprimante, face vers le bas. Ce bac contient 250 feuilles (A4/Letter) de 80 g/m^2 (22 lb).

Ne laissez pas les imprimés s'accumuler dans le bac de sortie, car cela risque de provoquer des bourrages, de recourber excessivement le papier et de créer de l'électricité statique.

Retirez les transparents imprimés du bac de sortie dès que possible afin d'éviter une accumulation d'électricité statique.

Stockage des supports

Comment stocker les supports ?

- Rangez les supports sur une surface plane et régulière, en les laissant dans leur emballage d'origine tant que vous n'êtes pas prêt à les utiliser.

  Des supports stockés depuis trop longtemps hors de leur emballage risquent d'être trop secs et de provoquer des bourrages.

- Replacez les supports que vous avez déballés dans leur emballage d'origine, et stockez-les sur une surface plane, dans un local frais et à l'abri de la lumière.
- Rangez-les en les préservant d'une trop grande humidité, des rayons du soleil, d'une chaleur excessive (supérieure à 35° C [95° F]) et de la poussière.
- Evitez de les entreposer au contact d'autres objets ou de les ranger à la verticale.

Avant d'utiliser des supports qui ont été stockés, effectuez un essai d'impression afin de vérifier la qualité du résultat.

7

Remplacement des consommables

Remplacement des consommables

Note

La non observation des instructions décrites dans ce manuel peut résulter en une annulation de votre garantie.

Note

Lorsqu'un message d'erreur (`TONER VIDE`, `FIN TRANSFERT`, etc.) s'affiche, imprimez la page de configuration, puis vérifiez l'état des autres consommables. Pour plus de détails sur les messages d'erreur, voir "Messages d'erreur (Avertissements)", page 128. Pour imprimer la page de configuration, voir "Impression de la page de configuration", page 96.

A propos des cartouches de toner

Votre imprimante utilise quatre cartouches de toner : noir, jaune, magenta et cyan. Manipulez les cartouches de toner avec précaution, en évitant de renverser du toner sur vous ou dans l'imprimante.

N'installez que des cartouches de toner neuves dans votre imprimante. Si vous installez une cartouche qui a déjà servi, le message d'erreur sur le panneau de commande ne s'efface pas et aucune mise à jour de l'état des fournitures n'est effectuée dans l'Ecran d'état.

Le toner est un produit non toxique. Sur les mains, il se lave à l'eau froide ou à l'aide d'un détergent doux. Sur les vêtements, il suffit d'épousseter légèrement la poudre, et s'ils sont lavables, de nettoyer toute trace résiduelle à l'aide d'eau froide, et non d'eau chaude.

ATTENTION

Si vous recevez du toner dans les yeux, rincez-vous immédiatement à l'eau froide et consultez un ophtalmologiste.

Pour des informations de recyclage, visitez les sites suivants :
Etats-Unis : http://printer.konicaminolta.com/products/recycle/index.asp
Europe : printer.konicaminolta.com

Note

N'utilisez pas des cartouches de toner rechargées ou non homologuées. Tout dégât matériel ou problème de qualité lié à l'utilisation de ce type de cartouches, invalide votre garantie. Aucun support technique n'est fourni pour résoudre des problèmes de cet ordre.

Quand vous remplacez une cartouche de toner, reportez-vous au tableau ci-dessous. Pour une qualité et une vitesse optimales, n'utilisez que les cartouches de toner KONICA MINOLTA indiquées, homologuées pour votre type d'imprimante. Le type de votre imprimante et les numéros de référence des cartouches de toner sont indiqués sur l'étiquette de renouvellement des consommables collée à l'intérieur du capot supérieur de l'imprimante.

Type Imprimante	N° Référence Imprimante	Type de cartouche de toner	N° Référence Cartouche Toner
AM	5250224-100	Cartouche Toner Capacité standard -Noir (K)	1710580-001
		Cartouche Toner Capacité standard -Jaune (Y)	1710580-002
		Cartouche Toner Capacité standard -Magenta (M)	1710580-003
		Cartouche Toner Capacité standard -Cyan (C)	1710580-004
		Cartouche Toner Haute capacité -Noir (K)	1710602-005
		Cartouche Toner Haute capacité -Jaune (Y)	1710602-006
		Cartouche Toner Haute capacité -Magenta (M)	1710602-007
		Cartouche Toner Haute capacité -Cyan (C)	1710602-008
EU	5250224-200 5250218-400	Cartouche Toner Capacité standard -Noir (K)	1710604-001
		Cartouche Toner Capacité standard -Jaune (Y)	1710604-002
		Cartouche Toner Capacité standard -Magenta (M)	1710604-003
		Cartouche Toner Capacité standard -Cyan (C)	1710604-004
		Cartouche Toner Haute capacité -Noir (K)	1710604-005
		Cartouche Toner Haute capacité -Jaune (Y)	1710604-006
		Cartouche Toner Haute capacité -Magenta (M)	1710604-007
		Cartouche Toner Haute capacité -Cyan (C)	1710604-008
AP	5250224-350	Cartouche Toner Capacité standard -Noir (K)	1710583-001
		Cartouche Toner Capacité standard -Jaune (Y)	1710583-002
		Cartouche Toner Capacité standard -Magenta (M)	1710583-003
		Cartouche Toner Capacité standard -Cyan (C)	1710583-004
		Cartouche Toner Haute capacité -Noir (K)	1710605-005
		Cartouche Toner Haute capacité -Jaune (Y)	1710605-006
		Cartouche Toner Haute capacité -Magenta (M)	1710605-007
		Cartouche Toner Haute capacité -Cyan (C)	1710605-008
JP	5250224-300	Cartouche Toner Capacité standard -Noir (K)	1710581-001
		Cartouche Toner Capacité standard -Jaune (Y)	1710581-002
		Cartouche Toner Capacité standard -Magenta (M)	1710581-003
		Cartouche Toner Capacité standard -Cyan (C)	1710581-004
		Cartouche Toner Haute capacité -Noir (K)	1710603-005
		Cartouche Toner Haute capacité -Jaune (Y)	1710603-006
		Cartouche Toner Haute capacité -Magenta (M)	1710603-007
		Cartouche Toner Haute capacité -Cyan (C)	1710603-008

Note

Ne touchez pas la surface du tambour OPC car cela risque de nuire à la qualité d'impression.

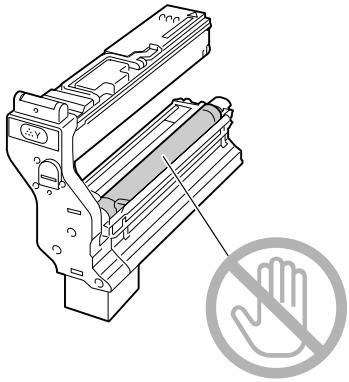

Stockez les cartouches de toner :

- Dans leur emballage d'origine tant que vous n'êtes pas prêt à les utiliser.
- Dans un local sec et frais, à l'abri du soleil (et de la chaleur).

  La température de stockage ne doit pas dépasser 35° C et l'humidité 85 % sans condensation. Quand vous déplacez une cartouche de toner d'un lieu frais en un lieu chaud et humide, une condensation peut se produire, nuisant à la qualité d'impression. Avant de l'utiliser, laissez-la s'adapter au nouvel environnement pendant environ une heure.

- Bien à plat.

  Ne stockez pas les cartouches verticalement ou sens dessus-dessous, car le toner à l'intérieur risque de se tasser ou de se répartir inégalement.

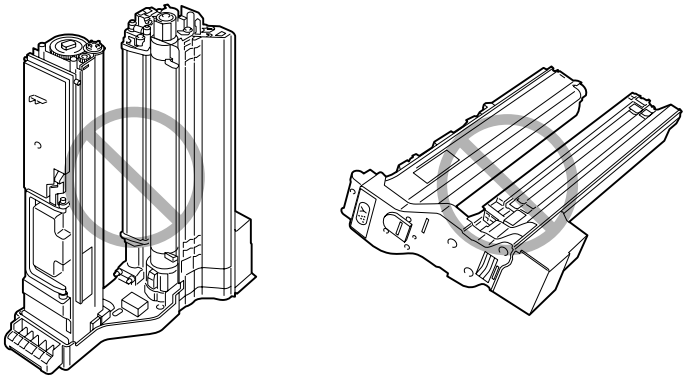

- A l'abri de l'air marin et de vapeurs corrosives (d'aérosols par exemple).

Remplacement d'une cartouche de toner

Note

En remplaçant une cartouche, veillez à ne pas répandre du toner. Si cela se produit, essuyez-le aussitôt avec un chiffon doux et sec.

Si vous avez sélectionné l'option ARRÊTER pour le paramètre TONER VIDE dans le menu MOTEUR/TONER VIDE, le message TONER VIDE X (où "X" représente la couleur du toner) apparaît quand une cartouche ne contient plus de toner. Pour remplacer cette cartouche, suivez les instructions ci-après (exemple donné pour la cartouche de toner jaune).

Si vous avez sélectionné l'option CONTINUER pour le paramètre TONER VIDE dans le menu MOTEUR/TONER VIDE, le message qui s'affiche est le suivant TONER VIDE X.

1 Sur l'écran du panneau de commande, vérifiez la couleur de la cartouche vide.

2 Ouvrez le capot avant de l'imprimante.

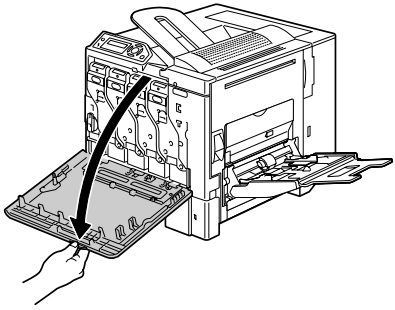

3 Appuyez sur l'endroit marqué "Push" sur la cartouche à remplacer, puis tirez sur la cartouche afin de dégager sa poignée.

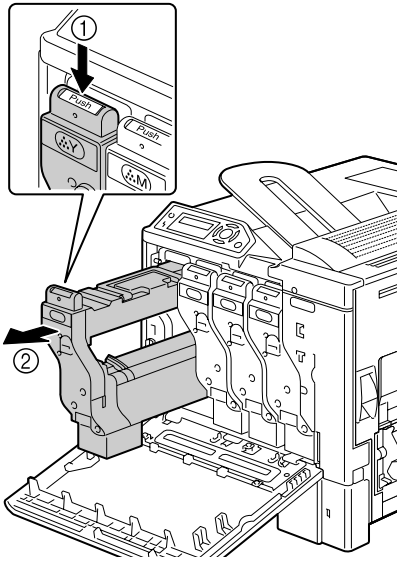

4 En prenant la cartouche par sa poignée comme indiqué sur l'illustration, faites-la glisser complètement hors de l'imprimante.

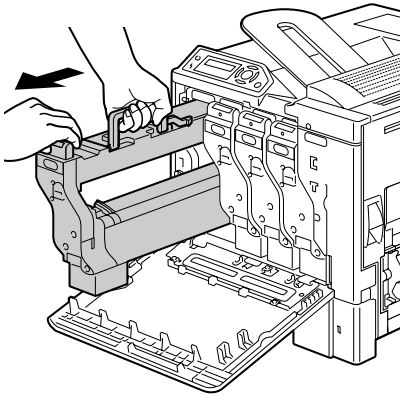

Note

Mettez la cartouche de toner au rebut conformément à la réglementation en vigueur. Ne vous en débarrassez pas en la brûlant.
Pour plus de détails, voir "A propos des cartouches de toner", page 66.

5 Vérifiez la couleur de la nouvelle cartouche à installer.

6 Secouez cette cartouche plusieurs fois de suite pour répartir le toner à l'intérieur.

Avant de secouez la cartouche, assurez-vous que le couvercle du tambour OPC est solidement fixé.

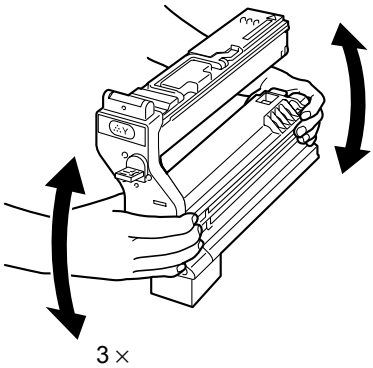

7 Basculez vers vous le couvercle du tambour OPC sur la cartouche de toner.

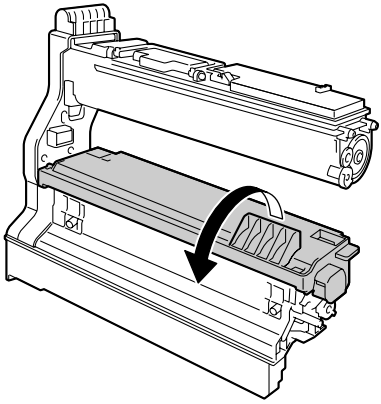

8 Faites glisser le couvercle du tambour OPC afin de le dégager de la cartouche.

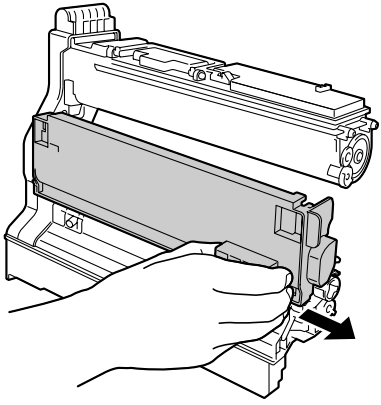

9 Prenez la cartouche de toner par sa poignée et glissez-la dans l'imprimante.

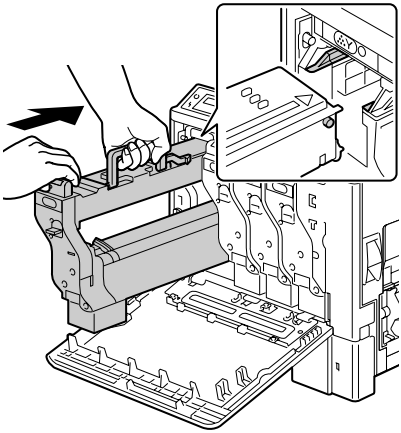

10 Abaissez la poignée, et poussez la cartouche dans l'imprimante jusqu'à ce qu'elle s'enclenche en position.

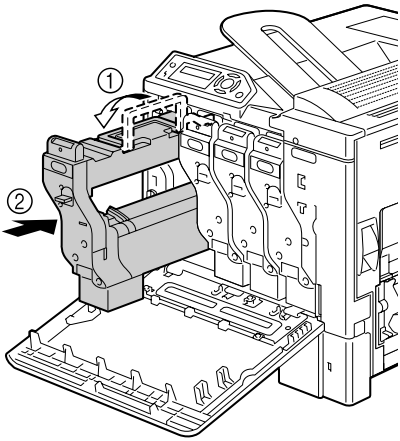

11 Retirez le ruban de protection de la cartouche de toner en le tirant droit vers vous.

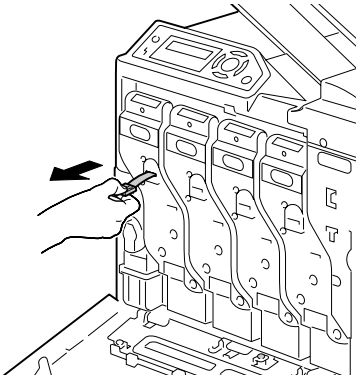

12 Refermez le capot avant.

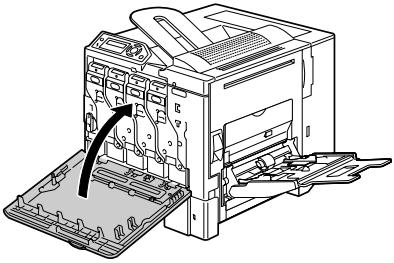

Si la cartouche de toner n'est pas complètement introduite dans l'imprimante, le capot avant ne peut pas être fermé.

Après le remplacement d'une cartouche de toner, l'imprimante doit effectuer un cycle complet d'étalonnage de 75 secondes. Si vous ouvrez le capot avant l'affichage du message PRÊT*, elle s'arrête et reprend ce cycle.*

Remplacement du réceptacle de toner usagé

Quand le réceptacle de toner usagé est plein, le message `TONER USAGÉ PLEIN` apparaît sur l'écran du panneau de commande. L'imprimante s'arrête et ne redémarre pas tant que ce réceptacle n'est pas remplacé.

1 Ouvrez le capot avant de l'imprimante.

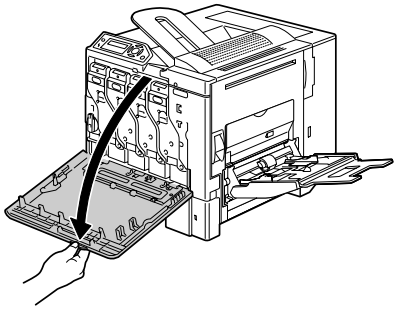

2 Tournez le verrou du réceptacle de toner usagé vers la gauche sur la position "Déverrouillé".

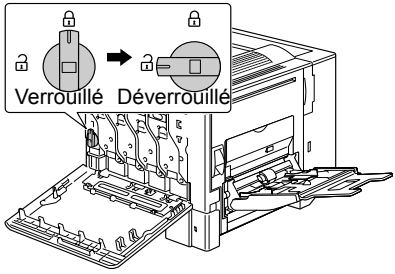

3 Faites doucement glisser le réceptacle de toner usagé hors de l'imprimante.

Veillez à ne pas renverser de toner.

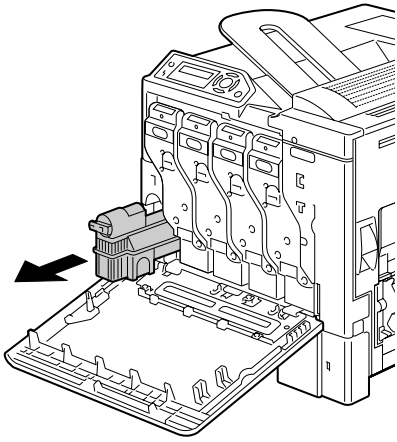

4 Retirez le bouchon fixé sur le côté du réceptacle de toner usagé, et fixez-le à l'endroit indiqué sur l'illustration.

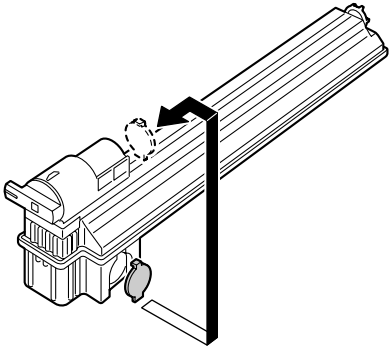

5 Mettez le réceptacle de toner usagé au rebut.

Note

Mettez le réceptacle de toner usagé au rebut conformément à la réglementation en vigueur. Ne vous en débarrassez pas en le brûlant.

6 Préparez un nouveau réceptacle de toner usagé.

Avant d'installer le nouveau réceptacle de toner usagé, vérifiez que son verrou est sur la position "Déverrouillé".

7 Glissez le réceptacle de toner usagé complètement dans l'imprimante.

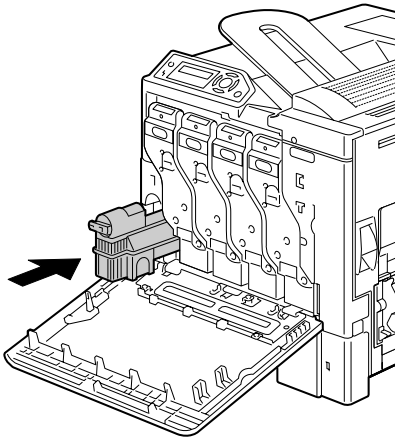

8 Tournez le verrou vers la droite sur la position "Verrouillé".

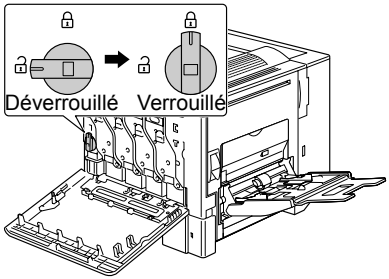

9 Refermez le capot avant.

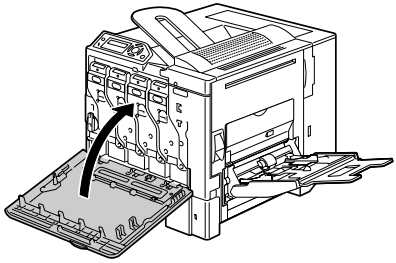

Si le réceptacle de toner usagé n'est pas complètement introduit dans l'imprimante ou si son verrou n'est pas en position "Verrouillé", le capot avant ne peut pas être fermé.

Remplacement du rouleau de transfert

Quand le rouleau de transfert doit être remplacé, le message `FIN ROUL. TRANS.` apparaît. L'impression peut continuer en dépit de ce message, mais étant donné que la qualité d'impression est amoindrie, il est préférable de changer aussitôt le rouleau de transfert.

Quand vous remplacez le rouleau de transfert, changez aussi le filtre d'ozone. Un filtre d'ozone de rechange est fourni avec le rouleau.

Procédure de remplacement du rouleau de transfert

1 Soulevez le loquet du capot latéral droit afin de l'ouvrir.

Avant d'ouvrir le capot latéral droit, repliez le bac d'alimentation manuelle.

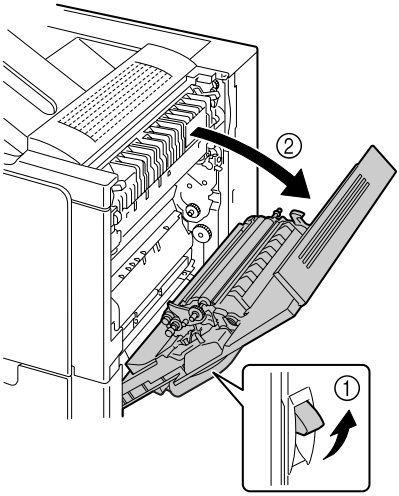

2 Tout en poussant les leviers vers l'intérieur, déplacez le rouleau presseur vers vous.

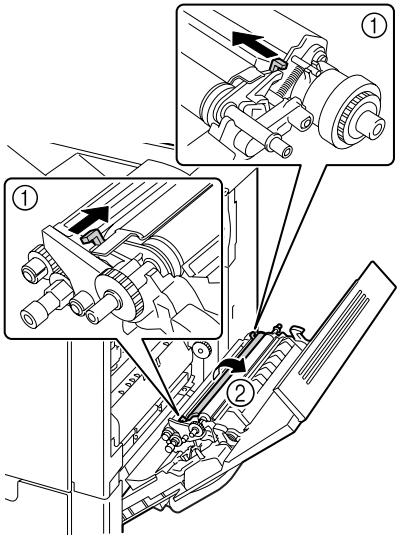

3 En maintenant les leviers poussés vers l'intérieur, retirez le rouleau de transfert.

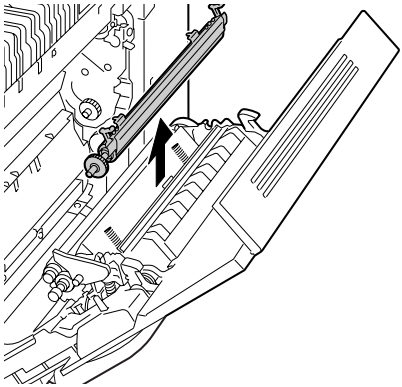

4 Préparez un nouveau rouleau de transfert.

5 Tout en appuyant sur les leviers, introduisez l'axe du rouleau de transfert dans ses supports.

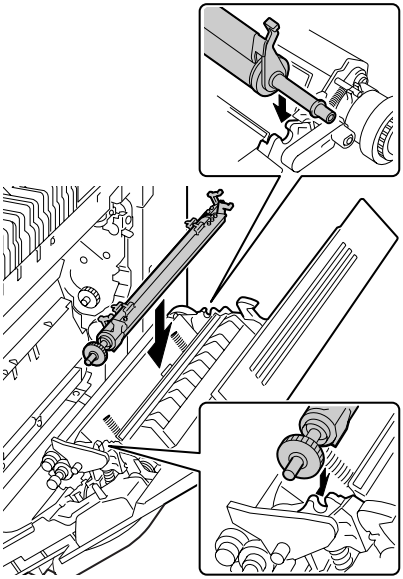

6 Poussez sur les leviers jusqu'à ce qu'ils s'enclenchent en position.

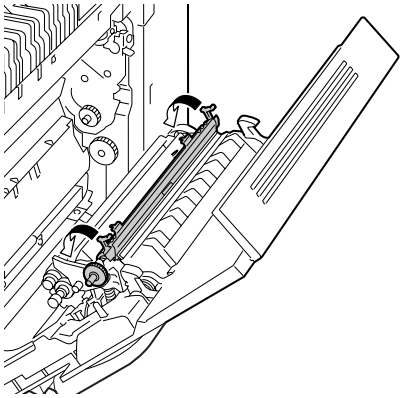

7 Refermez le capot latéral droit.

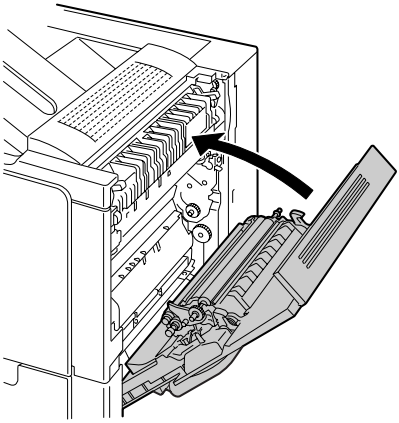

8 Réinitialisez le compteur dans le menu `MOTEUR/SERVICE/RÀZ COMPTEUR ROUL. TRANSFERT`.

9 Remplacez le filtre d'ozone en procédant comme suit.

Remplacement du filtre d'ozone

1 Retirez le filtre d'ozone de l'imprimante.

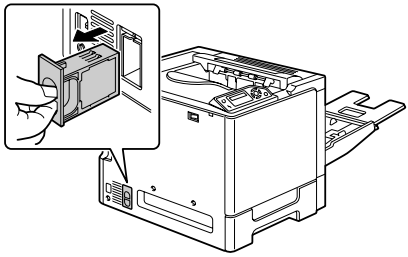

2 Glissez le nouveau filtre d'ozone dans l'imprimante jusqu'à ce qu'il s'enclenche en position.

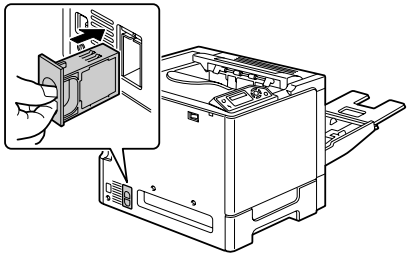

Remplacement de la courroie de transfert

Quand la courroie de transfert doit être remplacée, le message `FIN TRANSFERT` apparaît. L'impression peut continuer en dépit de ce message, mais étant donné que la qualité d'impression est amoindrie, il est préférable de changer aussitôt la courroie de transfert.

1 Ouvrez le capot avant de l'imprimante.

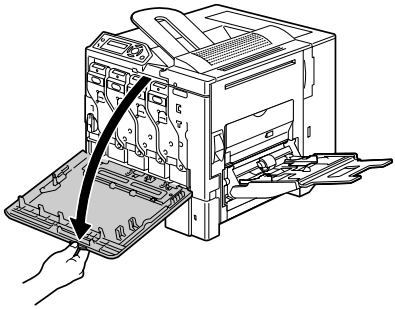

2 Déverrouillez le réceptacle de toner usagé.

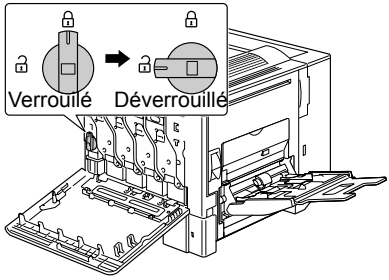

3 Tirez le réceptacle de toner usagé et les cartouches de toner sur environ 10 cm (4") hors de l'imprimante.

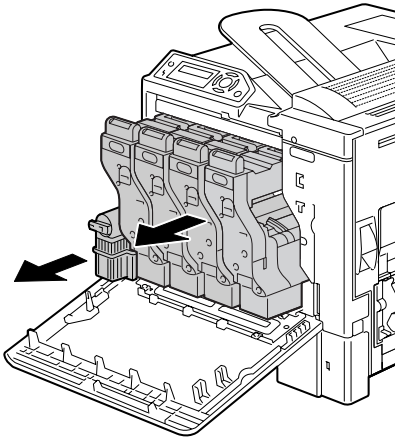

4 A l'aide d'une pièce de monnaie, retirez les vis du capot latéral gauche.

Rangez ces vis pour ne pas les perdre.

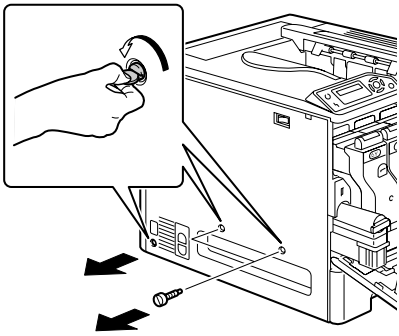

5 Retirez le capot latéral gauche.

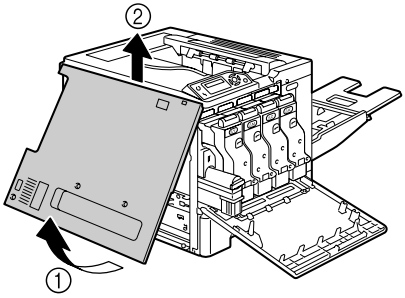

6 Ouvrez le capot latéral droit et, à l'aide d'une pièce de monnaie, desserrez les vis de fixation de la courroie de transfert.

Avant d'ouvrir le capot latéral droit, repliez le bac d'alimentation manuelle.

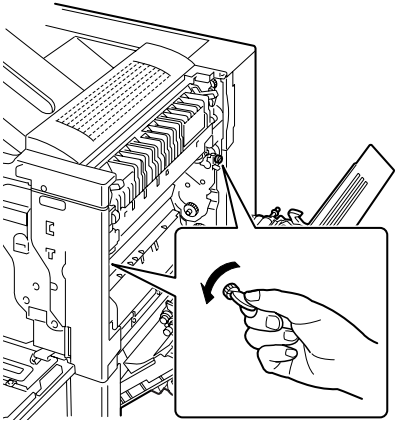

7 Sur le côté gauche de l'imprimante où vous venez de retirer le capot, soulevez le bras de maintien de la courroie de transfert et sortez doucement la courroie de l'imprimante.

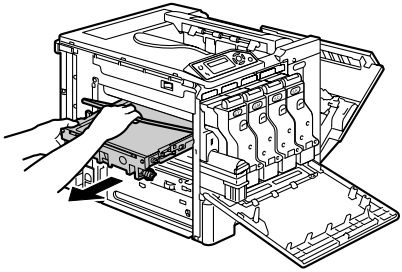

8 Préparez une nouvelle courroie de transfert.

Veillez à ne pas toucher la surface de la courroie.

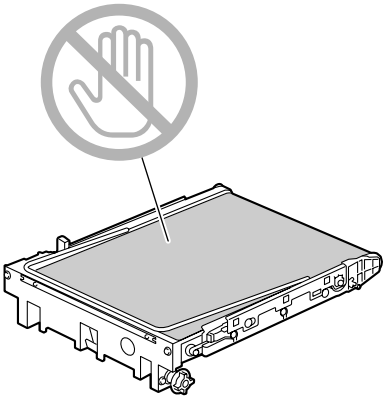

9 Introduisez la nouvelle courroie de transfert sur ses rails.

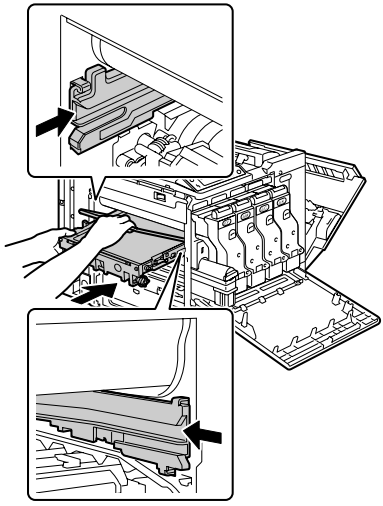

10 Glissez la courroie de transfert complètement dans l'imprimante.

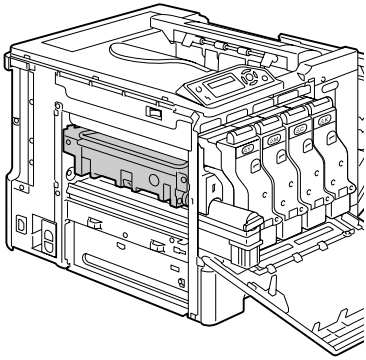

11 Sur le côté droit de l'imprimante, resserrez les vis de fixation de la courroie de transfert et refermez le capot latéral droit.

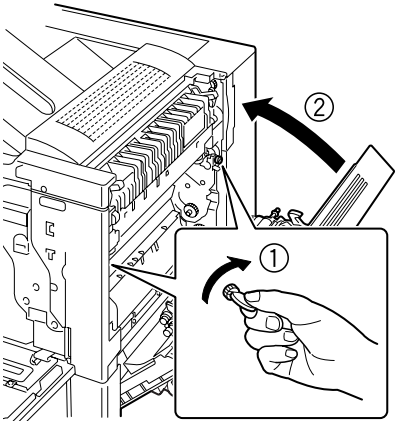

12 Repoussez le réceptacle de toner usagé et les cartouches de toner dans l'imprimante jusqu'à ce qu'ils s'enclenchent en position.

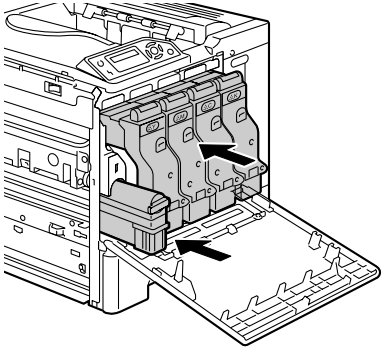

13 Verrouillez le réceptacle de toner usagé.

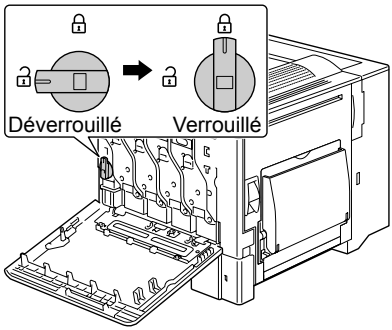

14 Accrochez le capot latéral gauche et replacez ses vis de fixation.

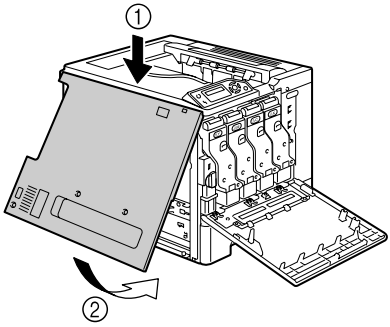

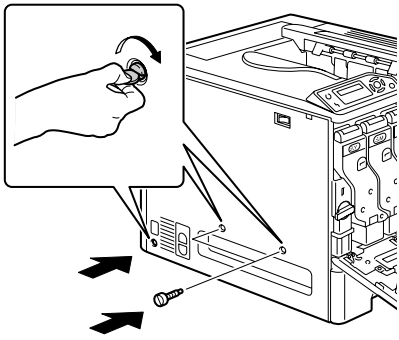

15 Refermez le capot avant.

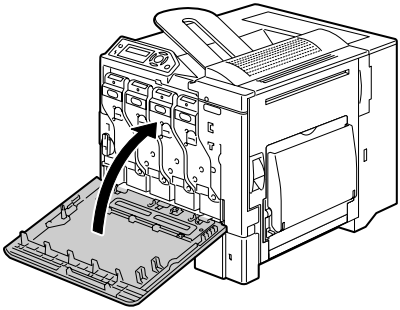

16 Réinitialisez le compteur dans le menu `MOTEUR/SERVICE/RÀZ COMPTEUR UNITÉ TRANSFERT`.

8

Entretien de l'imprimante

Entretien de l’imprimante

ATTENTION

Lisez attentivement toutes les étiquettes de sécurité (avertissements et consignes) en vous assurant de suivre toutes leurs instructions. Ces étiquettes se trouvent au dos des portes et à l’intérieur de l’imprimante.

Prenez soin de votre imprimante pour préserver sa durée de vie. Tout dégât causé par négligence n’est pas couvert par la garantie. Nettoyez l’intérieur et l’extérieur de l’imprimante régulièrement pour éliminer poussières et résidus de papier amoindrissant ses performances et la qualité d’impression.

AVERTISSEMENT

Avant tout, débranchez le cordon secteur et tous les câbles d’interface. Veillez à ne pas répandre de l’eau ou du détergent dans l’imprimante, au risque de provoquer des dégâts ou de vous électrocuter.

ATTENTION

L’unité de fixation est brûlante. Si vous ouvrez le capot latéral droit de l’imprimante, elle met environ une heure pour refroidir.

- En nettoyant l’intérieur de l’imprimante ou en supprimant des bourrages, veillez à ne pas toucher l’unité de fixation ou d’autres pièces brûlantes.
- Ne posez aucun objet sur l’imprimante.
- Pour nettoyer l’imprimante, utilisez un chiffon doux.
- Ne vaporisez jamais de produit détergent directement sur l’imprimante car il risque de s’infiltrer par les grilles d’aération et d’endommager les circuits internes.
- Pour le nettoyage, évitez d’utiliser des solutions abrasives ou corrosives ou contenant des solvants (alcool ou benzène).
- Commencez toujours par appliquer le produit de nettoyage (détergent doux) sur une petite surface de l’imprimante pour en vérifier le résultat.
- N’utilisez jamais des tampons abrasifs ou rugueux (paille de fer ou matière plastique).
- Fermez toujours les portes doucement et n’exposez jamais l’imprimante à des vibrations excessives.
- Ne recouvrez jamais l’imprimante avec un capot de protection tout de suite après l’avoir utilisée. Eteignez-la et attendez qu’elle refroidisse.

- Ne laissez pas les capots de l'imprimante trop longtemps ouverts sous des éclairages directs pouvant endommager les cartouches de toner.
- N'ouvrez pas les capots de l'imprimante quand elle est fonctionnement.
- Ne tapotez pas les bords de vos paquets de feuilles sur l'imprimante.
- L'imprimante ne doit jamais être démontée ou lubrifiée.
- Ne basculez pas l'imprimante.
- Ne touchez pas aux plots électriques, engrenages ou dispositifs laser, au risque d'endommager l'imprimante et d'affaiblir la qualité d'impression.
- Ne laissez pas les imprimés s'accumuler trop haut dans le bac de sortie car ils peuvent provoquer des bourrages et se recourber excessivement.
- Pour déplacer l'imprimante, deux personnes sont nécessaires.
  Maintenez-la à l'horizontale pour éviter de renverser du toner.

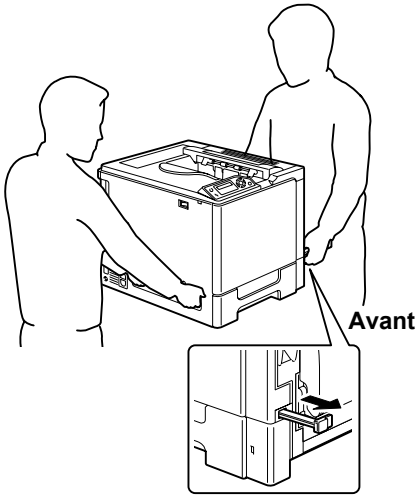

- Pour soulever l'imprimante, repliez le bac d'alientation manuelle, puis saisissez-la comme indiqué ci-contre.

  Même lorsqu'un bac papier optionnel est installé, soulevez l'imprimante comme indiqué ci-dessous. Ne saisissez pas la poignée du Bac 2 ou 3, ou le capot latéral droit car vous risquez d'endommager le chargeur papier inférieur.

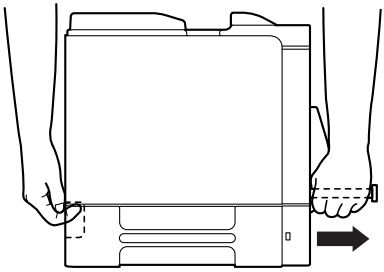

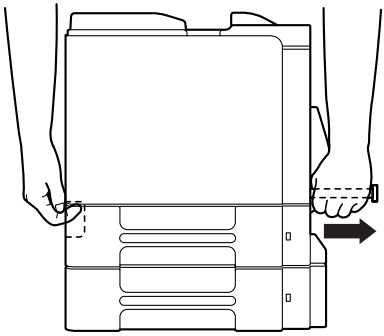

■ Sur la peau, le toner se nettoie à l'eau froide et avec un savon doux.

ATTENTION

Si vous recevez du toner dans les yeux, rincez-vous immédiatement à l'eau froide et consultez un ophtalmologiste.

■ Avant de rebrancher l'imprimante, assurez-vous de bien remonter toutes les pièces retirées pour le nettoyage.

Nettoyage de l'imprimante

ATTENTION

Avant de procéder au nettoyage, éteignez l'imprimante et débranchez le cordon secteur.

Extérieur

Panneau de commande

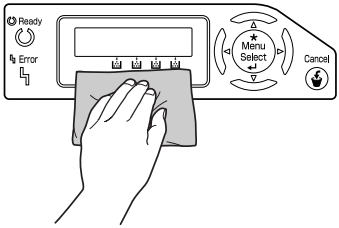

Grille d'aération

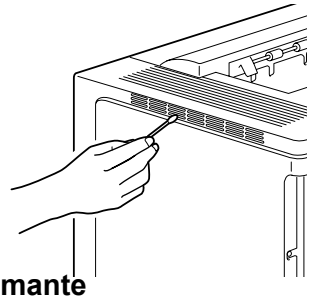

Extérieur de l'imprimante

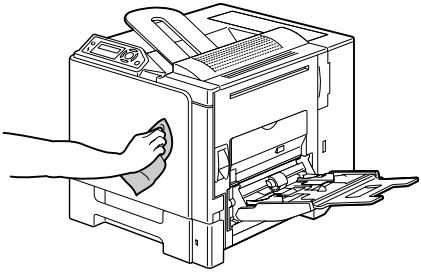

Rouleaux d’entraînement papier

L’accumulation de poussière de papier et autres débris sur les rouleaux d’entraînement peut provoquer des problèmes d’alimentation des feuilles.

Nettoyage des rouleaux d’entraînement papier (tous bacs)

1 Tirez le bac.

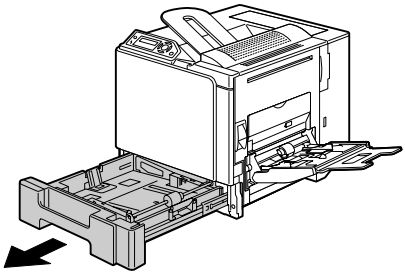

2 Nettoyez les rouleaux d’entraînement papier en les essuyant avec un chiffon doux et sec.

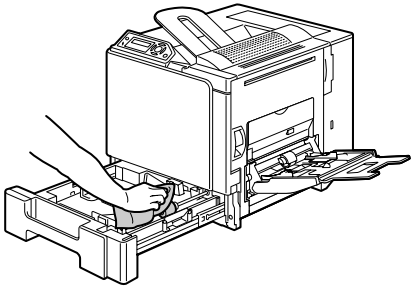

3 Repoussez le bac dans l’imprimante.

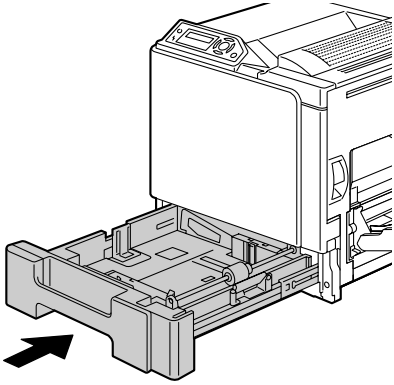

Rouleaux d'entraînement papier de l'unité recto-verso

1 Ouvrez le capot de l'unité recto-verso.

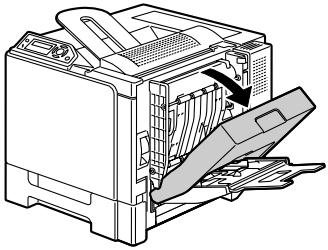

2 Nettoyez les rouleaux d'entraînement papier en les essuyant avec un chiffon doux et sec.

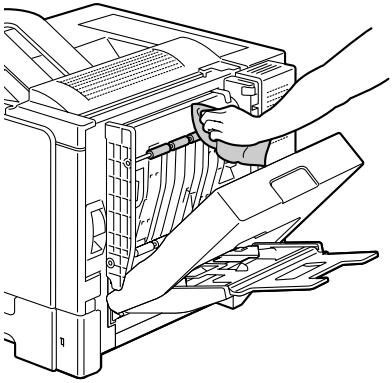

3 Refermez le capot de l'unité recto-verso.

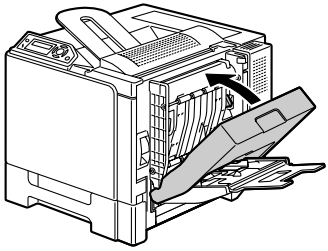

Rouleaux d'entraînement papier des Bacs 2 et 3

1 Ouvrez le capot latéral droit du Bac 2 (Bac 3).

Avant d'ouvrir le capot latéral droit du Bac 2 (Bac 3), repliez le bac d'alimentation manuelle.

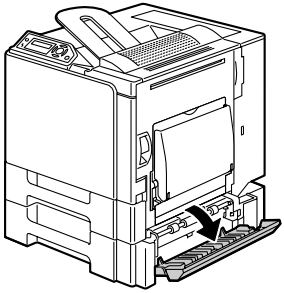

2 Nettoyez les rouleaux d'entraînement papier en les essuyant avec un chiffon doux et sec.

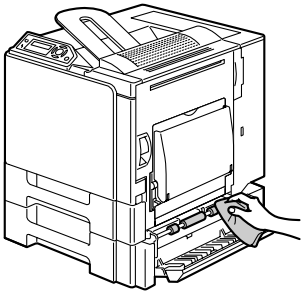

3 Refermez le capot latéral droit du Bac 2 (Bac 3).

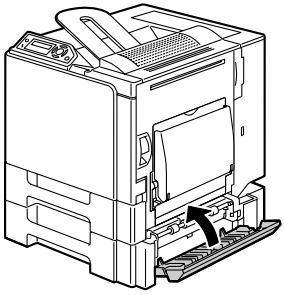

Nettoyage des lentilles laser de l’imprimante

Cette imprimante est équipée de quatre lentilles laser. Nettoyez chacune d’elles comme indiqué ci-après.

1 Ouvrez le capot avant de l’imprimante.

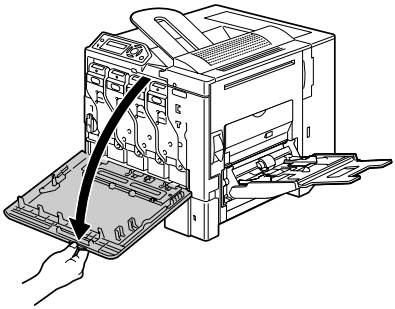

2 Alignez les repères au bas de la cartouche de toner, introduisez la barrette de nettoyage de la lentille laser (tampon nettoyant orienté vers le bas) entre le réceptacle de toner usagé et la cartouche de toner jaune, et déplacez-la d’arrière en avant 2 à 3 fois de suite.

3 Effectuez ce nettoyage pour chaque cartouche de toner.

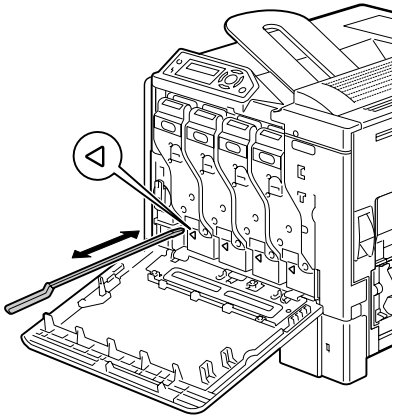

La barrette de nettoyage pour lentille laser est fournie avec l’imprimante.
Rangez cet outil en lieu sûr afin de ne pas l’égarer.

4 Refermez le capot avant.

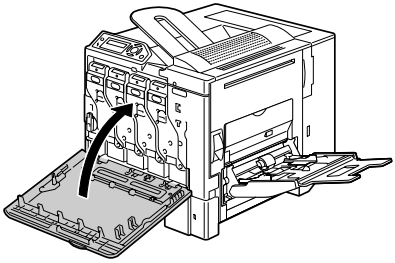

Résolution de problèmes

9

Introduction

Ce chapitre vous fournit des informations utiles pour résoudre des problèmes d'impression éventuels, ou pour le moins, vous indique où vous adresser pour obtenir de l'aide.

Impression de la page de configuration	Page 96
Prévention des bourrages papier	Page 97
Description du chemin papier	Page 98
Suppression des bourrages papier	Page 99
Résolution de problèmes de bourrage	Page 113
Résolution d'autres problèmes	Page 116
Résolution de problèmes de qualité	Page 121
Messages d'état, d'erreur et de maintenance	Page 127

Impression de la page de configuration

Imprimez la page de configuration (CONFIG.) pour vérifier si l'imprimante fonctionne correctement ou afficher ses paramètres de configuration.

Appuyez (1 fois) sur la touche :	**(jusqu'à ce que) l'écran des messages affiche :**
	PRÊT
* Menu Select ↵	PAGES SPÉCIALES
* Menu Select ↵	IMPRIMER PAGE DE CONFIG.
* Menu Select ↵	La page de configuration s'imprime et l'écran des messages affiche à nouveau PRÊT.

Prévention des bourrages papier

Assurez-vous que...
Le support répond aux spécifications de l'imprimante.
Le support repose bien à plat dans le bac, notamment le bord avant.
L'imprimante est installée sur une surface plane et robuste.
Le support est stocké dans un endroit sec à l'abri de toute humidité.
Les transparents sont aussitôt retirés du bac de sortie afin d'éviter une accumulation d'électricité statique.
Vous ajustez toujours les guides papier *après* avoir chargé le support *(un guide mal ajusté peut être à l'origine d'une mauvaise qualité d'impression, de bourrages, voire de dégât matériel).*
Vous chargez le papier avec la face imprimable orientée vers le haut *(le côté imprimable des feuilles est en général indiqué sur l'emballage du papier).*

Evitez...
d'utiliser un support plié, froissé ou trop recourbé.
de laisser des doubles feuilles s'alimenter dans l'imprimante *(retirez le papier et aérez les feuilles pour supprimer toute adhérence).*
d'aérer des transparents, car cela génère de l'électricité statique.
de charger différents types, formats, grammages de support à la fois dans le même bac.
de surcharger les bacs d'alimentation papier.
de laisser les imprimés s'accumuler dans le bac de sortie *(ce bac peut contenir 250 feuilles—un bourrage peut survenir si le remplissage du bac dépasse cette capacité).*
de laisser s'accumuler trop de transparents dans le bac de sortie.

Description du chemin papier

Le dessin ci-dessous indique le chemin emprunté par le papier dans l'imprimante, vous permettant de localiser les bourrages.

1 Bac de sortie

2 Cartouche de toner

3 Courroie de transfert

4 Laser

5 Bac 1

6 Bac 2 (en option)

7 Bac 3 (en option)

8 Bac d'alimentation manuelle

9 Unité recto-verso (en option)

10 Unité de fixation

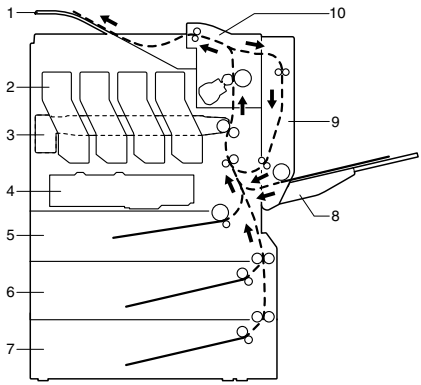

Suppression des bourrages papier

Pour éviter tout dégât, retirez toujours les feuilles à l'origine du bourrage doucement, sans les déchirer. Tout morceau de papier restant dans l'imprimante, quelle que soit sa taille, peut obstruer le chemin papier et provoquer d'autres bourrages. Ne rechargez jamais des feuilles que vous avez retirées d'un bourrage.

Note

Avant son passage dans l'unité de fixation, l'image n'est pas 'fixée' sur le support. En retirant les feuilles d'un bourrage, veillez donc à ne pas toucher la face imprimée car vous risquez de vous salir les mains avec du toner. Veillez aussi à ne pas répandre du toner dans l'imprimante.

⚠ ATTENTION

Le toner non fixé peut salir vos mains, vos vêtements ou tout ce qu'il touche. Sur les vêtements, il suffit d'épousseter légèrement la poudre, et de nettoyer toute trace résiduelle à l'aide d'eau froide, et non chaude. Sur la peau, il se lave facilement à l'eau froide ou avec un savon doux.

⚠ ATTENTION

Si vous recevez du toner dans les yeux, rincez-vous immédiatement à l'eau froide et consultez un ophtalmologiste.

Après avoir supprimé un bourrage, si le message de bourrage reste affiché sur l'écran du panneau de commande, ouvrez et refermez les capots de l'imprimante. Normalement, cela efface le message.

Messages de bourrage et procédures correctives

Message de bourrage...	Voir procédure...
BOURRAGE SUPPORT BAC 1	Page 100
BOURRAGE SUPPORT BAC 2	Page 104
BOURRAGE SUPPORT BAC 3	Page 104
BOURRAGE SUPPORT UNITÉ R-V INF.	Page 106
BOURRAGE SUPPORT UNITÉ R-V SUP.	Page 106
BOURRAGE SUPPORT FIXATION	Page 107
BOURRAGE SUPPORT BAC ALIM MANUEL	Page 110
BOURRAGE SUPPORT ROUL. TRANSFERT	Page 110

Suppression d'un bourrage dans le Bac 1

1 Soulevez le loquet du capot latéral droit afin de l'ouvrir.

Avant d'ouvrir le capot latéral droit, repliez le bac d'alimentation manuelle.

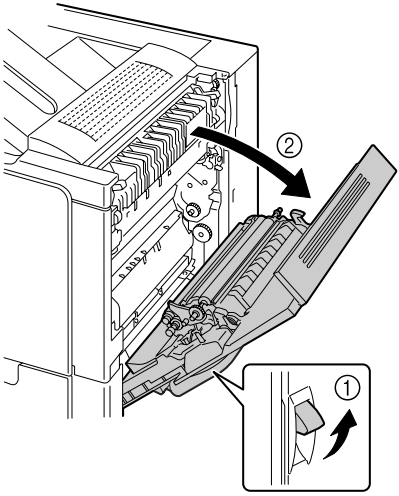

2 Retirez doucement la feuille coincée.

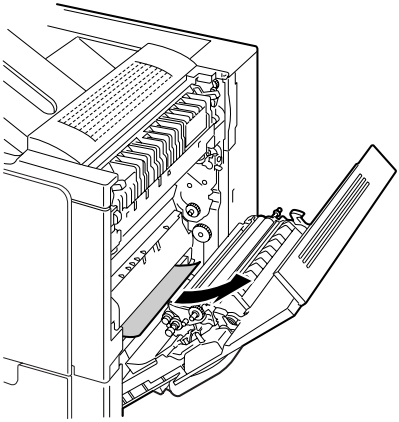

ATTENTION

La zone autour de l'unité de fixation peut atteindre une température très élevée.
Ne touchez aucune autre pièce que celles indiquées car vous risquez de vous brûler. En cas d'accident, appliquez immédiatement de l'eau froide sur votre brûlure, et faites-vous prodiguer des soins médicaux.

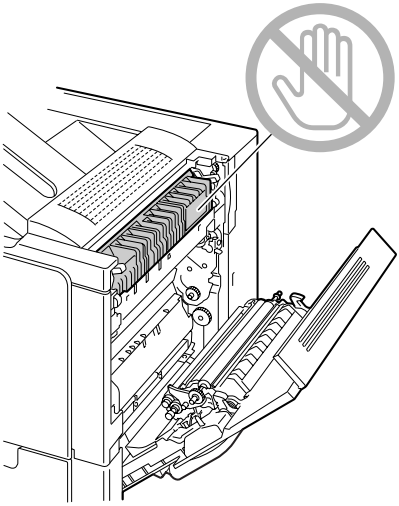

Note

Tout contact avec la surface de la courroie de transfert ou le rouleau de transfert de l'image risque de nuire à la qualité d'impression.
Veillez donc à ne pas toucher ces composants.

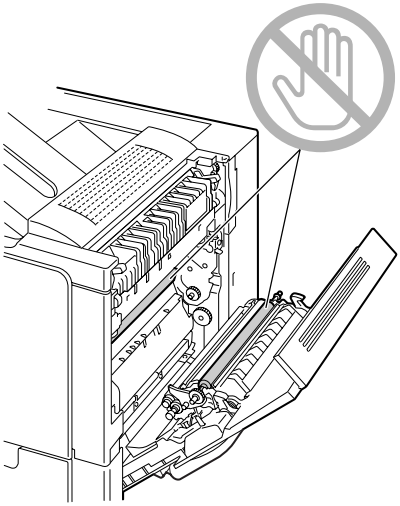

3 Refermez le capot latéral droit.

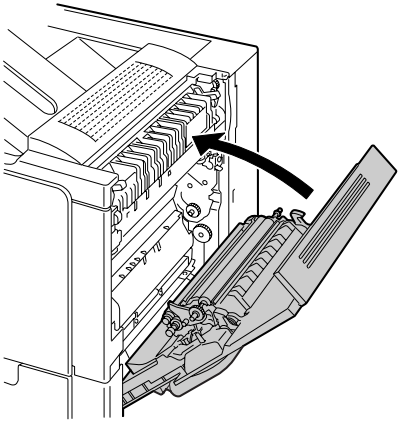

4 Ouvrez le Bac 1, et retirez tout le support chargé dans ce bac.

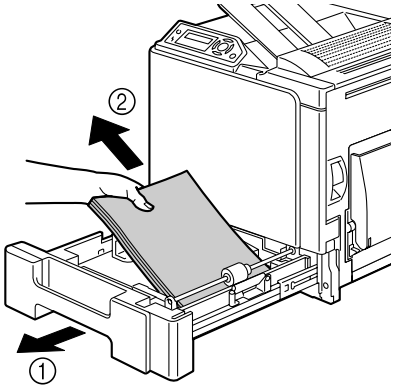

5 Aérez les feuilles que vous avez retirées et égalisez les bords du paquet.

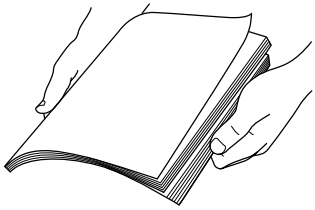

S'il s'agit de transparents, n'aérez pas ces feuilles car l'électricité statique ainsi générée risque de provoquer un autre bourrage.

6 Rechargez le support dans le Bac 1, face imprimable vers le haut.

Assurez-vous qu'il repose bien à plat.

Ne remplissez pas le bac au-dessus de la limite ▼.

Déplacez les guides papier contre les bords du paquet chargé.

7 Refermez le Bac 1.

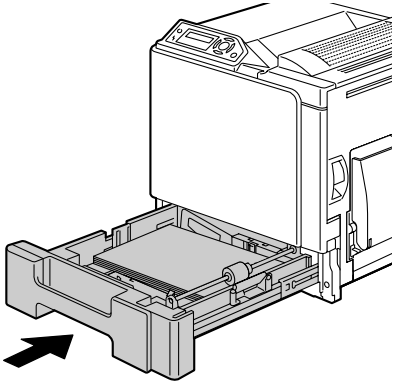

Suppression d'un bourrage dans le Bac 2/3

1 Ouvrez le capot latéral droit du Bac 2 (Bac 3).

Avant d'ouvrir le capot latéral du Bac 2 (Bac 3), repliez le bac d'alimentation manuelle.

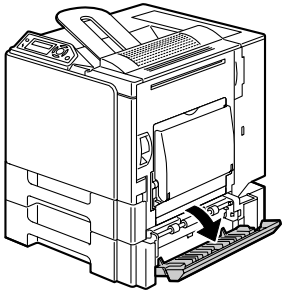

2 Retirez doucement la feuille coincée.

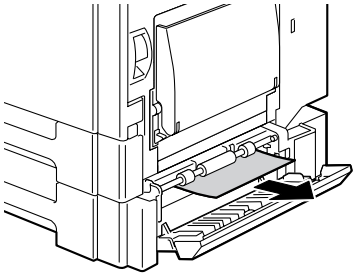

3 Refermez le capot latéral droit du Bac 2 (Bac 3).

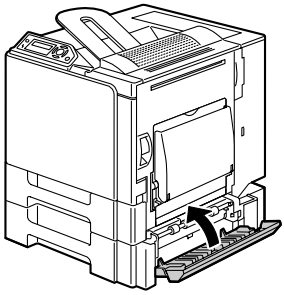

4 Ouvrez le Bac 2 (Bac 3), et retirez tout le support chargé dans ce bac.

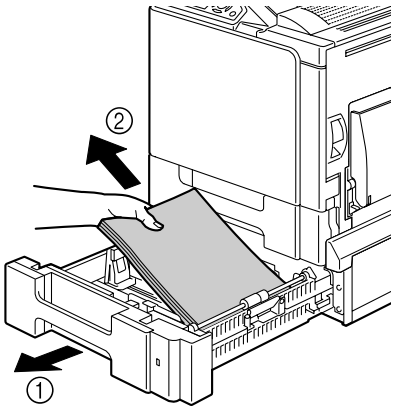

5 Aérez les feuilles que vous avez retirées et égalisez les bords du paquet.

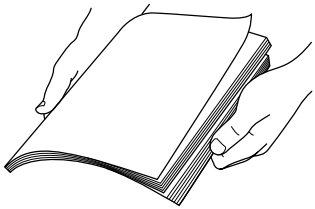

6 Rechargez le support dans le Bac 2 (Bac 3), face imprimable vers le haut.

Assurez-vous qu'il repose bien à plat.

Ne remplissez pas le bac au-dessus de la limite ▼ .

Déplacez les guides papier contre les bords du paquet chargé.

7 Refermez le Bac 2 (Bac 3).

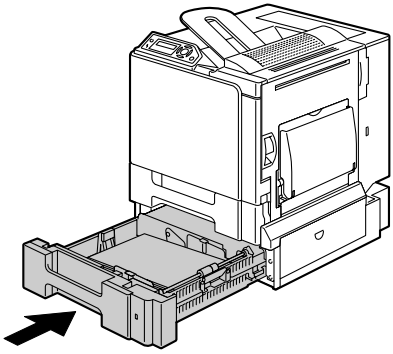

Suppression d’un bourrage dans l’unité recto-verso

1 Ouvrez le capot de l’unité recto-verso.

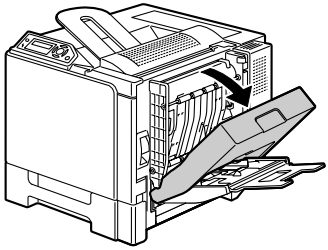

2 Retirez doucement la feuille coincée.

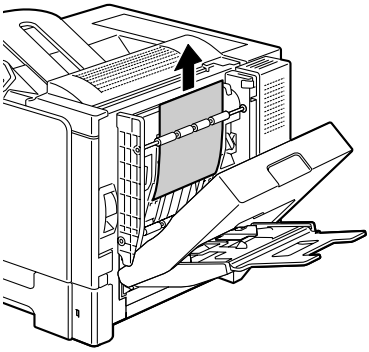

3 Refermez le capot de l’unité recto-verso.

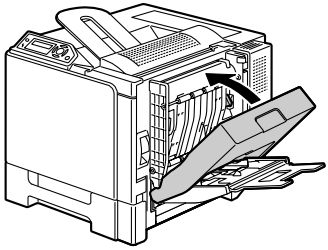

Suppression des bourrages dans l'unité de fixation

1 Soulevez le loquet du capot latéral droit afin de l'ouvrir.

Avant d'ouvrir le capot latéral droit, repliez le bac d'alimentaton manuelle.

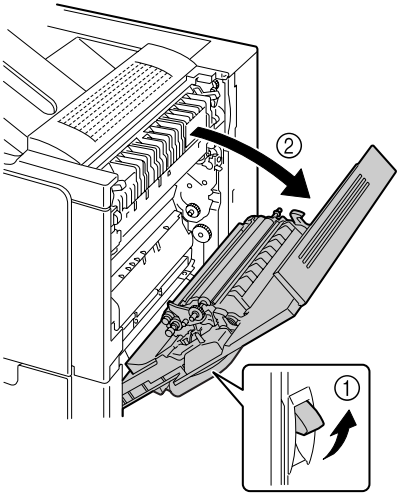

2 Soulevez les deux leviers maintenant le couvercle de l'unité de fixation, et abaissez ce couvercle.

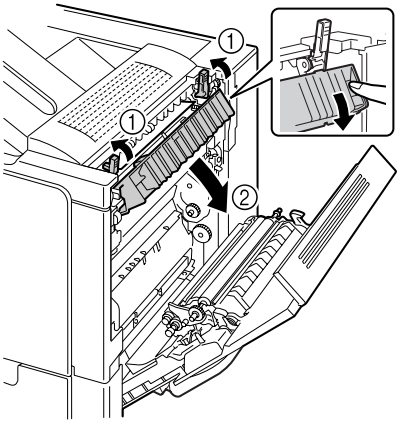

3 Retirez doucement la feuille coincée.

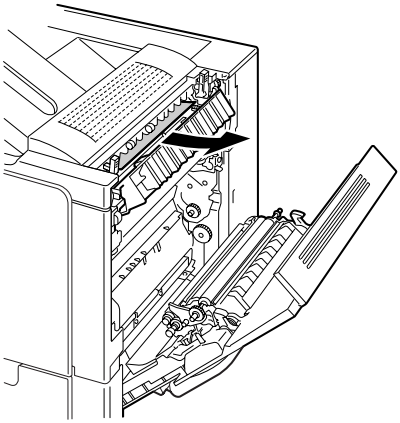

ATTENTION

La zone autour de l'unité de fixation peut atteindre une température très élevée.
Si vous touchez d'autres pièces que les leviers et boutons indiqués, vous risquez de vous brûler. En cas d'accident, appliquez immédiatement de l'eau froide sur votre brûlure, et faites-vous prodiguer des soins médicaux.

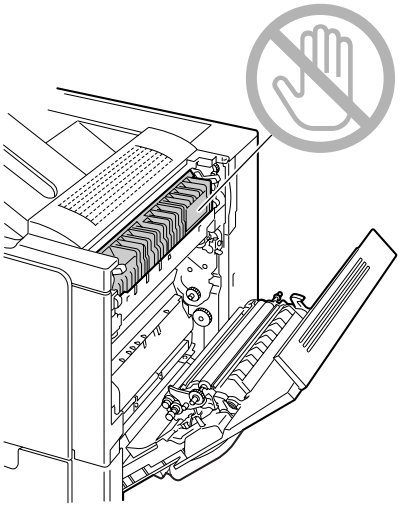

Note

Tout contact avec la surface de la courroie de transfert ou le rouleau de transfert de l'image risque de nuire à la qualité d'impression.
Veillez donc à ne pas toucher ces composants.

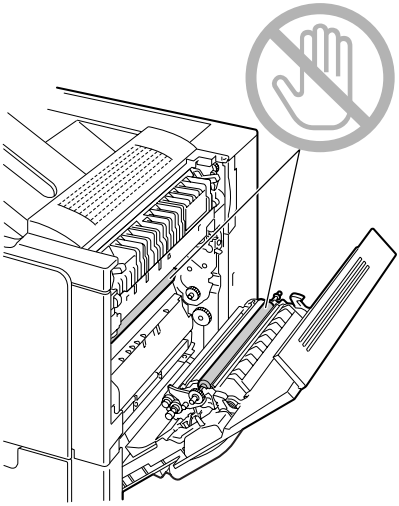

4 Abaissez les deux leviers.

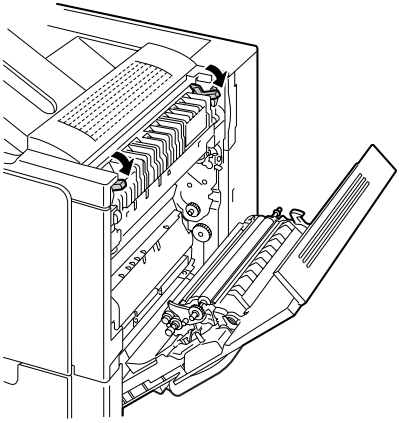

5 Refermez le capot latéral droit.

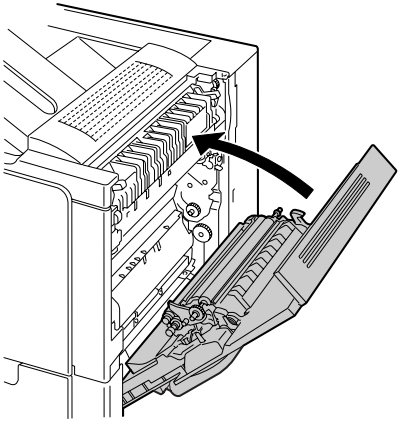

Suppression d'un bourrage dans le bac d'alimentation manuelle et au niveau du rouleau de transfert

1 Soulevez le loquet du capot latéral droit afin de l'ouvrir.

Avant d'ouvrir le capot latéral droit, repliez le bac d'alimentaton manuelle.

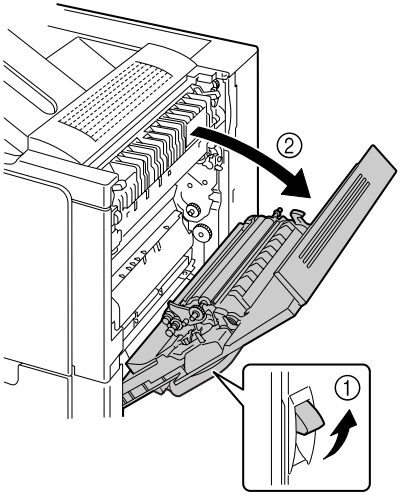

2 Retirez doucement la feuille coincée.

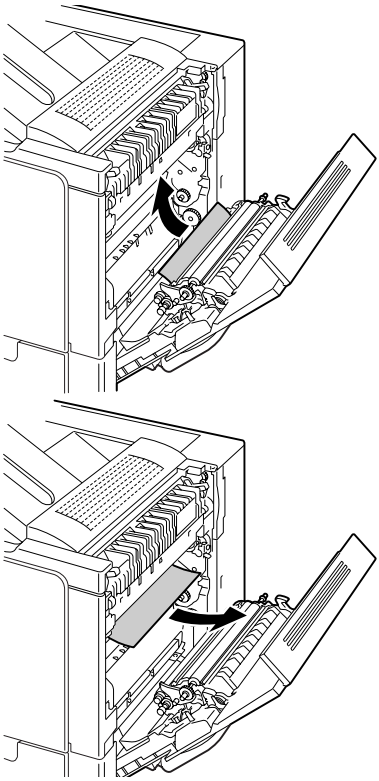

ATTENTION

La zone autour de l'unité de fixation peut atteindre une température très élevée.
Si vous touchez d'autres pièces que les leviers et boutons indiqués, vous risquez de vous brûler. En cas d'accident, appliquez immédiatement de l'eau froide sur votre brûlure, et faites-vous prodiguer des soins médicaux.

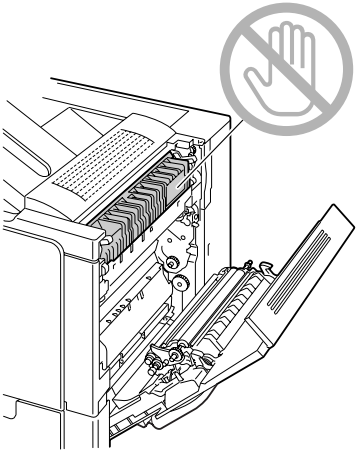

Note

Tout contact avec la surface de la courroie de transfert ou le rouleau de transfert de l'image risque de nuire à la qualité d'impression.
Veillez donc à ne pas toucher ces composants.

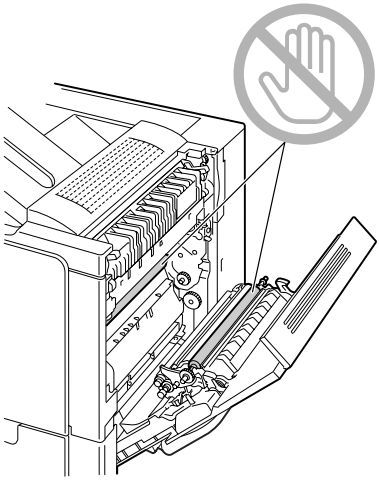

3 Refermez le capot latéral droit.

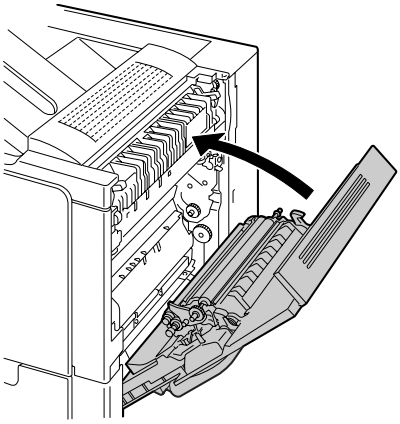

Résolution de problèmes de bourrage

Des bourrages fréquents dans une zone particulière signifient que cette zone nécessite d'être révisée, réparée ou nettoyée. Ils peuvent aussi se produire si vous utilisez un support non accepté.

Symptôme	Cause possible	Solution
Plusieurs feuilles s'alimentent en même temps dans l'imprimante.	Les bords avant des feuilles ne sont pas alignés.	Retirez les feuilles du bac, alignez leurs bords avant et replacez-les dans le bac.
	Le support utilisé est humide.	Remplacez le support chargé dans le bac par du support sec.
	La charge électrostatique est excessive.	N'aérez pas les transparents.
Le message de bourrage reste affiché.	Le capot latéral droit doit être ouvert et refermé pour réinitialiser l'imprimante.	Ouvrez puis refermez capot latéral droit de l'imprimante.
	Une ou plusieurs feuilles sont restées coincées dans l'imprimante.	Vérifiez à nouveau le chemin papier pour vous assurer d'avoir retiré toutes les feuilles coincées.
Bourrages dans l'unité recto-verso.	Le support utilisé n'est pas supporté (format, épaisseur, type, etc., non accepté).	N'utilisez que des supports homologués KONICA MINOLTA. Cf. "Spécifications des supports", page 38.
		L'impression recto-verso automatique ne peut se faire que sur du papier standard de 60 à 90 g/m^2 (16 à 24 lb). Cf. "Spécifications des supports", page 38.
		Assurez-vous que le bac d'alimentation manuelle ne contient pas différents types de support.
		Des enveloppes, des étiquettes, du support épais ou des transparents ne peuvent pas êtres imprimées en recto-verso.
	Des feuilles peuvent être restées coincées.	Vérifiez à nouveau le chemin papier dans l'unité recto-verso et retirez toute feuille pouvant encore s'y trouver.

Symptôme	Cause possible	Solution
Les feuilles se coincent dans l'imprimante.	Le support n'est pas correctement placé dans le bac.	Retirez les feuilles coincées et rechargez le support dans le bac comme il convient.
	Le bac contient des feuilles dépassant la limite de remplissage.	Retirez les feuilles excédentaires et rechargez la quantité de feuilles appropriée.
	Les guides papier ne sont pas bien ajustés au format utilisé.	Ajustez ces guides dans le bac papier en fonction du format utilisé.
	Le support chargé est gondolé ou froissé.	Retirez les feuilles, lissez-les et rechargez-les. Si les bourrages persistent, n'utilisez pas ce support.
	Le support utilisé est humide.	Retirez le support chargé et remplacez-le par du support sec.
	Du support de format personnalisé, ou des enveloppes, des étiquettes, des cartes, du support épais ou des transparents sont chargés dans le Bac 1, 2 ou 3.	Les supports spéciaux doivent être chargés dans le bac d'alimentation manuelle uniquement.
	La face imprimable recommandée des transparents ou des planches d'étiquettes n'est pas tournée du bon côté dans le bac d'alimentation manuelle.	Chargez les transparents ou les étiquettes en suivant les instructions du fabricant.
	La face imprimable des enveloppes n'est pas tournée du bon côté dans le bac d'alimentation manuelle.	Chargez les enveloppes dans le bac d'alimentation manuelle avec les rabats orientés vers le haut.
		Si les rabats se trouvent sur le bord long des enveloppes, celles-ci doivent être chargées avec les rabats orientés vers la droite de l'imprimante.

Symptôme	Cause possible	Solution
Les feuilles se coincent dans l'imprimante.	Le bac contient des transparents chargés d'électricité statique.	Retirez les transparents et chargez-les dans le bac un à un. N'aérez pas les feuilles de transparents avant de les charger.
	Le support utilisé n'est pas supporté (format, épaisseur, type, etc., non accepté).	N'utilisez que des supports homologués KONICA MINOLTA. Cf. "Spécifications des supports", page 38.
	Les rouleaux d'entraînement papier doivent être nettoyés.	Nettoyez les rouleaux d'entraînement papier. Pour plus de détails, cf. "Rouleaux d'entraînement papier", page 91.

Résolution d’autres problèmes

Pour obtenir des informations sur les consommables, accédez au site www.q-shop.com.

Symptôme	Cause possible	Solution
L’imprimante ne s’allume pas.	Le cordon secteur n’est pas branché correctement sur la prise de courant.	Eteignez l’imprimante, vérifiez le branchement du cordon secteur sur la prise de courant, et rallumez l’imprimante.
	La prise utilisée pour l’imprimante est défectueuse.	Branchez un autre appareil électrique sur cette prise pour vérifier son fonctionnement.
	L’interrupteur Marche/Arrêt n’est pas sur la position I (Marche).	Basculez l’interrupteur sur la position O (Arrêt), puis sur la position I (Marche).
	La prise utilisée pour l’imprimante a une tension ou fréquence non conforme aux spécifications.	Utilisez une prise de courant conforme aux spécifications mentionnées en Annexe A, “Spécifications techniques”.
L’imprimante n’imprime pas les données qui lui sont envoyées.	Un message d’erreur est affiché sur l’écran du panneau de commande.	Procédez comme vous l’indique le message affiché.
Le message `TONER NIV. BAS` s’affiche plus souvent que la normale.	Une cartouche de toner est défectueuse.	Retirez les cartouches. Remplacez celle qui est endommagée.
	Vous imprimez des pages avec un fort taux de couverture en toner.	Reportez-vous auxspécifications fournies en Annexe A.
Impossible d’imprimer la page de configuration.	Le bac papier est vide.	Vérifiez que le Bac 1 (au moins) est chargé, bien en place et fermé.
	Les capots de l’imprimante ne sont pas complètement fermés.	Vérifiez que tous les capots sont bien fermés. Fermez-les doucement, en évitant d’ébranler l’imprimante. Assurez-vous que le réceptacle de toner usagé est bien installé.
	Il y a un bourrage.	Localisez et supprimez ce bourrage.

Symptôme	Cause possible	Solution
Impossible d'imprimer des images à partir de l'appareil photo numérique	Le firmware de l'imprimante n'est pas de version 03.XX ou ultérieure.	Imprimez une page de configuration (See "Impression de la page de configuration" on page 96.) et vérifiez la version du firmware. Si le firmwre du contrôleur de l'imprimante n'est pas de version 03.XX ou ultérieure, reportez-vous au magicolor DL Series Firmware Updater Guide qui se trouve sur le CD-ROM de l'appareil photo numérique pour effectuer une mise à jour.
	L'appareil photo est en mode Transfert.	Configurer l'appareil photo en mode Impression.
L'impression est trop lente.	L'imprimante est configurée pour imprimer en mode lent (ex. : sur papier épais ou transparents).	L'impression sur support spécial est plus lente. Si vous utilisez du papier standard, assurez-vous que le type de support approprié est défini dans le pilote.
	Le mode économie d'énergie est activé.	Dans ce mode, le démarrage de l'impression prend quelque temps. Vous pouvez le désactiver (menu `MOTEUR/SERVICE/ÉPARGNE ÉNERGIE`)
	Le travail d'impression est très complexe.	Veuillez patientez. Aucune action requise.
	L'imprimante ne dispose pas d'une mémoire suffisante.	Rajoutez de la mémoire.
	Une cartouche de toner destinée à une autre région ou non homologuée est installée (le message `CART. INADAPTÉE X` est affiché sur l'écran du panneau de commande).	Installez la cartouche de toner KONICA MINOLTA homologuée pour votre type d'imprimante.

Symptôme	Cause possible	Solution
Des pages blanches sont produites en cours d'impression.	Une ou plusieurs cartouches de toner sont vides ou défectueuses.	Vérifiez les cartouches de toner. L'image ne s'imprime pas si les cartouches sont vides.
	Le support utilisé ne convient pas.	Vérifiez que le type de support sélectionné dans le pilote est le même que celui chargé dans le bac.
L'imprimante affiche PRÊT avant toute sélection.	Une option de menu est restée affichée plus de deux minutes, sans qu'une sélection n'ait été effectuée.	Dans l'arborescence du menu de configuration, vous disposez de deux minutes pour sélectionner l'option voulue.
Les pages ne s'impriment pas toutes.	Votre imprimante n'est pas équipée du câble d'interface requis ou configurée pour la connexion et le port appropriés.	Vérifiez le câble d'interface.
	La touche Cancel a été activée.	Vérifiez que la touche Cancel n'a pas été activée lors de votre impression.
	Le bac papier est vide.	Vérifiez que les bacs sont chargés, bien installés et fermés.
	Vous imprimez avec un fichier calque créé par un pilote autre que celui de la magicolor 5440 DL.	Imprimez le fichier calque à l'aide d'un pilote magicolor 5440 DL.

Symptôme	Cause possible	Solution
L'imprimante se réinitialise ou s'éteint souvent.	Le cordon secteur n'est pas bien branché sur la prise de courant.	Eteignez l'imprimante, vérifiez le branchement du cordon secteur, et rallumez l'imprimante.
	Une erreur système est survenue.	Communiquez l'erreur à votre Support technique.
L'impression recto-verso pose des problèmes.	Le support n'est pas approprié ou les paramètres ne sont pas correctement définis.	Assurez-vous que l'unité recto-verso est installée.
		Assurez-vous d'imprimer sur le support approprié. ■ Cf. "Spécifications des supports", page 38. ■ N'utilisez pas des formats papier personnalisés, des enveloppes, des étiquettes, des cartes, des supports épais ou transparents. ■ Vérifiez que le bac d'alimentation manuelle ne contient pas différents types de support.
		Vérifiez que votre document comporte plus d'une page.
		Vérifiez que l'unité recto-verso est installée dans le pilote Windows (onglet Options matérielles).
		Dans le pilote (Configuration/Recto-verso/Livret), activez "Reliure Bord court" (style tableau papier) ou "Reliure Bord long" (style classeur).
L'impression N-up (pages miniatures) en copies multiples ne se fait pas correctement.	La fonction Tri est activée à la fois dans le pilote de l'imprimante et dans votre application	Pour une impression N-up (pages miniatures) sur pages recto-verso, activez "Copies triées" sur l'onglet Papier du pilote et désactivez la fonction Tri dans votre application.

Symptôme	Cause possible	Solution
La Reliure Livret Gauche et Droite est incorrecte.	La fonction Tri est activée à la fois dans le pilote et dans l'application.	Pour une Reliure Livret Gauche et Reliure Livret Droite, activez "Copies triées" sur l'onglet Papier du pilote et désactivez la fonction Tri dans votre application.
Des bruits inhabituels se font entendre.	L'imprimante n'est pas de niveau.	Placez l'imprimante sur une surface robuste et plane.
	Le bac papier n'est pas correctement installé.	Retirez le bac papier à partir duquel vous imprimez et ré-introduisez-le complètement dans l'imprimante.
	Un objet quelconque se trouve coincé dans l'imprimante.	Eteignez l'imprimante et retirez l'objet. Si vous n'y parvenez pas, contactez votre Support technique.
Impossible d'accéder à l'utilitaire Web.	Le mot de passe Administrateur pour la connexion PageScope Web est incorrect.	Le mot de passe Administrateur pour la connexion PageScope Web doit comporter 6 caractères minimum et 16 caractères maximum. Pour plus de détails sur le mot de passe Administrateur PageScope Web, cf. le magicolor 5440 DL Reference Guide.
L'imprimé est froissé.	Le support est humide ou a été mouillé.	Retirez le support humide chargé dans le bac et remplacez-le par un nouveau paquet de support sec.
	Une défectuosité existe peut-être au niveau du rouleau de transfert ou de l'unité de fixation.	Vérifiez l'état de ces pièces. Si nécessaire, contactez votre Support technique avec l'information d'erreur.
	Le support utilisé n'est pas supporté (format, épaisseur, type, etc., non accepté).	N'utilisez que des supports homologués KONICA MINOLTA. Cf. "Spécifications des supports", page 38.

Résolution de problèmes de qualité

Symptôme	Cause possible	Solution
Rien ne s'imprime ou des points blancs apparaissent sur la page imprimée.	Une ou plusieurs cartouches de toner sont défectueuses.	Retirez la cartouche de toner et vérifiez son état. Remplacez-la si nécessaire.
	Le pilote de l'imprimante n'est pas bien configuré.	Dans le pilote, sélectionnez l'option papier standard à la place de transparent.
	Le support chargé dans le bac est humide.	Vérifiez l'humidité ambiante dans le local de stockage des supports. Retirez le support humide chargé et remplacez-le par du support sec.
	Le type de support défini dans le pilote ne correspond pas à celui qui est chargé dans le bac.	Chargez le support approprié dans le bac.
	La prise de courant ne répond pas aux spécifications de l'imprimante.	Utilisez une prise de courant répondant aux spécifications de l'imprimante.
	Plusieurs feuilles s'alimentent en même temps dans l'imprimante.	Retirez les feuilles du bac et vérifiez si elles adhèrent les unes aux autres. Aérez les feuilles de papier standard ou autre (mais pas les transparents), et replacez-les dans le bac.
	Le support n'est pas correctement chargé dans le(s) bac(s).	Retirez le paquet de feuilles chargées dans le bac et alignez-en les bords. Rechargez-le dans le bac et ré-ajustez les guides papier.
Impression tout en noir ou autre couleur.	Une ou plusieurs cartouche de toner sont défectueuses.	Retirez les cartouches. Remplacez les cartouches endommagée.

Symptôme	Cause possible	Solution
L'image est trop pâle ; sa densité est faible.	La lentille laser doit être nettoyée.	Nettoyez le lentille laser.
	Le support chargé est humide.	Retirez le support humide chargé et remplacez-le par du support sec.
	L'une des cartouches de toner est presque vide.	Remplacez la cartouche de toner.
	Une ou plusieurs cartouche de toner sont défectueuses.	Retirez les cartouches. Remplacez les cartouches endommagée.
	Le type de support n'est pas bien défini.	Le type de support utilisé : enveloppes, étiquettes, cartes, supports épais ou transparents, doit être défini dans le pilote.
L'imprimé est trop foncé.	Une ou plusieurs cartouche de toner sont défectueuses.	Retirez les cartouches. Remplacez les cartouches endommagée.
L'image est floue; le fond est légèrement maculé ; l'imprimé manque de brillant.	Une ou plusieurs cartouche de toner sont défectueuses.	Retirez les cartouches. Remplacez les cartouches endommagée.

Symptôme	Cause possible	Solution
L'impression ou la densité couleur n'est pas homo-gène.	Une ou plusieurs cartouche de toner sont défectueuses ou presque vides.	Retirez les cartouches. Remplacez les cartouches endommagée ou presque vides.
	L'imprimante ne repose pas sur une surface plane.	Placez l'imprimante sur une surface robuste et plane.
L'impression n'est pas régulière ou l'image est mouchetée.	Le support chargé dans le bac est humide.	Vérifiez l'humidité ambiante dans le local de stockage des supports. Retirez le support humide chargé et remplacez-le par du support sec.
	Le support utilisé n'est pas supporté (format, épaisseur, type, etc., non accepté).	N'utilisez que des supports homologués KONICA MINOLTA. Cf. "Spécifications des supports", page 38.
	Une ou plusieurs cartouche de toner sont défectueuses.	Retirez les cartouches. Remplacez les cartouches endommagée.
L'image n'est pas assez fixée ou se gomme facilement.	Le support chargé dans le bac est humide.	Retirez le support humide chargé et remplacez-le par du support sec.
	Le support utilisé n'est pas supporté (format, épaisseur, type, etc., non accepté).	N'utilisez que des supports homologués KONICA MINOLTA. Cf. "Spécifications des supports", page 38.
	Le type de support n'est pas bien défini.	Le type de support utilisé : enveloppes, étiquettes, cartes, supports épais ou transparents, doit être défini dans le pilote.

Symptôme	Cause possible	Solution
Il y a des traces de toner ou des parasites sur l'imprimé.	Une ou plusieurs cartouches de toner sont défectueuses ou mal installées.	Retirez les cartouches. Remplacez les cartouches endommagée. Réinstallez correctement toutes les cartouches.
Il y a des traces de toner sur le verso de la page (qu'il soit ou non imprimé).	Le rouleau de transfert doit être nettoyé.	Nettoyez le rouleau de transfert.
		Si le rouleau de transfert doit être remplacé, contactez votre Support technique avec l'information d'erreur.
	Il y a du toner dans le chemin papier.	Imprimez plusieurs pages blanches à la suite pour enlever le toner.
	Il est nécessaire de nettoyer rouleau de transfert.	Nettoyez le rouleau de transfert.
Des motifs anormaux (blancs , noirs ou en couleur) se répètent à intervalles réguliers.	La lentille laser doit être nettoyée.	Nettoyez la lentille laser.
	Une cartouche de toner est défectueuse.	Retirez la cartouche de toner de la couleur produisant le motif anormal et remplacez-la par une neuve.

Symptôme	Cause possible	Solution
Défauts d'image.	La lentille laser doit être nettoyée.	Nettoyez la lentille laser.
	Une cartouche de toner fuit.	Retirez la cartouche ; si elle est endommagée, remplacez-la.
	Une cartouche de toner est défectueuse.	Retirez la cartouche de toner de la couleur produisant le motif anormal et remplacez-la par une neuve.
Des lignes ou bandes latérales apparais-sent sur l'image.	L'imprimante ne repose pas sur une surface plane.	Placez l'imprimante sur une surface robuste et plane.
	Il y a du toner dans le chemin papier.	Imprimez plusieurs pages blanches à la suite pour enlever le toner.
	Une ou plusieurs cartouches de toner sont défectueuses.	Retirez les cartouches. Remplacez la ou (les) cartouche(s) endommagée(s). Réinstallez correctement toutes les cartouches.
Couleurs absolument non conformes.	Une ou plusieurs cartouches de toner sont défectueuses.	Retirez les cartouches de toner et vérifiez que le toner est également réparti à l'intérieur ; ré-installez les cartouches de toner.
	Une ou plusieurs cartouches de toner sont vides ou presque vides.	Vérifiez si le message `TONER X NIV. BAS` ou `TONER VIDE X` apparaît sur l'écran des messages. Si nécessaire, remplacer la cartouche de la couleur indiquée.
Registration couleurs incorrecte : les couleurs se fondent et varient d'une page à l'autre.	Le capot avant est mal fermé.	Vérifiez que le capot avant de l'imprimante est bien fermé.
	Une ou plusieurs cartouches de toner sont défectueuses.	Retirez les cartouches. Remplacez la ou (les) cartouche(s) endommagée(s). Réinstallez correctement toutes les cartouches.
	Le support chargé dans le bac est humide.	Retirez le support humide chargé et remplacez-le par du support sec.

Symptôme	Cause possible	Solution
Les dessins ne s'impriment pas en couleur.	En 2400 x 600 dpi, la correspondance couleurs doit être désactivée pour l'option Graphiques.	Dans le pilote, ouvrez Propriétés/Qualité et sélectionnez Désactivé dans la section Correspondance couleurs.
		Pour imprimer en couleur, réduisez la résolution à 1200 x 600 ou 600 x 600.
La couleur reproduite est médiocre ou très faible en densité.	Une ou plusieurs cartouches de toner sont défectueuses.	Retirez les cartouches. Remplacez la ou (les) cartouche(s) endommagée(s). Réinstallez correctement toutes les cartouches.

Si le problème persiste, même après avoir suivi toutes les instructions ci-dessus, contactez votre Support technique en lui communiquant l'information d'erreur.

Pour toutes informations de contact, consultez le Guide d'informations générales magicolor 5440 DL.

Messages d'état, d'erreur et de maintenance

Les messages d'état, d'erreur et de maintenance qui s'affichent sur l'écran du panneau de commande vous fournissent des indications sur l'état de fonctionnement de l'imprimante et vous aident à identifier certains problèmes. Ils s'effacent dès que la condition ayant provoqué leur affichage est modifiée.

Messages d'état standard

Message :	Signification :	Action
ÉTALONNAGE	Après remplacement d'une cartouche de toner et redémarrage de l'imprimante pour cause de variations ambiantes, l'imprimante s'interrompt automatiquement pour effectuer un cycle AIDC (Auto-Image Density Control) de 75 secondes. Ce processus assure un fonctionnement sûr et fiable de l'imprimante et une qualité d'impression optimale.	Aucune action requise.
ANNULATION TÂCHE	Le travail est en cours d'annulation.	
ÉPARGNE ÉNERGIE	L'imprimante est en mode Économie d'énergie pour réduire la consommation d'électricité pendant ses périodes d'inactivité. Quand elle reçoit un travail à imprimer, elle retourne en mode normal en 30 secondes.	
IMAGERIE	L'imprimante produit une image à partir de l'appareil photo numérique.	
IMPRESSION	L'imprimante imprime.	
EN TRAITEMENT	L'imprimante traite des données.	
EN ATTENTE	L'imprimante est prête à recevoir des données.	
PRÉCHAUFFAGE	L'imprimante effectue son cycle de préchauffage.	

Messages d'erreur (Avertissements)

Note

Lorsqu'un message d'erreur (`TONER VIDE`, `FIN TRANSFERT`, etc.) s'affiche, imprimez la page de configuration, puis vérifiez l'état des autres consommables. Pour imprimer la page de configuration, voir "Impression de la page de configuration", page 96.

Message :	Signification :	Action
`FIXATION FIN VIE`	L'unité de fixation est arrivée en fin de vie.	Contactez votre Support technique avec l'information d'erreur.
`VIE FIXATION BAS`	L'unité de fixation arrive en fin de vie.	Si nécessaire, contactez votre Support technique avec l'information d'erreur.
`CART. INADAPTÉE` *X*	La cartouche de toner *X* est de type non homologué.	Installez une cartouche de toner homologuée KONICA MINOLTA de type approprié (AM, EU, AP ou JP), cf. page 67.
`BACM VIDE`	Le bac d'alimentation manuelle sélectionné dans le pilote pour l'impression, est vide.	Charger du support dans le bac d'alimentation manuelle.
`ERREUR DE TAILLE`	Une erreur de format est survenue avec `CONTINUER AUTO` (menu Moteur) `ACTIVÉ`.	Chargez le format de support approprié.
`TONER VIDE` *X*	La cartouche de toner *X* est vide (s'affiche quand l'option `MOTEUR/TONER VIDE CONTINUER` est activée)	Remplacez la cartouche de toner.

Message :	Signification :	Action
TONER *X* NIV. BAS	Le niveau du toner *X* est bas et après l'impression de 200 pages Letter/A4 à un taux de couverture de 5 %, la cartouche devra être remplacée.	Préparez la cartouche de toner de la couleur indiquée.
FIN TRANSFERT	La courroie de transfert est arrivée en fin de vie.	Remplacez la courroie et réinitialisez le compteur dans le menu MOTEUR/SERVICE/RÀZ COMPTEUR UNITÉ TRANSFERT.
TRANSFERT BAS	La courroie de transfert arrive en fin de vie.	Préparez une nouvelle courroie de transfert à installer.
FIN ROUL.TRANS.	Le rouleau de transfert est arrivé en fin de vie.	Remplacez le rouleau et réinitialisez le compteur dans le menu MOTEUR/SERVICE/RÀZ COMPTEUR ROUL. TRANSFERT.
ROUL. TRANS. BAS	Le rouleau de transfert arrive en fin de vie.	Préparez un nouveau rouleau de transfert à installer.
BAC *X* VIDE	Le bac *X* (1, 2 ou 3) sélectionné dans le pilote pour l'impression, est vide.	Chargez du support dans le bac indiqué.
DIMM NON VALIDE	Un module DIMM non supporté est installé.	Vérifiez les spécifications de ce module de mémoire et installez un DIMM supporté.
USAGÉ NIV. HAUT	Le réceptacle de toner usagé est presque plein.	Préparez un nouveau réceptacle de toner usagé à installer.

Messages d'erreur (Appel Opérateur)

Message :	Signification :	Action
CAPOT OUVERT UNITÉ RECT-VERS	Le capot de l'unité recto-verso est ouvert.	Fermez le capot de l'unité recto-verso.
CAPOT OUVERT AVANT	Le capot avant de l'imprimante est ouvert.	Fermez le capot avant de l'imprimante.
CAPOT OUVERT LATÉRAL	Le capot latéral droit de l'imprimante est ouvert.	Fermez le capot latéral droit de l'imprimante.
CAPOT OUVERT BAC*X*	Le capot latéral droit du Bac *X* (Bac 2 ou 3) est ouvert.	Fermez le capot latéral droit du bac indiqué.
TIROIR OUVERT BAC*X*	Le bac *X* (1, 2 ou 3) n'est pas installé ou n'est pas complète-ment fermé.	Installez le bac indiqué ou introduisez-le entièrement dans son logement.
OPTION RECT-VERS NON CONNECTÉ(E)	Une impression recto-verso a été sélectionnée dans le pilote mais l'unité recto-verso n'est pas installée.	Arrêtez l'impression et modifiez votre sélection dans le pilote. Si nécessaire, installez l'unité recto-verso.
ERREUR MÉMOIRE DÉBORDÉE	L'imprimante a reçu plus de données que sa mémoire interne ne peut en traiter.	Eteignez l'imprimante, et attendez quelques secondes avant de la rallumer. Réduisez le volume de données à imprimer (ex. : diminuez la résolution) et réessayez d'imprimer. Sinon, installer un module DIMM optionnel.
ERREUR SOUS-PASS VIDÉO	Le volume de données à imprimer est trop important pour la vitesse de transmission interne de l'imprimante.	Eteignez l'imprimante et attendez quelques secondes avant de la rallumer. Réduisez le volume de données à imprimer (ex. : diminuez la résolution) et réessayez d'imprimer.

Message :	Signification :	Action
FIXATION NON CONNECTÉ(E)	L'unité e fixation n'est pas installée.	Contactez votre Support technique avec l'information d'erreur.
BAC ALIM MANUEL NON INSTALLÉ(E)	Le bac d'alimentation manuelle a été sélectionné, mais n'est pas installé.	Installez le bac d'alimentation manuelle.
BOURRAGE SUPPORT UNITÉ R-V INF.	Bourrage dans l'unité recto-verso.	Localisez le bourrage et supprimez-le.
BOURRAGE SUPPORT UNITÉ R-V SUP.	Bourrage dans l'unité recto-verso.	
BOURRAGE SUPPORT FIXATION	Bourrage en sortie de l'unité recto-verso.	
BOURRAGE SUPPORT BAC ALIM MANUEL	Bourrage dans le bac d'alimentation manuelle.	
BOURRAGE SUPPORT ROUL. TRANSFERT	Bourrage au niveau du rouleau de transfert. Le support est resté coincé juste avant d'arriver dans le bac de sortie.	
BOURRAGE SUPPORT BAC*X*	Le support est resté coincé en sortie du bac (*X*) indiqué.	
BOURRAGE SUPPORT NON DÉFINI	Le bourrage est dû à une définition erronée des paramètres dans le pilote.	Après avoir supprimé le bourrage, vérifiez les paramètres définis dans le pilote.
SUPPORT BACM SVP "TYPE"	Le type de support défini dans le pilote ne correspond pas à celui qui est chargé dans le bac d'alimentation manuelle.	Chargez le type de support approprié dans le bac d'alimentation manuelle.
SUPPORT BACM SVP "FORMAT"	Le type de support défini dans le pilote ne correspond pas à celui qui est chargé.	Chargez le format de support approprié dans le bac d'alimentation manuelle.

Message :	Signification :	Action
SUPPORT BAC*X* SVP "FORMAT"	Le format de support défini dans le pilote ne correspond pas à celui qui est chargé.	Chargez le format de support approprié dans le bac idiqué.
TONER VIDE *X*	La cartouche de toner *X* est vide (s'affiche quand MOTEUR/ TONER VIDE ARRÊTER est activé)	Remplacez la cartouche de toner.
ERR TAILLE/TYPE	Le support utilisé n'est pas supporté (format, épaisseur, type, etc., non accepté).	Chargez un support de type et de format appropriés.
ERR TAILLE/TYPE UNITÉ RECT-VERS	Le support utilisé ne peut pas être imprimé en recto-verso.	Pour imprimer en recto-verso, utilisez un support de type et de format appropriés .
FIN VIE TONER *X*	La cartouche de toner *X* est complètement vide et hors d'usage (s'affiche quand MOTEUR/TONER VIDE CONTINUER est activé)	Remplacez la cartouche de toner.
TONER *X* NON INSTALLÉ(E)	La cartouche de toner *X* n'est pas correctement installée.	Installez la cartouche de toner de la couleur indiquée.
BAC*X* NON CONNECTÉ(E)	Le bac *X* (2 ou 3) sélectionné dans le pilote pour l'impression n'est pas installé.	Arrêtez l'impression et modifiez votre sélection dans le pilote. Si nécessaire, installez le Bac *X*.
TONER USAGÉ PLEIN	Le réceptacle de toner usagé est plein.	Installez un nouveau réceptacle de toner usagé.

Messages de maintenance

Ces messages signalent des défauts de fonctionnement plus graves qui ne peuvent être corrigés que par un technicien de maintenance agréé. Dans ce cas, éteignez l'imprimante et rallumez-la. Si le problème persiste, contactez votre fournisseur local ou votre service de maintenance agréé.

Message :	Signification :	Action
ERREUR CAPTEUR AIDC	Erreur au niveau du capteur AIDC.	Contactez votre Support technique avec l'information d'erreur.
ERREUR COMMUNICATION	Erreur de communication au niveau de l'interface USB ou Ethernet.	Vérifiez le branchement du câble d'interface sur l'imprimante. Si l'erreur persiste, contactez votre Support technique.
ERREUR CONTRÔLEUR	Erreur interne au contrôleur.	Contactez votre Support technique avec l'information d'erreur.
ERREUR DIMM	Erreur au niveau du module DIMM de mémoire SDRAM.	Contactez votre Support technique avec l'information d'erreur.
ERREUR INTERFACE MOTEUR	Erreur de communication au niveau de l'interface moteur.	Contactez votre Support technique avec l'information d'erreur.
ERREUR RAM	Erreur de lecture/écriture au niveau de la mémoire RAM.	Contactez votre Support technique avec l'information d'erreur.
ERREUR ROM	Erreur au nieau de la mémoire ROM.	Contactez votre Support technique avec l'information d'erreur.
ERREUR FATALE CODE:*XX*	Détection d'une erreur signalée par le code "*XX*" dans le message de maintenance.	Redémarrez l'imprimante. Cela a souvent pour effet d'effacer le message d'erreur et l'impression peut rerendre. Si le problème persiste, contactez votre Support technique.

10

Installation d'options

Introduction

Note

L'utilisation d'options non fabriquées/supportées par KONICA MINOLTA annule votre garantie.

Ce chapitre fournit des informations sur les options ci-après.

Modules de mémoire DIMM (Dual In-Line Memory Modules)	Modules de 64 Mo, 128 Mo, 256 Mo, 512 Mo (en mémoire tampon)
Unité recto-verso	Impression recto-verso automatique
Chargeur inférieur (Bac 2/3)	Bac de 500 feuilles inclus
Carte d'impression photo numérique directe	Pour utiliser le menu Impression directe de l'imprimante, une carte d'impression photo numérique directe doit être installée.

Pour des instructions concernant l'installation de la carte d'impression photo numérique directe, reportez-vous à sa documentation. Pour vous procurer ce type de carte, veuillez contacter votre fournisseur local ou visiter le site printer.konicaminolta.com.

Note

Avant de procéder à une installation d'option, l'imprimante ainsi que l'option doivent impérativement être éteintes et débranchées de la prise d'alimentation secteur.

Protection antistatique

Note

Avant de déballer et de manipuler le module DIMM (Dual In-line Memory Module), touchez une pièce métallique de l'imprimante afin d'éviter toute accumulation d'électricité statique. Retirez le module de son emballage conducteur en le prenant par ses bords et en évitant de toucher aux circuits électroniques. Si vous avez à poser le module avant de l'installer, faites-le sur un tapis antistatique ou sur une feuille d'aluminum.

Module DIMM (Dual In-Line Memory Module)

Une extension de mémoire (DIMM) peut être nécessaire pour imprimer des dessins complexes ou en recto-verso.

Les modules de mémoire DIMM (Dual in-line Memory Modules) sont des cartes de circuits compactes, avec puces de mémoire montées en surface.

Votre imprimante est livrée avec 64 Mo de SDRAM installée. Par le biais d'un module supplémentaire, vous pouvez toutefois augmenter cette capacité jusqu'à 576 Mo de RAM. Pour atteindre cette capacité maximum, l'extension de mémoire doit se faire via un module de 512 Mo car votre imprimante est équipée d'un seul emplacement de module DIMM libre.

Installation d'un module DIMM

Note

Il est très important de protéger la carte contrôleur et le module DIMM contre toute décharge électrostatique. Avant tout, revoyez la consigne de sécurité en page 136. Prenez toujours les cartes de circuits imprimés par les bords.

1 Eteignez l'imprimante et débranchez le cordon secteur et les câbles d'interface.

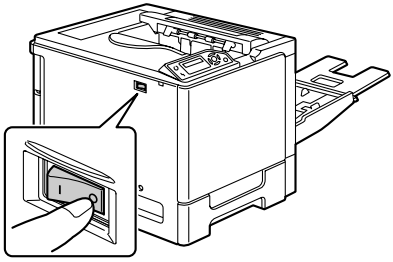

2 A l'aide d'un tournevis, retirez la vis de fixation du capot arrière, puis faites glisser le capot vers la droite afin de le retirer.

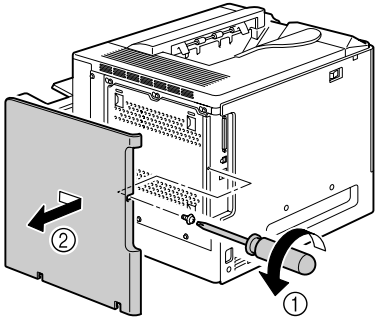

3 A l'aide d'un tournevis, desserrez les sept vis (ne les retirez pas de l'imprimante).

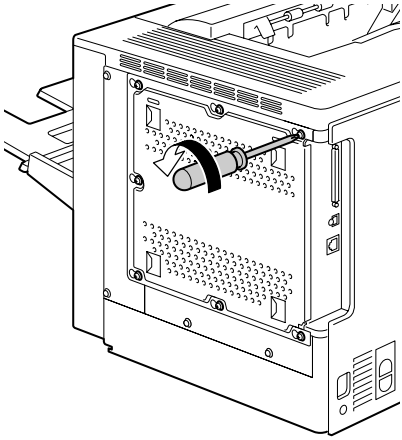

4 Faites légèrement glisser le panneau vers la droite et soulevez-le afin de le retirer de l'imprimante.

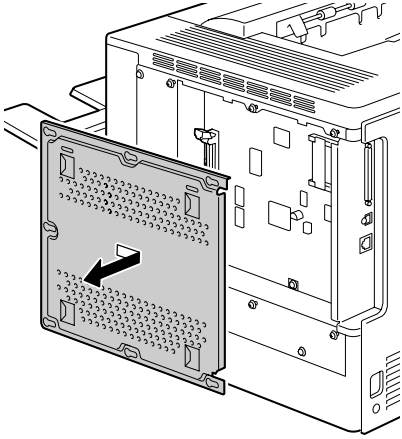

5 Insérez le nouveau module DIMM bien droit dans son connecteur, jusqu'à ce que les deux loquets de verrouillage s'enclenchent.

Localisez l'encoche sur le côté du module et alignez-la sur le connecteur. Si vous n'arrivez pas à enclencher le module, ne forcez pas. Repositionnez-le en vous assurant que sa base est bien enfoncée dans le connecteur.

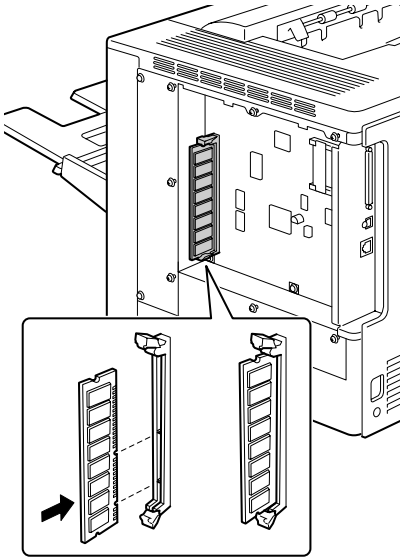

6 Remettez le panneau en place et serrez les sept vis.

7 Remettez le capot arrière en place.

8 Rebranchez les câbles d'interface.

9 Rebranchez le cordon secteur et allumez l'imprimante.

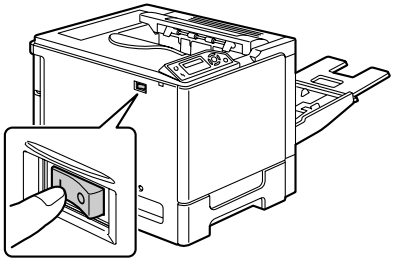

10 Imprimez une page de configuration (`MENU PAGES SPÉCIALES/ IMPRIMER PAGE DE CONFIG.`) et vérifiez que la capacité de RAM totale y figure.

Unité recto-verso

Avec une unité recto-verso et suffisamment de mémoire installée, vous pouvez automatiquement imprimer en recto-verso (sur les deux côtés d'une feuille). Voir "Impression recto-verso", page 62.

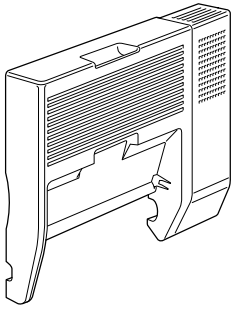

Installation de l'unité recto-verso

1 Eteignez l'imprimante.

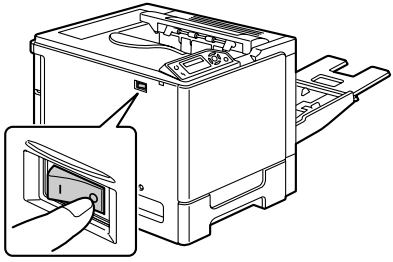

2 Retirez le cache sur le capot latéral droit.

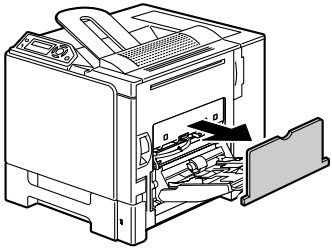

3 Retirez la porte sur le côté du capot latéral droit.

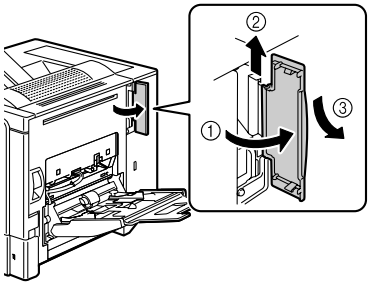

4 Préparez l'unité recto-verso.

Avant d'installer l'unité recto-verso, ouvrez son capot, et vérifiez que les loquets de chaque côté sont positionnés comme indiqué ci-contre. Refermez ensuite le capot de l'unité.

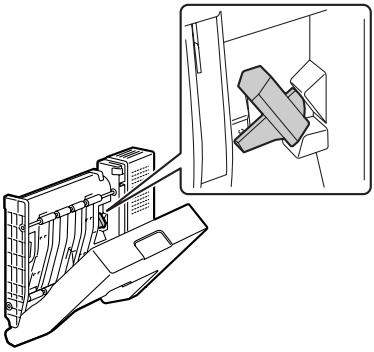

5 Fixez l'unité recto-verso sur l'imprimante comme indiqué ci-contre.

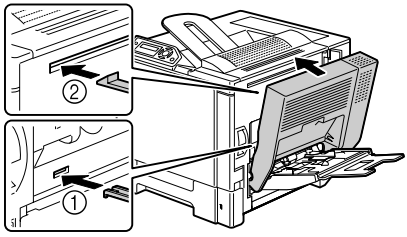

6 Ouvrez le capot de l'unité reco-verso, et tournez les deux loquets latéraux vers la gauche afin de les mettre à l'horizontale et de fixer l'unité recto-verso sur le capot latéral droit.

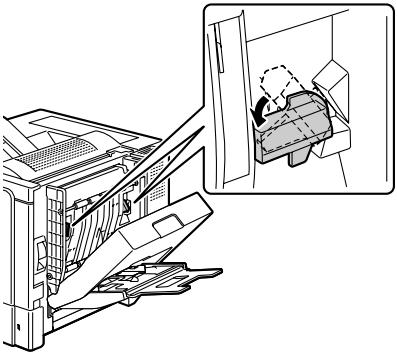

7 Soulevez le loquet du capot latéral droit afin de l'ouvrir, et accrochez le cordon de suspension de l'unité recto-verso sur l'imprimante.

Avant d'ouvrir le capot latéral droit, repliez le bac d'alimentation manuelle.

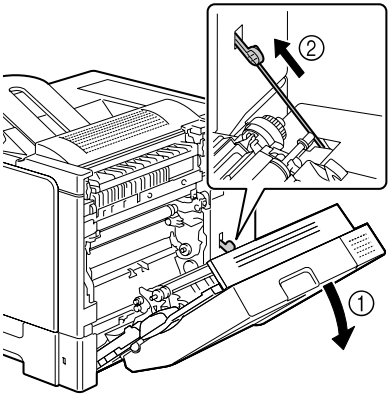

8 Refermez le capot latéral droit.

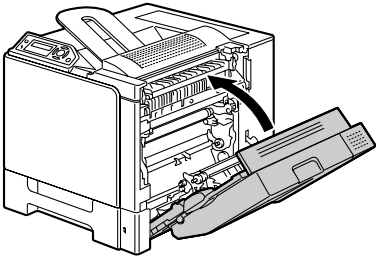

9 Installez l'unité recto-verso dans le pilote (onglet Options matérielles).

Chargeur papier inférieur

Vous avez la possibilité d'installer jusqu'à deux chargeurs papier optionnels (Bacs 2 et 3), chacun augmentant la capacité d'alimentation papier de votre imprimante de 500 feuilles.

Contenu du kit

- Chargeur papier inférieur avec bac (d'une capacité de 500 feuilles)
- Quatre équerres métalliques
  - Deux équerres de fixation avant
  - Deux équerres de fixation arrière
- Quatre vis de fixation
- Un guide de transport (utilisé pour le Bac 2 seulement)

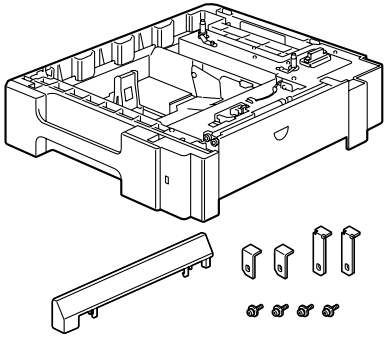

Installation du chargeur papier inférieur

Note

Si des consommables sont installés dans l'imprimante, veillez à la déplacer en la maintenant de niveau pour éviter toute dispersion.

1 Eteignez l'imprimante et débranchez le cordon secteur et les câbles d'interface.

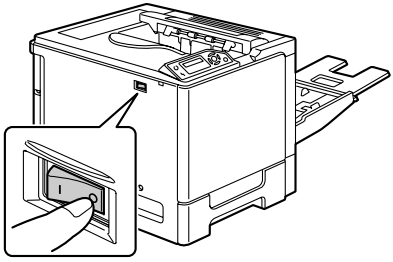

2 Préparez le chargeur papier inférieur.

Assurez-vous de déposer le chargeur sur une surface plane.

3 Ouvrez le capot latéral droit du chargeur.

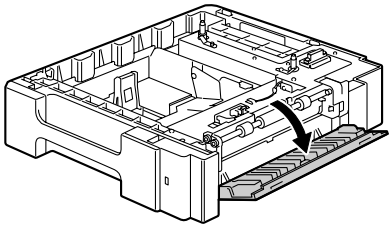

Avant d'installer le chargeur papier inférieur sur l'imprimante, son capot latéral droit doit être ouvert.

4 Avec l'aide d'une autre personne, placez l'imprimante sur le chargeur papier inférieur, en vous assurant que ses picots de placement entrent bien dans les trous correspondants à la base de l'imprimante.

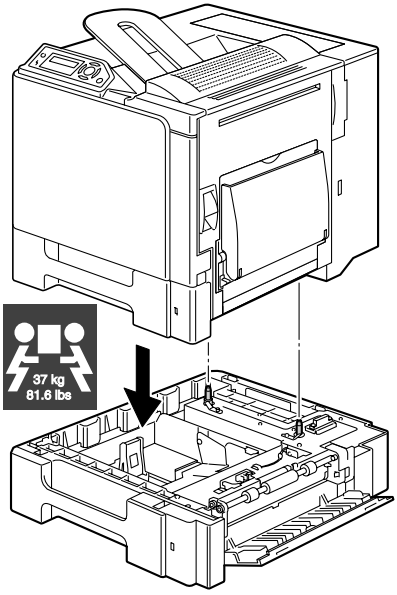

Si vous devez installer deux chargeurs papier inférieurs, empilez ces deux chargeurs et fixez-les ensemble avant de les monter sous l'imprimante.

AVERTISSEMENT

Complètement chargée de consommables, cette imprimante pèse environ 37 kg (81.6 lb). Pour la soulever et la déplacer, deux personnes sont nécessaire.

5 A l'aide d'un tournevis, installez les deux équerres de fixation à l'arrière de l'imprimante.

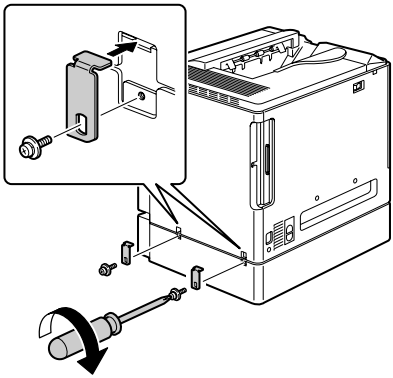

6 Ouvrez les bacs.

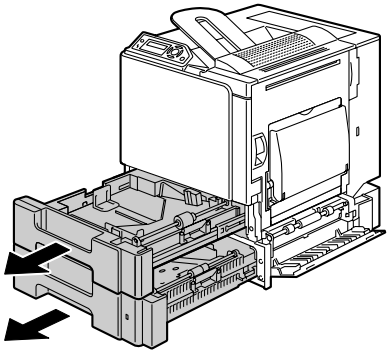

7 Installez les deux équerres de fixation à l'avant de l'imprimante.

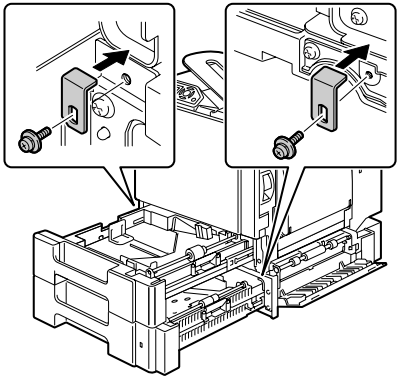

8 Refermez les bacs.

9 Fixez le guide de transport sur la porte droite du Bac 2.

Il n'est pas nécessaire de fixer ce guide sur la porte droite du Bac 3.

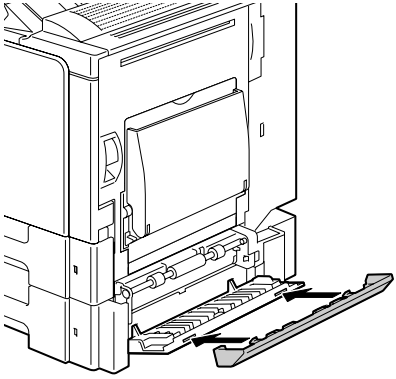

10 Fermez le capot latéral droit du chargeur papier inférieur.

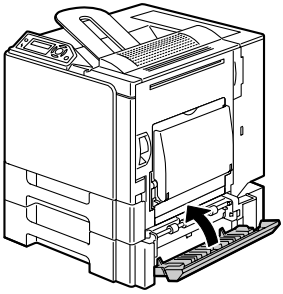

11 Installez le Bac 2 (Bac 3) dans le pilote (onglet Options matérielles).

Annexe A

Spécifications de sécurité

Normes de sécurité	Modèle U.S.	UL 60950-1, CSA C22.2 N° 60950-1-03
	Modèle Europe	Directive UE 73/23/CEE Directive UE 93/68/CEE EN 60950-1 (IEC 60950)
	Modèle Chine	GB 4943
Normes EMC	Modèle U.S.	FCC Article 15 Ss-chap. B classe B ICES-003
	Modèle Europe	Directive UE 89/336/CEE Directive UE 93/68/CEE EN 55022 (CISPR Pub. 22) classe B EN 61000-3-2 EN 61000-3-3
	Modèle Chine	GB 9254 classe B, GB 17625.1
	Modèle Australie	EN 55022 classe B
Normes de sécurité	Modèle U.S.	UL 60950-1, CSA C22.2 N° 60950-1-03

Spécifications techniques

Imprimante

Type	Imprimante couleur de bureau à double rayon laser
Système d'impression	Balayage par rayons laser semi-conducteurs + procédé électro-photographique à sec
Système d'exposition	4 diodes laser et miroir polygonal
Système de développement	Toner SMT mono-composant
Résolution	2400 dpi × 600 dpi, 1200 dpi × 600 dpi, 600 dpi × 600 dpi

Délai de production du premier imprimé	Recto seul (600 dpi) Monochrome/Couleur : 14,2 secondes pour un format A4 (papier standard) Monochrome/Couleur : 14,1 secondes pour un format Letter (papier standard) Recto-verso (600 dpi) Monochrome/Couleur : 22,3 secondes pour un format A4 ou Letter (papier standard)
Vitesse d'impression	Recto seul (600 dpi) Monochrome/Couleur : 25,6 pages par minute pour un format A4 (papier standard) Monochrome/Couleur : 27 pages par minute pour un format Letter (papier standard) Recto-verso (600 dpi) Monochrome/Couleur : 12,3 pages par minute pour un format A4 (papier standard) Monochrome/Couleur : 12,5 pages par minute pour un format Letter (papier standard)
Temps de préchauffage	30 secondes en moyenne
Formats des supports d'impression	Bac 1 A4/Letter Bacs 2 et 3 (optionnels) B5 - Legal Bac d'alimentation manuelle Largeur support: : 92 à 216 mm (3,6 à 8,5") Longueur support : 148 à 356 mm (5,8 à 14,0")
Types de papier/Support d'impression	• Papier standard (60 à 90 g/m^2 ; 16 à 24 lb) • Papier recyclé (60 à 90 g/m^2 ; 16 à 24 lb) • Transparents • Enveloppes • Support épais 1 (91 à 150 g/m^2) • Support épais 2 (151 à 210 g/m^2) • Cartes • Papier à en-tête • Planches d'étiquettes • Support brillant

Capacité d'alimentation	Bac 1 Papier standard :500 feuilles Bacs 2 et 3 (optionnels) Papier standard :500 feuilles Bac d'alimentation manuelle Papier standard :100 feuilles Enveloppes : 10 enveloppes Etiquettes/Carte/Support épais/Transparent : 20 feuilles
Capacité de sortie	Bac de sortie : 250 feuilles (A4, Letter)
Température ambiante (en fonctionnement)	10 à 35° C (50 à 95° F)
Humidité ambiante (en fonctionnement)	15 à 85 %
Alimentation électrique	110 à 127 V, 50 à 60 Hz 220 à 240 V, 50 à 60 Hz
Power consumption	120 V : 1250 W 230 V : 1250 W
Ampérage	110 à 127 V : 11 A ou moins 220 à 240 V : 6 A ou moins
Niveau de bruit	En fonctionnement : 54 dB ou moins En veille : 39 dB ou moins
Dimensions externes	Hauteur : 440 mm (17,3") (partie saillante incl.) Largeur : 455 mm (17,9") (partie saillante incl.) Profondeur : 520 mm (20,5")
Poids	Imprimante : environ 31 kg (68,3 lb) Cartouche de toner : Cartouche de démarrage = 1,42 kg (3,13 lb) (Y, M, C)/ 1,46 kg (3,22 lb) (K) Cartouche de rechange (Capacité standard)= 1,52 kg (3,35 lb) (Y, M, C)/ 1,55 kg (3,42 lb) (K) Cartouche de rechange (Haute Capacité)= 1,65 kg (3,64 lb) (Y, M, C)/ 1,68 kg (3,70 lb) (K)
Interface	Conforme USB 2.0 (Haute vitesse), Ethernet 10Base-T/100Base-TX (IEEE 802.3)
CPU	ARM9 926EJ-S 200 MHz
Mémoire standard	64 Mo

Durée de vie des consommables

Article	Durée de vie moyenne
Cartouche de toner	**Cartouche de démarrage standard** : Conditions ambiantes constantes* 3.000 pages ou plus (en continu) 2.750 pages ou plus (Travaux de deux pages) Conditions ambiantes variables* 2.400 pages ou plus (en continu) 2.200 pages ou plus (Travaux de deux pages) **Cartouche de rechange (Capacité standard) :** Conditions ambiantes constantes* 6.000 pages ou plus (en continu) 5.500 pages ou plus (Travaux de deux pages) Conditions ambiantes variables* 4.800 pages ou plus (en continu) 4.400 pages ou plus (Travaux de deux pages) **Cartouche de rechange (Haute Capacité) :** Conditions ambiantes constantes* 12.000 pages ou plus (en continu) 11.000 pages ou plus (Travaux de deux pages) Conditions ambiantes variables* 9.600 pages ou plus (en continu) 8.800 pages ou plus (Travaux de deux pages)
Réceptacle de toner usagé	40.000 pages (Monochrome) 10.000 pages (Couleur)
Rouleau de transfert	120.000 pages
Unité de transfert	120.000 pages
Unité de fixation	150.000 pages (en continu) 130.000 pages (Travaux de deux pages)
Entraînement papier	300.000 pages
Note : *Conditions ambiantes constantes = température comprise entre 15 °C [59 °F] et 25 °C [77 °F] et humidité relative comprise entre 35 et 70 %.	

Les moyennes ci-dessus sont fournies pour des pages de format A4/ Letter imprimées sur recto seul avec un taux de couverture de 5%. La durée de vie effective peut varier (être plus courte) suivant les paramètres d'impression (taux de couverture, format papier, etc.), le mode d'impression continu ou intermittent (à savoir impression fréquente de travaux d'une page) ou le type de support utilisé (ex. : support épais). Elle peut en outre varier suivant les conditions d'utilisation ambiantes de température et d'humidité.

Protection de l’environnement

En tant que partenaire ENERGY STAR®, nous avons fait en sorte que cette machine soit conforme aux Directives ENERGY STAR en matière de consommation d’énergie.

Qu’est-ce qu’un produit ENERGY STAR ?

Un produit ENERGY STAR est doté d’une fonction spéciale lui permettant de passer automatiquement en “mode de consommation d’énergie réduite” au bout d’un certain délai d’inactivité. Un produit ENERGY STAR utilise l’énergie plus efficacement, réduit vos notes d’électricité et contribue à la protection de l’environnement.

Index

B

Bracelet de protection antistatique 136
Brillant 45

C

Cartes 43
Chargement des supports 47
Chargeur papier inférieur 143
Chemin papier 98
Connexion PageScope Web 120
Consommables
Cartouche de toner 66
Courroie de transfert 81
Réceptacle de toner usagé 74
Rouleau de transfert 76

D

Décharge d'électricité statique 136
Décharge électrostatique 136
Direct print 31
Dual In-line Memory Modules 137

E

Ecran d'état 14
Fermeture 15
Ouverture 14
Utilisation 14
Ecran des messages 20
Entretien 88
Enveloppes 41
Etiquettes 42
Impression en continu 42

I

Impression de calque 118
Impression directe 33
Impression recto-verso 62

Unité recto-verso 140
Imprimante
Composants 3

M

Marges de page 46
Mémoire supplémentaire 137
Menu de configuration 22
Messages 127
Messages d'erreur 128
Messages d'état, d'erreur et de maintenance 127
Messages de maintenance 133
Misfeed problems
Preventing 97

N

N-up 119

O

Onglet Configuration 11
Onglet Options matérielles 12
Onglet papier 11
Onglet Qualité 12
Options 136
Chargeur papier inférieur 143
DIMM 137
Unité recto-verso 140

P

Panneau de commande 20
Papier épais 40
Papier standard 39
Pilote d'imprimante 10
Onglet Configuration 11
Onglet Options matérielles 12
Onglet Papier 11
Onglet Qualité 12
Paramètres 9
Preventing media misfeeds 97
Problèmes d'alimentation papier
Bac 1 100
Bacs 2 et 3 104
Chemin papier 98
Correction 99
Rouleau de transfert 110
Unité de fixation 107
Unité recto-verso 106
Problèmes de bourrage 113
Protection antistatique 136

Q

Qualité d'impression 121

R

Recto-verso
Recto-verso automatique 62
Reliure Livret 120
Résolution de problèmes 95
Impression recto-verso 119
L'imprimante se réinitialise 119
Rien ne s'imprime 121

S

Stockage des supports 64
Support
Chargement 47
Chemin papier 98
Prévention des bourrages papier 97
Suppression des bourrages 99
Surface imprimable 45
Surface imprimable 45

T

Transparents 44
Impression en continu 44
Troubleshooting
Media misfeed 113
Status, error, and service messages 127
Type de support
Brillant 45
Cartes 43
Enveloppes 41
Etiquettes 42
Papier épais 40
Papier standard 39
Transparents 44