KONICA MINOLTA

Giving Shape to Ideas

bizhub C554/C454/C364/C284/C224

Guide de l'utilisateur
À propos de la machine

Important !

En raison des modifications apportées à la spécification de l'interface utilisateur, les images de l'interface utilisateur illustrées dans les guides de l'utilisateur peuvent différer légèrement des descriptions qui en sont faites.

Les boutons "Annul", "OK", "Ferm.", "Oui" et "Non" ont été remplacés par des icônes et le texte de leur description peut encore contenir les mots "Annul", "OK", "Ferm.", "Oui" et "Non".

Précédente conception :

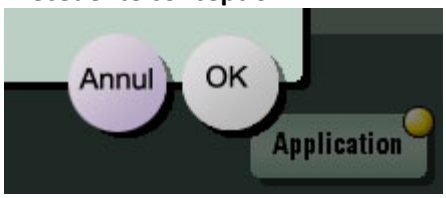

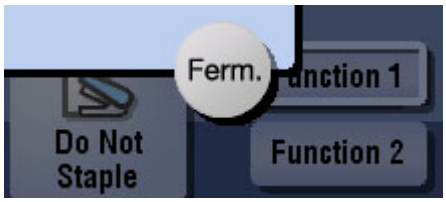

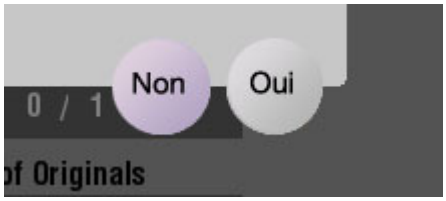

Nouvelle conception :

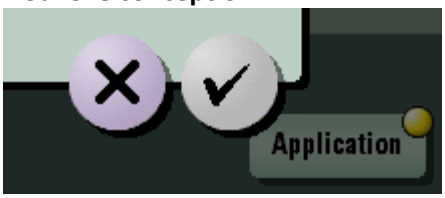

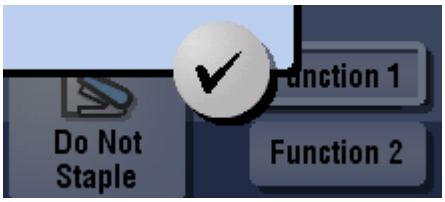

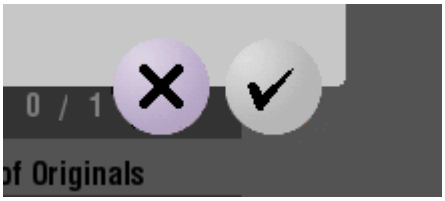

Table des matières

1 Vérification du nom et de la fonction de chaque pièce de cette machine (bizhub C554/C454)

Recto 1-3
Face arrière 1-5
Intérieur 1-6

2 Vérification du nom et de la fonction de chaque pièce de cette machine (bizhub C364/C284/C224)

Recto 2-3
Face arrière 2-5
Intérieur 2-6

3 Vérification du nom et de la fonction de chaque composant optionnel

3.1 Vérification de la liste des composants optionnels (bizhub C554/C454) 3-3
Recto 3-7
Face arrière 3-9

3.2 Vérification de la liste des composants optionnels (bizhub C364/C284/C224) 3-10
Recto 3-14
Face arrière 3-16

3.3 Unité de finition FS-535, Piqueuse à cheval SD-512, Kit de perforation PK-521 3-18

3.4 Séparateur du travail JS-602 3-20

3.5 Pliage en Z ZU-606 3-21

3.6 Unité d'insertion PI-505 3-23

3.6.1 Nom et fonction de chaque pièce 3-23

3.6.2 Unité d'insertion 3-24
Touches sur le panneau de contrôle 3-24
Finition en utilisant l'unité d'insertion 3-25

3.7 Unité de finition FS-533, Kit de perforation PK-519 3-26

3.8 Séparateur du travail JS-506 3-27

3.9 Unité de finition FS-534, Piqueuse à cheval SD-511, Kit de perforation PK-520 3-28

3.10 Unité grande capacité LU-301/LU-204 3-31

4 Vérifier les types de papier disponibles

5 Vérification des spécifications de cette machine

Le type de cette machine 5-3
Papier 5-3
Spécifications mécaniques 5-5
Chargeur de document double numérisation (uniquement pour bizhub C554/C454) 5-5
Environnement d'exploitation 5-6
Spécifications communes 5-6
Fonction Copie 5-7
Fonctions de numérisation 5-8
Fonctions Imprimante 5-10
Fonction réseau 5-13

6 Vérifier les spécifications des composants optionnels

Fonction fax (Kit fax FK-511) 6-3
Chargeur automatique recto-verso DF-624 6-4
Chargeur de document double numérisation DF-701 6-4
Meuble d'alimentation papier PC-110 6-5
Meuble d'alimentation papier PC-210 6-5
Meuble d'alimentation papier PC-410 6-6
Unité grande capacité LU-301 6-6
Unité grande capacité LU-204 6-7
Unité de finition FS-535 6-7
Piqueuse à cheval SD-512 6-10
Kit de perforation PK-521 6-11
Séparateur du travail JS-602 6-11
Unité de pliage en Z ZU-606 6-12
Unité d'insertion PI-505 6-12
Unité de finition FS-534 6-13
Piqueuse à cheval SD-511 6-15
Kit de perforation PK-520 6-16
Unité de finition FS-533 6-16
Kit de perforation PK-519 6-18
Séparateur du travail JS-506 6-18
Unité d'authentification AU-102 6-20
Unité d'authentification AU-201 6-21

7 Utilisation de l'Unité d'authentification (type biométrique)

7.1 Unité d'authentification (type biométrique) 7-3
7.2 État de l'unité d'authentification 7-4
7.3 Opérations requises pour utiliser cette fonction (pour l'administrateur) 7-5
7.3.1 Configuration des paramètres d'authentification de cette machine 7-5
7.3.2 Enregistrement des informations concernant l'authentification utilisateur 7-7
7.4 Connexion à cette machine 7-10
7.5 Utilisation de Data Administrator (pour l'administrateur) 7-11
7.5.1 Data Administrator 7-11
7.5.2 Configuration de l'environnement d'exploitation 7-11
Installation de BioDriver (pilote USB) (Windows 7) 7-11
Installation de BioDriver (pilote USB) (Windows Vista) 7-12
Installation de BioDriver (pilote USB) (Windows XP) 7-13
Installation du PlugIn Data Administrator pour l'unité d'authentification biométrique AU-102 7-13
7.5.3 Enregistrement des informations concernant l'authentification utilisateur 7-14

8 Utiliser l'Unité d'authentification (type carte IC)

8.1 Unité d'authentification (type carte IC) 8-3
8.2 Opérations requises pour utiliser cette fonction (pour l'administrateur) 8-4
8.2.1 Configuration des paramètres d'authentification de cette machine 8-4
8.2.2 Enregistrement des informations concernant l'authentification utilisateur 8-7
8.3 Connexion à cette machine 8-9
8.4 Utilisation de Data Administrator (pour l'administrateur) 8-10
8.4.1 Data Administrator 8-10
8.4.2 Configuration de l'environnement d'exploitation 8-10
Installation du Pilote de carte IC (pilote USB) (Windows 7) 8-10
Installation du Pilote carte IC (pilote USB) (Windows Vista) 8-11
Installation du Pilote carte IC (pilote USB) (Windows XP) 8-12
Installation du PlugIn Data Administrator pour l'unité d'authentification par carte IC AU-201 8-12
8.4.3 Enregistrement des informations concernant l'authentification utilisateur 8-13

1

Vérification du nom et de la fonction de chaque pièce de cette machine (bizhub C554/C454)

1 Vérification du nom et de la fonction de chaque pièce de cette machine (bizhub C554/C454)

Recto

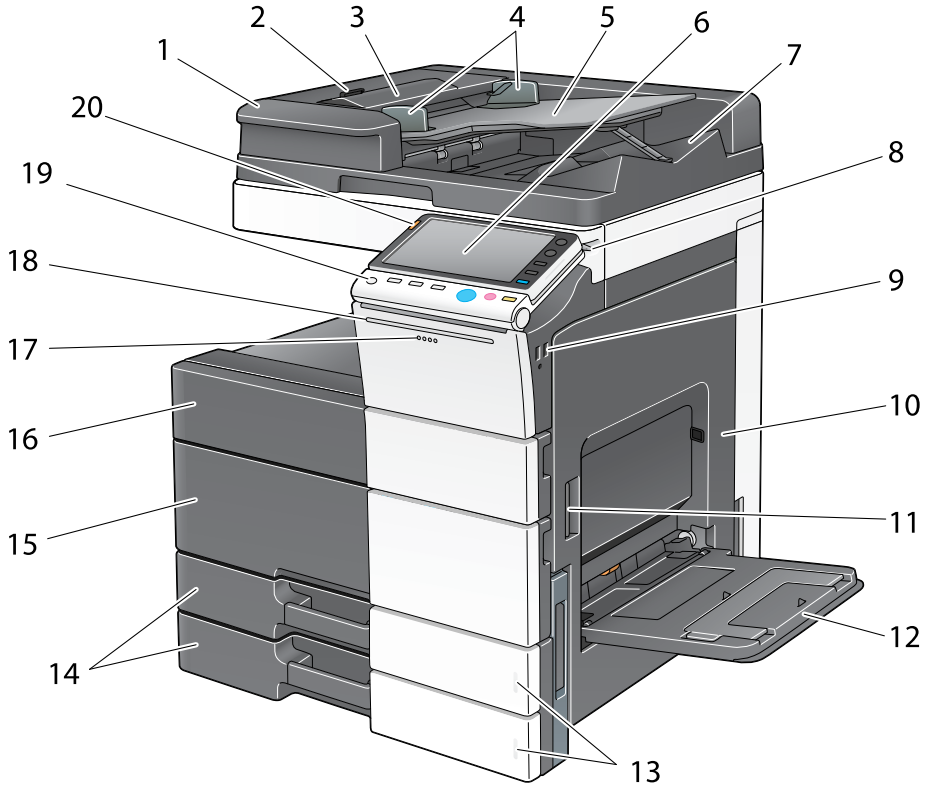

N°	Nom	Description
1	**Chargeur de document double numérisation**	Introduit et numérise automatiquement les originaux par pages. Cette unité numérise un original recto-verso simplement en exigeant que le papier soit introduit une seule fois dans la machine sans inversion. Dans le manuel, cette unité est désignée **ADF**.
2	**Levier de déblocage du capot gauche**	Utilisé pour ouvrir le **Capot gauche**.
3	**Capot gauche**	Ouvrez le **Capot gauche** pour éliminer le bourrage papier.
4	**Réglette latérale**	Ajustez cette réglette le long de la largeur de l'original.
5	**Bac des originaux**	Chargez l'original dans ce magasin face vers le haut. Ouvrez le **Bac des originaux** pour éliminer un bourrage papier dans le **Chargeur ADF**.
6	**Panneau de contrôle**	Utilisé pour configurer divers paramètres de cette machine.
7	**Bac de sortie des originaux**	L'original numérisé sort dans ce bac.
8	**Stylet**	Utilisé pour sélectionner un menu à l'**Écran tactile**, ou pour entrer des caractères.
9	**Port USB (type A) USB 2.0/1.1**	Utilisé pour connecter une unité de mémoire externe (unité de mémoire USB) à cette machine.

N°	Nom	Description
10	**Porte de droite**	Ouvrez cette porte pour dégager un bourrage papier.
11	**Levier de déblocage de la porte de droite**	Utilisé pour verrouiller la **Porte de droite**.
12	**Introducteur manuel**	Utilisez ce magasin pour imprimer ou copier sur un papier au format irrégulier, des transparents, des cartes postales (4 × 6 (Carte A6)), des enveloppes ou des planches d'étiquettes. L'introducteur manuel peut contenir jusqu'à 150 feuilles de papier ordinaire, 20 feuilles d'Épais 1, 20 feuilles d'Epais 1+, 20 feuilles d'Épais 2, 20 feuilles d'Épais 3, 20 feuilles d'Épais 4, 20 feuilles de transparents, 20 feuilles de cartes postales (4 × 6 (Carte A6)), planches d'étiquettes ou papier à onglets et 10 feuilles d'enveloppes ou de papier bannière.
13	**Témoin Manque papier**	Clignote en orange lorsqu'un magasin va manquer de papier, et s'allume en continu lorsque le papier est épuisé.
14	**Magasin 1**, **Magasin 2**	Permet de charger au maximum 500 feuilles. Ces magasins peuvent contenir jusqu'à 150 feuilles d'Épais 1, d'Epais 1+, d'Épais 2 et d'Épais 3, respectivement.
15	**Porte frontale inférieure**	Ouvrez cette porte pour remplacer le **Réservoir de toner usagé** ou l'**Unité image** et pour nettoyer la **Vitre de la tête d'impression**.
16	**Porte frontale supérieure**	Ouvrez cette porte pour remplacer une **Cartouche de toner**.
17	**Voyant Données**	Clignote en bleu lorsque cette machine reçoit une tâche. Si une tâche est actuellement spoulée, ce voyant devient bleu.
18	**Voyant d'état** (voyant d'impression)	Clignote en blanc durant l'impression normale.
19	Touche **Alimentation**	Appuyez sur cette touche pour passer en mode Éco Énergie. Lorsque l'alimentation est désactivée, la machine entre en mode économie d'énergie, et la LED de la touche **Alimentation** devient orange.
20	**Voyant d'état** (voyant d'avertissement ou d'arrêt)	Indique l'état de cette machine en clignotant ou en s'allumant. Clignotant orange : Avertissement Allumé orange : La machine s'est arrêtée.

Face arrière

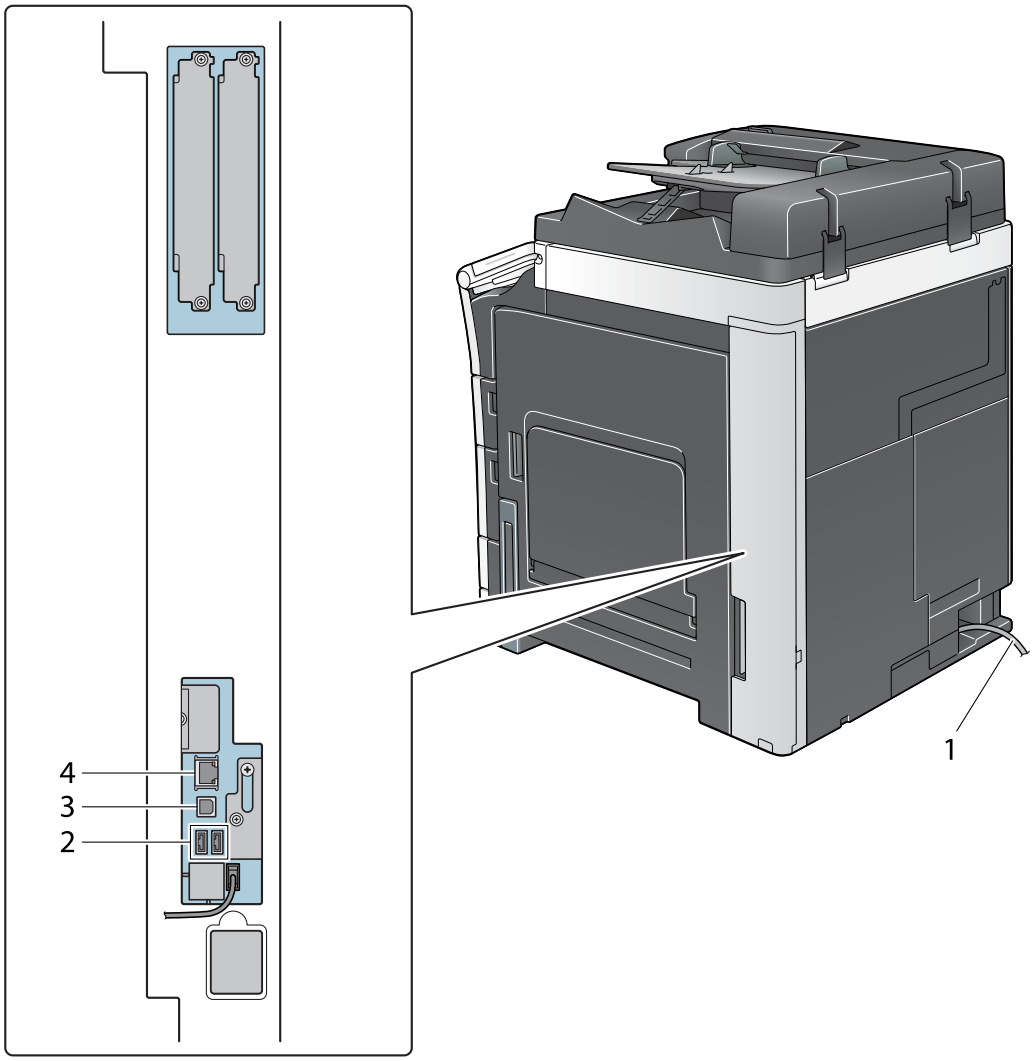

N°	Nom	Description
1	**Cordon d'alimentation**	Utilisé pour alimenter cette machine.
2	**Port USB (type A) USB 2.0/1.1**	Utilisé pour connecter l'**Unité d'authentification AU-102** ou l'**Unité d'authentification AU-201**.
3	**Port USB (type B) USB 2.0/1.1**	Connecter à ce port lorsque cette machine est utilisée comme imprimante USB.
4	**Connecteur réseau (10Base-T/ 100Base-TX/1000Base-T)**	Connecter à ce port lorsque cette machine est utilisée comme imprimante réseau ou comme scanner réseau.

Intérieur

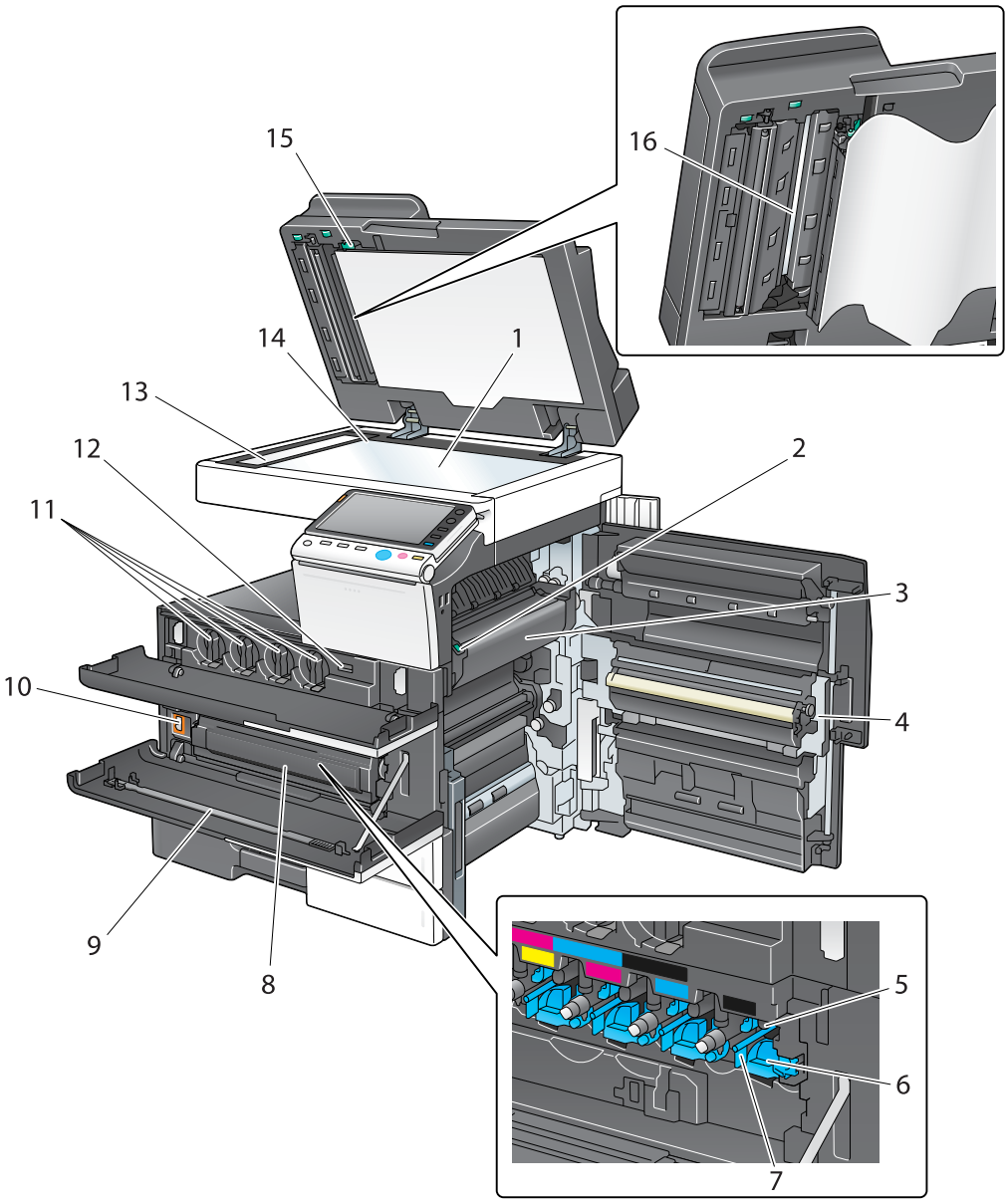

N°	Nom	Description
1	**Vitre d'exposition**	Utilisée pour charger l'original.
2	**Levier du capot de l'unité de fixation**	Ouvrez ce levier pour éliminer un bourrage papier dans l'unité de fixation.
3	**Unité de fixation**	Utilisé pour mélanger le toner au papier à l'aide de la chaleur et de la pression.
4	**Unité recto-verso automatique**	Utilisée pour inverser le papier lors d'une impression recto-verso.
5	**Unité tambour**	Utilisée pour créer une image imprimée.
6	**Languette de déblocage**	Utilisée pour enlever l'**Unité tambour**.
7	**Nettoyeur fil de charge**	Utilisé pour nettoyer le **Fil de charge électrostatique** lorsqu'une erreur d'image se produit.
8	**Réservoir de toner usagé**	Utilisé pour récupérer les toners usagés.

N°	Nom	Description
9	**Nettoyeur tête d'impression**	Utilisé pour nettoyer la surface de la **Vitre de la tête d'impression** lors du remplacement de l'**Unité tambour**.
10	**Interrupteur principal**	Actionner cet interrupteur pour mettre la machine en marche ou l'arrêter.
11	**Cartouche de toner**	Cette machine utilise une **Cartouche de toner** en quatre couleurs : cyan (C), magenta (M), jaune (Y), et noir (K). Une image pleine couleur est créée par la combinaison des quatre couleurs de toner.
12	**Compteur total**	Compte le nombre de pages imprimées jusqu'à ce jour.
13	**Vitre de numérisation**	Utilisée pour numériser une image d'original lors de l'utilisation de l'**ADF**.
14	**Réglette Original**	Charger l'original le long de cette réglette. Cette réglette est aussi utilisée pour mesurer le format de l'original chargé.
15	**Guide d'ouverture et de fermeture**	Le levier qui verrouille le guide pour numériser le face arrière d'un original. Ouvrir ce guide pour dégager un bourrage papier ou pour nettoyer la **Vitre de numérisation (arrière)**.
16	**Vitre de numérisation (arrière)**	Utilisée pour nettoyer la face arrière d'un original lors de l'utilisation de l'**ADF**.

2 Vérification du nom et de la fonction de chaque pièce de cette machine (bizhub C364/C284/C224)

2 Vérification du nom et de la fonction de chaque pièce de cette machine (bizhub C364/C284/C224)

Recto

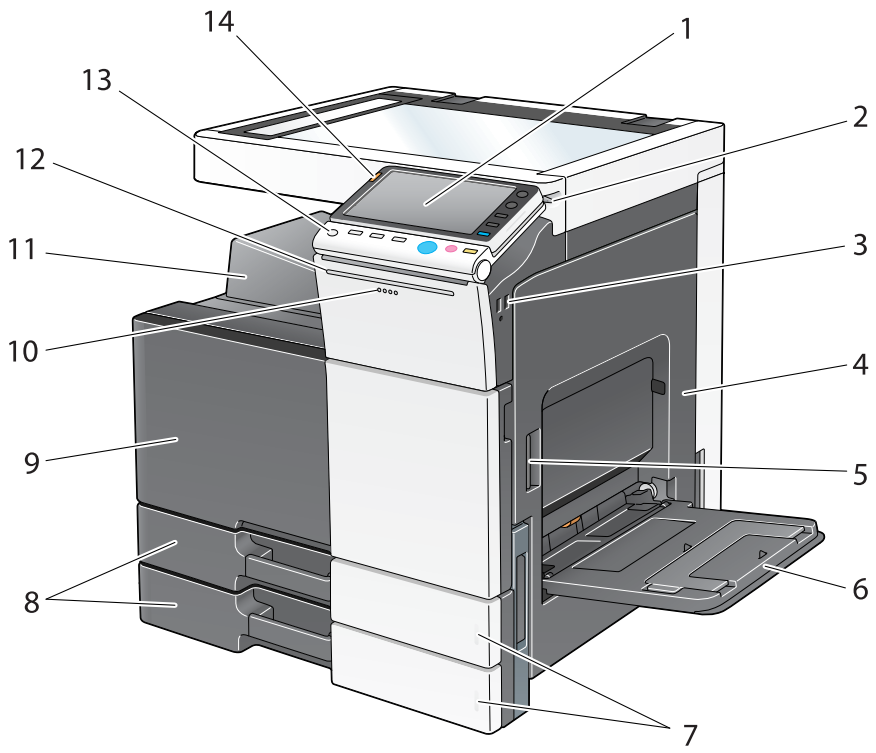

N°	Nom	Description
1	**Panneau de contrôle**	Utilisé pour configurer divers paramètres de cette machine.
2	**Stylet**	Utilisé pour sélectionner un menu à l'**Écran tactile**, ou pour entrer des caractères.
3	**Port USB (type A) USB 2.0/1.1**	Utilisé pour connecter une unité de mémoire externe (unité de mémoire USB) à cette machine.
4	**Porte de droite**	Ouvrez cette porte pour dégager un bourrage papier.
5	**Levier de déblocage de la porte de droite**	Utilisé pour verrouiller la **Porte de droite**.
6	**Introducteur manuel**	Utilisez ce magasin pour imprimer ou copier sur un papier au format irrégulier, des transparents, des cartes postales (4 × 6 (Carte A6)), des enveloppes ou des planches d'étiquettes. L'introducteur manuel peut contenir jusqu'à 150 feuilles de papier ordinaire, 20 feuilles d'Épais 1, 20 feuilles d'Epais 1+, 20 feuilles d'Épais 2, 20 feuilles d'Épais 3, 20 feuilles d'Épais 4, 20 feuilles de transparents, 20 feuilles de cartes postales (4 × 6 (Carte A6)), planches d'étiquettes ou papier à onglets et 10 feuilles d'enveloppes ou de papier bannière.
7	**Témoin Manque papier**	Clignote en orange lorsqu'un magasin va manquer de papier, et s'allume en continu lorsque le papier est épuisé.

N°	Nom	Description
8	**Magasin 1**, **Magasin 2**	Permet de charger au maximum 500 feuilles. Ces magasins peuvent contenir jusqu'à 150 feuilles d'Épais 1, d'Epais 1+, d'Épais 2 et d'Épais 3, respectivement.
9	**Porte frontale**	Ouvrez cette porte pour remplacer la **Cartouche de toner**, le **Réservoir de toner usagé** ou l'**Unité tambour** et pour nettoyer la **Vitre de la tête d'impression**.
10	**Voyant Données**	Clignote en bleu lorsque cette machine reçoit une tâche. Si une tâche est actuellement spoulée, ce voyant devient bleu.
11	**Bac de sortie**	Récupère les pages imprimées.
12	**Voyant d'état** (voyant d'impression)	Clignote en blanc durant l'impression normale.
13	Touche **Alimentation**	Appuyez sur cette touche pour passer en mode Éco Énergie. Lorsque l'alimentation est désactivée, la machine entre en mode économie d'énergie, et la LED de la touche **Alimentation** devient orange.
14	**Voyant d'état** (voyant d'avertissement ou d'arrêt)	Indique l'état de cette machine en clignotant ou en s'allumant. Clignotant orange : Avertissement Allumé orange : La machine s'est arrêtée.

Face arrière

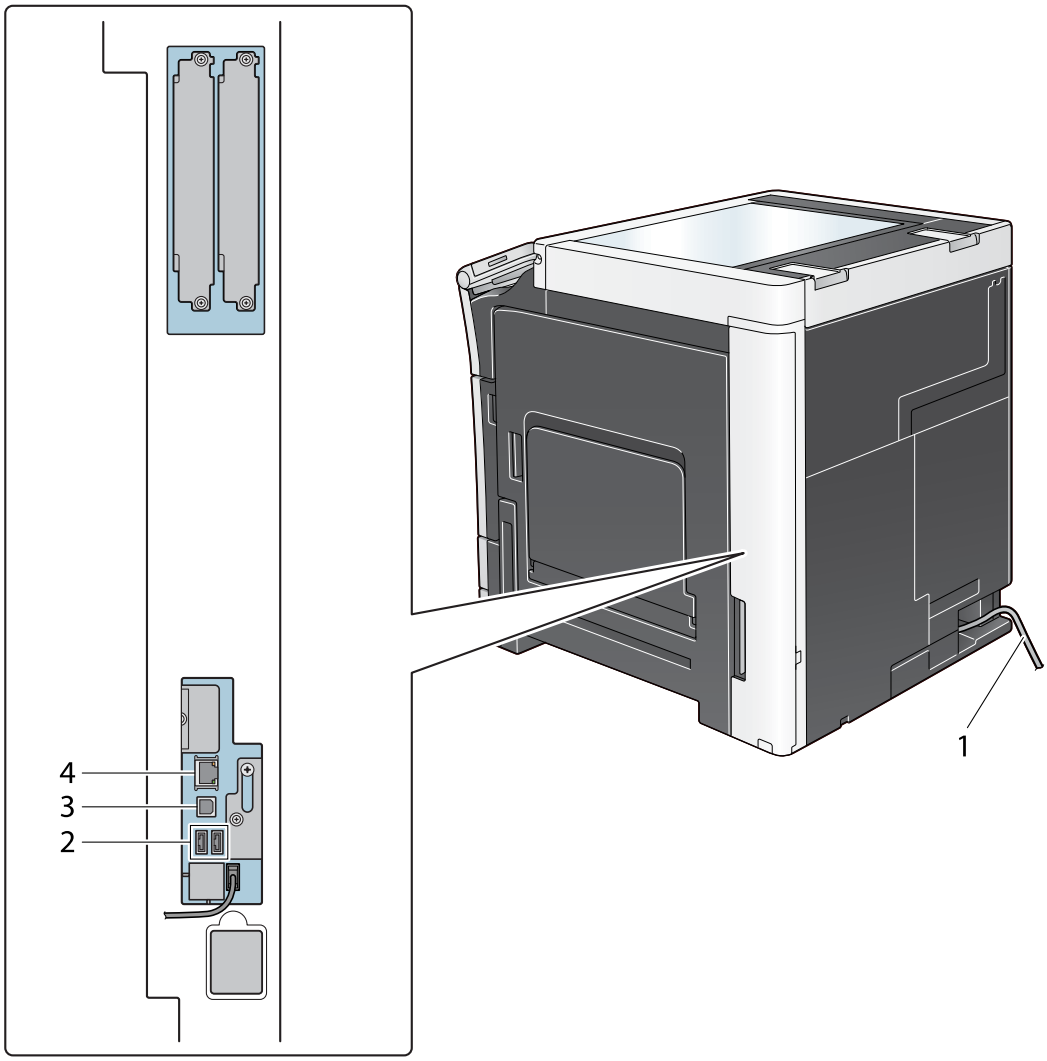

N°	Nom	Description
1	**Cordon d'alimentation**	Utilisé pour alimenter cette machine.
2	**Port USB (type A) USB 2.0/1.1**	Utilisé pour connecter l'**Unité d'authentification AU-102** ou l'**Unité d'authentification AU-201**.
3	**Port USB (type B) USB 2.0/1.1**	Connecter à ce port lorsque cette machine est utilisée comme imprimante USB.
4	**Connecteur réseau (10Base-T/ 100Base-TX/1000Base-T)**	Connecter à ce port lorsque cette machine est utilisée comme imprimante réseau ou comme scanner réseau.

Intérieur

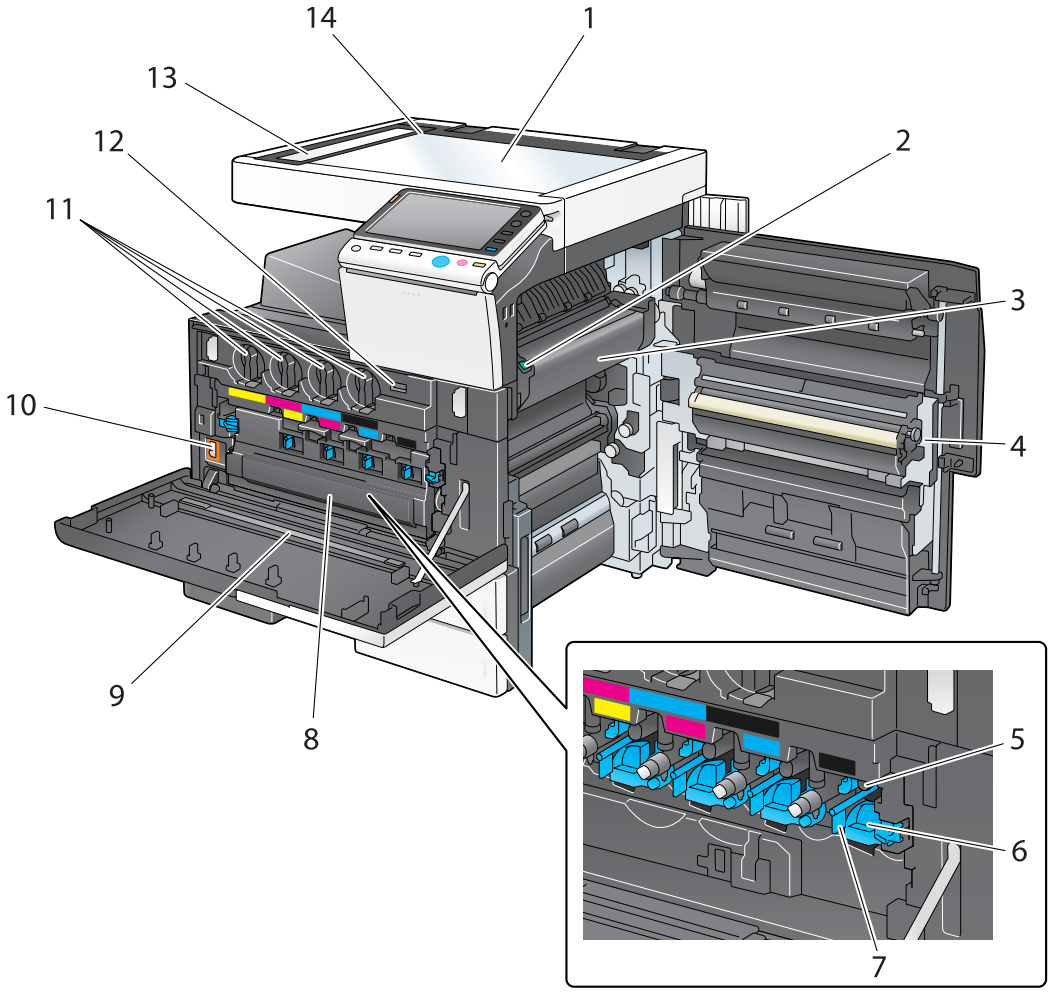

N°	Nom	Description
1	**Vitre d'exposition**	Utilisée pour charger l'original.
2	**Levier du capot de l'unité de fixation**	Ouvrez ce levier pour éliminer un bourrage papier dans l'unité de fixation.
3	**Unité de fixation**	Utilisé pour mélanger le toner au papier à l'aide de la chaleur et de la pression.
4	**Unité recto-verso automatique**	Utilisée pour inverser le papier lors d'une impression recto/verso.
5	**Unité tambour**	Utilisée pour créer une image imprimée.
6	**Languette de déblocage**	Utilisée pour enlever l'**Unité tambour**.
7	**Nettoyeur fil de charge**	Utilisé pour nettoyer le **Fil de charge électrostatique** lorsqu'une erreur d'image se produit.
8	**Réservoir de toner usagé**	Utilisé pour récupérer les toners usagés.
9	**Nettoyeur tête d'impression**	Utilisé pour nettoyer la surface de la **Vitre de la tête d'impression** lors du remplacement de l'**Unité tambour**.
10	**Interrupteur principal**	Actionner cet interrupteur pour mettre la machine en marche ou l'arrêter.

N°	Nom	Description
11	**Cartouche de toner**	Cette machine utilise une **Cartouche de toner** en quatre couleurs : cyan (C), magenta (M), jaune (Y), et noir (K). Une image pleine couleur est créée par la combinaison des quatre couleurs de toner.
12	**Compteur total**	Compte le nombre total de pages imprimées jusqu'à ce jour.
13	**Vitre de numérisation**	Utilisée pour numériser une image d'original lors de l'utilisation de l'**ADF**.
14	**Réglette Original**	Charger l'original le long de cette réglette. Cette réglette est aussi utilisée pour mesurer le format de l'original chargé.

3 Vérification du nom et de la fonction de chaque composant optionnel

3 Vérification du nom et de la fonction de chaque composant optionnel

3.1 Vérification de la liste des composants optionnels (bizhub C554/C454)

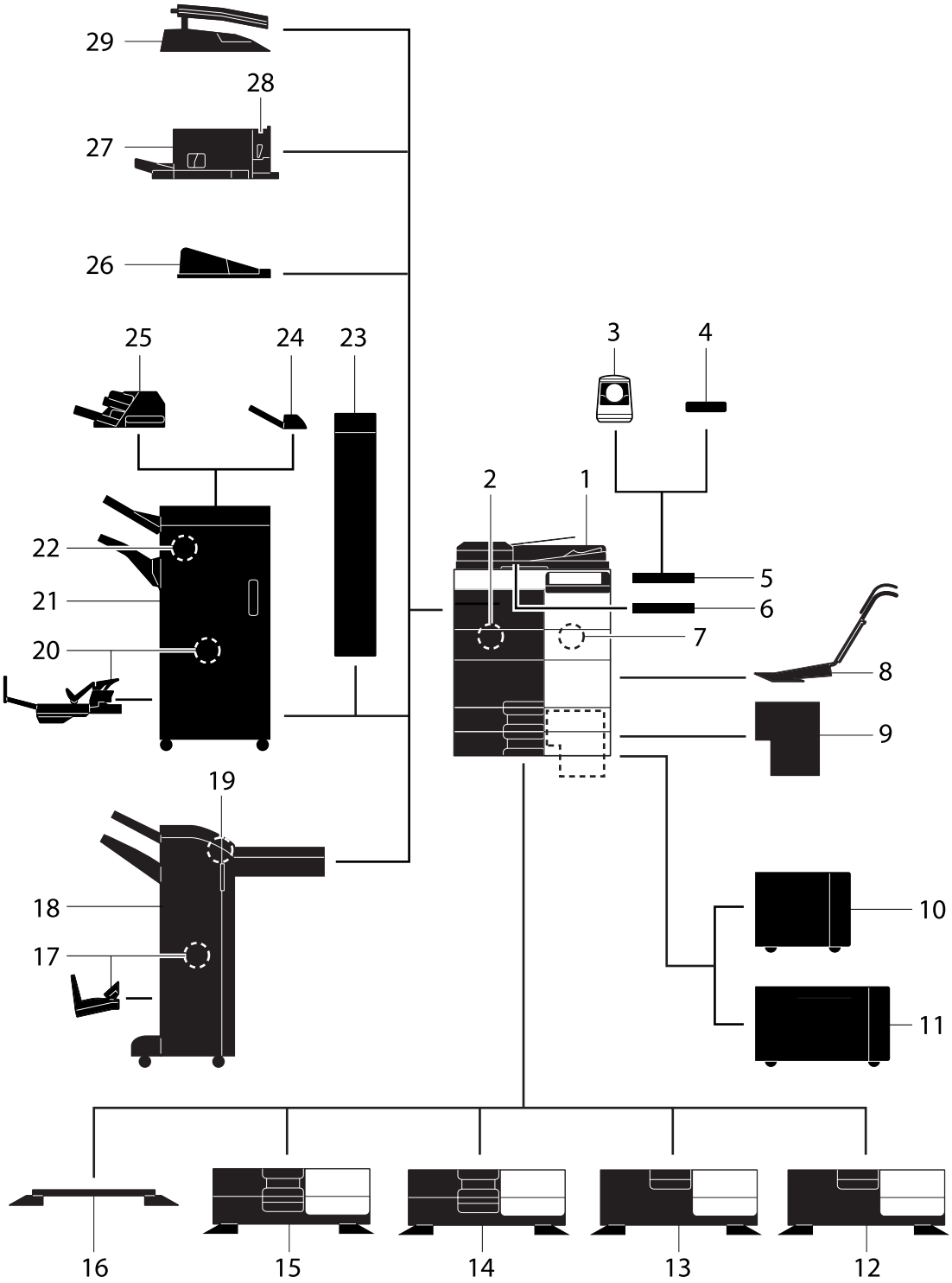

N°	Nom	Description
1	Unité principale	Numérise l'original dans la section numérisation et imprime une image numérisée dans la section imprimante. Cette unité est désignée sous le terme "machine", "unité principale" ou "C554/C454" dans le manuel.
2	**Kit Fax FK-511**	Permet d'utiliser cette machine comme un télécopieur. Ce kit permet en outre de connecter plusieurs lignes téléphoniques.
3	**Unité d'authentification AU-102**	Permet d'identifier l'utilisateur en lisant les motifs des veines du doigt. La **Table de travail WT-506** est requise pour l'installation de l'**Unité d'authentification AU-102**. Dans le manuel, cette unité est désignée **Unité d'authentification**.
4	**Unité d'authentification AU-201**	Procède à l'authentification de l'utilisateur en lisant les informations enregistrées sur la carte IC. Le **Kit de montage MK-735** est requis pour l'installation de l'**Unité d'authentification AU-201**. Cette unité peut également être installée sur la **Table de travail WT-506**. Dans le manuel, cette unité est désignée **Unité d'authentification**.
5	**Table de travail WT-506**	Offre un espace plan permettant de poser temporairement un original ou d'autres objets. Également utilisée quand **Unité d'authentification** est installée.
6	**Support clavier KH-102**	Installer ce support pour utiliser un clavier externe. Pour plus de détails sur les claviers externes, contactez votre S.A.V.
7	**Kit de sécurité SC-508**	Supporte le pare-copie et les fonctions de copie du mot de passe afin de prévenir une copie non autorisée.
8	**Kit de montage MK-730**	Utilisé pour imprimer des données sur du papier bannière.
9	**Contrôleur image IC-414**	Contrôleur image intégré. Installez cette unité améliore la qualité de l'impression. Le **Kit d'interface vidéo VI-506** est requis pour l'installation du **Contrôleur image IC-414**. De même, le **Bureau DK-510**, le **Meuble d'alimentation papier PC-410**, le **Meuble d'alimentation papier PC-110** ou le **Meuble d'alimentation papier PC-210** doit être installé sur cette machine.
10	**Unité grande capacité LU-301**	Permet de charger jusqu'à 3000 feuilles de format 8-1/2 × 11 (A4). Dans le manuel, cette unité est désignée **Unité grande capacité**. Pour installer l'**Unité grande capacité**, le **Bureau DK-510** ou le **Meuble d'alimentation papier PC-410**, le **Meuble d'alimentation papier PC-110** ou le **Meuble d'alimentation papier PC-210** doit être installé sur cette machine.
11	**Unité grande capacité LU-204**	Permet de charger jusqu'à 2500 feuilles de format SRA3 ou 11 × 17 (A3). Pour changer le format papier, contactez votre S.A.V. Dans le manuel, cette unité est désignée **Unité grande capacité**. Pour installer l'**Unité grande capacité**, le **Bureau DK-510** ou le **Meuble d'alimentation papier PC-410**, le **Meuble d'alimentation papier PC-110** ou le **Meuble d'alimentation papier PC-210** doit être installé sur cette machine.

N°	Nom	Description
12	**Bureau DK-510**	Utilisé pour installer cette machine sur le sol. Cette unité est désignée sous le terme **Bureau** dans le manuel. • Cette option risque de ne pas être disponible selon la zone commerciale.
13	**Meuble d'alimentation papier PC-410**	Vous permet de charger jusqu'à 2 500 feuilles au format 8-1/2 × 11 (A4). Cette unité est désignée sous le terme **MGC (intégré)** dans le manuel.
14	**Meuble d'alimentation papier PC-210**	Permet de charger au maximum 500 feuilles dans le magasin du haut et autant dans le magasin du bas. Cette unité est désignée sous le terme **Meuble double d'alimentation papier** dans le manuel.
15	**Meuble d'alimentation papier PC-110**	Permet de charger au maximum 500 feuilles dans le magasin du haut et d'utiliser le plateau du bas comme casier de rangement. Cette unité est désignée sous le terme **Meuble simple d'alimentation papier** dans le manuel.
16	**Bureau DK-705**	Utilisé pour installer cette machine sur le sol. Cette unité est désignée sous le terme **Bureau** dans le manuel. • Cette option risque de ne pas être disponible selon la zone commerciale.
17	**Piqueuse à cheval SD-511**	Installez cette unité sur l'**Unité de finition FS-534**. Cette unité prend en charge la fonction pliage/reliure. Dans le manuel, elle est désignée **Piqueuse à cheval**.
18	**Unité de finition FS-534**	Trie, assemble et agrafe le papier imprimé avant de l'éjecter. Pour installer l'**Unité de finition FS-534**, le **Bureau DK-510**, le **Meuble d'alimentation papier PC-410**, le **Meuble d'alimentation papier PC-110** ou le **Meuble d'alimentation papier PC-210** doit être installé sur cette machine.
19	**Kit de perforation PK-520**	Installez cette unité sur l'**Unité de finition FS-534**. Cette unité prend en charge la fonction perforation.
20	**Piqueuse à cheval SD-512**	Installez cette unité sur l'**Unité de finition FS-535**. Cette unité prend en charge la fonction pliage/reliure. Dans le manuel, elle est désignée **Piqueuse à cheval**.
21	**Unité de finition FS-535**	**Unité de finition** installée dans **bizhub C554**. Trie, assemble et agrafe le papier imprimé avant de l'éjecter. Pour installer l'**Unité de finition FS-535**, le **Bureau DK-510** ou le **Meuble d'alimentation papier PC-410**, le **Meuble d'alimentation papier PC-110** ou le **Meuble d'alimentation papier PC-210** doit être installé sur cette machine.
22	**Kit de perforation PK-521**	Installez cette unité sur l'**Unité de finition FS-535**. Cette unité prend en charge la fonction perforation.
23	**Unité de pliage en Z ZU-606**	Installez cette unité sur l'**Unité de finition FS-535** pour permettre le pliage Z ou perforer des trous. Dans le manuel, cette unité est désignée **Unité de pliage en Z**.
24	**Séparateur du travail JS-602**	Installez cette unité sur l'**Unité de finition FS-535**. Récupère les pages imprimées. Dans le manuel, cette unité est désignée **Séparateur du travail**.
25	**Unité d'insertion PI-505**	Installez cette unité sur l'**Unité de finition FS-535** pour permettre l'insertion d'une page de garde entre les feuilles copiées ou imprimées. Cette unité vous permet également une utilisation manuelle de l'unité de finition (seul le magasin inférieur est disponible).

N°	Nom	Description
26	**Bac de sortie OT-506**	Récupère les pages imprimées.
27	**Unité de finition FS-533**	Installez cette unité sur le bac de sortie de cette machine. Trie, assemble et agrafe le papier imprimé avant de l'éjecter.
28	**Kit de perforation PK-519**	Installez cette unité sur l'**Unité de finition FS-533**. Cette unité prend en charge la fonction perforation.
29	**Séparateur du travail JS-506**	Installez cette unité sur le bac de sortie de cette machine. Cette unité trie les feuilles imprimées. Dans le manuel, cette unité est désignée **Séparateur du travail**.
Les options suivantes sont intégrées à cette machine et ne sont pas représentées sur la figure ci-dessus.		
30	**Unité Tampon SP-501**	Tamponne un original numérisé lors de l'envoi d'un fax. Cette unité permet de vérifier si l'original a été numérisé.
31	**Tampon de rechange Émission 2**	Tampon de remplacement pour l'**Unité Tampon SP-501**.
32	**Kit d'interface locale EK-606**	Installez cette unité lorsque vous utilisez le clavier externe. Cette unité est équipée d'un haut-parleur. Pour plus de détails sur les claviers externes, contactez votre S.A.V.
33	**Kit d'interface locale EK-607**	Installez cette unité pour la connexion au clavier externe ou à un périphérique Bluetooth. Cette unité est équipée d'un haut-parleur et d'un récepteur pour la communication Bluetooth. Pour plus de détails sur les claviers externes, contactez votre S.A.V.
34	**Kit d'interface vidéo VI-506**	Cette unité est requise pour l'installation du **Contrôleur image IC-414**.
35	**Option Internet LK-101 v3**	Supporte la fonction de navigateur Web qui fait partie des fonctions avancées.
36	**i-Option LK-102 v3**	Supporte la fonction de traitement PDF qui fait partie des fonctions avancées.
37	**i-Option LK-105 v3**	Supporte la fonction de PDF rechercheable qui fait partie des fonctions avancées.
38	**i-Option LK-106**	Utilisée pour ajouter une police code à barres qui fait partie des polices spéciales.
39	**i-Option LK-107**	Utilisée pour ajouter une police unicode qui fait partie des polices spéciales.
40	**i-Option LK-108**	Utilisée pour ajouter une police OCR qui fait partie des polices spéciales.
41	**Kit de mise à jour UK-204**	Installez cette unité lorsque vous utilisez le navigateur Web, le traitement PDF, les PDF rechercheables, Mon Panneau, Mon Adresse, ou les polices spéciales.
Les options ci-après ne sont pas représentées sur la figure.		
42	**Chauffage HT-509**	Empêche l'humidité d'affecter le papier. Pour installer le **Chauffage HT-509**, le **Bureau DK-510**, le **Meuble d'alimentation papier PC-410**, le **Meuble d'alimentation papier PC-110** ou le **Meuble d'alimentation papier PC-210** doit être installé sur cette machine.
43	**Boîtier d'alimentation MK-734**	Met en marche/arrête le déshumidificateur/chauffage.
44	**Kit de montage MK-735**	Requis pour l'installation de l'**Unité d'authentification AU-201**.

Recto

L'illustration ci-dessus montre l'unité principale équipée du **Bac de sortie OT-506** et du **Meuble d'alimentation papier PC-410**.

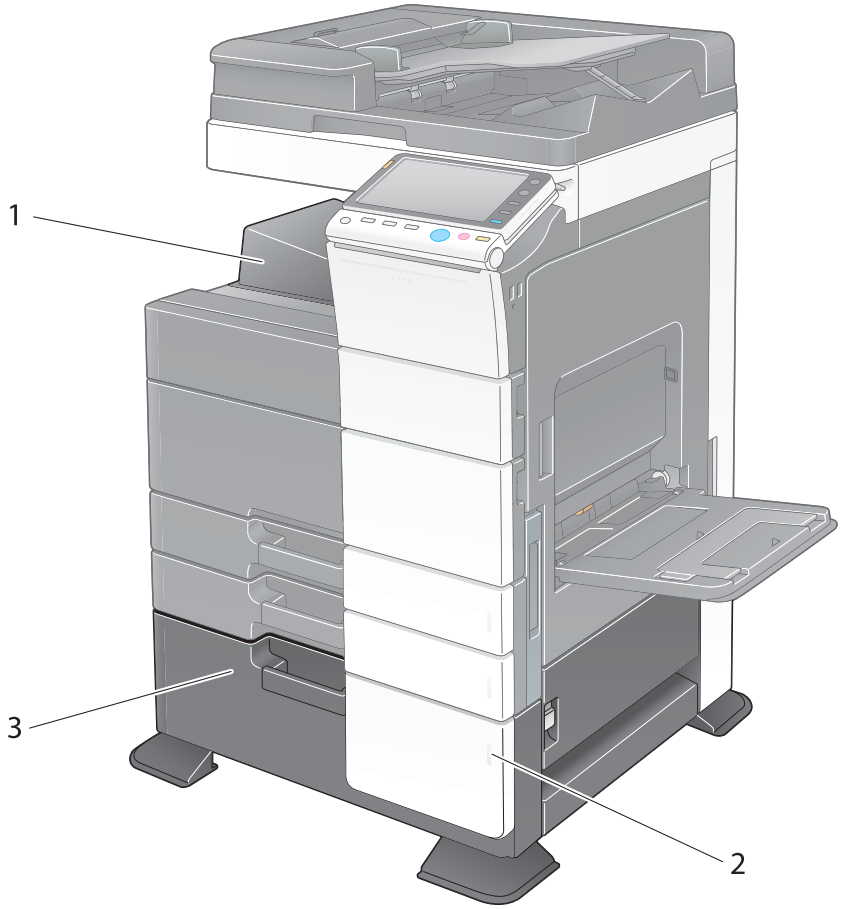

N°	Nom	Description
1	**Bac de sortie**	Récupère les pages imprimées.
2	**Témoin Manque papier**	Clignote en orange lorsqu'un magasin va manquer de papier, et s'allume en continu lorsque le papier est épuisé.
3	**MGC (intégré)**	Vous permet de charger jusqu'à 2 500 feuilles. Ce magasin peut contenir jusqu'à 1 000 feuilles d'Épais 1, d'Epais 1+, d'Épais 2 et d'Épais 3.

L'illustration ci-dessus montre l'unité principale équipée du **Meuble d'alimentation papier PC-210** ou du **Meuble d'alimentation papier PC-110** et du **Bac de sortie OT-506**.

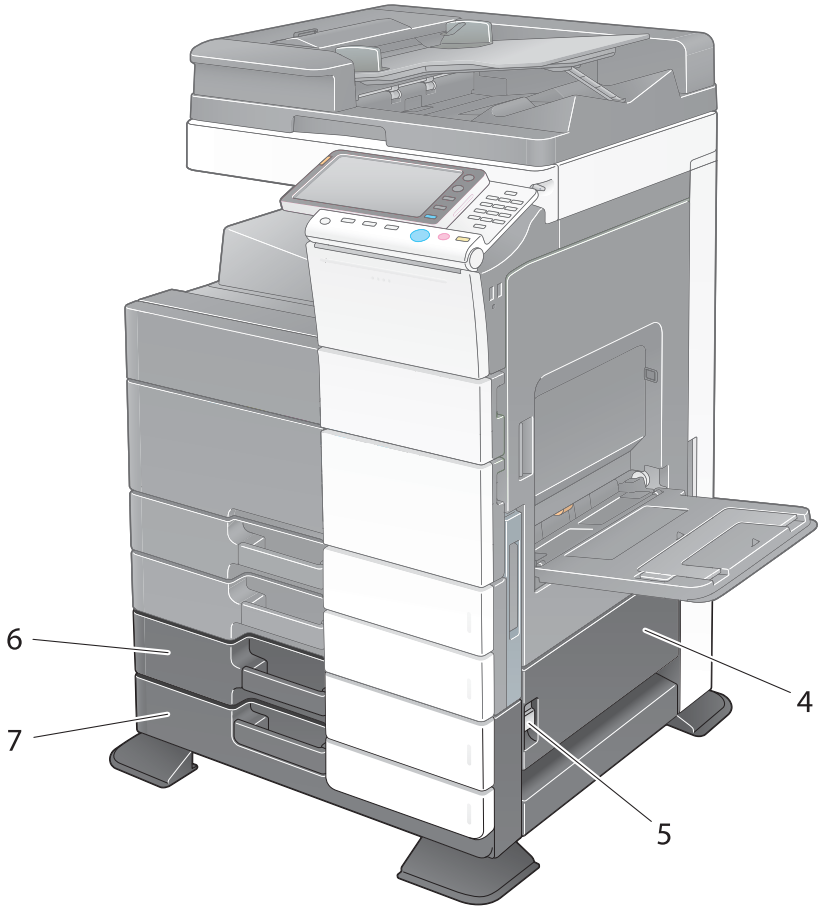

N°	Nom	Description
4	**Porte inférieure droite**	Ouvrez cette porte pour éliminer un bourrage papier dans l'unité de transport du **Magasin 3** ou du **Magasin 4**.
5	**Levier de déblocage de la porte inférieure droite**	Utilisé pour verrouiller la **Porte inférieure droite**.
6	**Magasin 3**	Permet de charger au maximum 500 feuilles. Ce magasin peut contenir jusqu'à 150 feuilles d'Épais 1, d'Epais 1+, d'Épais 2 et d'Épais 3.
7	**Magasin 4/Casier de rangement**	Utilisé comme **Casier de rangement** lors de l'installation du **Meuble simple d'alimentation papier**. Ce casier vous permet de charger jusqu'à 500 feuilles lorsque le **Meuble double d'alimentation papier** est installé. Ce magasin peut contenir jusqu'à 150 feuilles d'Épais 1, d'Epais 1+, d'Épais 2 et d'Épais 3.

Face arrière

L'illustration ci-dessous présente l'unité principale équipée du **Meuble d'alimentation papier PC-210**, du **Kit fax FK-511** et du **Boîtier d'alimentation MK-734**.

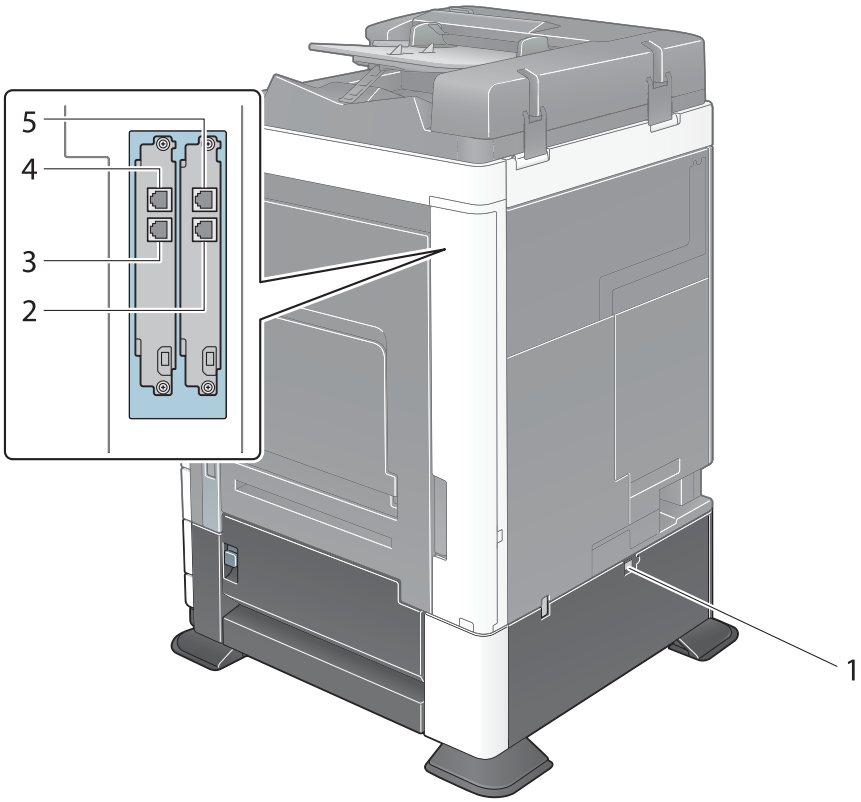

N°	Nom	Description
1	**Interrupteur d'alimentation du chauffage**	Utilisé pour mettre en marche ou arrêter le déshumidificateur/chauffage. Cette fonction empêche l'humidité d'affecter le papier lorsque le chauffage est mis en marche. Le déshumidificateur/chauffage est disponible lorsque vous achetez le **Meuble simple/double d'alimentation papier**, le **MGC (intégré)** ou le **Bureau**.
2	**Prise combiné téléphonique (TEL PORT1)**	Utilisée pour connecter un cordon téléphonique. Connectez le cordon à ce connecteur seulement pour utiliser une ligne téléphonique.
3	**Prise combiné téléphonique (TEL PORT2)**	Utilisée pour connecter un cordon téléphonique.
4	**Prise téléphonique 2 (LINE PORT2)**	Permet de connecter un poste d'abonné.
5	**Prise téléphonique 1 (LINE PORT1)**	Permet de connecter un poste d'abonné. Connectez le cordon à ce connecteur seulement pour utiliser une ligne téléphonique.

3.2 Vérification de la liste des composants optionnels (bizhub C364/C284/C224)

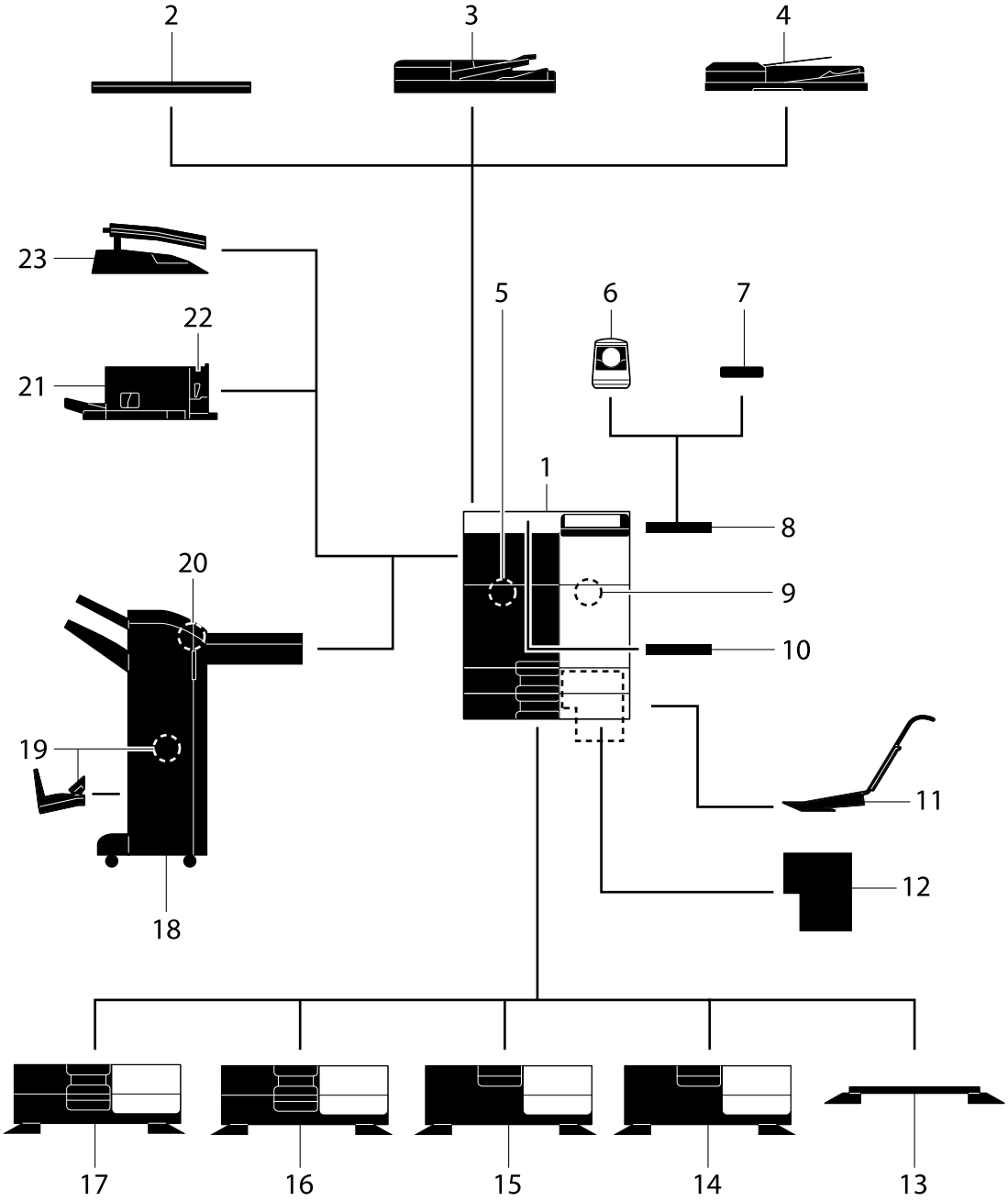

N°	Nom	Description
1	Unité principale	Numérise l'original dans la section numérisation et imprime une image numérisée dans la section imprimante. Cette unité est désignée sous le terme "machine", "unité principale" ou "C364/C284/C224" dans le manuel.
2	**Couvre-original OC-511**	Utilisé pour fixer les originaux chargés. Il est désigné sous le terme **Couvre-original** dans le manuel.
3	**Chargeur automatique recto-verso DF-624**	Introduit et numérise automatiquement les originaux par pages. De plus, cette unité retourne et numérise automatiquement les originaux recto-verso. Dans le manuel, cette unité est désignée **ADF**.
4	**Chargeur de document double numérisation DF-701**	Introduit et numérise automatiquement les originaux par pages. Cette unité numérise un original recto-verso simplement en exigeant que le papier soit introduit une seule fois dans la machine sans inversion. Dans le manuel, cette unité est désignée **ADF**.
5	**Kit Fax FK-511**	Permet d'utiliser cette machine comme un télécopieur. Ce kit permet en outre de connecter plusieurs lignes téléphoniques.
6	**Unité d'authentification AU-102**	Permet d'identifier l'utilisateur en lisant les motifs des veines du doigt. La **Table de travail WT-506** est requise pour l'installation de l'**Unité d'authentification AU-102**. Dans le manuel, cette unité est désignée **Unité d'authentification**.
7	**Unité d'authentification AU-201**	Procède à l'authentification de l'utilisateur en lisant les informations enregistrées sur la carte IC. Le **Kit de montage MK-735** est requis pour l'installation de l'**Unité d'authentification AU-201**. Cette unité peut également être installée sur la **Table de travail WT-506**. Dans le manuel, cette unité est désignée **Unité d'authentification**.
8	**Table de travail WT-506**	Offre un espace plan permettant de poser temporairement un original ou d'autres objets. Également utilisée quand **Unité d'authentification** est installée.
9	**Kit de sécurité SC-508**	Supporte le pare-copie et les fonctions de copie du mot de passe afin de prévenir une copie non autorisée.
10	**Support clavier KH-102**	Installer ce support pour utiliser un clavier externe. Pour plus de détails sur les claviers externes, contactez votre S.A.V.
11	**Kit de montage MK-730**	Utilisé pour imprimer des données sur du papier bannière.
12	**Contrôleur image IC-414**	**Contrôleur image** installé dans **bizhub C364/bizhub C284**. Installez cette unité améliore la qualité de l'impression. Le **Kit d'interface vidéo VI-506** est requis pour l'installation du **Contrôleur image IC-414**. De même, le **Bureau DK-510**, le **Meuble d'alimentation papier PC-410**, le **Meuble d'alimentation papier PC-110** ou le **Meuble d'alimentation papier PC-210** doit être installé sur cette machine.
13	**Bureau DK-705**	Utilisé pour installer cette machine sur le sol. Cette unité est désignée sous le terme **Bureau** dans le manuel. • Cette option risque de ne pas être disponible selon la zone commerciale.

N°	Nom	Description
14	**Bureau DK-510**	Utilisé pour installer cette machine sur le sol. Cette unité est désignée sous le terme **Bureau** dans le manuel. • Cette option risque de ne pas être disponible selon la zone commerciale.
15	**Meuble d'alimentation papier PC-410**	Vous permet de charger jusqu'à 2 500 feuilles au format 8-1/2 × 11 (A4). Cette unité est désignée sous le terme **MGC (intégré)** dans le manuel.
16	**Meuble d'alimentation papier PC-210**	Permet de charger au maximum 500 feuilles dans le magasin du haut et autant dans le magasin du bas. Cette unité est désignée sous le terme **Meuble double d'alimentation papier** dans le manuel.
17	**Meuble d'alimentation papier PC-110**	Permet de charger au maximum 500 feuilles dans le magasin du haut et d'utiliser le plateau du bas comme casier de rangement. Cette unité est désignée sous le terme **Meuble simple d'alimentation papier** dans le manuel.
18	**Unité de finition FS-534**	Trie, assemble et agrafe le papier imprimé avant de l'éjecter. Pour installer l'**Unité de finition FS-534**, le **Bureau DK-510**, le **Meuble d'alimentation papier PC-410**, le **Meuble d'alimentation papier PC-110** ou le **Meuble d'alimentation papier PC-210** doit être installé sur cette machine.
19	**Piqueuse à cheval SD-511**	Installez cette unité sur l'**Unité de finition FS-534**. Cette unité prend en charge la fonction pliage/reliure. Dans le manuel, elle est désignée **Piqueuse à cheval**.
20	**Kit de perforation PK-520**	Installez cette unité sur l'**Unité de finition FS-534**. Cette unité prend en charge la fonction perforation.
21	**Unité de finition FS-533**	Installez cette unité sur le bac de sortie de cette machine. Trie, assemble et agrafe le papier imprimé avant de l'éjecter.
22	**Kit de perforation PK-519**	Installez cette unité sur l'**Unité de finition FS-533**. Cette unité prend en charge la fonction perforation.
23	**Séparateur du travail JS-506**	Installez cette unité sur le bac de sortie de cette machine. Cette unité trie les feuilles imprimées. Dans le manuel, cette unité est désignée **Séparateur du travail**.
Les options suivantes sont intégrées à cette machine et ne sont pas représentées sur la figure ci-dessus.		
24	**Unité Tampon SP-501**	Tamponne un original numérisé lors de l'envoi d'un fax. Cette unité permet de vérifier si l'original a été numérisé.
25	**Tampon de rechange Émission 2**	Tampon de remplacement pour l'**Unité Tampon SP-501**.
26	**Kit d'interface locale EK-606**	Installez cette unité lorsque vous utilisez le clavier externe. Cette unité est équipée d'un haut-parleur. Pour plus de détails sur les claviers externes, contactez votre S.A.V.
27	**Kit d'interface locale EK-607**	Installez cette unité pour la connexion au clavier externe ou à un périphérique Bluetooth. Cette unité est équipée d'un haut-parleur et d'un récepteur pour la communication Bluetooth. Pour plus de détails sur les claviers externes, contactez votre S.A.V.
28	**Kit d'interface vidéo VI-506**	Cette unité est requise pour l'installation du **Contrôleur image IC-414** sur **bizhub C364** ou **bizhub C284**.

N°	Nom	Description
29	**Option Internet LK-101 v3**	Supporte la fonction de navigateur Web qui fait partie des fonctions avancées.
30	**i-Option LK-102 v3**	Supporte la fonction de traitement PDF qui fait partie des fonctions avancées.
31	**i-Option LK-105 v3**	Supporte la fonction de PDF rechercheable qui fait partie des fonctions avancées.
32	**i-Option LK-106**	Utilisée pour ajouter une police code à barres qui fait partie des polices spéciales.
33	**i-Option LK-107**	Utilisée pour ajouter une police unicode qui fait partie des polices spéciales.
34	**i-Option LK-108**	Utilisée pour ajouter une police OCR qui fait partie des polices spéciales.
35	**Kit de mise à jour UK-204**	Installez cette unité lorsque vous utilisez le navigateur Web, le traitement PDF, les PDF rechercheables, Mon Panneau, Mon Adresse, ou les polices spéciales.
Les options ci-après ne sont pas représentées sur la figure.		
36	**Chauffage HT-509**	Empêche l'humidité d'affecter le papier. Pour installer le **Chauffage HT-509**, le **Bureau DK-510**, le **Meuble d'alimentation papier PC-410**, le **Meuble d'alimentation papier PC-110** ou le **Meuble d'alimentation papier PC-210** doit être installé sur cette machine.
37	**Boîtier d'alimentation MK-734**	Met en marche/arrête le déshumidificateur/chauffage.
38	**Kit de montage MK-735**	Requis pour l'installation de l'**Unité d'authentification AU-201**.

Recto

L'illustration ci-dessus montre l'unité principale équipée du **Chargeur automatique recto-verso DF-624** et du **Meuble d'alimentation papier PC-410**.

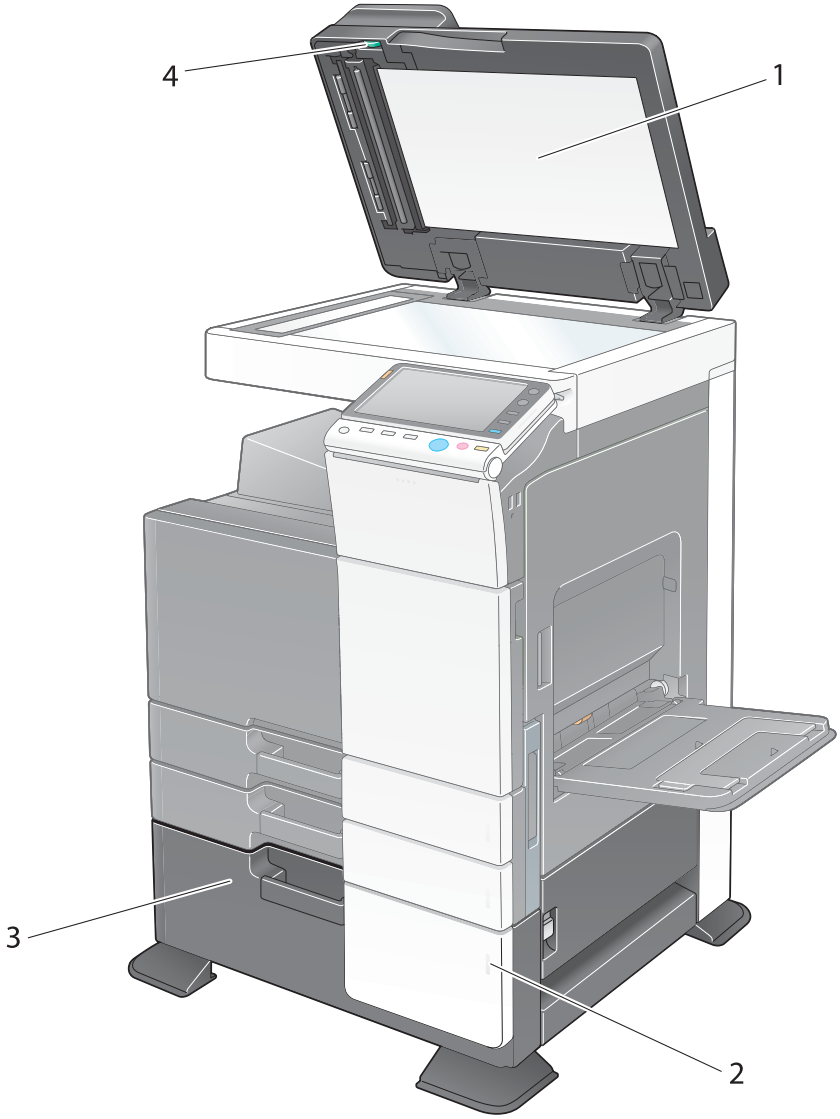

N°	Nom	Description
1	**Presse-original**	Permet de maintenir en place les originaux chargés.
2	**Témoin Manque papier**	Clignote en orange lorsqu'un magasin va manquer de papier, et s'allume en continu lorsque le papier est épuisé.
3	**MGC (intégré)**	Vous permet de charger jusqu'à 2 500 feuilles. Ce magasin peut contenir jusqu'à 1 000 feuilles d'Épais 1, d'Epais 1+, d'Épais 2 et d'Épais 3.
4	Molette de dégagement de bourrage	Tournez cette molette pour enlever le papier à l'origine du bourrage papier dans le **Chargeur ADF**.

L'illustration ci-dessus montre l'unité principale équipée du **Meuble d'alimentation papier PC-210** ou du **Meuble d'alimentation papier PC-110** et du **Chargeur automatique recto-verso DF-624**.

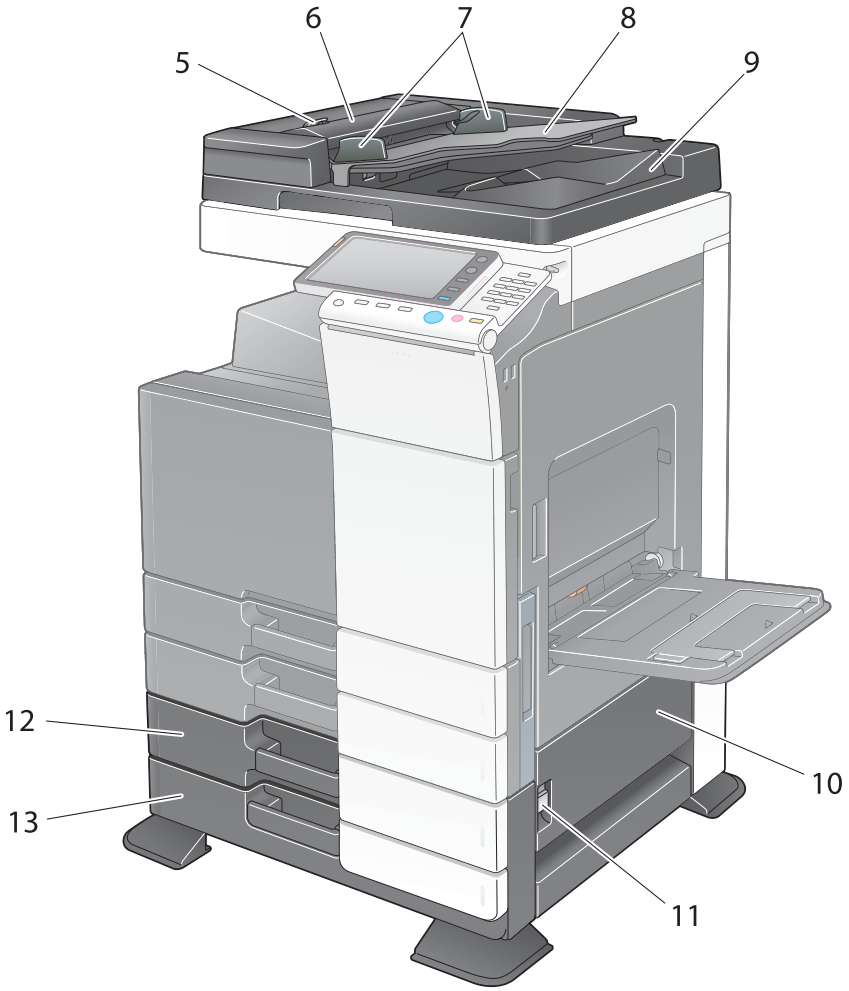

N°	Nom	Description
5	**Levier de déblocage du capot gauche**	Utilisé pour ouvrir le **Capot gauche**.
6	**Capot gauche**	Ouvrez le **Capot gauche** pour éliminer le bourrage papier.
7	**Réglette latérale**	Ajustez cette réglette le long de la largeur de l'original.
8	**Bac des originaux**	Chargez l'original dans ce magasin face vers le haut. Ouvrez le **Bac des originaux** pour éliminer un bourrage papier dans le **Chargeur ADF**.
9	**Bac de sortie des originaux**	L'original numérisé sort dans ce bac. Ouvrez le **Bac de sortie des originaux** pour éliminer un bourrage papier dans le **Chargeur ADF**.
10	**Porte inférieure droite**	Ouvrez cette porte pour éliminer un bourrage papier dans l'unité de transport du **Magasin 3** ou du **Magasin 4**.
11	**Levier de déblocage de la porte inférieure droite**	Utilisé pour verrouiller la **Porte inférieure droite**.
12	**Magasin 3**	Permet de charger au maximum 500 feuilles. Ce magasin peut contenir jusqu'à 150 feuilles d'Épais 1, d'Epais 1+, d'Épais 2 et d'Épais 3.

N°	Nom	Description
13	**Magasin 4/Casier de rangement**	Utilisé comme **Casier de rangement** lors de l'installation du **Meuble simple d'alimentation papier**. Ce casier vous permet de charger jusqu'à 500 feuilles lorsque le **Meuble double d'alimentation papier** est installé. Ce magasin peut contenir jusqu'à 150 feuilles d'Épais 1, d'Epais 1+, d'Épais 2 et d'Épais 3.

Face arrière

L'illustration ci-dessous présente l'unité principale équipée du **Chargeur automatique recto-verso DF-624**, du **Meuble d'alimentation papier PC-210**, du **Kit fax FK-511** et du **Boîtier d'alimentation MK-734**.

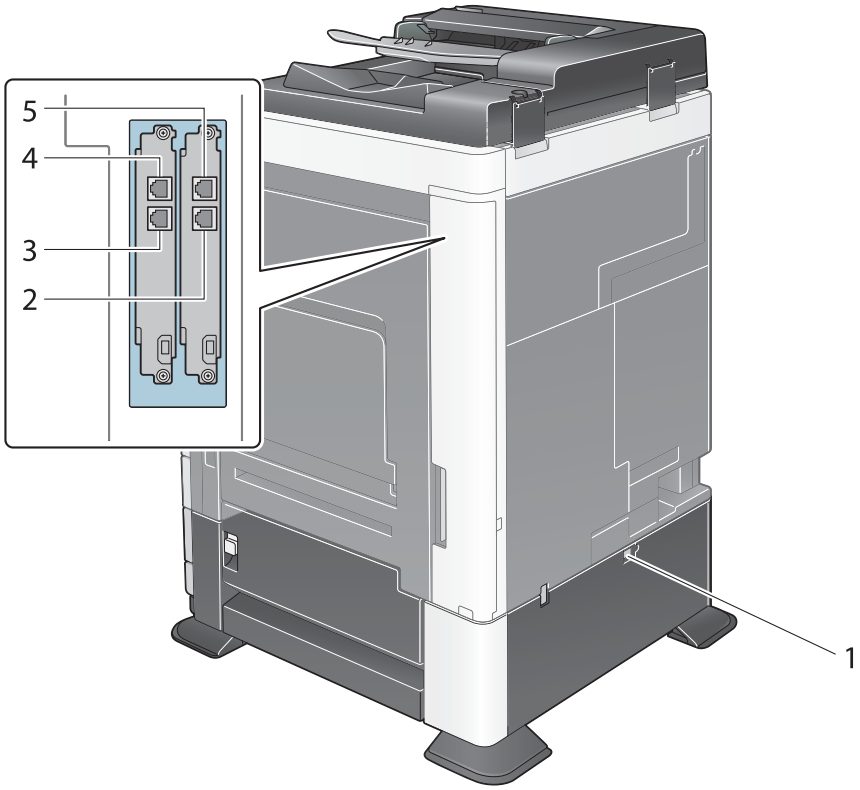

N°	Nom	Description
1	**Interrupteur d'alimentation du chauffage**	Utilisé pour mettre en marche ou arrêter le déshumidificateur/chauffage. Cette fonction empêche l'humidité d'affecter le papier lorsque le chauffage est mis en marche. Le déshumidificateur/chauffage est disponible lorsque vous achetez le **Meuble simple/double d'alimentation papier**, le **MGC (intégré)** ou le **Bureau**.
2	**Prise combiné téléphonique (TEL PORT1)**	Utilisée pour connecter un cordon téléphonique. Connectez le cordon à ce connecteur seulement pour utiliser une ligne téléphonique.

N°	Nom	Description
3	**Prise combiné téléphonique (TEL PORT2)**	Utilisée pour connecter un cordon téléphonique.
4	**Prise téléphonique 2 (LINE PORT2)**	Permet de connecter un poste d'abonné.
5	**Prise téléphonique 1 (LINE PORT1)**	Permet de connecter un poste d'abonné. Connectez le cordon à ce connecteur seulement pour utiliser une ligne téléphonique.

3.3 Unité de finition FS-535, Piqueuse à cheval SD-512, Kit de perforation PK-521

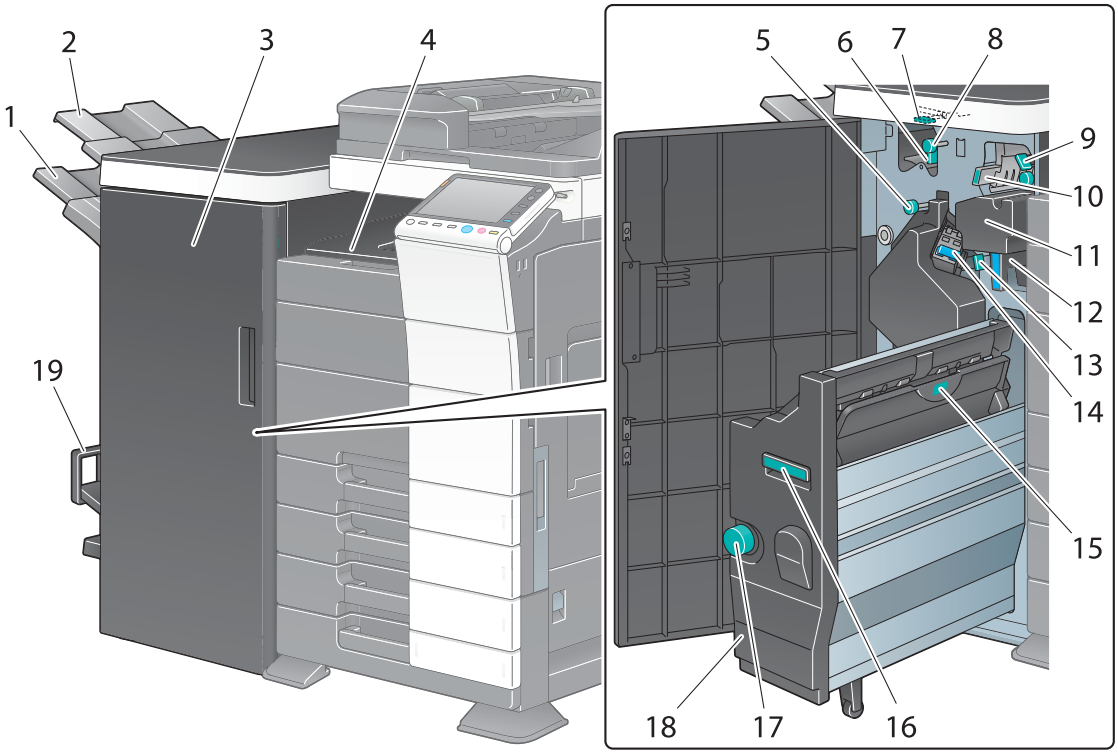

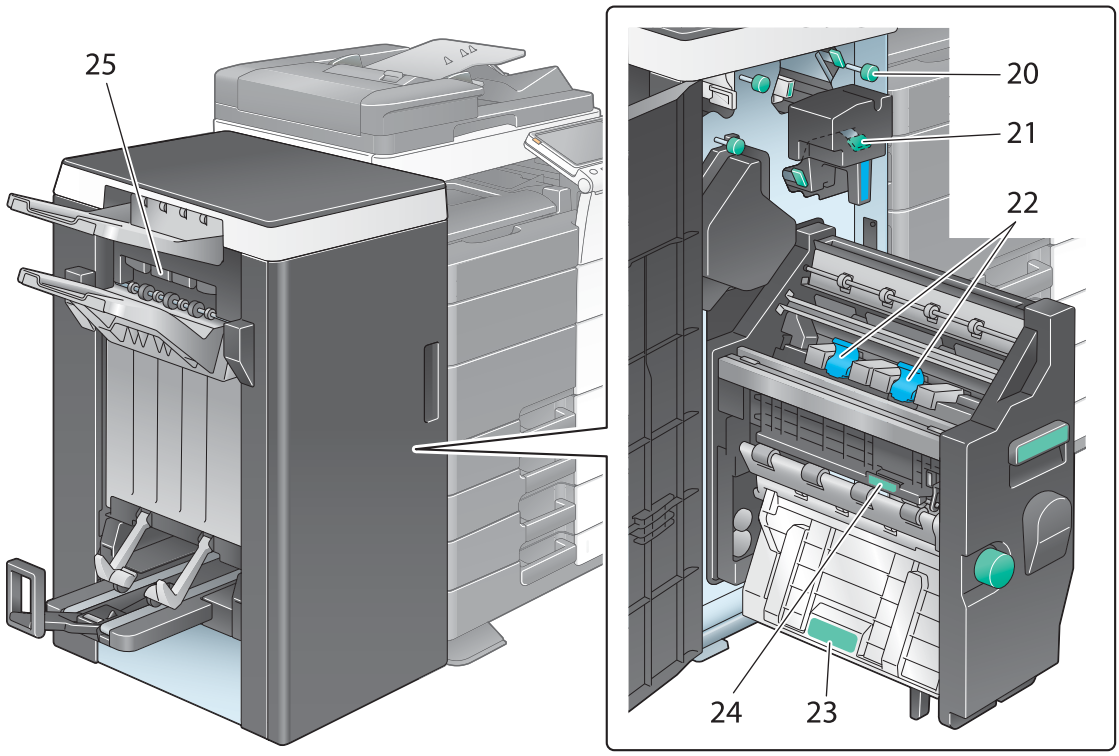

N°	Nom	Description
1	**Bac de sortie 2**	Récupère les pages imprimées.
2	**Bac de sortie 1**	Récupère les pages imprimées.

N°	Nom	Description
3	**Porte frontale**	Ouvrez cette porte pour dégager un bourrage papier ou des agrafes coincées, ou encore pour remplacer la cartouche d'agrafes.
4	**Capot de l'unité de transport horizontal**	Ouvrez ce capot pour enlever le papier à l'origine du bourrage dans le sens horizontal de transport.
5	**Molette de dégagement de bourrage** [FS7]	Tournez cette molette pour enlever le papier à l'origine du bourrage dans l'unité de finition.
6	**Levier de guidage** [FS6]	Tournez ce levier pour dégager un bourrage.
7	**Levier de guidage** [FS8]	Tournez ce levier pour dégager un bourrage.
8	**Molette de dégagement de bourrage** [FS5]	Tournez cette molette pour enlever le papier à l'origine du bourrage dans l'unité de finition.
9	**Levier de guidage** [FS3]	Tournez ce levier pour dégager un bourrage.
10	**Levier de guidage** [FS4]	Tournez ce levier pour dégager un bourrage.
11	**Kit de perforation**	L'installation de l'unité de perforation sur l'unité de finition permet de perforer les feuilles imprimées pour les archiver.
12	**Bac à déchets de perforation**	Enlevez cette boîte pour éliminer les chutes de perforation.
13	**Levier de guidage** [FS9]	Tournez ce levier pour dégager un bourrage.
14	**Cartouche d'agrafes**	Retirez cette cartouche de l'unité de finition pour dégager un bourrage papier ou remplacer une cartouche d'agrafes.
15	**Poignée** [SD2]	Tournez ce levier pour dégager un bourrage.
16	**Poignée** [SD1]	Saisir cette poignée pour tirer ou repousser la **Piqueuse à cheval**.
17	**Molette de dégagement de bourrage** [SD3]	Tournez cette molette pour enlever le papier à l'origine du bourrage dans l'unité de finition.
18	**Piqueuse à cheval**	Tirez cette unité pour dégager un bourrage papier ou des agrafes coincées, ou encore pour remplacer la cartouche d'agrafes.
19	**Bac de sortie Pliage**	Utilisé pour sortir le papier plié/relié.
20	**Molette de dégagement de bourrage** [FS2]	Tournez cette molette pour enlever le papier à l'origine du bourrage dans l'unité de finition.
21	**Levier de guidage** [FS1]	Tournez ce levier pour dégager un bourrage.
22	**Cartouche d'agrafes**	Tirez cette cartouche de la **Piqueuse à cheval** pour dégager des agrafes coincées, ou encore pour remplacer la cartouche d'agrafes.
23	**Levier de guidage** [SD4]	Tournez ce levier pour dégager un bourrage.
24	**Levier de guidage** [SD5]	Tournez ce levier pour dégager un bourrage.
25	**Capot de sortie**	Ce capot s'ouvre automatiquement à la sortie du papier.

3.4 Séparateur du travail JS-602

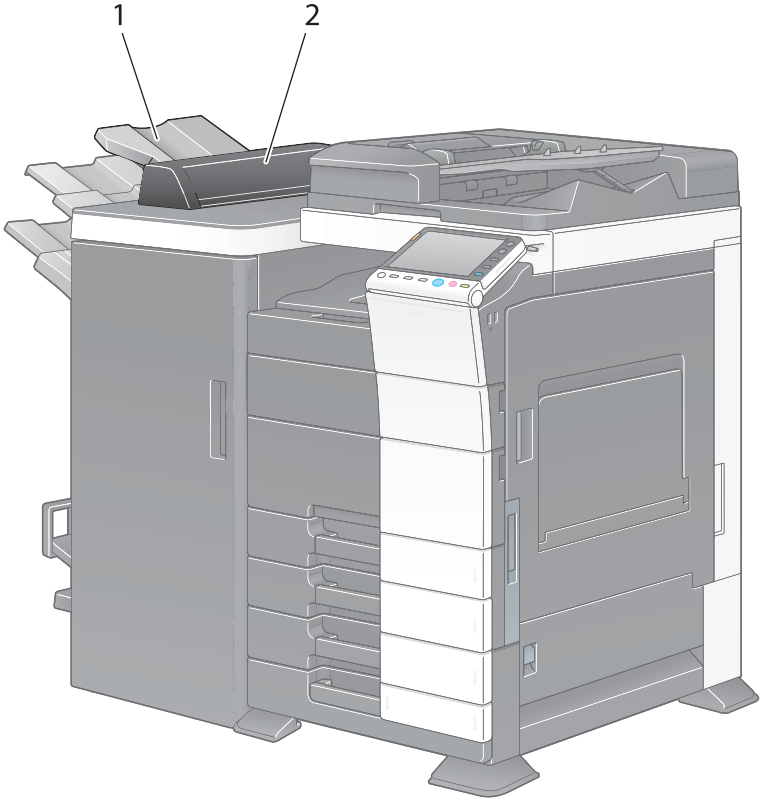

N°	Nom	Description
1	**Bac de sortie**	Récupère les pages imprimées.
2	**Couvercle du séparateur du travail**	Ouvrez cette porte pour dégager un bourrage papier.

3.5 Pliage en Z ZU-606

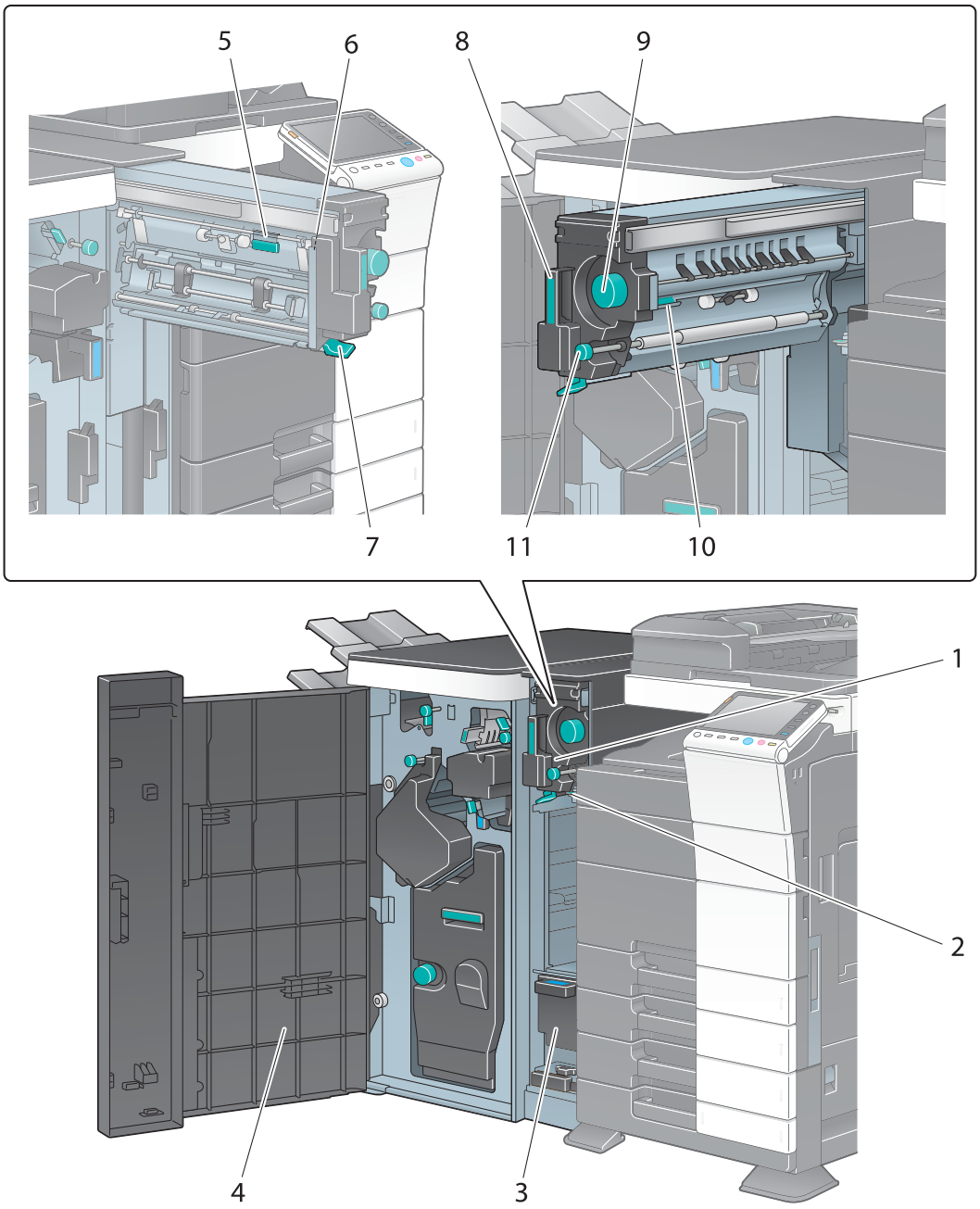

N°	Nom	Description
1	**Pliage en z/Unité de transport**	Retirez cette unité pour dégager le bourrage papier.
2	**Levier de guidage** [FN1]	Tournez ce levier pour dégager un bourrage.
3	**Bac à déchets de perforation**	Enlevez cette boîte pour éliminer les chutes de perforation.
4	**Porte frontale**	Ouvrez cette porte pour dégager un bourrage papier ou pour éliminer les confettis de perforation.
5	**Levier de guidage** [FN6]	Tournez ce levier pour dégager un bourrage.
6	**Levier de guidage** [FN7]	Tournez ce levier pour dégager un bourrage.
7	**Levier de guidage** [FN8]	Tournez ce levier pour dégager un bourrage.

N°	Nom	Description
8	**Poignée** [FN2]	Utilisez cette poignée pour insérer et sortie le pliage en Z.
9	**Molette de dégagement de bourrage** [FN5]	Tournez cette molette pour enlever le papier à l'origine du bourrage dans l'unité pliage en Z.
10	**Levier de guidage** [FN3]	Tournez ce levier pour dégager un bourrage.
11	**Molette de dégagement de bourrage** [FN4]	Tournez cette molette pour enlever le papier à l'origine du bourrage dans l'unité pliage en Z.

3.6 Unité d'insertion PI-505

3.6.1 Nom et fonction de chaque pièce

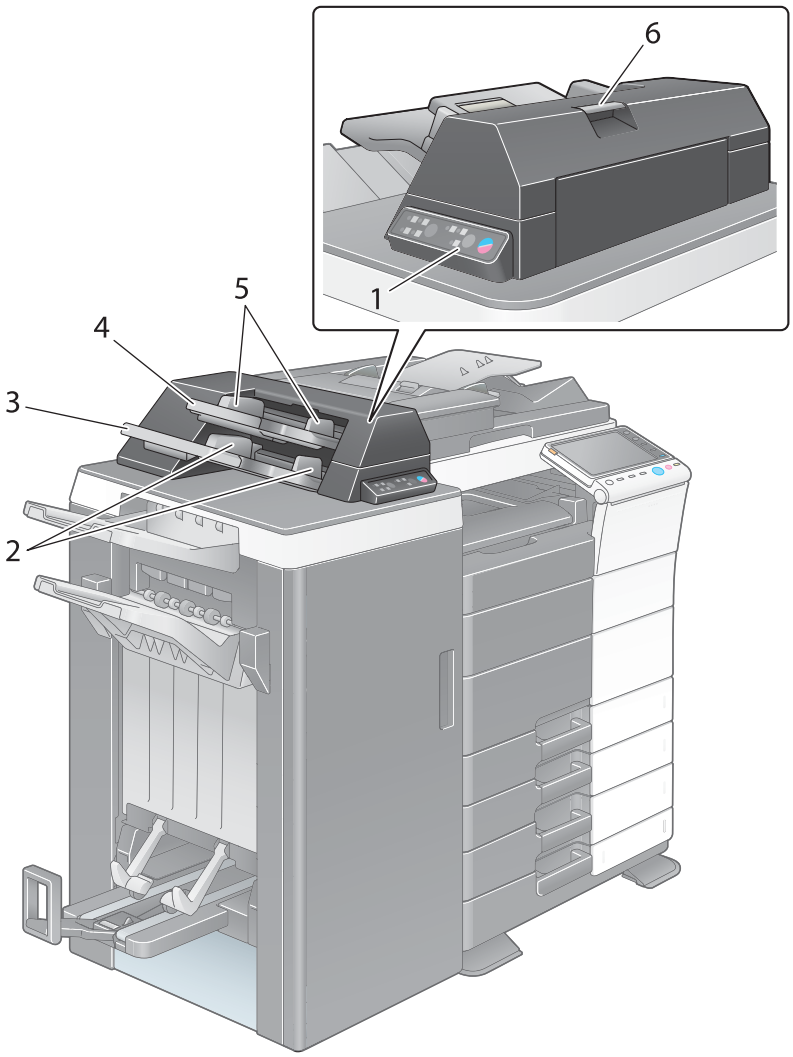

N°	Nom	Description
1	**Panneau de contrôle de l'unité d'insertion**	Utilisez ce panneau en cas d'utilisation manuelle de l'unité de finition. Pour de plus amples détails sur la procédure d'utilisation de l'unité d'insertion, reportez-vous à la page 3-24.
2	**Guide papier du magasin inférieur**	Lors du chargement du papier à couverture, faites glisser ce guide pour le faire correspondre au format du papier.
3	**Magasin inférieur**	Chargez le papier à couverture dans ce magasin.
4	**Magasin supérieur**	Chargez le papier à couverture dans ce magasin.
5	**Guide papier du magasin supérieur**	Lors du chargement du papier à couverture, faites glisser ce guide pour le faire correspondre au format du papier.
6	**Levier de déblocage de l'unité supérieure**	Pour dégager un bourrage papier, levez ce levier et faites glisser l'unité supérieure vers la gauche.

3.6.2 Unité d'insertion

Touches sur le panneau de contrôle

Quand l'**Unité d'insertion PI-505** est installée sur l'**Unité de finition FS-535**, vous pouvez commander manuellement l'**Unité d'insertion FS-535** à l'aide du **Panneau de contrôle de l'unité d'insertion**.

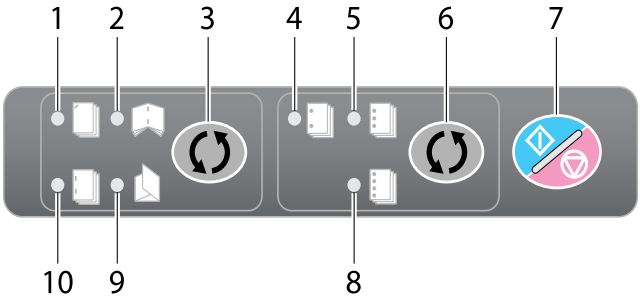

N°	Nom	Description
1	**Lampe d'agrafage en coin**	Indique que l'agrafage en coin est sélectionné.
2	**Lampe agrafage centre + pliage**	Indique que l'agrafage au milieu est sélectionné.
3	**Finition**	Appuyez sur cette touche pour sélectionner la finition.
4	**Lampe 2 trous**	Indique que 2 trous est sélectionné.
5	**Lampe 3 trous**	Indique que 3 trous est sélectionné.
6	**Sélec. Perfo.**	Appuyez sur cette touche pour sélectionner le type de trou perforé.
7	**Marche/Arrêt**	Appuyez sur cette touche pour démarrer les opérations d'insertion de feuilles. Si vous appuyez sur cette touche durant le fonctionnement, cette unité s'arrête.
8	**Lampe 4 trous**	Indique que 4 trous est sélectionné.
9	**Lampe pliage en trois**	Indique que Pliage en 3 est sélectionné.
10	**Lampe agrafage en 2 points**	Indique que Agrafage 2 points est sélectionné.

Finition en utilisant l'unité d'insertion

✔ Seul le magasin inférieur peut être utilisé comme magasin papier. Le magasin supérieur n'est pas disponible.

1 Mettre du papier dans le bac inférieur de l'unité d'insertion et ajuster la réglette latérale au format du papier.

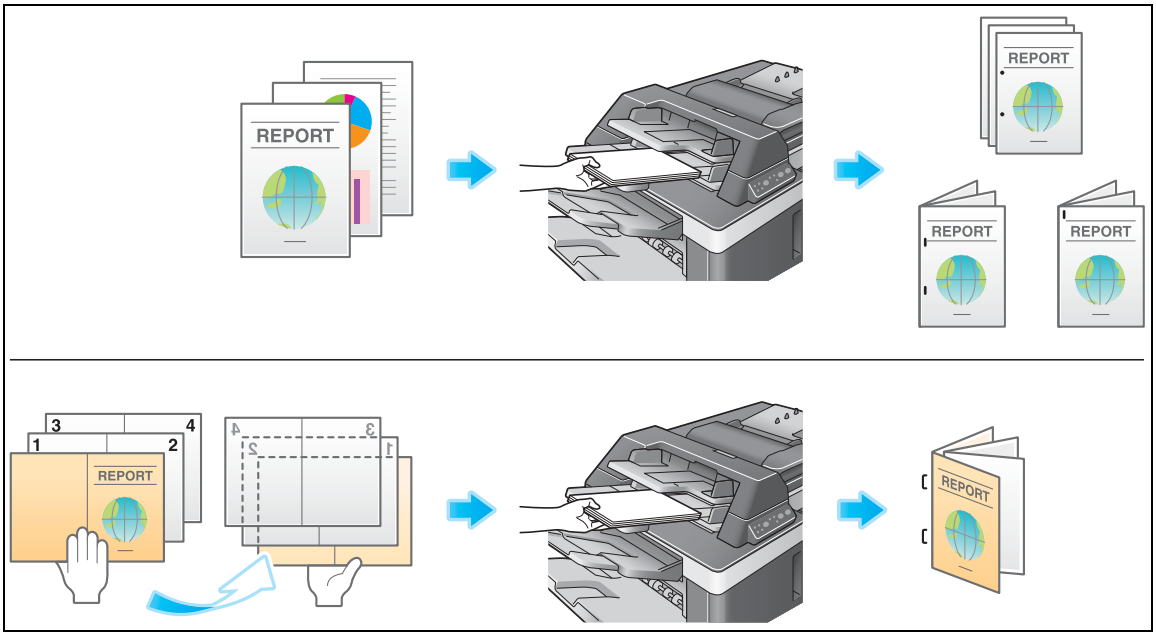

➔ Chargez l'original de manière à ce que le bord haut soit en face de l'arrière de la machine.
➔ Pour utiliser l'agrafage en coin ou l'option en 2 points, chargez le papier face vers le haut.
➔ Pour la perforation, chargez le papier face vers le haut.
➔ Pour la reliure, chargez le côté rection du papier relié face vers le bas.
➔ Pour le Pliage en 3, charger l'extérieur du papier plié en trois face vers le bas.

2 Appuyez sur la touche **Finition** et sur la touche **Sélec. Perfo** et sélectionnez la finition souhaitée.

➔ Pour configurer les réglages de finition, appuyez sur la touche **Finition** pour allumer la LED. Pour configurer les réglages de perforation, appuyez sur la touche **Sélec. Perfo.** pour allumer la LED.
➔ Les réglages de perforation sont disponibles en combinaison avec l'option d'agrafage en coin ou en deux points.

3 Appuyez sur la touche **Marche/arrêt**.

➔ En cas d'actionnement de la touche **Marche/Arrêt** en cours d'opération, celle-ci sera interrompue.

3.7 Unité de finition FS-533, Kit de perforation PK-519

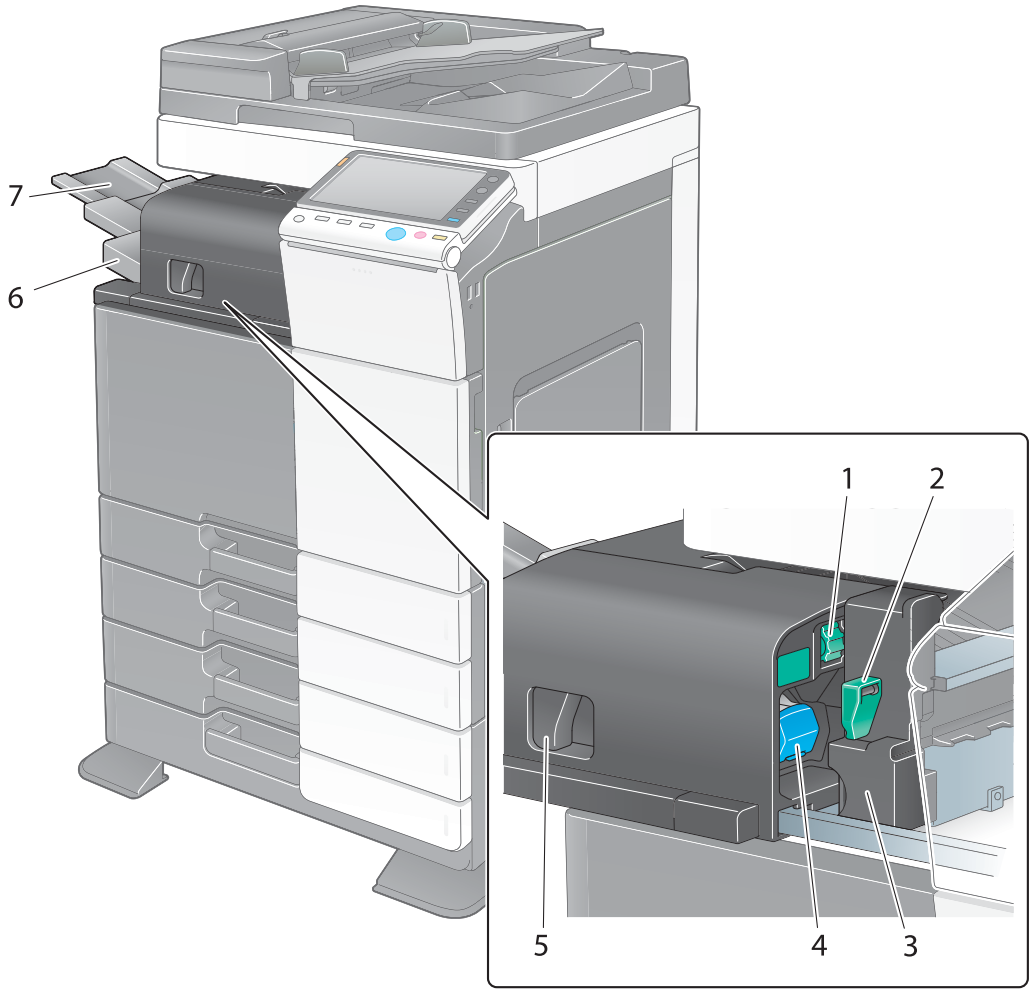

N°	Nom	Description
1	**Molette de dégagement de bourrage** [FS1]	Tournez cette molette pour enlever le papier à l'origine du bourrage dans l'unité de finition.
2	**Levier de déblocage du kit de perforation** [FS2]	Utilisé pour ouvrir le kit de perforation lors du retrait du bac à déchets de perforation.
3	**Kit de perforation**	Vous pouvez perforer les feuilles imprimées afin de les archiver en installant le kit de perforation sur l'unité de finition.
4	**Cartouche d'agrafes**	Retirez cette cartouche de l'unité de finition pour dégager un bourrage papier ou remplacer une cartouche d'agrafes.
5	**Levier de déblocage**	Utilisé pour débloquer et déplacer l'unité de finition et l'unité principale afin d'éliminer un bourrage papier.
6	**Bac de sortie**	Récupère les pages imprimées.
7	**Extension plateau**	Tirez ce magasin pour manipuler du papier de plus de 8-1/2 × 11 (A4) de long ⬓.

3.8 Séparateur du travail JS-506

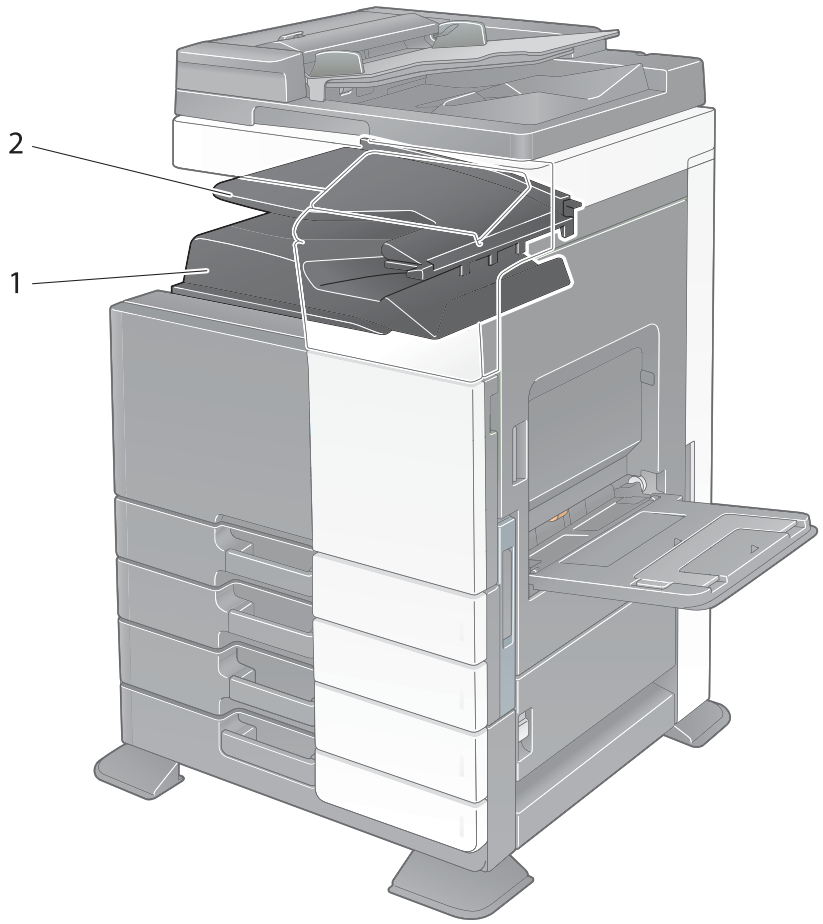

N°	Nom	Description
1	**Bac de sortie 1**	Récupère les pages imprimées.
2	**Bac de sortie 2**	Récupère les pages imprimées.

3.9 Unité de finition FS-534, Piqueuse à cheval SD-511, Kit de perforation PK-520

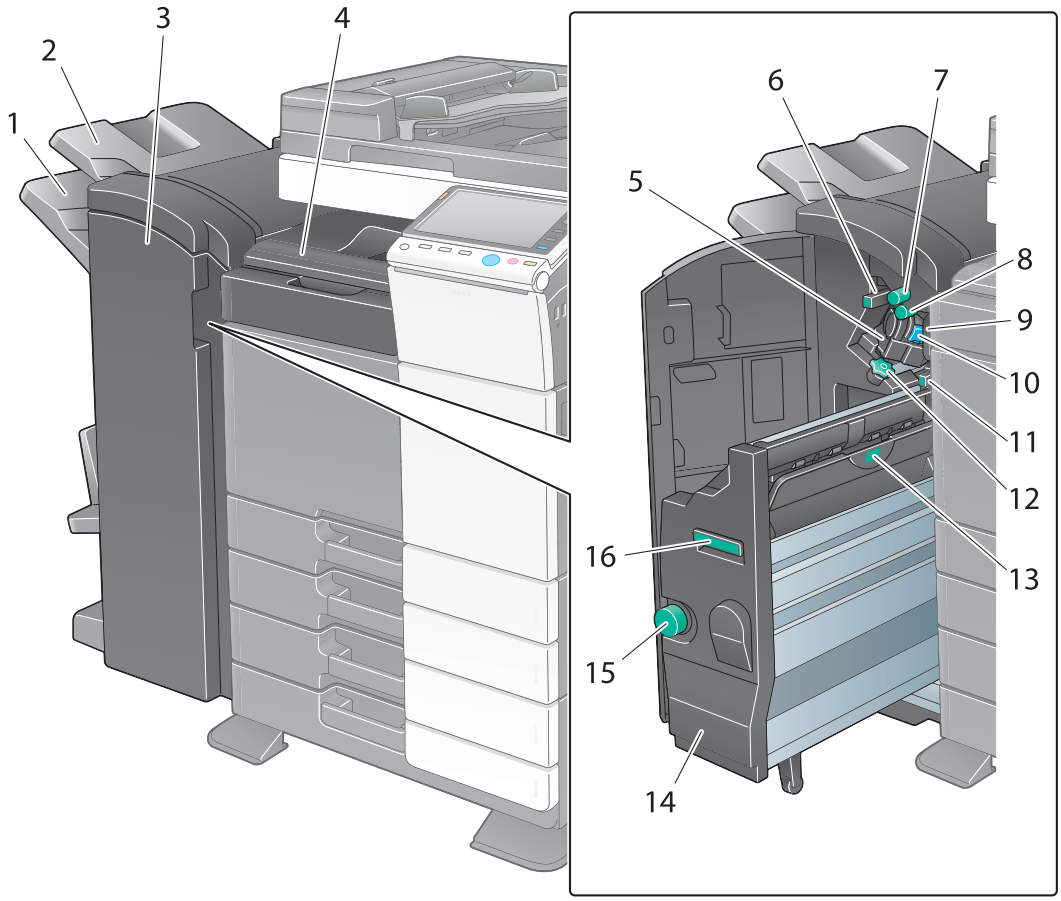

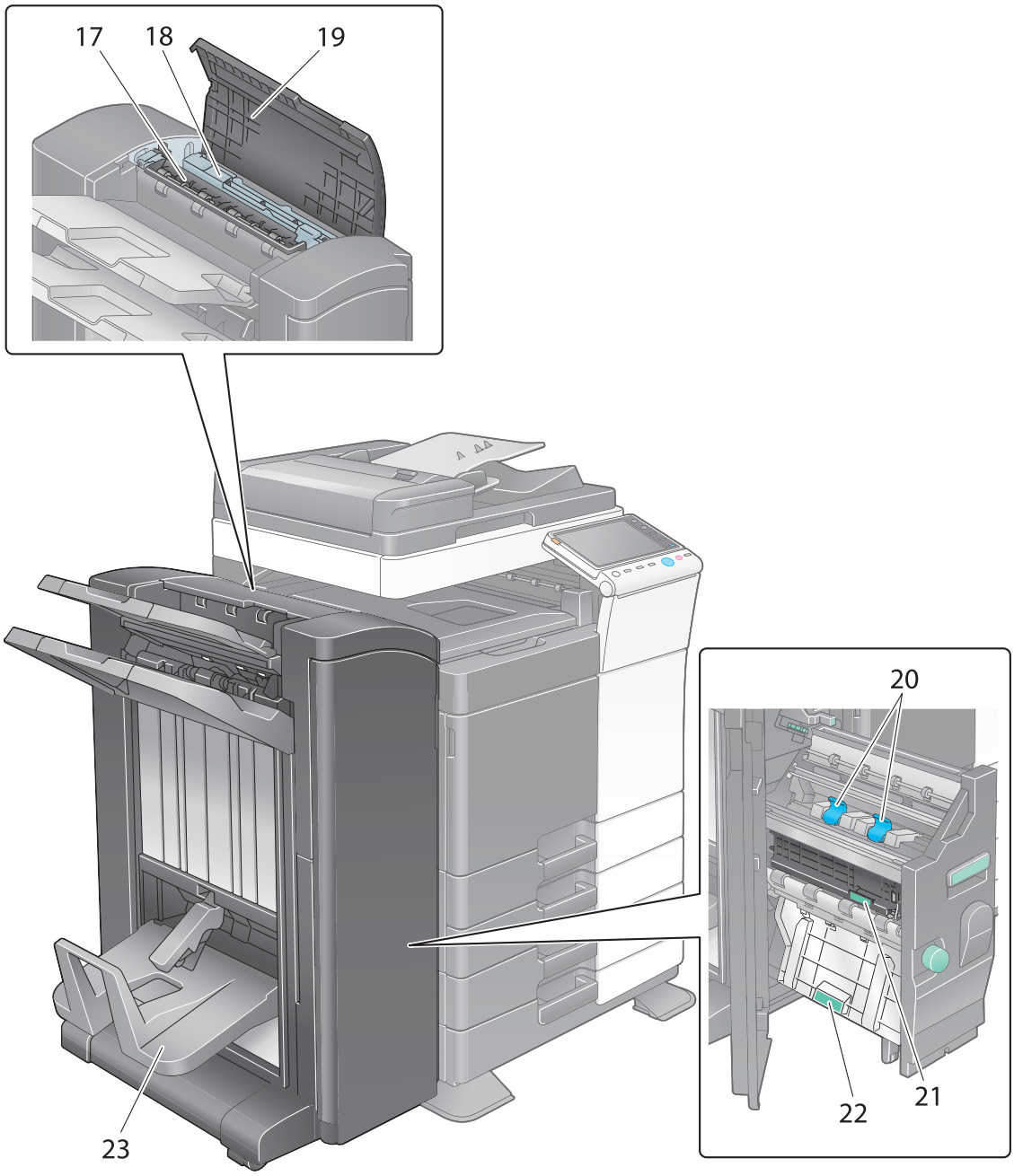

N°	Nom	Description
1	**Bac de sortie 2**	Récupère les pages imprimées.
2	**Bac de sortie 1**	Récupère les pages imprimées.
3	**Porte frontale**	Ouvrez cette porte pour dégager un bourrage papier ou des agrafes coincées, ou encore pour remplacer la cartouche d'agrafes.
4	**Capot de l'unité de transport horizontal**	Ouvrez ce capot pour enlever le papier à l'origine du bourrage dans le sens horizontal de transport.
5	**Agrafeuse**	Déplacez cette unité vers l'avant pour dégager un bourrage papier.
6	**Levier de guidage** [FS2]	Tournez ce levier pour dégager un bourrage.
7	**Molette de dégagement de bourrage** [FS1]	Tournez cette molette pour enlever le papier à l'origine du bourrage dans l'unité de finition.

N°	Nom	Description
8	**Molette de dégagement de bourrage** [FS5]	Tournez cette molette pour enlever le papier à l'origine du bourrage dans l'unité de finition.
9	**Bac à déchets de perforation**	Enlevez cette boîte pour éliminer les chutes de perforation.
10	**Cartouche d'agrafes**	Retirez cette cartouche du kit de perforation pour dégager un bourrage papier ou remplacer une cartouche d'agrafes.
11	**Levier de guidage** [FS4]	Tournez ce levier pour dégager un bourrage.
12	**Numérot**	Activez la numérotation pour déplacer l'agrafeuse vers l'avant pour dégager un bourrage papier.
13	**Poignée** [SD2]	Tournez cette poignée pour dégager un bourrage papier.
14	**Piqueuse à cheval**	Tirez cette unité pour dégager un bourrage papier ou des agrafes coincées, ou encore pour remplacer la cartouche d'agrafes.
15	**Molette de dégagement de bourrage** [SD3]	Tournez cette molette pour enlever le papier à l'origine du bourrage dans l'unité de finition.
16	**Poignée** [SD1]	Saisir cette poignée pour tirer ou repousser la **Piqueuse à cheval**.
17	**Unité de transport** [FS3]	Ouvrez ce capot pour enlever le papier à l'origine du bourrage dans l'unité de transport.
18	**Kit de perforation**	L'installation de l'unité de perforation sur l'unité de finition permet de perforer les feuilles imprimées pour les archiver.
19	**Capot supérieur**	Ouvrez ce capot pour enlever le papier à l'origine du bourrage dans l'unité de finition.
20	**Cartouche d'agrafes**	Tirez cette cartouche de la **Piqueuse à cheval** pour dégager des agrafes coincées, ou encore pour remplacer la cartouche d'agrafes.
21	**Poignée** [SD5]	Tournez cette poignée pour dégager un bourrage papier.
22	**Poignée** [SD4]	Tournez cette poignée pour dégager un bourrage papier.
23	**Bac de sortie Pliage**	Utilisé pour récupérer les pages imprimées via la fonction pliage/reliure.

3.10 Unité grande capacité LU-301/LU-204

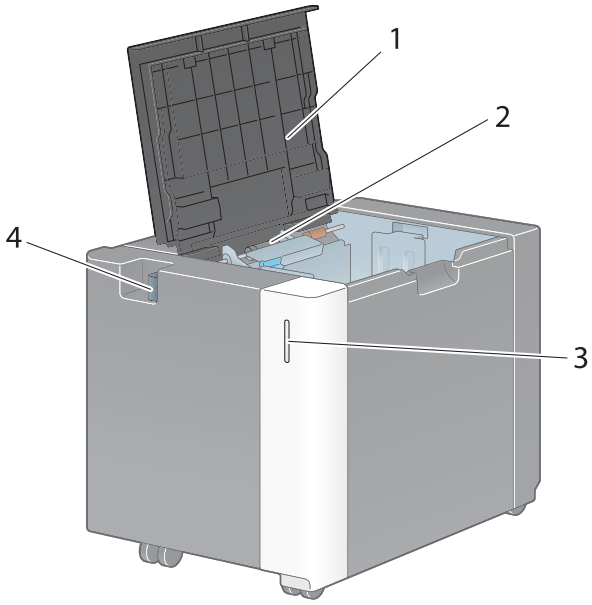

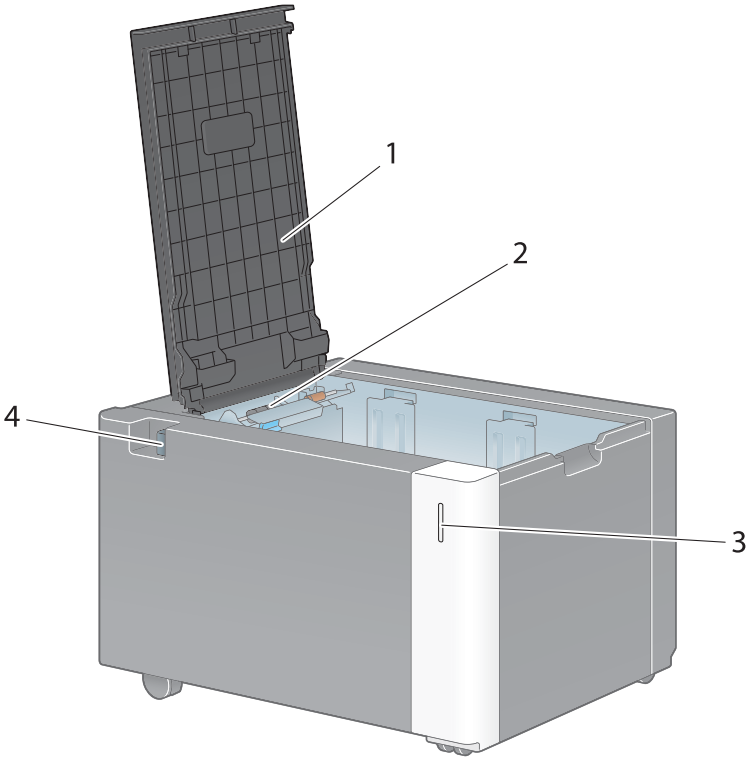

N°	Nom	Description
1	**Porte supérieure**	Ouvrez cette porte pour charger le papier.
2	**Rouleau prise papier**	Tourne lorsque le papier est alimenté dans la machine.
3	**Témoin Manque papier**	Clignote en orange lorsqu'un magasin va manquer de papier, et s'allume en continu lorsque le papier est épuisé.
4	**Levier de déblocage**	Appuyez sur cette touche pour déconnecter le **Unité grande capacité** de l'unité principale.

4 Vérifier les types de papier disponibles

4 Vérifier les types de papier disponibles

Type de papier	Grammage du papier	Capacité de papier
Papier fin	13-13/16 lb à 15-11/16 lb (52 g/m^2 à 59 g/m^2)	**Magasin 1** : 500 feuilles **Magasin 2** : 500 feuilles **Meuble d'alimentation papier PC-110** : 500 feuilles **Meuble d'alimentation papier PC-210** : 500 feuilles **Meuble d'alimentation papier PC-410** : 2 500 feuilles **Unité grande capacité LU-301** : 3000 feuilles **Unité grande capacité LU-204** : 2500 feuilles
Papier ordinaire Papier recyclé Recto seul[*1] Papier spécial[*2] Papier à en-tête[*3] Papier couleur[*4] Papier Util. 1[*5] Papier Util. 2[*5]	15-15/16 lb à 23-15/16 lb (60 g/m^2 à 90 g/m^2)	**Introducteur manuel :** 150 feuilles **Magasin 1** : 500 feuilles **Magasin 2** : 500 feuilles **Meuble d'alimentation papier PC-110** : 500 feuilles **Meuble d'alimentation papier PC-210** : 500 feuilles **Meuble d'alimentation papier PC-410** : 2 500 feuilles **Unité grande capacité LU-301** : 3000 feuilles **Unité grande capacité LU-204** : 2500 feuilles
Épais 1 Papier Util. 3[*5]	24-3/16 lb à 31-15/16 lb (91 g/m^2 à 120 g/m^2)	**Introducteur manuel** : 20 feuilles **Magasin 1** : 150 feuilles **Magasin 2** : 150 feuilles **Meuble d'alimentation papier PC-110** : 150 feuilles **Meuble d'alimentation papier PC-210** : 150 feuilles **Meuble d'alimentation papier PC-410** : 1 000 feuilles **Magasin grande capacité LU-301** : 2500 feuilles **Unité grande capacité LU-204** : 2000 feuilles
Épais 1+ Papier Util. 4[*5]	32-3/16 lb à 41-3/4 lb (121 g/m^2 à 157 g/m^2)	**Introducteur manuel** : 20 feuilles **Magasin 1** : 150 feuilles **Magasin 2** : 150 feuilles **Meuble d'alimentation papier PC-110** : 150 feuilles **Meuble d'alimentation papier PC-210** : 150 feuilles **Meuble d'alimentation papier PC-410** : 1 000 feuilles **Unité grande capacité LU-301** : 1750 feuilles **Unité grande capacité LU-204** : 1450 feuilles
Épais 2 Papier Util. 5[*5]	42 lb à 55-5/8 lb (158 g/m^2 à 209 g/m^2	**Introducteur manuel** : 20 feuilles **Magasin 1** : 150 feuilles **Magasin 2** : 150 feuilles **Meuble d'alimentation papier PC-110** : 150 feuilles **Meuble d'alimentation papier PC-210** : 150 feuilles **Meuble d'alimentation papier PC-410** : 1 000 feuilles **Unité grande capacité LU-301** : 1550 feuilles **Unité grande capacité LU-204** : 1250 feuilles

Type de papier	Grammage du papier	Capacité de papier
Épais 3 Papier Util. 6[*5]	55-7/8 lb à 68-1/8 lb (210 g/m^2 à 256 g/m^2)	**Introducteur manuel** : 20 feuilles **Magasin 1** : 150 feuilles **Magasin 2** : 150 feuilles **Meuble d'alimentation papier PC-110** : 150 feuilles **Meuble d'alimentation papier PC-210** : 150 feuilles **Meuble d'alimentation papier PC-410** : 1 000 feuilles **Unité grande capacité LU-301** : 1300 feuilles **Unité grande capacité LU-204**: 1000 feuilles
Épais 4	68-3/8 lb à 79-13/16 lb (257 g/m^2 à 300 g/m^2)	**Introducteur manuel** : 20 feuilles
Transparent	-	**Introducteur manuel** : 20 feuilles
Cartes postales (4 × 6 (Carte A6	-	**Introducteur manuel** : 20 feuilles
Enveloppe	-	**Introducteur manuel** : 10 feuilles
Planche d'étiquettes	-	**Introducteur manuel** : 20 feuilles
Papier à onglets	-	**Introducteur manuel** : 20 feuilles
Papier rouleau	33-13/16 lb à 55-7/8 lb (127 g/m^2 à 210 g/m^2)	**Introducteur manuel** : 10 feuilles

[*1] Papier qui n'a pas à être imprimé sur les deux faces (par exemple, lorsqu'une des faces est déjà imprimée).

[*2] Papier fin et autres papiers spéciaux.

[*3] Papier sur lequel est imprimé une raison sociale, du texte prédéfini ; etc.

[*4] Papier couleur.

[*5] Papier enregistré comme l'un des types fréquemment utilisés.

Pour les réglages relatifs au grammage du papier et l'ajustement du support, contactez votre S.A.V.

REMARQUE

Tout papier autre que le papier ordinaire, comme les transparents et le papier de couleur, est appelé papier spécial. Lors du chargement de papier spécial dans le magasin, spécifiez le type de papier correct. Sinon, cela peut causer un bourrage papier ou une erreur image.

Conseils

- Pour les réglages relatifs au grammage du papier et l'ajustement du support, contactez votre S.A.V.
- Pour imprimer sur le verso d'une feuille déjà imprimée, chargez le papier dans l'**Introducteur manuel**, et sélectionnez [Rect-Vers Face 2] dans le réglage papier, ce qui améliore la qualité d'impression de l'image. [Rect-Vers Face 2] est disponible lorsque le papier ordinaire, Épais 1, Épais 1+, Épais 2, Épais 3 ou Épais 4 est sélectionné pour une impression à partir de l'**Introducteur manuel**.
- Si vous sélectionnez papier fin, Épais 3, ou Épais 4 pour l'impression, la qualité image qui en résulte pourrait ne pas être conforme aux attentes.
- Ne pas utiliser de papier plus fin que 5-1/2 × 8-1/2 (A5).
- Pour charger de l'Épais 4 dans le magasin papier, placez le papier 8-1/2 × 11 ou A4 dans le sens ▯ et le papier 11 × 17 ou A3 dans le sens ▭.
- Lorsque vous chargez un transparent dans le magasin, placez-les dans le sens ▯.
- Les transparents ne peuvent être imprimés qu'en noir.
- Le **Kit de montage MK-730** est nécessaire pour imprimer sur le papier bannière.

5 Vérification des spécifications de cette machine

5 Vérification des spécifications de cette machine

Le type de cette machine

Élément	Caractéristiques
Type	Scanner, imprimante, bureau ou autonome (avec le **Bureau**, le **Meuble d'alimentation papier** ou le **MGC (intégré)** installé)
Porte-document	Stationnaire (numérisation miroir)
Photo conducteur	OPC
Source lumineuse	Illumination via une source lumineuse LED
Système copie	Copie laser électrostatique
Système de développement	Système de développement HMT bi-composant à sec
Système de fixation	Fixation par courroie

Papier

Type		Port d'introduction du papier (nombre maximal de feuilles à charger)			Unité recto-verso automatique
		Magasin 1	Magasin 2	Introducteur manuel	
Types de papier disponibles					
	Papier fin (13-13/16 lb à 15-11/16 lb (52 g/m^2 à 59 g/m^2))	○ (500 feuilles)	○ (500 feuilles)	-	○
	Papier ordinaire (15-15/16 lb à 23-15/16 lb (60 g/m^2 à 90 g/m^2))	○ (500 feuilles)	○ (500 feuilles)	○ (150 feuilles)	○
	Papier recyclé (15-15/16 lb à 23-15/16 lb (60 g/m^2 à 90 g/m^2))				
	Papier spécial (15-15/16 lb à 23-15/16 lb (60 g/m^2 à 90 g/m^2))				
	En-tête (15-15/16 lb à 23-15/16 lb (60 g/m^2 à 90 g/m^2))				
	Papier couleur (15-15/16 lb à 23-15/16 lb (60 g/m^2 à 90 g/m^2))				
	Papier spécial recto (15-15/16 lb à 23-15/16 lb (60 g/m^2 à 90 g/m^2))	○ (500 feuilles)	○ (500 feuilles)	○ (150 feuilles)	-
	Épais 1 (24-3/16 lb à 31-15/16 lb (91 g/m^2 à 120 g/m^2))	○ (150 feuilles)	○ (150 feuilles)	○ (20 feuilles)	○

Type		Port d'introduction du papier (nombre maximal de feuilles à charger)			Unité recto-verso automatique
		Magasin 1	Magasin 2	Introducteur manuel	
	Épais 1+ (32-3/16 lb à 41-3/4 lb (121 g/m^2 à 157 g/m^2))	○ (150 feuilles)	○ (150 feuilles)	○ (20 feuilles)	○
	Épais 2 (42 lb à 55-5/8 lb (158 g/m^2 à 209 g/m^2))	○ (150 feuilles)	○ (150 feuilles)	○ (20 feuilles)	○
	Épais 3 (55-7/8 lb à 68-1/8 lb (210 g/m^2 à 256 g/m^2))	○ (150 feuilles)	○ (150 feuilles)	○ (20 feuilles)	○
	Épais 4 (68-3/8 lb à 79-13/16 lb (257 g/m^2 à 300 g/m^2))	-	-	○ (20 feuilles)	-
	Transparent	-	-	○ (20 feuilles)	-
	Cartes postales (4 × 6 (Carte A6))	-	-	○ (20 feuilles)	○
	Papier à onglets	-	-	○ (20 feuilles)	-
	Enveloppe	-	-	○ (10 feuilles)	-
	Planche d'étiquettes	-	-	○ (10 feuilles)	-
	Papier rouleau (33-13/16 lb à 55-7/8 lb (127 g/m^2 à 210 g/m^2))	-	-	○ (10 feuilles)	-
Formats admissibles		11 × 17 ▭ à 8-1/2 × 11 ▭/▯, A3 ▭ à A5 ▭, B4 ▭, B5 ▭/▯, 8 × 13 ▭ [*1], 16K ▯, 8K ▭	12-1/4 × 18 ▭ à 8-1/2 × 11 ▭/▯, SRA3 ▭, A3 ▭ à A5 ▭, B4 ▭, B5 ▭/▯, 8 × 13 ▭ [*1], 16K ▯, 8K ▭	12 × 18 ▭ à 5-1/2 × 8-1/2 ▭/▯, 4 × 6 ▭, Papier bannière [*2], SRA3 ▭, A3 ▭ à A6 ▭, Carte A6 ▭, B4 ▭ à B6 ▭, 8 × 13 ▭ [*1], 16K ▭/▯, 8K ▭ Largeur : 3-9/16 pouces à 12-5/8 pouces (90 mm à 320 mm), Longueur : 5-1/2 à 47-1/4 pouces (139,7 mm à 1200 mm)	12-1/4 × 18 ▭ à 5-1/2 × 8-1/2 ▭, 4 × 6 ▭, SRA3 ▭, A3 ▭ à A6 ▭, Carte A6 ▭, B4 ▭ à B6 ▭, ISO-B5 ▭/▯, 8 × 13 ▭ [*1], 16K ▭/▯, 8K ▭ Largeur : 3-15/16 à 12-5/8 pouces (100 mm à 320 mm), longueur : 5-13/16 à 18 pouces (148 mm à 457,2 mm)

[*1] Il existe six types de Foolscap : 8-1/2 × 13-1/2 ▭, 220 mm × 330 mm ▭, 8-1/2 × 13 ▭, 8-1/4 × 13 ▭, 8-1/8 × 13-1/4 ▭, et 8 × 13 ▭. Chacun de ces formats peut être sélectionné. Pour plus de détails, contacter le S.A.V.

[*2] Papier bannière
Largeur : 8-1/4 à 11-11/16 pouces (210 mm à 297 mm)
Longueur : 18 à 47-1/4 pouces (457,3 mm à 1200 mm)

Spécifications mécaniques

Élément	Caractéristiques
Alimentation	**bizhub C554/C454** AC 120 V, 16 A, 60 Hz (AC 220 V à 240 V, 9,0 A, 50/60 Hz) **bizhub C364/C284/C224** AC 120 V, 12 A, 60 Hz (AC 220 V à 240 V, 8,0 A, 50/60 Hz)
Consommation électrique max.	**bizhub C554/C454** 1 920 W (2 000 W) **bizhub C364/C284/C224** 1 500 W (1 580 W)
Dimensions	**bizhub C554/C454** Largeur 24-3/16 pouces (615 mm) × Profondeur 26-15/16 pouces (685 mm) × Hauteur 36-1/4 pouces (921 mm) **bizhub C364/C284/C224** Largeur 24-3/16 pouces (615 mm) × Profondeur 26-15/16 pouces (685 mm) × Hauteur 30-11/16 pouces (779 mm)
Encombrement machine	**bizhub C554/C454** Largeur 36-7/8 pouces (937 mm) × Profondeur 49-1/16 pouces (1 246 mm) × Hauteur 51-7/16 pouces (1 307 mm) Montre les dimensions lorsque le **Magasin papier** est sorti et lorsque l'**Extension magasin** de l'**Introducteur manuel** et l'**ADF** sont ouverts. **bizhub C364/C284/C224** Largeur 36-7/8 pouces (937 mm) × Profondeur 47-13/16 pouces (1 214 mm) × Hauteur 30-11/16 pouces (779 mm) Ceci montre les dimensions lorsque le **Magasin papier** est tiré et que l'**Extension magasin** de l'**Introducteur manuel** est ouverte.
Poids	**bizhub C554/C454** Environ 220-7/16 lb (100 kg) **bizhub C364/C284/C224** Environ 185-3/16 lb (84 kg)

Chargeur de document double numérisation (uniquement pour bizhub C554/C454)

Élément	Caractéristiques	
Fonction d'introduction de l'original	Original recto seul, original recto-verso, originaux de formats différents	
Types d'originaux	Recto seul	Papier fin (9-5/16 lb à 13-1/16 lb (35 g/m^2 à 49 g/m^2)) Papier ordinaire (13-5/16 lb à 43-3/8 lb (50 g/m^2 à 163 g/m^2))
	Recto-Verso	Papier ordinaire (13-5/16 lb à 43-3/8 lb (50 g/m^2 à 163 g/m^2))
	Orig. Mixtes	Papier ordinaire (13-5/16 lb à 34-1/16 lb (50 g/m^2 à 128 g/m^2))
Format original	Originaux recto/recto-verso : 11 × 17 ▭ à 5-1/2 × 8-1/2 ▯, A3 ▭ à A6 ▭	
Capacité de chargement des originaux	Originaux recto/recto-verso : 100 feuilles max. (21-1/4 lb (80 g/m^2))	
Vitesse de numérisation	80 feuilles/min (En numérisation au format Letter (8-1/2 × 11 ▯) ou A4 ▯)	
Alimentation	Fournie par la machine	
Consommation électrique max.	60 W ou moins	
Dimensions	Largeur 24-1/16 pouces (611 mm) × Profondeur 19-13/16 pouces (503 mm) × Hauteur 5-9/16 pouces (142 mm)	
Poids	Approx. 26-7/16 lb (12 kg)	

Environnement d'exploitation

Élément	Caractéristiques
Conditions ambiantes d'exploitation	Température : 10 à 30°C (50 à 86°F) Humidité : 15% à 85% HR

Spécifications communes

Élément	Caractéristiques
Temps de préchauffage	Période comprise entre le moment où le mode Alimentation auxiliaire OFF est débloqué et le moment où cette machine est prête pour l'impression alors que l'**Interrupteur principal** est placé sur Marche (température ambiante : 23°C (73,4°F)) **bizhub C554** Couleurs : 25 s ou moins Noir : 23 s ou moins **bizhub C454** 25 sec. ou moins **bizhub C364** 20 sec. ou moins **bizhub C284/C224** 18 sec. ou moins Période comprise entre le moment où l'**Interrupteur principal** a été placé sur Marche et le moment où cette machine est prête pour l'impression (température ambiante : 23°C (73,4°F)) **bizhub C554** Couleurs : 25 s ou moins Noir : 23 s ou moins **bizhub C454** 25 sec. ou moins **bizhub C364/C284/C224** 20 sec. ou moins La durée de préchauffage peut varier en fonction de l'environnement d'exploitation et de l'utilisation.
Temps de copie (impression) rapide (En impression lettre (8-1/2 × 11 ▯) ou A4 ▯	**bizhub C554** Couleurs : 4,6 s ou moins Noir : 4,1 s ou moins **bizhub C454** Couleurs : 5,5 s ou moins Noir : 4,6 s ou moins **bizhub C364** Couleurs : 6,9 s ou moins Noir : 5,3 sec. ou moins **bizhub C284** Couleurs : 7,7 sec. ou moins Noir : 5,9 s ou moins **bizhub C224** Couleurs : 8,3 s ou moins Noir : 6,9 s ou moins
Taille mémoire (capacité disque dur)	2 048 Mo (250 Go)

Fonction Copie

Élément	Caractéristiques	
Définition	Numérisation	600 dpi × 600 dpi
	Écriture	1200 dpi × 1200 dpi
Originaux	Type	Feuilles, livres ouverts (doubles-pages), objets en trois dimensions
	Dimensions	Max. 11 × 17 ▭ (A3 ▭)
	Poids	4-7/16 lb (2 kg)
Largeur de rognage d'image	En haut	3/16 pouces (4,2 mm) (Papier fin : 3/16 pouces (5,0 mm))
	En bas	1/8 pouce (3,0 mm)
	À droite	1/8 pouce (3,0 mm)
	À gauche	1/8 pouce (3,0 mm)
Zone imprimable maximum	Pour papier 12-1/4 × 18 pouces (311,1 mm × 457,2 mm) : 11-15/16 × 17-11/16 pouces (302,6 mm × 448,7 mm)	
Vitesse de copie (En impression lettre (8-1/2 × 11 ▯) ou A4 ▯	Couleurs (Recto/Recto-Verso)	**bizhub C554** Papier ordinaire : 55 feuilles/min (Lorsque le papier est alimenté à partir de l'**Introducteur manuel** : 51 feuilles/min) Épais 1/Épais 1+/Épais 2/Épais 3/Épais 4 : 28 feuilles /min (Lorsque le papier est alimenté à partir de l'**Introducteur manuel** : 27 feuilles/min) **bizhub C454** Papier ordinaire : 45 feuilles/min (Lorsque le papier est alimenté à partir de l'**Introducteur manuel** : 44 feuilles/min) Épais 1/Épais 1 + : 28 feuilles/min. Épais 2/Épais 3/Épais 4 : 23 feuilles/min. **bizhub C364** Papier ordinaire : 36 feuilles/min. Épais 1/Épais 1+/Épais 2/Épais 3/Épais 4 : 18 feuilles/min. **bizhub C284** Papier ordinaire : 28 feuilles/min. Épais 1/Épais 1+/Épais 2/Épais 3/Épais 4 : 14 feuilles/min. **bizhub C224** Papier ordinaire : 22 feuilles/min. Épais 1/Épais 1+/Épais 2/Épais 3/Épais 4 : 14 feuilles/min.
	Noir (Recto/ Recto-Verso)	**bizhub C554** Papier ordinaire : 55 feuilles/min (Lorsque le papier est alimenté à partir de l'**Introducteur manuel** : 53 feuilles/min) Épais 1/Épais 1+/Épais 2/Épais 3/Épais 4 : 28 feuilles/min. (Lorsque le papier est alimenté à partir de l'**Introducteur manuel** : 27 feuilles/min.) **bizhub C454** Papier ordinaire : 45 feuilles/min. Épais 1/Épais 1+ : 28 feuilles/min. Épais 2/Épais 3/Épais 4 : 23 feuilles/min. **bizhub C364** Papier ordinaire : 36 feuilles/min. Épais 1/Épais 1+/Épais 2/Épais 3/Épais 4 : 18 feuilles/min. **bizhub C284** Papier ordinaire : 28 feuilles/min. Épais 1/Épais 1+/Épais 2/Épais 3/Épais 4 : 14 feuilles/min. **bizhub C224** Papier ordinaire : 22 feuilles/min. Épais 1/Épais 1+/Épais 2/Épais 3/Épais 4 : 14 feuilles/min.

Élément	Caractéristiques	
Agrandissement copie	Grandeur nature : 100,0% +/- 0,5% Agrandir la taille : Zone en pouces : 121,4%, 129,4%, 154,5%, 200,0% Zone en centimètres : 115,4%, 122,4%, 141,4%, 200,0% Réduire la taille : Zone en pouces : 78,5%, 73,3%, 64,7%, 50,0% Zone en centimètres : 86,6%, 81,6%, 70,7%, 50,0% Manuel : 25,0 à 400,0% (par pas de 0,1%)	
Nombre de copies réalisées en continu	1 à 9999 feuilles	
Réglage de la densité	Densité copie	Réglage manuel de la densité (9 niveaux)
	Densité du fond	Réglage manuel ou automatique de la densité (9 niveaux), suppression du fond
Nombre de feuilles chargées dans le **Bac de sortie**	Papier ordinaire	250 feuilles
	Papier fin	100 feuilles
	Épais	10 feuilles
	Transparent	1 feuille

Fonctions de numérisation

Élément	Caractéristiques	
Plage numérisable	Max. 11 × 17 ▭ (A3 ▭)	
Originaux	Type	Feuilles, livres ouverts (doubles-pages), objets en trois dimensions
	Dimensions	Max. 11 × 17 ▭ (A3 ▭)
	Poids	4-7/16 lb (2 kg)
Format papier numérisable	11 × 17 ▭ à 5-1/2 × 8-1/2 ▭/▯, 4 × 6 ▭/▯, A3 ▭ à B6 ▭, Carte A6 ▭/▯, 8 × 13 ▭ *1, 16K ▭/▯, 8K ▭ *1 Il existe six types de Foolscap : 8-1/2 × 13-1/2 ▭, 220 mm × 330 mm ▭, 8-1/2 × 13 ▭, 8-1/4 × 13 ▭, 8-1/8 × 13-1/4 ▭, et 8 × 13 ▭. Chacun de ces formats peut être sélectionné. (Par défaut : 8 × 13 ▭) Pour plus de détails, veuillez contacter votre S.A.V.	
Largeur de rognage d'image	En haut	3/16 pouces (4,2 mm) (Papier fin : 3/16 pouces (5,0 mm))
	En bas	1/8 pouce (3,0 mm)
	À droite	1/8 pouce (3,0 mm)
	À gauche	1/8 pouce (3,0 mm)
Résolution de numérisation	Pousser : 200 dpi/300 dpi/400 dpi/600 dpi Tirer : 100 dpi/200 dpi/300 dpi/400 dpi/600 ppp	
Fonction	Réglages E-Mail FTP PC (SMB) Boîte Utilisateur WebDAV Envoi serveur de numérisation PC (DPWS)	
Fonctions spéciales	Originaux mixtes, Papier fin, Original plié en Z, Original bannière, Dépoussiérer, Retrait original vierge, Position de reliure, Effacement, Effacement centre, Original livre, Séparation livre, Direction original, Marge perdue, Tampon/Composition, Date/Heure, Tête/Pied de page, Netteté	

Élément	Caractéristiques	
SMB	Systèmes d'exploitation compatibles	Windows Windows XP Familial/Professionnel Windows Serveur 2003, toutes éditions Windows Vista, chaque édition Windows Server 2008 La fonction DFS supporte seulement l'environnement configuré par les systèmes d'exploitation du serveur Windows ci-après. Windows Serveur 2003, toutes éditions Windows Server 2008 La fonction d'hébergement direct supporte les systèmes d'exploitation suivants. Windows XP Windows Vista (La fonction IPv6 est uniquement prise en charge dans Windows Vista.) Samba Série 2.2.x Série 3.x Novell Netware Netware 6.5 (SP6 ou ultérieur)
Ordinateur compatible	Ordinateur	Compatible avec les spécifications de l'OS.
	Mémoire	Compatible avec les spécifications de l'OS.
	Réseau	Ordinateur avec protocole TCP/IP correctement configuré
	Disque dur	Requiert un espace mémoire de 20 Mo ou plus.
TWAIN	Pilote	Pilote TWAIN, pilote HDD TWAIN
	Systèmes d'exploitation compatibles	Windows XP Édition familiale (SP3 ou ultérieur) Windows XP Professionnel (SP3 ou ultérieur) Windows XP Professional x64 Edition (SP3 ou ultérieur) Windows Vista Home Basic (SP2 ou ultérieur)* Windows Vista Home Premium (SP2 ou ultérieur)* Windows Vista Ultimate (SP2 ou ultérieur)* Windows Vista Business (SP2 ou ultérieur)* Windows Vista Enterprise (SP2 ou ultérieur)* Windows 7 Home Basic* Windows 7 Home Premium* Windows 7 Professional* Windows 7 Enterprise* Windows 7 Ultimate* * Supporte l'environnement 32-bit (x86) ou 64-bit (x64).

Fonctions Imprimante

Élément	Caractéristiques	
Type	Contrôleur d'imprimante intégré	
Mémoire disponible	2048 Mo (commune à l'unité principale)	
Taille du disque dur	250 Go (commune à l'unité principale)	
I/F	Ethernet (1000Base-T/100Base-TX/10Base-T) USB 2.0/1.1	
Langage de l'imprimante	Émulation PCL5e/c Émulation PCL XL ver 2.1 Émulation (3016) PostScript 3 XPS ver.1.0	
Définition	1200 dpi × 1200 dpi	
Largeur de rognage d'image	En haut	3/16 pouces (4,2 mm) (Papier fin : 3/16 pouces (5,0 mm))
	En bas	3/16 pouce (4,2 mm)
	À droite	3/16 pouce (4,2 mm)
	À gauche	3/16 pouce (4,2 mm)
Zone imprimable maximum	Pour papier 12-1/4 × 18 pouces (311,1 mm × 457,2 mm) : 11-15/16 × 17-11/16 pouces (302,6 mm × 448,7 mm)	
Nombre de feuilles chargées dans le **Bac de sortie**	Papier ordinaire	250 feuilles
	Papier fin	100 feuilles
	Épais	10 feuilles
	Transparent	1 feuille
Polices (polices intégrées)	<PCL> Polices européennes 80 Japonais HG Mincho L HG P Mincho L HG Gothic B HG P Gothic B <Émulation Postscript 3> Polices européennes 137 Japonais HG Mincho L HG Gothic B	
Ordinateur compatible	IBM PC et sa machine compatible Macintosh (PowerPC, Intel Processor : Mac OS X 10.4/10.5/10.6/10.7 seulement)	

Élément	Caractéristiques	
Pilote d'imprimante	Pilote KONICA MINOLTA PCL (Pilote PCL)	Windows XP Édition familiale (Service Pack 1 ou ultérieur) Windows XP Professionnel (Service Pack 1 ou ultérieur) Windows Serveur 2003, Édition standard (Service Pack 1 ou ultérieur) Windows Serveur 2003, Édition entreprise (Service Pack 1 ou ultérieur) Windows Serveur 2003 R2, Édition standard Windows Serveur 2003 R2, Édition entreprise Windows XP Professionnel ×64 Édition Windows Serveur 2003, Standard ×64 Édition Windows Serveur 2003, Entreprise×64 Édition Windows Serveur 2003 R2, Standard ×64 Édition Windows Serveur 2003 R2, Entreprise ×64 Édition Windows Vista Business * Windows Vista Entreprise * Windows Vista Home Basic * Windows Vista Home Premium * Windows Vista Ultimate * Windows Serveur 2008 Standard * Windows Serveur 2008 Entreprise * Windows Serveur 2008 R2 Standard Windows Serveur 2008 R2 Entreprise Windows 7 Home Basic * Windows 7 Home Premium * Windows 7 Professionnel * Windows 7 Entreprise * Windows 7 Ultimate * * Prend en charge l'environnement 32-bit (×86) ou 64-bit (×64).

Élément	Caractéristiques	
Pilote d'imprimante	Pilote KONICA MINOLTA PostScript (Pilote PS)	Windows XP Édition familiale (Service Pack 1 ou ultérieur) Windows XP Professionnel (Service Pack 1 ou ultérieur) Windows Serveur 2003, Édition standard (Service Pack 1 ou ultérieur) Windows Serveur 2003, Édition entreprise (Service Pack 1 ou ultérieur) Windows Serveur 2003 R2, Édition standard Windows Serveur 2003 R2, Édition entreprise Windows XP Professionnel ×64 Édition Windows Serveur 2003, Standard ×64 Édition Windows Serveur 2003, Entreprise×64 Édition Windows Serveur 2003 R2, Standard ×64 Édition Windows Serveur 2003 R2, Entreprise ×64 Édition Windows Vista Business * Windows Vista Entreprise * Windows Vista Home Basic * Windows Vista Home Premium * Windows Vista Ultimate * Windows Serveur 2008 Standard * Windows Serveur 2008 Entreprise * Windows Serveur 2008 R2 Standard Windows Serveur 2008 R2 Entreprise Windows 7 Home Basic * Windows 7 Home Premium * Windows 7 Professionnel * Windows 7 Entreprise * Windows 7 Ultimate * * Prend en charge l'environnement 32-bit (×86) ou 64-bit (×64).
	Pilote XPS KONICA MINOLTA (pilote XPS)	Windows Vista Business * Windows Vista Enterprise * Windows Vista Home Basic * Windows Vista Home Premium * Windows Vista Ultimate * Windows Server 2008 Standard * Windows Server 2008 Enterprise * Windows Server 2008 R2 Standard Windows Server 2008 R2 Enterprise Windows 7 Home Basic * Windows 7 Home Premium * Windows 7 Professional * Windows 7 Enterprise * Windows 7 Ultimate * * Supporte l'environnement 32-bit (×86) ou 64-bit (×64).
	Pilote PostScript PPD (PS-PPD)	Mac OS 9.2 ou ultérieur Mac OS X 10.2.8/10.3/10.4/10.5/10.6/10.7

Élément	Caractéristiques	
Pilote Fax	Pilote KONICA MINOLTA PCL (Pilote PCL)	Windows XP Édition familiale (Service Pack 1 ou ultérieur) Windows XP Professionnel (Service Pack 1 ou ultérieur) Windows Serveur 2003, Édition standard (Service Pack 1 ou ultérieur) Windows Serveur 2003, Édition entreprise (Service Pack 1 ou ultérieur) Windows Serveur 2003 R2, Édition standard Windows Serveur 2003 R2, Édition entreprise Windows XP Professionnel ×64 Édition Windows Serveur 2003, Standard ×64 Édition Windows Serveur 2003, Entreprise×64 Édition Windows Serveur 2003 R2, Standard ×64 Édition Windows Serveur 2003 R2, Entreprise ×64 Édition Windows Vista Business * Windows Vista Entreprise * Windows Vista Home Basic * Windows Vista Home Premium * Windows Vista Ultimate * Windows Serveur 2008 Standard * Windows Serveur 2008 Entreprise * Windows Serveur 2008 R2 Standard Windows Serveur 2008 R2 Entreprise Windows 7 Home Basic * Windows 7 Home Premium * Windows 7 Professionnel * Windows 7 Entreprise * Windows 7 Ultimate * * Prend en charge l'environnement 32-bit (×86) ou 64-bit (×64).

Fonction réseau

Élément	Caractéristiques
Type	Incorporé
Type de trame	Ethernet 802.2 Ethernet 802.3 Ethernet II Ethernet SNAP
Type de câble	1000Base-T/100Base-TX/10Base-T
Connecteur	RJ-45
Performance Bluetooth *1	Protocole de communication : Bluetooth 2.0 + EDR Profiles supportés : OPP/BPP/SPP
Protocoles pris en charge	TCP/IP(IPv4/IPv6), BOOTP, ARP, ICMP, DHCP, DHCPv6, AutoIP, SLP, SNMP, FTP, LPR/LPD, RAW Socket, SMB over TCP/IP, IPP, HTTP, POP, SMTP, LDAP, NTP, SSL, IPX, AppleTalk, Bonjour, NetBEUI, WebDAV, DPWS, S/MIME, IPsec, DNS, DynamicDNS, LLMNR, LLTD, SSDP, SOAP
Serveurs LDAP supportés	OpenLDAP 2.1x, Active Directory, Exchange 5.5/2000/2003, serveur Sun Java Directory (serveur Netscape/iPlanet Directory), Novell NetWare 5.x/6.x NDS, Novell eDirectory 8.6/8.7, LotusDominoServer(5.x/6.x) *2
Protocole LDAP géré	Protocole LDAP Version 3 (la version 2 n'est pas prise en charge)
Versions SSL supportées	SSL3.0 et TLS1.0 (Un certificat x.509 doit être installé sur le serveur.)
Multiprotocole	Autodétection
Réglages	Sauvegardée dans la mémoire non volatile

*1 Requiert le **Kit d'interface locale EK-607**.

*2 Lors de l'utilisation de Lotus Domino Server et du réglage de la condition de recherche sur "OU", la fonction ne marchera pas correctement.

6 Vérifier les spécifications des composants optionnels

6 Vérifier les spécifications des composants optionnels

Fonction fax (Kit fax FK-511)

Élément	Caractéristiques
Mémoire disponible	2048 Mo (standard)
Nombre de pages stockées	10 000 pages (pour un original d'environ 700 caractères au format 8-1/2 × 11 (A4) enregistré en résolution [Fin])
Lignes éligibles	Lignes téléphoniques d'abonnés (y compris les réseaux Fax) Lignes PBX
Résolution de numérisation	Ultra Fin : 600 dpi × 600 dpi Super Fin : 16 dot/mm × 15,4 line/mm, 400 dpi × 400 dpi Fin : 8 dot/mm × 7,7 line/mm, 200 dpi × 200 dpi Normal : 8 points/mm × 3,85 lignes/mm Les fax sont émis avec l'une des résolutions ci-dessus variant en fonction des capacités de la machine du destinataire.
Vitesse de transmission (G3)	2400/4800/7200/9600/12000/14400/16800/19200/21600/24000/26400/28800/31200/33600 bps
Format de numérisation maximal	**Vitre d'exposition** : 11-11/16 pouces × 17 pouces (297 mm × 431,8 mm) (format 11 × 17 (A3)) **Chargeur ADF** : 11-11/16 pouces × 39-3/8 pouces (297 mm × 1 000 mm) (Normal, Fin, Super fin) 11-11/16 pouces × 17 pouces (297 mm × 432 mm) (Ultra Fin, Transmission manuelle)
Format d'enregistrement maximal	11-11/16 pouces × 16-9/16 pouces (297 mm × 420 mm) (format 11 × 17 (A3)) Un original de 39-3/8 pouces (1000 mm) ou plus est imprimé sur la base du réglage de la page de séparation.

Chargeur automatique recto-verso DF-624

Élément	Caractéristiques	
Fonction d'introduction de l'original	Original recto seul, original recto-verso, originaux de formats différents	
Types d'originaux	Recto seul	Papier fin (9-5/16 lb à 13-1/16 lb (35 g/m^2 à 49 g/m^2)) Papier ordinaire (13-5/16 lb à 34-1/16 lb (50 g/m^2 à 128 g/m^2))
	Recto-Verso	Papier ordinaire (13-5/16 lb à 34-1/16 lb (50 g/m^2 à 128 g/m^2))
	Orig. Mixtes	Papier ordinaire (13-5/16 lb à 34-1/16 lb (50 g/m^2 à 128 g/m^2))
Format original	Originaux recto/recto-verso : 11 × 17 ▭ à 5-1/2 × 8-1/2 ▯, A3 ▭ à B6 ▭, cartes postales (4 × 6 (Carte A6))	
Capacité de chargement des originaux	Originaux recto/recto-verso : 100 feuilles max. (21-1/4 lb (80 g/m^2))	
Vitesse de numérisation	78 feuilles/min (En numérisation au format Letter (8-1/2 × 11 ▯) ou A4 ▯)	
Alimentation	Fournie par la machine	
Consommation électrique max.	60 W ou moins	
Dimensions	Largeur 24-1/16 pouces (611 mm) × Profondeur 19-13/16 pouces (503 mm) × Hauteur 5 pouces (127 mm)	
Poids	Environ 19-13/16 lb (9 kg)	

Chargeur de document double numérisation DF-701

Élément	Caractéristiques	
Fonction d'introduction de l'original	Original recto seul, original recto-verso, originaux de formats différents	
Types d'originaux	Recto seul	Papier fin (9-5/16 lb à 13-1/16 lb (35 g/m^2 à 49 g/m^2)) Papier ordinaire (13-5/16 lb à 43-3/8 lb (50 g/m^2 à 163 g/m^2))
	Recto-Verso	Papier ordinaire (13-5/16 lb à 43-3/8 lb (50 g/m^2 à 163 g/m^2))
	Orig. Mixtes	Papier ordinaire (13-5/16 lb à 34-1/16 lb (50 g/m^2 à 128 g/m^2))
Format original	Originaux recto/recto-verso : 11 × 17 ▭ à 5-1/2 × 8-1/2 ▯, A3 ▭ à B6 ▭, cartes postales (4 × 6 (Carte A6))	
Capacité de chargement des originaux	Originaux recto/recto-verso : 100 feuilles max. (21-1/4 lb (80 g/m^2))	
Vitesse de numérisation	80 feuilles/min (En numérisation au format Letter (8-1/2 × 11 ▯) ou A4 ▯)	
Alimentation	Fournie par la machine	
Consommation électrique max.	60 W ou moins	
Dimensions	Largeur 24-1/16 pouces (611 mm) × Profondeur 19-13/16 pouces (503 mm) × Hauteur 5-9/16 pouces (142 mm)	
Poids	Approx. 26-7/16 lb (12 kg)	

Meuble d'alimentation papier PC-110

Élément	Caractéristiques
Type de papier	Papier fin (13-13/16 lb à 15-11/16 lb (52 g/m^2 à 59 g/m^2)), papier ordinaire (15-15/16 lb à 23-15/16 lb (60 g/m^2 à 90 g/m^2)), papier recyclé (15-15/16 lb à 23-15/16 lb (60 g/m^2 à 90 g/m^2)), recto seul (15-15/16 lb à 23-15/16 lb (60 g/m^2 à 90 g/m^2)), papier spécial (15-15/16 lb à 23-15/16 lb (60 g/m^2 à 90 g/m^2)), en-tête (15-15/16 lb à 23-15/16 lb (60 g/m^2 à 90 g/m^2)), papier couleur (60 g/m^2 à 90 g/m^2), Épais 1 (24-3/16 lb à 31-15/16 lb (91 g/m^2 à 120 g/m^2)), Epais 1+ (32-3/16 lb à 41-3/4 lb (121 g/m^2 à 157 g/m^2)), Épais 2 (42 lb à 55-5/8 lb (158 g/m^2 à 209 g/m^2)), Épais 3 (55-7/8 lb à 68-1/8 lb (210 g/m^2 à 256 g/m^2))
Format papier	11 × 17 ▭ à 8-1/2 × 11 ▭/▯, A3 ▭ à A5 ▭, B4 ▭, B5 ▭/▯, 8 × 13 ▭[*1], 16K ▯, 8K ▭ [*1] Il existe six types de Foolscap : 8-1/2 × 13-1/2 ▭, 220 mm × 330 mm ▭, 8-1/2 × 13 ▭, 8-1/4 × 13 ▭, 8-1/8 × 13-1/4 ▭, et 8 × 13 ▭. Chacun de ces formats peut être sélectionné. Pour plus de détails, contacter le S.A.V.
Nombre de feuilles qui peuvent être chargées	**Magasin 3** Papier fin, papier ordinaire, papier recyclé, papier spécial recto, papier spécial, en-tête, papier couleur : 500 feuilles, Épais 1, Epais 1+, Épais 2, Épais 3 : 150 feuilles
Alimentation	Fournie par la machine
Consommation électrique max.	15 W ou moins
Dimensions	Largeur 24-3/16 pouces (615 mm) × Profondeur 25-11/16 pouces (652 mm) × Hauteur 11-9/16 pouces (294 mm)
Poids	Environ 48-1/2 lb (22 kg)
Configuration de l'unité	Magasin papier, 1 niveau

Meuble d'alimentation papier PC-210

Élément	Caractéristiques
Type de papier	Papier fin (13-13/16 lb à 15-11/16 lb (52 g/m^2 à 59 g/m^2)), papier ordinaire (15-15/16 lb à 23-15/16 lb (60 g/m^2 à 90 g/m^2)), papier recyclé (15-15/16 lb à 23-15/16 lb (60 g/m^2 à 90 g/m^2)), recto seul (15-15/16 lb à 23-15/16 lb (60 g/m^2 à 90 g/m^2)), papier spécial (15-15/16 lb à 23-15/16 lb (60 g/m^2 à 90 g/m^2)), en-tête (15-15/16 lb à 23-15/16 lb (60 g/m^2 à 90 g/m^2)), papier couleur (60 g/m^2 à 90 g/m^2), Épais 1 (24-3/16 lb à 31-15/16 lb (91 g/m^2 à 120 g/m^2)), Epais 1+ (32-3/16 lb à 41-3/4 lb (121 g/m^2 à 157 g/m^2)), Épais 2 (42 lb à 55-5/8 lb (158 g/m^2 à 209 g/m^2)), Épais 3 (55-7/8 lb à 68-1/8 lb (210 g/m^2 à 256 g/m^2))
Format papier	11 × 17 ▭ à 8-1/2 × 11 ▭/▯, A3 ▭ à A5 ▭, B4 ▭, B5 ▭/▯, 8 × 13 ▭[*1], 16K ▯, 8K ▭ [*1] Il existe six types de Foolscap : 8-1/2 × 13-1/2 ▭, 220 mm × 330 mm ▭, 8-1/2 × 13 ▭, 8-1/4 × 13 ▭, 8-1/8 × 13-1/4 ▭, et 8 × 13 ▭. Chacun de ces formats peut être sélectionné. Pour plus de détails, contacter le S.A.V.
Nombre de feuilles qui peuvent être chargées	Magasin du haut (**Magasin 3**) Papier fin, papier ordinaire, papier recyclé, papier spécial recto, papier spécial, en-tête, papier couleur : 500 feuilles, Épais 1, Epais 1+, Épais 2, Épais 3 : 150 feuilles Magasin du bas (**Magasin 4**) Papier fin, papier ordinaire, papier recyclé, papier spécial recto, papier spécial, en-tête, papier couleur : 500 feuilles, Épais 1, Epais 1+, Épais 2, Épais 3 : 150 feuilles
Alimentation	Fournie par la machine
Consommation électrique max.	15 W ou moins
Dimensions	Largeur 24-3/16 pouces (615 mm) × Profondeur 25-11/16 pouces (652 mm) × Hauteur 11-9/16 pouces (294 mm)
Poids	Approx. 52-15/16 lb (24 kg)
Configuration de l'unité	Magasin papier, 2 niveaux

Meuble d'alimentation papier PC-410

Élément	Caractéristiques
Type de papier	Papier fin (13-13/16 lb à 15-11/16 lb (52 g/m^2 à 59 g/m^2)), papier ordinaire (15-15/16 lb à 23-15/16 lb (60 g/m^2 à 90 g/m^2)), papier recyclé (15-15/16 lb à 23-15/16 lb (60 g/m^2 à 90 g/m^2)), recto seul (15-15/16 lb à 23-15/16 lb (60 g/m^2 à 90 g/m^2)), papier spécial (15-15/16 lb à 23-15/16 lb (60 g/m^2 à 90 g/m^2)), en-tête (15-15/16 lb à 23-15/16 lb (60 g/m^2 à 90 g/m^2)), papier couleur (60 g/m^2 à 90 g/m^2), Épais 1 (24-3/16 lb à 31-15/16 lb (91 g/m^2 à 120 g/m^2)), Épais 1+ (32-3/16 lb à 41-3/4 lb (121 g/m^2 à 157 g/m^2)), Épais 2 (42 lb à 55-5/8 lb (158 g/m^2 à 209 g/m^2)), Épais 3 (55-7/8 lb à 68-1/8 lb (210 g/m^2 à 256 g/m^2))
Format papier	11 × 17 ▭ à 8-1/2 × 11 ▭/▯, A3 ▭ à A5 ▭, B4 ▭, B5 ▭/▯, 8 × 13 ▭[*1], 16K ▯, 8K ▭
Nombre de feuilles qui peuvent être chargées	Papier fin, papier ordinaire, papier recyclé, papier spécial recto, papier spécial, en-tête, papier couleur : 2 500 feuilles, Épais 1, Epais 1+, Épais 2, Épais 3 : 1 000 feuilles
Alimentation	Fournie par la machine
Consommation électrique max.	45 W ou moins
Dimensions	Largeur 24-3/16 pouces (615 mm) × Profondeur 25-11/16 pouces (652 mm) × Hauteur 11-9/16 pouces (294 mm)
Poids	Environ 50-11/16 lb (23 kg)

Unité grande capacité LU-301

Élément	Caractéristiques
Type de papier	Papier fin (13-13/16 lb à 15-11/16 lb (52 g/m^2 à 59 g/m^2)), Papier ordinaire (15-15/16 lb à 23-15/16 lb (60 à 90 g/m^2)), Épais 1 (24-3/16 lb à 31-15/16 lb (91 à 120 g/m^2)), Épais1+ (32-3/16 lb à 41-3/4 lb (121 à 157 g/m^2)), Épais 2 (42 lb à 55-5/8 lb (158 à 209 g/m^2)), Épais 3 (55-7/8 lb à 68-1/8 lb (210 à 256 g/m^2)
Format papier	8-1/2 × 11 ▯, A4 ▯
Nombre de feuilles qui peuvent être chargées	Papier ordinaire : 3000 feuilles (21-1/4 lb (80 g/m^2)) / 3300 feuilles (17 lb (64 g/m^2)), Épais 1 : 2500 feuilles, Épais 1+ : 1750 feuilles, Épais 2 : 1550 feuilles, Épais 3 : 1300 feuilles
Alimentation	Fournie par la machine
Consommation électrique max.	22 W ou moins
Dimensions	Largeur 14-7/16 pouces (367 mm) × Profondeur 20-13/16 pouces (528 mm) × Hauteur 15-15/16 pouces (405 mm)
Poids	Approx. 39-11/16 lb (18 kg)

Unité grande capacité LU-204

Élément	Caractéristiques
Type de papier	Papier fin (13-13/16 lb à 15-11/16 lb (52 g/m^2 à 59 g/m^2)), Papier ordinaire (15-15/16 lb à 23-15/16 lb (60 à 90 g/m^2)), Épais 1 (24-3/16 lb à 31-15/16 lb (91 à 120 g/m^2)), Épais1+ (32-3/16 lb à 41-3/4 lb (121 à 157 g/m^2)), Épais 2 (42 lb à 55-5/8 lb (158 à 209 g/m^2)), Épais 3 (55-7/8 lb à 68-1/8 lb (210 à 256 g/m^2)
Format papier*	12 × 18 ▭, 11 × 17 ▭ à 8-1/2 × 11 ▭/▯, SRA3 ▭, A3 ▭, B4 ▭, A4 ▭/▯
Nombre de feuilles qui peuvent être chargées	Papier ordinaire : 2 500 feuilles (21-1/4 lb (80 g/m^2))/2 750 feuilles (17 lb (64 g/m^2)), Épais 1 : 2 000 feuilles, Épais 1+ : 1 450 feuilles, Épais 2 : 1 250 feuilles, Épais 3 : 1 000 feuilles
Alimentation	Fournie par la machine
Consommation électrique max.	22 W ou moins
Dimensions	Largeur 24-3/4 pouces (629 mm) × Profondeur 21-7/8 pouces (556 mm) × Hauteur 15-15/16 pouces (405 mm)
Poids	Approx. 55-1/8 lb (25 kg)

* Le nombre maximal de feuilles qu'il est possible de charger pour chaque format de papier est de 2 500 feuilles (21-1/4 lb (80 g/m^2)) ou 2 750 feuilles (17 lb (64 g/m^2)).

Unité de finition FS-535

Élément	Caractéristiques
Bac de sortie	**Bac de sortie 1** (Bac auxiliaire), **Bac de sortie 2** (Bac principal)
Fonction d'introduction	Groupe, Tri, Groupe Décalé*, Tri Décalé *, Agraf.* * Délivré dans le **Bac de sortie 2**
Type de papier	Groupe, Tri : papier fin (13-13/16 lb à 15-11/16 lb (52 g/m^2 à 59 g/m^2)), Papier ordinaire (15-15/16 lb à 23-15/16 lb (60 à 90 g/m^2)). Papier recyclé (15-15/16 lb à 23-15/16 lb (60 à 90 g/m^2)), Épais (24-3/16 lb à 79-13/16 lb (91 g/m^2 à 300 g/m^2)), Transparent, Carte postale (4 × 6 (carte A6)), Enveloppe, Planches d'étiquettes, Papier à en-tête, Papier à onglets, Papier bannière* * Délivré dans le **Bac de sortie 1** Décalage Groupe, Décalage Tri : Papier fin (13-13/16 lb 15-11/16 lb (52 g/m^2 à 59 g/m^2)), Papier ordinaire (15-15/16 lb à 23-15/16 lb (60 à 90 g/m^2)), Papier recyclé (15-15/16 lb à 23-15/16 lb (60 à 90 g/m^2)), Épais (24-3/16 lb à 79-13/16 lb (91 g/m^2 à 300 g/m^2)) Agrafer : Papier fin (13-13/16 lb à 15-11/16 lb (52 g/m^2 à 59 g/m^2)), Papier ordinaire (15-15/16 lb à 23-15/16 lb (60 à 90 g/m^2)), Papier recyclé (15-15/16 lb à 23-15/16 lb (60 à 90 g/m^2)), Épais (24-3/16 lb à 55-5/8 lb (91 g/m^2 à 209 g/m^2))

Élément	Caractéristiques			
Format papier	<**Bac de sortie 1**> 12-1/4 × 18 ▭, 11 × 17 ▭ à 5-1/2 × 8-1/2 ▭/▯, 4 × 6 ▭, SRA3 ▭, A3 ▭ à A6 ▭, B4 ▭ à B6 ▭, Carte A6 ▭, 16K ▭/▯, 8K ▭ Largeur : 3-9/16 pouces à 12-5/8 pouces (90 mm à 320 mm), Longueur : 5-1/2 à 47-1/4 pouces (139,7 mm à 1200 mm) <**Bac de sortie 2**> Groupe/Tri : 12-1/4 × 18 ▭, 11 × 17 ▭ à 5-1/2 × 8-1/2 ▭/▯, 4 × 6 ▭, SRA3 ▭, A3 ▭ à A6 ▭, B4 ▭ à B6 ▭, Carte A6 ▭, 16K ▭/▯, 8K ▭ Largeur : 5-1/8 à 12-5/8 pouces (130 mm à 320 mm), longueur : 5-1/2 à 18 pouces (139,7 mm à 457,2 mm) Groupe Décalé/Tri Décalé : 12-1/4 × 18 ▭, 11 × 17 ▭ à 7-1/4 × 10-1/2 ▭/▯, SRA3 ▭, A3 ▭ à A5 ▯, B4 ▭ à B6 ▭, 16K ▭/▯, 8K ▭ Largeur : 7-3/16 à 12-1/4 pouces (182 mm à 311,15 mm), longueur : 5-7/8 à 18 pouces (148,5 mm à 457,2 mm) Agrafage : 11 × 17 ▭ à 7-1/4 × 10-1/2 ▭/▯, A3 ▭ à A5 ▯, B4 ▭ à B6 ▯, 16K ▭/▯, 8K ▭ Largeur : 7-3/16 pouces à 12 pouces (182 mm à 304,8 mm), Longueur : 5-7/8 pouces à 18 pouces (148,5 mm à 457,2 mm)			
Capacité de chargement de papier <**Bac de sortie 1**>	Papier fin (13-13/16 lb à 15-11/16 lb (52 g/m^2 à 59 g/m^2)), Papier ordinaire (15-15/16 lb à 23-15/16 lb (60 à 90 g/m^2)), Papier recyclé (15-15/16 lb à 23-15/16 lb (60 à 90 g/m^2))			200 feuilles
	Épais (24-3/16 lb à 79-13/16 lb (91 g/m^2 à 300 g/m^2)), Transparent, Carte postale (4 × 6 (Carte A6)), Enveloppe, Planches d'étiquettes, Papier à en-tête, Papier index			20 feuilles
	Papier rouleau			Non spécifié
	Hauteur de charge : 1-1/2 pouces (38 mm)			
Capacité de chargement de papier <**Bac de sortie 2**>	Groupe/Tri	Papier fin (13-13/16 lb à 15-11/16 lb (52 g/m^2 à 59 g/m^2)), Papier ordinaire (15-15/16 lb à 23-15/16 lb (60 à 90 g/m^2)), Papier recyclé (15-15/16 lb à 23-15/16 lb (60 à 90 g/m^2))	8-1/2 × 11 ▭, A4 ▭ ou moins	3000 feuilles
			8-1/2 × 14 ▭, B4 ▭ ou plus	1500 feuilles
			5-1/2 × 8-1/2 ▭, A5 ▭ ou plus	500 feuilles
		Épais (24-3/16 lb à 79-13/16 lb (91 g/m^2 à 300 g/m^2))		100 feuilles
		Transparent, carte postale (4 × 6 (Carte A6)), enveloppe, planche d'étiquettes, papier à en-tête, papier à onglets		Non spécifié

Élément	Caractéristiques				
Capacité de chargement de papier <**Bac de sortie 2**>	Groupe Décalé/ Tri Décalé	Papier ordinaire (15-15/16 lb à 23-15/16 lb (60 à 90 g/m^2)), Papier recyclé (15-15/16 lb à 23-15/16 lb (60 à 90 g/m^2))		8-1/2 × 11 ▭, A4 ▭ ou moins	3000 feuilles
				8-1/2 × 14 ▭, B4 ▭ ou plus	1500 feuilles
				B5 ▯ ou moins	500 feuilles
		Épais (24-3/16 lb à 79-13/16 lb (91 g/m^2 à 300 g/m^2))			Non spécifié
	Agrafer	Papier fin (13-13/16 lb à 15-11/16 lb (52 g/m^2 à 59 g/m^2)), Papier ordinaire (15-15/16 lb à 23-15/16 lb (60 à 90 g/m^2)), Papier recyclé (15-15/16 lb à 23-15/16 lb (60 à 90 g/m^2))	8-1/2 × 11 ▭, A4 ▭ ou moins	2 à 9 feuilles	200 copies
				10 à 20 feuilles	50 copies
				21 à 30 feuilles	30 copies
				31 à 40 feuilles	25 copies
				41 à 50 feuilles	20 copies
				51 à 60 feuilles	15 copies
				61 à 100 feuilles	10 copies
			8-1/2 × 14 ▭, B4 ▭ ou plus	2 à 9 feuilles	50 copies
				10 à 20 feuilles	50 copies
				21 à 30 feuilles	30 copies
				31 à 40 feuilles	25 copies
				41 à 50 feuilles	20 copies
				51 à 60 feuilles	15 copies
				61 à 100 feuilles	10 copies
		Épais (24-3/16 lb à 55-5/8 lb (91 g/m^2 à 209 g/m^2))			Non spécifié
	Hauteur de charge : 14-1/2 pouces (369 mm)				
Nombre max. de feuilles agrafées Papier fin, Papier ordinaire, Papier recyclé (13-13/16 lb à 21-1/4 lb (52 g/m^2 à 80 g/m^2))	100 feuilles				
Valeur de décalage	1-3/16 pouces (30 mm)				
Alimentation	Fournie par la machine				
Consommation électrique max.	105 W ou moins (quand toutes les options possibles sont installées)				
Dimensions	Largeur : 28-1/2 pouces (724 mm) (Lorsque le magasin est sorti : 34-11/16 pouces (881 mm)) × Largeur : 27-15/16 pouces (709,5 mm) × Hauteur : 40-3/8 pouces (1025 mm)				
Poids	Approx. 140 lb (63,5 kg)				

Élément	Caractéristiques
Consommables	Agrafes MS-10A Pour EH-1028 (N° Produit 1002 fabriqué par MAX) (5 000 agrafes incluses) × 1 unité

Piqueuse à cheval SD-512

Élément	Caractéristiques
Fonction d'introduction	Agraf. centre + Pliage, Pliage en 2 (Introduction par tapis roulant)
Type de papier	Pliage, Agrafage : Papier fin (13-13/16 lb à 15-11/16 lb (52 g/m^2 à 59 g/m^2)), Papier ordinaire (15-15/16 lb à 23-15/16 lb (60 à 90 g/m^2)), Papier recyclé (15-15/16 lb à 23-15/16 lb (60 à 90 g/m^2)), Épais (24-3/16 lb à 55-5/8 lb (91 g/m^2 à 209 g/m^2))* * Ne peut être utilisé que comme page de couverture. Pliage en 2 : Papier fin (13-13/16 lb à 15-11/16 lb (52 g/m^2 à 59 g/m^2)), Papier ordinaire (15-15/16 lb à 23-15/16 lb (60 à 90 g/m^2)), Papier recyclé (15-15/16 lb à 23-15/16 lb (60 à 90 g/m^2)), Épais (24-3/16 lb à 55-5/8 lb (91 g/m^2 à 209 g/m^2))* * Ne peut être utilisé que feuille à feuille. Pliage en 3 : Papier fin (13-13/16 lb à 15-11/16 lb (52 g/m^2 à 59 g/m^2)), Papier ordinaire (15-15/16 lb à 23-15/16 lb (60 à 90 g/m^2)), Papier recyclé (15-15/16 lb à 23-15/16 lb (60 à 90 g/m^2))
Format papier	Agrafage centre, Pliage central : 12-1/4 × 18 ▭, 11 × 17 ▭ à 8-1/2 × 11 ▭, A3 ▭, A4 ▭, B4 ▭, 8K ▭ Largeur : 8-1/4 à 12-5/8 pouces (210 mm à 320 mm), Longueur : 11 à 18 pouces (279,4 mm à 457,2 mm) Pliage en 3 : 8-1/2 × 11 ▭, A4 ▭, 16K ▭
Nombre maximum de feuilles qui peuvent être agrafées au centre	20 feuilles Exemple de nombre de feuilles agrafables : Face de couverture (13-13/16 lb à 55-5/8 lb (52 g/m^2 à 209 g/m^2)) 1 feuille + Papier fin, Papier ordinaire (13-13/16 lb à 23-15/16 lb (52 g/m^2 à 90 g/m^2) 19 feuilles
Nombre max. de feuilles pliées	Pliage en 2 : 5 feuilles Pliage en 3 : 3 feuilles

Capacité du **Bac de sortie Pliage**				
	Plier au centre	Lorsque la longueur du papier est de 13 pouces (330 mm) ou plus	1 à 5 feuilles agrafées	35 jeux
			6 à 10 feuilles agrafées	30 jeux
			11 à 20 feuilles agrafées	15 jeux
		Lorsque la longueur du papier est de 13 pouces (330 mm) ou moins	1 à 5 feuilles agrafées	35 jeux
			6 à 10 feuilles agrafées	25 jeux
			11 à 20 feuilles agrafées	15 jeux
	Pliage en 2	Lorsque la longueur du papier est de 13 pouces (330 mm) ou plus	1 à 5 feuilles pliées	35 jeux
		Quand la longueur du papier est inférieure à 13 pouces (330 mm)	1 à 5 feuilles pliées	35 jeux
	Pliage en 3	Une feuille pliée		50 jeux
		2 feuilles pliées		40 jeux
		3 feuilles pliées		30 jeux
Dimensions	Largeur 9-7/16 pouces (239 mm) × Profondeur 22-13/16 pouces (579 mm) × Hauteur 21 pouces (534 mm)			

Élément	Caractéristiques
Poids	Approx. 51-3/8 lb (23,3 kg), Approx. 7-1/16 lb (3,2 kg) (bac de sortie)
Consommables	Agrafes SK-602 Pour EH-280 (N° Produit 505 fabriqué par MAX) (5000 agrafes incluses) × 1 unité
Alimentation	Fournie par l'**Unité de finition FS-535**.

Kit de perforation PK-521

Élément	Caractéristiques
Nombre de perforations	2 trous, 3 trous, 4 trous
Type de papier	Papier fin (13-13/16 lb à 15-11/16 lb (52 g/m^2 à 59 g/m^2)), Papier ordinaire (15-15/16 lb à 23-15/16 lb (60 à 90 g/m^2)), Épais (24-3/16 lb à 79-13/16 lb (91 g/m^2 à 300 g/m^2))
Format papier	11 × 17 ▭ à 7-1/4 × 10-1/2 ▭/▯, A3 ▭ à A4 ▭/▯, B4 ▭ à B5 ▭/▯, 16K ▭/▯, 8K ▭
Alimentation	Fournie par l'**Unité de finition FS-535**.
Dimensions	Largeur 5-3/4 pouces (146,2 mm) × Profondeur 25-3/16 pouces (639,2 mm) × Hauteur 9-3/16 pouces (233,8 mm)
Poids	Approx. 9-15/16 lb (4,5 kg)

Séparateur du travail JS-602

Élément	Caractéristiques		
Bac de sortie	**Bac de sortie 3**		
Fonction d'introduction	Groupe, Tri		
Type de papier	Papier ordinaire (15-15/16 lb à 23-15/16 lb (60 à 90 g/m^2))		
Format papier	11 × 17 ▭ à 5-1/2 × 8-1/2 ▭, A3 ▭ à A5 ▭, SRA4 ▭, 16K ▭/▯, 8K ▭ Largeur : 5-1/2 pouces à 7-3/16 pouces (139,7 mm à 182 mm), longueur : 11-11/16 pouces à 17 pouces (297 mm à 431,8 mm)		
Capacité de chargement de papier	Papier ordinaire 21-1/4 lb (80 g/m^2)	8-1/2 × 11 ▭, A4 ▭	100 feuilles
		Autre que 8-1/2 × 11 ▭, A3 ▭	50 feuilles
Dimensions	Largeur 13-7/16 pouces (341 mm) × Profondeur 21-1/8 pouces (537 mm) × Hauteur 5-7/8 pouces (149 mm)		
Poids	Approx. 3-7/8 lb (1,75 kg)		

Unité de pliage en Z ZU-606

Élément	Caractéristiques
Nombre de perforations	2 trous, 3 trous, 4 trous
Type de papier quand la perforation est sélectionnée	Papier ordinaire (15-15/16 lb à 23-15/16 lb (60 à 90 g/m^2))
Format de papier quand la perforation est sélectionnée	11 × 17 ▭ à 5-1/2 × 8-1/2 ▭/▯, A3 ▭ à A5 ▭/▯, 16K ▭/▯, 8K ▭
Type de pliage	Pliage en Z
Type de papier quand le pliage en Z est sélectionné	Papier ordinaire (15-15/16 lb à 23-15/16 lb (60 à 90 g/m^2))
Format de papier quand le pliage en Z est sélectionné	11 × 17 ▭, 8-1/2 × 14 ▭, A3 ▭, B4 ▭, 8K ▭
Alimentation	Alimentation depuis la prise de courant
Dimensions	Largeur 6-5/8 pouces (169 mm) × Profondeur 26 pouces (660 mm) × Hauteur 40-7/16 pouces (1027,5 mm)
Poids	Approx. 99-3/16 lb (45 kg)

Unité d'insertion PI-505

Élément	Caractéristiques	
Configuration	2 magasins (supérieur et inférieur)	
Type de papier couverture	Papier ordinaire (15-15/16 lb à 23-15/16 lb (60 à 90 g/m^2)), Épais (24-3/16 lb à 55-5/8 lb (91 g/m^2 à 209 g/m^2))	
Format de papier couverture	<Magasin supérieur> 8-1/2 × 11 ▭/▯, 7-1/4 × 10-1/2 ▯, 5-1/2 × 8-1/2 ▯, A4 ▭/▯ à A5 ▯, B5 ▭/▯, 16K ▭/▯ Largeur : 7-3/16 pouces à 12-1/4 pouces (182 mm à 311,1 mm) Longueur : 5-1/2 pouces à 11-11/16 pouces (139 mm à 297 mm) <Magasin inférieur> 12 × 18 ▭, 11 × 17 ▭, 8-1/2 × 14 ▭, 8-1/2 × 11 ▭/▯, 7-1/4 × 10-1/2 ▭/▯, 5-1/2 × 8-1/2 ▯, A3 ▭ à A5 ▯, B4, B5 ▭/▯, SRA4 ▭, 16K ▭/▯, 8K ▭ Largeur : 7-3/16 pouces à 12-1/4 pouces (182 mm à 311,1 mm) Longueur : 5-1/2 pouces à 18 pouces (139 mm à 457,2 mm)	
Capacité de chargement de papier	Papier ordinaire 21-1/4 lb (80 g/m^2)	200 feuilles pour chaque magasin
Alimentation	Fournie par l'**Unité de finition FS-535**.	
Dimensions	Largeur 20-1/8 pouces (511 mm) × Profondeur 25 pouces (635 mm) × Hauteur 8-11/16 pouces (220 mm)	
Poids	Approx. 23-1/8 lb (10,5 kg)	

Unité de finition FS-534

Élément	Caractéristiques	
Bac de sortie	**Bac de sortie 1** (Bac auxiliaire), **Bac de sortie 2** (Bac principale), **Bac de sortie Pliage** (Haut de l'unité RU)	
Fonction d'introduction	Groupe, Tri, Groupe Décalé, Tri Décalé, Agrafage	
Type de papier	Groupe, Tri : Papier fin (13-13/16 lb à 15-11/16 lb (52 g/m^2 à 59 g/m^2)), Papier ordinaire (15-15/16 lb à 23-15/16 lb (60 g/m^2 à 90 g/m^2)), Papier recyclé (15-15/16 lb à 23-15/16 lb (60 g/m^2 à 90 g/m^2)), Transparent, Carte postale (4 × 6 (Carte A6))*, Enveloppe, Planches d'étiquettes, Papier à en-tête, Papier à onglets*, Papier bannière* * Délivré dans le **Bac de sortie 1** Groupe Décalé/Tri Décalé : Papier fin (13-13/16 lb à 15-11/16 lb (52 g/m^2 à 59 g/m^2)), Papier ordinaire (15-15/16 lb à 23-15/16 lb (60 g/m^2 à 90 g/m^2)), Papier recyclé (15-15/16 lb à 23-15/16 lb (60 g/m^2 à 90 g/m^2)) Agrafage : Papier fin (13-13/16 lb à 15-11/16 lb (52 g/m^2 à 59 g/m^2)), Papier ordinaire (15-15/16 lb à 23-15/16 lb (60 g/m^2 à 90 g/m^2)), Papier recyclé (15-15/16 lb à 23-15/16 lb (60 g/m^2 à 90 g/m^2)), Épais (3-9/16 lb à 8-1/4 lb (91 g/m^2 à 209 g/m^2))	
Format papier	<**Bac de sortie 1**> 12-1/4 × 18 ▭, 11 × 17 ▭ à 5-1/2 × 8-1/2 ▭/▯, 4 × 6 ▭, A3 ▭ à A6 ▭, Carte A6, B4 ▭ à B6 ▭, 16K ▭/▯, 8K ▭ Largeur : 3-9/16 pouces à 12-5/8 pouces (90 mm à 320 mm), Longueur : 5-1/2 à 47-1/4 pouces (139,7 mm à 1200 mm) <**Bac de sortie 2**> Groupe/Tri : 12-1/4 × 18 ▭, 11 × 17 ▭ à 5-1/2 × 8-1/2 ▭/▯, A3 ▭ à A6 ▭, B4 ▭ à B6 ▭, 16K ▭/▯, 8K ▭ Largeur : 5-1/8 à 12-5/8 pouces (130 mm à 320 mm), longueur : 5-1/2 à 18 pouces (139,7 mm à 457,2 mm) Groupe Décalé/Tri Décalé : 12-1/4 × 18 ▭, 11 × 17 ▭ à 5-1/2 × 8-1/2 ▭/▯, SRA3 ▭, A3 ▭ à A5 ▯, B4 ▭ à B6 ▭, 16K ▭/▯, 8K ▭ Largeur : 7-3/16 à 12-5/8 pouces (182 mm à 320 mm), longueur : 5-7/8 à 18 pouces (148,5 mm à 457,2 mm) Agrafage : 11 × 17 ▭ à 7-1/4 × 10-1/2 ▭/▯, A3 ▭ à A5 ▯, B4 ▭ à B5 ▭/▯, 16K ▭/▯, 8K ▭ Largeur : 7-3/16 à 11-11/16 pouces (182 à 297 mm), Longueur : 5-7/8 à 17 pouces (148,5 mm à 431,8 mm) <**Bac de sortie Pliage** 12-1/4 × 18 ▭, 11 × 17 ▭ à 5-1/2 × 8-1/2 ▭/▯, A3 ▭ à A6 ▭, B4 ▭ à B6 ▭, 16K ▭/▯, 8K ▭ Largeur : 3-9/16 à 12-5/8 pouces (90 mm à 320 mm), longueur : 5-1/2 à 18 pouces (139,7 mm à 457,2 mm)	
Qualité du papier accepté <**Bac de sortie 1**>	Papier fin (13-13/16 lb à 15-11/16 lb (52 g/m^2 à 59 g/m^2)), Papier ordinaire (15-15/16 lb à 23-15/16 lb (60 g/m^2 à 90 g/m^2)), Papier recyclé (15-15/16 lb à 23-15/16 lb (60 g/m^2 à 90 g/m^2))	200 feuilles
	Épais (24-3/16 lb à 11-13/16 lb (91 g/m^2 à 300 g/m^2)), Transparent, Carte postale (4 × 6 (Carte A6)), Enveloppe, Planches d'étiquettes, Papier à en-tête, Papier index	20 feuilles
	Papier rouleau	Non spécifié
	Hauteur de charge : 1-3/8 pouces (35 mm)	

Élément	Caractéristiques			
Qualité du papier accepté <**Bac de sortie 2**>	Groupe/Tri	Papier fin (13-13/16 lb à 15-11/16 lb (52 g/m^2 à 59 g/m^2)), Papier ordinaire (15-15/16 lb à 23-15/16 lb (60 g/m^2 à 90 g/m^2)), Papier recyclé (15-15/16 lb à 23-15/16 lb (60 g/m^2 à 90 g/m^2))	8-1/2 × 11 ▭, A4 ▭ ou moins, B5 ▭/▯ ou plus	3000 feuilles
			8-1/2 × 14 ▭, B4 ▭ ou plus	1500 feuilles
			5-1/2 × 8-1/2 ▭/▯, A5 ▭/▯ ou plus	500 feuilles
		Épais (24-3/16 lb à 11-13/16 lb (91 g/m^2 à 300 g/m^2)), Transparent, Carte postale (4 × 6 (Carte A6)), Enveloppe, Planches d'étiquettes, Papier à en-tête, Papier index		20 feuilles
Qualité du papier accepté <**Bac de sortie 2**>	Groupe Décalé/ Tri Décalé	Papier fin (13-13/16 lb à 15-11/16 lb (52 g/m^2 à 59 g/m^2)), Papier ordinaire (15-15/16 lb à 23-15/16 lb (60 g/m^2 à 90 g/m^2)), Papier recyclé (15-15/16 lb à 23-15/16 lb (60 g/m^2 à 90 g/m^2))	8-1/2 × 11 ▭/▯, A4 ▭/▯, B5 ▯	3000 feuilles
			8-1/2 × 14 ▭, A4 ▭, B5 ▭, B4 ▭ ou plus	1500 feuilles
			B5 ▯ ou moins	500 feuilles
		Épais (24-3/16 lb à 11-13/16 lb (91 g/m^2 à 300 g/m^2))		20 feuilles
	Agrafer	Papier fin (13-13/16 lb à 15-11/16 lb (52 g/m^2 à 59 g/m^2)), Papier ordinaire (15-15/16 lb à 23-15/16 lb (60 g/m^2 à 90 g/m^2)), Papier recyclé (15-15/16 lb à 23-15/16 lb (60 g/m^2 à 90 g/m^2))	2 à 9 feuilles	100 copies
			10 à 20 feuilles	50 copies
			21 à 30 feuilles	30 copies
			31 à 40 feuilles	25 copies
			41 feuilles ou plus	20 copies
		Épais (24-3/16 lb à 11-13/16 lb (91 g/m^2 à 300 g/m^2))		20 copies
	Hauteur de charge : 14-3/4 pouces (375 mm) (8-1/2 × 11 ▭, A4 ▭ ou moins)/ 7-3/8 pouces (187,5 mm) (8-1/2 × 14 ▭, B4 ▭ ou plus)			
Qualité du papier accepté <**Bac de sortie Pliage**	Papier fin (13-13/16 lb à 15-11/16 lb (52 g/m^2 à 59 g/m^2)), Papier ordinaire (15-15/16 lb à 23-15/16 lb (60 g/m^2 à 90 g/m^2)), Papier recyclé (15-15/16 lb à 23-15/16 lb (60 g/m^2 à 90 g/m^2))			100 feuilles
	Épais (24-3/16 lb à 11-13/16 lb (91 g/m^2 à 300 g/m^2)), Transparent, Carte postale (4 × 6 (Carte A6)), Enveloppe, Planches d'étiquettes, Papier à en-tête, Papier index			20 feuilles
	Hauteur de charge : 7/8 pouces (22,5 mm)			
Nombre max. de feuilles agrafées	Papier fin, Papier ordinaire, Papier recyclé (13-13/16 lb à 23-15/16 lb (52 g/m^2 à 90 g/m^2)) : 50 feuilles Épais (24-3/16 lb à 31-15/16 lb (91 g/m^2 à 120 g/m^2)) : 30 feuilles Épais (32-3/16 lb à 55-5/8 lb (121 g/m^2 à 209 g/m^2)) : 15 feuilles Exemple de nombres de feuilles agrafées : Épais (55-5/8 lb (209 g/m^2)) 2 feuilles + Papier ordinaire (23-15/16 lb (90 g/m^2)) 48 feuilles			
Valeur de décalage	13/16 pouces (20 mm)			
Alimentation	Fournie par la machine			

Élément	Caractéristiques
Consommation électrique max.	56 W ou moins
Dimensions	Largeur 20-13/16 pouces (528 mm), 25-7/8 pouces* (658 mm*) × Profondeur : 25-1/4 pouces (641 mm) × Hauteur 40-1/4 pouces (1023 mm), 41-15/16 pouces* (1065 mm*) Les nombres marqués d'une * indiquent les valeurs appliquées lorsque le bac est sorti
Poids	Approx. 88-3/16 lb (40 kg)
Consommables	Agrafes SK-602 Pour EH-590 (N° Produit 505 fabriqué par MAX) (5000 agrafes incluses) × 1 unité

Piqueuse à cheval SD-511

Élément	Caractéristiques		
Fonction d'introduction	Agraf. centre + Pliage, Pliage en 2		
Type de papier	Agrafage centre, Agrafage : Papier fin (13-13/16 lb à 15-11/16 lb (52 g/m^2 à 59 g/m^2)), Papier ordinaire (15-15/16 lb à 23-15/16 lb (60 g/m^2 à 90 g/m^2)), Épais (3-9/16 lb à 8-1/4 lb (91 g/m^2 à 209 g/m^2))* * Ne peut être utilisé que comme page de couverture. Pliage en 2 : papier fin (13-13/16 lb à 15-11/16 lb (52 g/m^2 à 59 g/m^2)), papier ordinaire (15-15/16 lb à 23-15/16 lb (60 g/m^2 à 90 g/m^2)), Épais (3-9/16 lb à 8-1/4 lb (91 g/m^2 à 209 g/m^2))* * Ne peut être utilisé que feuille à feuille. Pliage en 3 : Papier fin (13-13/16 lb à 15-11/16 lb (52 g/m^2 à 59 g/m^2)), Papier ordinaire (15-15/16 lb à 23-15/16 lb (60 g/m^2 à 90 g/m^2)), Papier recyclé (15-15/16 lb à 23-15/16 lb (60 g/m^2 à 90 g/m^2))		
Format papier	Agrafage centre/Pliage central : 12-1/4 × 18 ▭, 11 × 17 ▭, 8-1/2 × 14 ▭, 8-1/2 × 11 ▭, A3 ▭, A4 ▭, B4 ▭, 8K ▭ Largeur : 8-1/4 à 12-5/8 pouces (210 mm à 320 mm), Longueur : 11 à 18 pouces (279,4 mm à 457,2 mm) Pliage en 3 : 8-1/2 × 11 ▭, A4 ▭, 16K ▭		
Nombre maximum de feuilles qui peuvent être agrafées au centre	20 feuilles Exemple de nombre de feuilles agrafables : Face de couverture (13-13/16 lb à 55-5/8 lb (52 g/m^2 à 209 g/m^2)) 1 feuille + Papier fin, Papier ordinaire (13-13/16 lb à 23-15/16 lb (52 g/m^2 à 90 g/m^2) 19 feuilles		
Nombre max. de feuilles pliées	Pliage en 2 : 5 feuilles, Pliage en 3 : 3 feuilles		
Capacité du **Bac de sortie Pliage**	Nombre de feuilles agrafées au centre ou pliées en deux	1 à 3 feuilles	20 copies
		4 à 10 feuilles	10 copies
		11 à 20 feuilles	5 copies
	Nombre de feuilles pliées en trois	1 feuille	30 copies
		2 à 3 feuilles	10 copies
Dimensions	Largeur 8-1/4 pouces (210 mm) × Profondeur 21-7/8 pouces (556 mm) × Hauteur 21-9/16 pouces (547 mm)		
Poids	Approx. 52-15/16 lb (24 kg)		
Consommables	Agrafes SK-602 Pour EH-280 (N° Produit 505 fabriqué par MAX) (5000 agrafes incluses) × 1 unité		
Alimentation	Fournie par l'**Unité de finition FS-534**.		

Kit de perforation PK-520

Élément	Caractéristiques
Nombre de perforations	2 trous, 3 trous, 4 trous
Type de papier	Papier fin (13-13/16 lb à 15-11/16 lb (52 g/m^2 à 59 g/m^2)), Papier ordinaire (15-15/16 lb à 23-15/16 lb (60 g/m^2 à 90 g/m^2)), Papier recyclé (15-15/16 lb à 23-15/16 lb (60 g/m^2 à 90 g/m^2))
Format papier	11 × 17 ▭ à 7-1/4 × 10-1/2 ▭/▯, A3 ▭ à A4 ▭/▯, B4 ▭ à B5 ▭/▯, 16K ▭/▯, 8K ▭
Alimentation	Fournie par l'**Unité de finition FS-534**.
Dimensions	Largeur 2-3/8 pouces (61 mm) × Profondeur 19-3/8 pouces (492 mm) × Hauteur 5-9/16 pouces (142 mm)
Poids	Approx. 3-15/16 lb (1,8 kg)

Unité de finition FS-533

Élément	Caractéristiques
Bac de sortie	**Bac de sortie 1**
Fonction d'introduction	Groupe, Tri, Groupe Décalé, Tri Décalé, Agrafage
Type de papier	Groupe, Tri : papier fin (13-13/16 lb à 15-11/16 lb (52 g/m^2 à 59 g/m^2)), papier ordinaire (15-15/16 lb à 23-15/16 lb (60 g/m^2 à 90 g/m^2)), papier recyclé (15-15/16 lb à 23-15/16 lb (60 g/m^2 à 90 g/m^2)), épais (24-3/16 lb à 79-13/16 lb (91 g/m^2 à 300 g/m^2)), transparent, carte postale (4×6 (Carte A6)), enveloppe, planches d'étiquettes, en-tête, papier bannière, papier à onglets Groupe Décalé/Tri Décalé : Papier fin (13-13/16 lb à 15-11/16 lb (52 g/m^2 à 59 g/m^2)), papier ordinaire (15-15/16 lb à 23-15/16 lb (60 g/m^2 à 90 g/m^2)), papier recyclé (15-15/16 lb à 23-15/16 lb (60 g/m^2 à 90 g/m^2)), épais (24-3/16 lb à 79-13/16lb (91 g/m^2 à 300 g/m^2)) Agrafage : Papier fin (13-13/16 lb à 15-11/16 lb (52 g/m^2 à 59 g/m^2)), papier ordinaire (15-15/16 lb à 23-15/16 lb (60 g/m^2 à 90 g/m^2)), papier recyclé (15-15/16 lb à 23-15/16 lb (60 g/m^2 à 90 g/m^2)), épais (24-3/16 lb à 55-5/8 lb (91 g/m^2 à 209 g/m^2))
Format papier	Groupe/Tri : 12-1/4 × 18 ▭, 11 × 17 ▭ à 5-1/2 × 8-1/2 ▭/▯, 4 × 6 ▭, SRA3 ▭, A3 ▭ à A6 ▭, B4 ▭ à B6 ▭, Carte A6 ▭, 16K ▭/▯, 8K ▭ Largeur : 3-9/16 pouces à 12-5/8 pouces (90 mm à 320 mm), Longueur : 5-1/2 à 47-1/4 pouces (139,7 mm à 1200 mm) Groupe Décalé/Tri Décalé : 12-1/4 × 18 ▭, 11 × 17 ▭, 8-1/2 × 11 ▭/▯, 7-1/4 × 10-1/2 ▯, A3 ▭ à A4 ▭, 16K ▯, 8K ▭ Largeur : 8-1/4 à 11-11/16 pouces (210 mm à 297 mm), Longueur : 7-3/16 à 17 pouces (182 mm à 431,8 mm) Agrafage : 11 × 17 ▭, 8-1/2 × 14 ▭, 8-1/2 × 11 ▭/▯, 7-1/4 × 10-1/2 ▯, A3 ▭ à A4 ▭, 16K ▯, 8K ▭ Largeur : 8-1/4 à 11-11/16 pouces (210 mm à 297 mm), Longueur : 7-3/16 à 17 pouces (182 mm à 431,8 mm)

Élément	Caractéristiques			
Capacité de chargement en papier du <**Bac de sortie 1**>	Groupe, Tri, Groupe Décalé, Tri Décalé	Papier fin (13-13/16 lb à 15-11/16 lb (52 g/m^2 à 59 g/m^2)), Papier ordinaire (15-15/16 lb à 23-15/16 lb (60 g/m^2 à 90 g/m^2)), Papier recyclé (15-15/16 lb à 23-15/16 lb (60 g/m^2 à 90 g/m^2))	8-1/2 × 11 ▭, A4 ▭ ou moins	500 feuilles
			8-1/2 × 14 ▭, B4 ▭ ou plus	250 feuilles
		Épais (24-3/16 lb à 11-13/16 lb (91 g/m^2 à 300 g/m^2)), transparent, carte postale (4 × 6 (Carte A6)), enveloppe, planches d'étiquettes, en-tête, papier bannière, papier à onglets		10 feuilles
Capacité de chargement en papier du <**Bac de sortie 1**>	Agrafer	Papier fin (13-13/16 lb à 15-11/16 lb (52 g/m^2 à 59 g/m^2)), Papier ordinaire (15-15/16 lb à 23-15/16 lb (60 g/m^2 à 90 g/m^2)), Papier recyclé (15-15/16 lb à 23-15/16 lb (60 g/m^2 à 90 g/m^2))	8-1/2 × 11 ▭, A4 ▭ ou moins	50 copies
			8-1/2 × 14 ▭, B4 ▭ ou plus	30 copies
		Épais (91 g/m^2 à 209 g/m^2)		Non spécifié
	Hauteur de charge : 2-7/8 pouces (73 mm) (8-1/2 × 11 ▭, A4 ▭ ou moins)/ 1-7/16 pouces (36 mm) (8-1/2 × 14 ▭, B4 ▭ ou plus)			
Nombre max. de feuilles agrafées	8-1/2 × 11 ▭, A4 ▭ ou moins : 50 feuilles 8-1/2 × 14 ▭, B4 ▭ ou plus : 30 feuilles Exemple de nombres de feuilles agrafées : Épais (55-5/8 lb (209 g/m^2)) 2 feuilles + Papier ordinaire (23-15/16 lb (90 g/m^2)) 48 feuilles			
Valeur de décalage	1-3/16 pouces (30 mm)			
Alimentation	Fournie par la machine			
Consommation électrique max.	40 W ou moins			
Dimensions	Largeur 18-5/8 pouces (472,5 mm) × Profondeur 23 pouces (583,5 mm) × Hauteur 7-11/16 pouces (194,7 mm)			
Poids	Approx. 26-7/16 lb (12 kg)			
Consommables	Agrafes SK-602 Pour EH-590 (N° Produit 505 fabriqué par MAX) (5000 agrafes incluses) × 1 unité			

Kit de perforation PK-519

Élément	Caractéristiques
Nombre de perforations	2 trous, 3 trous, 4 trous
Type de papier	Papier fin (13-13/16 lb à 15-11/16 lb (52 g/m^2 à 59 g/m^2)), papier ordinaire (15-15/16 lb à 23-15/16 lb (60 g/m^2 à 90 g/m^2)), papier recyclé (15-15/16 lb à 23-15/16 lb (60 g/m^2 à 90 g/m^2)), épais (24-3/16 lb à 41-3/4 lb (91 g/m^2 à 157 g/m^2))
Format papier	11 × 17 ▭ à 7-1/4 × 10-1/2 ▭/▯, A3 ▭ à A4 ▭/▯, B4 ▭ à B5 ▭/▯
Alimentation	Fournie par l'**Unité de finition FS-533**.
Dimensions	Largeur 4-5/16 pouces (110,2 mm) × Profondeur 19-1/16 pouces (483,5 mm) × Hauteur 8 pouces (203,2 mm)
Poids	Environ 7-1/16 lb (3,2 kg)

Séparateur du travail JS-506

Élément	Caractéristiques	
Bac de sortie	**Bac de sortie 1**, **Bac de sortie 2** (magasin de décalage)	
Fonction d'introduction	Groupe, Tri, Groupe décalé*, Tri Décalé* * Délivré dans le **Bac de sortie 2**	
Type de papier	Groupe, Tri : papier fin (13-13/16 lb à 15-11/16 lb (52 g/m^2 à 59 g/m^2)), papier ordinaire (15-15/16 lb à 23-15/16 lb (60 g/m^2 à 90 g/m^2)), papier recyclé (15-15/16 lb à 23-15/16 lb (60 g/m^2 à 90 g/m^2)), épais (24-3/16 lb à 11-13/16 lb (91 g/m^2 à 300 g/m^2)), transparent, carte postale (4 × 6 (Carte A6)*, enveloppe, planches d'étiquettes, en-tête, papier à onglets*, papier bannière* * Délivré dans le **Bac de sortie 2** Groupe Décalé/Tri Décalé : Papier fin (13-13/16 lb à 15-11/16 lb (52 g/m^2 à 59 g/m^2)), papier ordinaire (15-15/16 lb à 23-15/16 lb (60 g/m^2 à 90 g/m^2)), papier recyclé (15-15/16 lb à 23-15/16 lb (60 g/m^2 à 90 g/m^2)), épais (24-3/16 lb à 11-13/16 lb (91 g/m^2 à 300 g/m^2))	
Format papier	<**Bac de sortie 1**> 12-1/4 × 18 ▭, 11 × 17 ▭ à 5-1/2 × 8-1/2 ▭/▯, SRA3 ▭, A3 ▭ à A6 ▭, B4 ▭ à B6 ▭, 16K ▭/▯, 8K ▭ Largeur : 3-9/16 à 12-5/8 pouces (90 mm à 320 mm), longueur : 5-1/2 à 18 pouces (139,7 mm à 457,2 mm) <**Bac de sortie 2**> Groupe/Tri : 12-1/4 × 18 ▭, 11 × 17 ▭ à 5-1/2 × 8-1/2 ▭/▯, 4 × 6 ▭, SRA3 ▭, A3 ▭ à A6 ▭, carte A6 ▭, B4 ▭ à B6 ▭, 16K ▭/▯, 8K ▭ Largeur : 3-9/16 pouces à 12-5/8 pouces (90 mm à 320 mm), Longueur : 5-1/2 à 47-1/4 pouces (139,7 mm à 1200 mm) Groupe Décalé/Tri Décalé : 11 × 17 ▭ à 7-1/4 × 10-1/2 ▭/▯, A3 ▭ à A4 ▭/▯, B4 ▭ à B5 ▭/▯, 16K ▭/▯, 8K ▭ Largeur : 7-3/16 à 12-1/4 pouces (182 mm à 311,15 mm), longueur : 5-7/8 à 18 pouces (148,5 mm à 457,2 mm)	
Qualité du papier accepté <**Bac de sortie 1**>	Papier fin (13-13/16 lb à 15-11/16 lb (52 g/m^2 à 59 g/m^2)), Papier ordinaire (15-15/16 lb à 23-15/16 lb (60 g/m^2 à 90 g/m^2)), Papier recyclé (15-15/16 lb à 23-15/16 lb (60 g/m^2 à 90 g/m^2))	100 feuilles
	Épais (24-3/16 lb à 11-13/16 lb (91 g/m^2 à 300 g/m^2)), transparent, carte postale (4 × 6 (Carte A6)), enveloppe, planches d'étiquettes	Non spécifié
	Hauteur de charge : 7/8 pouces (22,5 mm)	

Élément	Caractéristiques		
Qualité du papier accepté <**Bac de sortie 2**>	Groupe/Tri	Papier fin (13-13/16 lb à 15-11/16 lb (52 g/m^2 à 59 g/m^2)), Papier ordinaire (15-15/16 lb à 23-15/16 lb (60 g/m^2 à 90 g/m^2)), Papier recyclé (15-15/16 lb à 23-15/16 lb (60 g/m^2 à 90 g/m^2))	150 feuilles
		(24-3/16 lb à 11-13/16 lb (91 g/m^2 à 300 g/m^2)), trans-parent, carte postale (4 × 6 (Carte A6)), planches d'étiquettes	20 feuilles
		Enveloppe	10 feuilles
		Papier rouleau	1 feuille
Qualité du papier accepté <**Bac de sortie 2**>	Groupe Décalé/Tri Décalé	Papier fin (13-13/16 lb à 15-11/16 lb (52 g/m^2 à 59 g/m^2)), Papier ordinaire (15-15/16 lb à 23-15/16 lb (60 g/m^2 à 90 g/m^2)), Papier recyclé (15-15/16 lb à 23-15/16 lb (60 g/m^2 à 90 g/m^2))	150 feuilles
		(24-3/16 lb à 11-13/16 lb (91 g/m^2 à 300 g/m^2))	Non spécifié
	Hauteur de charge : 1-15/16 pouces (49,9 mm)		
	Quantité de décalage : 1-3/16 pouces (30 mm)		
Alimentation	Fournie par la machine		
Consommation électrique max.	24 W ou moins		
Dimensions	Largeur 19-3/8 pouces (491,9 mm) × Profondeur 18-1/2 pouces (469,5 mm) × Hauteur 8-15/16 pouces (226,5 mm)		
Poids	Environ 3-5/16 lb (1,5 kg)		

Unité d'authentification AU-102

Élément	Caractéristiques	
Nom	Unité d'authentification biométrique AU-102	
Système à capteur biométrique	Système optique de type transmission	
Durée de vérification	Approx. 1 sec. ou moins	
Interface	USB 2.0	
Dimensions	Largeur 2-5/16 pouces (59 mm) × Profondeur 3-1/4 pouces (82 mm) × Hauteur 2-15/16 pouces (74 mm)	
Poids	Approx. 3/16 lb (96 g) (sans le câble USB)	
Consommation électrique max. (mA)	DC 5 V 500 mA	
Conditions système (en fonctionnement)	Température ambiante	5 à 35°C (41 à 95°F)
	Humidité	20% à 80% (non condensée)
Conditions système (au repos)	Température ambiante	0 à 50°C (32 à 122°F)
	Humidité	20% à 80% (non condensée)
Ordinateur compatible	Ordinateur	Machine compatible PC-AT
	UC	Conforme à l'environnement d'exploitation recommandé pour votre système d'exploitation.
	Mémoire vive (RAM)	Conforme à l'environnement d'exploitation recommandé pour votre système d'exploitation.
	Emplacement disponible sur disque dur	600 Mo ou plus
	Monitor	800 × 600 pixels ou plus
	Réseau	Doit être configuré avec les paramètres du protocole TCP/IP ou IPX/SPX corrects.
	Applications	Microsoft Internet Explorer 6.0 (SP1) ou ultérieur Windows XP : Microsoft .NET Framework 2.0 (SP2 ou ultérieur) Windows Vista : Microsoft .NET Framework 3.5 (SP1 ou ultérieur) Windows 7 intègre en standard .NET Framework nécessaire à l'utilisation de PageScope Data Administrator.
	Interface	Compatible avec USB 2.0.
Systèmes d'exploitation compatibles	Pour les systèmes d'exploitation pris en charge, voir le fichier Lisez-moi.	

Unité d'authentification AU-201

Élément	Caractéristiques	
Nom	Unité de carte d'authentification AU-201	
Dimensions	Largeur 3-5/8 pouces (92 mm) × Profondeur 2 -1/2 pouces (64 mm) × Hauteur 5/8 pouces (16 mm)	
Poids	Approx. 1/4 lb (120 g)	
Alimentation	Alimentation à partir du port USB	
Conditions système (en fonctionnement)	Température ambiante	0 à 40°C (32 à 104°F)
	Humidité	20% à 85% (non condensée)
Conditions système (au repos)	Température ambiante	-20 à 50°C (-4 à 122°F)
	Humidité	20% à 85% (non condensée)
Division Législation Radio	Dispositif de communication lecture/écriture autonome	
Cartes compatibles	FeliCa, TypeA, FCF, FCF campus, FeliCa (carte privée), SSFC, HID (Prox) (nombre de bits : 26bit, 34bit, 35bit, 37bit, 40bit), HID (iClass), ExtraCardType_100 à ExtraCardType_255	
Standard acquis	VCCI classe B	
Ordinateur compatible	Ordinateur	Machine compatible PC-AT
	UC	Conforme à l'environnement d'exploitation recommandé pour votre système d'exploitation.
	Mémoire vive (RAM)	Conforme à l'environnement d'exploitation recommandé pour votre système d'exploitation.
	Emplacement disponible sur disque dur	600 Mo ou plus
	Monitor	800 × 600 pixels ou plus
	Réseau	Doit être configuré avec les paramètres du protocole TCP/IP ou IPX/SPX corrects.
	Applications	Microsoft Internet Explorer 6.0 (SP1) ou ultérieur Windows XP : Microsoft .NET Framework 2.0 (SP2 ou ultérieur) Windows Vista : Microsoft .NET Framework 3.5 (SP1 ou ultérieur) Windows 7 intègre en standard .NET Framework nécessaire à l'utilisation de PageScope Data Administrator.
	Interface	Compatible avec USB 1.1.
Systèmes d'exploitation compatibles	Pour les systèmes d'exploitation pris en charge, voir le fichier Lisez-moi.	

7

Utilisation de l'Unité d'authentification (type biométrique)

7 Utilisation de l'Unité d'authentification (type biométrique)

7.1 Unité d'authentification (type biométrique)

L'**Unité d'authentification** (type biométrique) est un "système biométrique (authentification biométrique)" qui lit les empreintes digitales afin d'identifier des personnes. Elle offre un système qui rend difficile de se faire passer pour un utilisateur autorisé, ce qui renforce la sécurité.

Si cette machine offre la fonction d'authentification utilisateur, vous pouvez vous connecter à la machine ou exécuter un travail d'impression à l'aide de la fonction d'authentification biométrique.

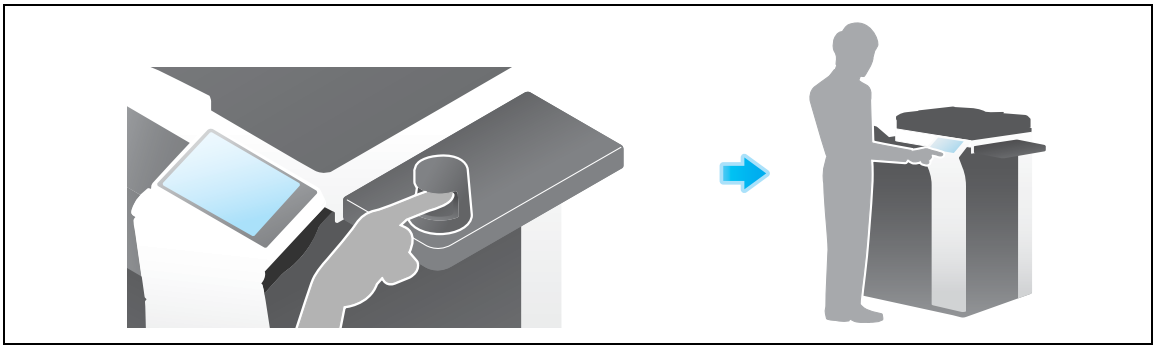

Pour info

Pour plus de détails sur l'authentification utilisateur, voir le [Guide de l'utilisateur : Web Management Tool].

7.2 État de l'unité d'authentification

L'état de l'unité d'authentification est indiqué par des LED d'indication d'état et des signaux sonores.

LED d'indication d'état	État
Verte	État prêt ou numérisation ou authentification achevée
Clignotant vert	Pendant l'authentification
Rouge	Échec de la numérisation ou de l'authentification
Éteinte	L'unité d'authentification n'est pas reconnue

Son Bip	État
Un bip court	La numérisation est terminée, le test de numérisation a réussi ou l'authentification est terminée
Deux bips courts répétés trois fois	Échec de la numérisation
Deux bips courts	Échec d'Authentification

7.3 Opérations requises pour utiliser cette fonction (pour l'administrateur)

7.3.1 Configuration des paramètres d'authentification de cette machine

Configurez d'abord la fonction d'authentification de cette machine (ON (MFP)).

Conseils

- Cette machine ne prend pas en charge l'authentification par serveur externe.

1 Tapez sur [Utilitaires] - [Réglages Administrateur] - [Identification Utilisateur/Compte Département] - [Réglages Généraux] - [Identification utilisateur].

2 Réglez [Réglages Généraux] sur [ON (MFP)], puis tapez sur [Valider].

➔ Si vous voulez associer les réglages de suivi volume, appuyez sur [Utilitaires] - [Réglages Administrateur] - [Identification Utilisateur/Compte Département] - [Réglages Généraux], et réglez [Synchroniser Authentificat. Utilisateur&Compte Départem] sur [Activer synchronis.]. Si l'identification utilisateur et la gestion de compte doivent être gérés séparément, réglez sur [Ne pas Synchroniser].

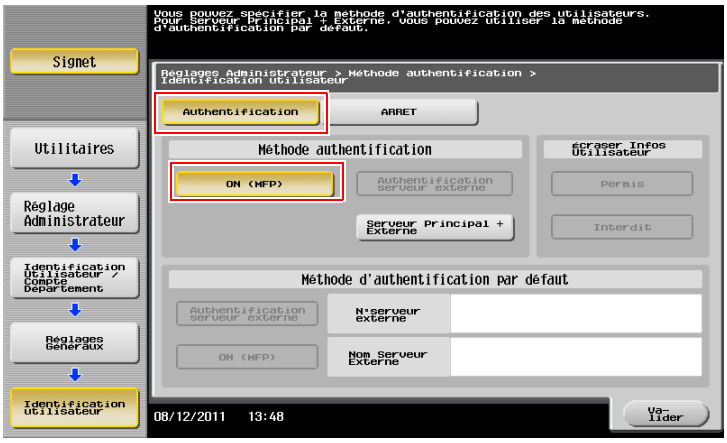

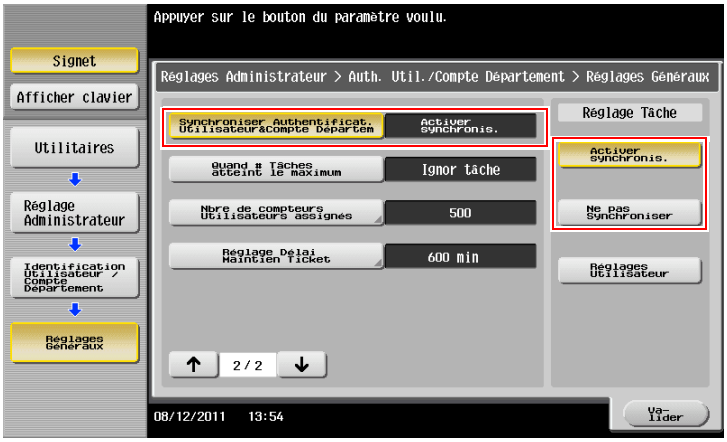

3 Tapez sur [Valider].

4 Sélectionnez [Oui], puis tapez sur [Valider].

5 Appuyez sur [Réglages Périph d'authentification] - [Réglages Généraux] - [Authentification bio], et configurez le réglage suivant.

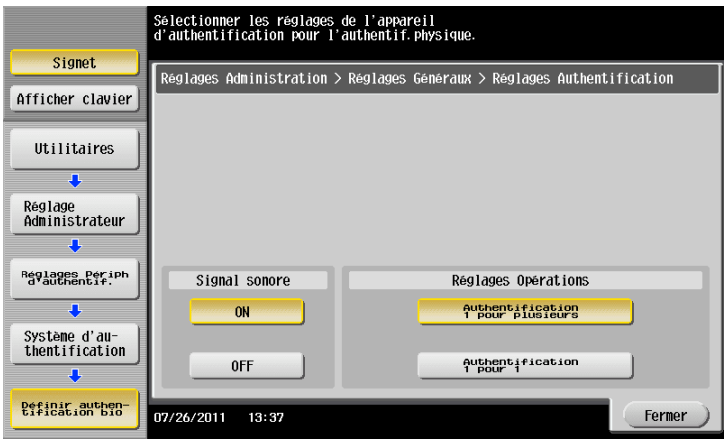

Réglages	Description
[Signal sonore]	Sélectionnez si un "signal sonore" doit intervenir lorsque l'empreinte digitale a été numérisée avec succès. [ON] est sélectionné par défaut.
[Réglages Opérations]	Sélectionnez le mode de connexion à cette machine. • [Authentification 1 pour plusieurs]: Placez simplement votre doigt pour vous connecter. • [Authentification 1 pour 1]: entrez le nom de l'utilisateur et positionnez son doigt pour la connexion. [Authentification 1 pour plusieurs] est spécifié par défaut.

6 Tapez sur [Fermer].

7 Au besoin, tapez sur [Régl.déconnexion] pour configurer les réglages de déconnexion automatique.

➔ Sélectionnez s'il faut déconnecter automatiquement une fois que la numérisation de l'original est achevée (par défaut : [Ne pas déconnecter].

8 Tapez sur [Fermer] pour quitter la configuration de l'authentification de cette machine.

7.3.2 Enregistrement des informations concernant l'authentification utilisateur

Une fois que la fonction d'authentification de cette machine (ON (MFP)) a été configurée, enregistrez les informations relatives à l'authentification utilisateur.

Il y a deux méthodes pour enregistrer ces informations.

- Connectez l'unité d'authentification à cette machine, et utilisez l'**Écran tactile** pour enregistrer les informations.
- Connectez l'unité d'authentification à un ordinateur et utilisez **Data Administrator** sur un ordinateur pour enregistrer les informations.

Cette section explique comment connecter l'unité d'authentification à cette machine et utiliser l'**Écran tactile** pour enregistrer les informations. Pour la manière d'utiliser **Data Administrator** pour l'enregistrement, voir page 7-14.

REMARQUE

Les informations utilisateur sont enregistrées sur le disque dur de cette machine. Si des changements sont apportés au système d'authentification de cette machine ou à la manière dont le disque dur est formaté, les informations utilisateur enregistrées sont effacées.

✔ Avant de lancer cette procédure, connectez l'unité d'authentification à cette machine.

1 Tapez sur [Utilitaires] - [Réglages Administrateur] - [Identification Utilisateur/Compte Département] - [Système d'Authentification] - [Enregistrement Utilisateur].

2 Sélectionnez un numéro d'enregistrement désiré, puis tapez sur [Modifier].

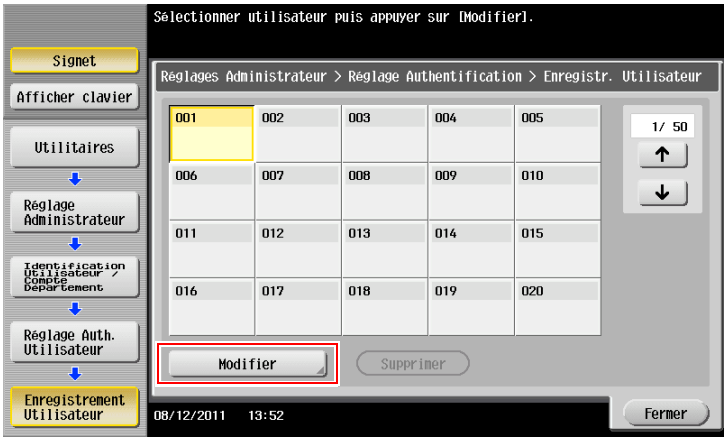

3 Entrez le nom d'utilisateur et le code, puis tapez sur [Enregistrer Info Auth.].

➔ Pour interdire des fonctions accessibles aux utilisateurs, sélectionnez Fonctions autorisées.

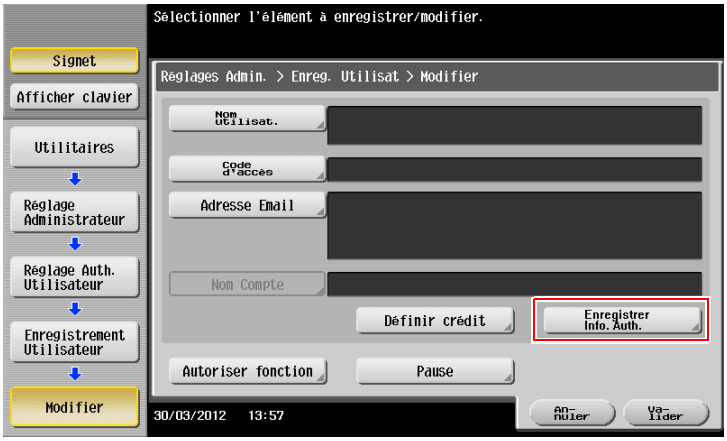

4 Tapez sur [Modifier].

➔ Deux informations d'authentification peuvent être enregistrées pour chaque utilisateur. Pour [Authentification biométrique 1] et [Authentification biométrique 2], enregistrez des doigts différents. Il est conseillé d'enregistrer deux informations d'authentification au cas où vous vous blesseriez au doigt par la suite.

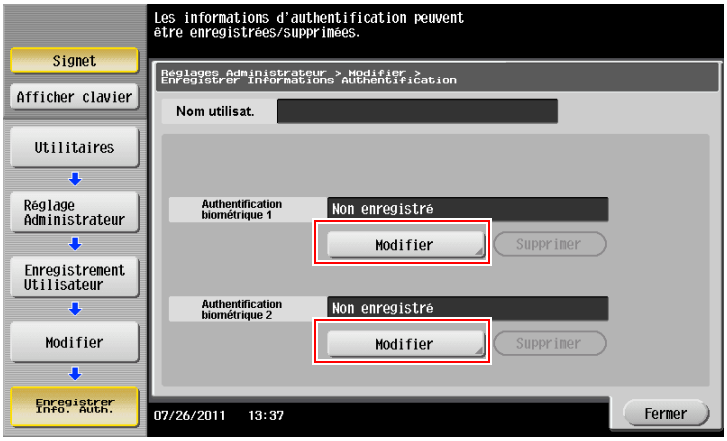

5 Placez votre doigt sur l'unité d'authentification pour en numériser l'empreinte.

➔ Placez votre doigt immobile de manière à ce que la pulpe du doigt soit en contact avec le creux et la saillie de la zone de numérisation.

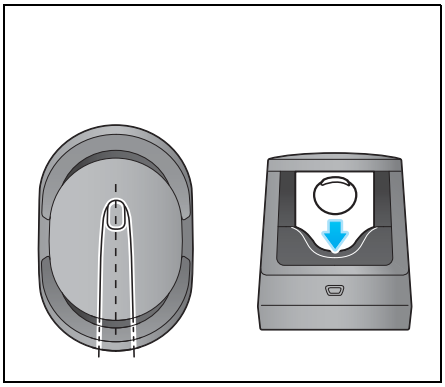

➔ Procédez trois fois à la numérisation de l'empreinte digitale. Replacez une seule fois le même doigt sur l'unité d'authentification après la numérisation et tapez ensuite [Numérisation].

➔ Après avoir numérisé les empreintes digitales, placez le même doigt, et tapez ensuite [Test Authentificat]. Si le test d'authentification a réussi, tapez sur [Nouveau]. En cas d'échec du test d'authentification, réessayez la numérisation.

REMARQUE

Ne rien placer d'autre que le doigt dans la zone de lecture pendant l'opération de numérisation. Cela risque d'entraîner un dysfonctionnement.

Ne pas déconnecter le câble USB de l'unité d'authentification durant la numérisation. Sinon, le système pourrait devenir instable.

6 Tapez sur [Fermer] pour terminer l'enregistrement des informations utilisateur.

7.4 Connexion à cette machine

Les méthodes de connexion varient selon la configuration de l'authentification de cette machine.

- [Authentification 1 pour plusieurs] permet à l'utilisateur de se connecter simplement par positionnement de son doigt sur l'unité d'authentification.
- [Authentification 1 pour 1] permet à l'utilisateur de se connecter en entrant son nom d'utilisateur et en plaçant son doigt sur l'unité d'authentification.

1 Vérifiez que [Périph. d'authentific.] est sélectionné dans [Méth. d'authentific.].

➔ Si [Authentification 1 pour 1] est sélectionnée, entrez le nom de l'utilisateur.

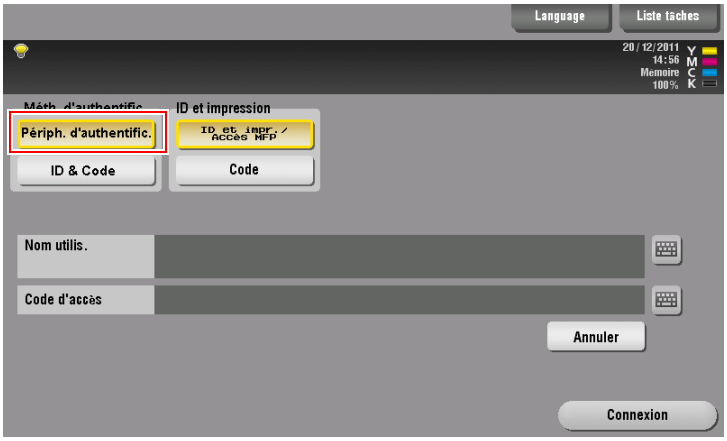

2 Placez votre doigt sur l'unité d'authentification.

➔ Placez votre doigt immobile de manière à ce que la pulpe du doigt soit en contact avec le creux et la saillie de la zone de numérisation.

L'authentification démarre. En cas de réussite de l'authentification, vous pouvez vous connecter sur cette machine.

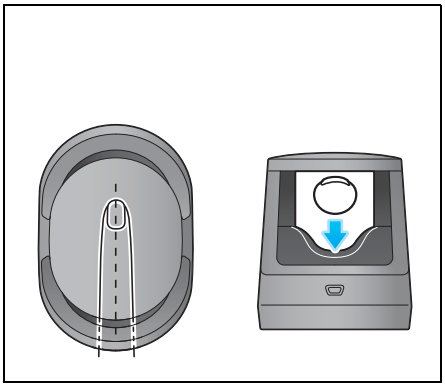

Conseils

- En cas d'échec répété de l'authentification, il se peut que les empreintes digitales ne soient pas correctement enregistrées. Faites une nouvelle tentative de numérisation des empreintes digitales.

7.5 Utilisation de Data Administrator (pour l'administrateur)

7.5.1 Data Administrator

Data Administrator est un outil de gestion permettant de modifier ou d'enregistrer les informations d'authentification ou les informations d'adresse du périphérique cible via un ordinateur du réseau.

Avec cet outil vous pouvez importer les informations d'authentification ou les informations d'adresse depuis un périphérique et les réécrire sur le périphérique après modification.

7.5.2 Configuration de l'environnement d'exploitation

Installation de BioDriver (pilote USB) (Windows 7)

Pour utiliser **Data Administrator**, définissez l'environnement d'exploitation après avoir configuré les réglages d'authentification de cette machine.

Pour cela, installez **BioDriver (Pilote USB)** de l'unité d'authentification, puis installez **PlugIn Data Administrator pour l'unité d'authentification biométrique AU-102**.

✔ Avant d'exécuter le Setup, installez **Data Administrator V4.1.15000** ou ultérieur sur votre ordinateur. Pour plus de détails sur l'installation, voir le manuel **Data Administrator** correspondant.

✔ Pour vérifier la version de votre **Data Administrator**, sélectionnez le menu [Aide] dans **Data Administrator**, et sélectionnez aussi [Informations de version] - [Version Plug-in].

✔ Le **BioDriver (Pilote USB)** le plus récent peut être téléchargé depuis notre site Web.

1 Mettez l'**Interrupteur principal** de cette machine sur Arrêt, et débranchez l'unité d'authentification de cette machine.

2 Installer le **BioDriver (pilote USB)**.

➔ Connectez l'unité d'authentification au port USB de votre ordinateur.

REMARQUE

Pour connecter ou déconnecter le câble USB, tenez celui-ci par le connecteur. Sinon, la machine pourrait être endommagée ou une panne pourrait se produire.

Ne pas connecter un autre matériel USB sur le même port que l'unité d'authentification. Cela réduirait l'alimentation du port USB et entraînerait un échec de l'opération.

Pour utiliser le concentrateur (hub) USB, connectez le hub USB auto-alimenté délivrant au moins 500 mA.

3 Ouvrez la fenêtre [Périphériques et imprimantes].

➔ Ouvrez le [Panneau de contrôle], sélectionnez [Matériel et audio], et cliquez sur [Afficher les périphériques et imprimantes]. Si le [Panneau de contrôle] s'affiche par icônes, double-cliquez sur [Périphériques et imprimantes].

4 Faites un clic droite sur le nom de périphérique ou sur [Périphérique inconnu] de l'unité d'authentification affiché dans la catégorie [Non Spécifié], puis cliquez sur [Propriétés].

5 Dans l'onglet [Matériel], cliquez sur [Propriétés].

6 Dans l'onglet [Général], cliquez sur [Modifier les paramètres].

7 Dans l'onglet [Pilote], cliquez sur [Mettre à jour le pilote ...].

8 Dans l'écran permettant de sélectionner la méthode de recherche du pilote, cliquez sur [Rechercher un pilote sur mon ordinateur].

9 Cliquez sur [Parcourir...].

10 Sélectionnez le fichier BioDriver (Pilote USB) sur l'ordinateur, puis cliquez sur [OK].

11 Cliquez sur [Suivant], et poursuivez la procédure en suivant les instructions affichées à l'écran.

➔ Si le dialogue de vérification de l'éditeur [Sécurité Windows] apparaît, cliquez sur [Installez ce pilote quand même].

12 Lorsque l'installation est terminée, cliquez sur [Fermer].

Puis installez **PlugIn Data Administrator pour l'unité d'authentification biométrique AU-102**. Voir page 7-13.

Installation de BioDriver (pilote USB) (Windows Vista)

Pour utiliser **Data Administrator**, définissez l'environnement d'exploitation après avoir configuré les réglages d'authentification de cette machine.

Pour cela, installez **BioDriver (Pilote USB)** de l'unité d'authentification, puis installez **PlugIn Data Administrator pour l'unité d'authentification biométrique AU-102**.

✔ Avant d'exécuter le Setup, installez **Data Administrator V4.1.15000** ou ultérieur sur votre ordinateur. Pour plus de détails sur l'installation, voir le manuel **Data Administrator** correspondant.

✔ Pour vérifier la version de votre **Data Administrator**, sélectionnez le menu [Aide] dans **Data Administrator**, et sélectionnez aussi [Informations de version] - [Version Plug-in].

✔ Le **BioDriver (Pilote USB)** le plus récent peut être téléchargé depuis notre site Web.

1 Mettez l'**Interrupteur principal** de cette machine sur Arrêt, et débranchez l'unité d'authentification de cette machine.

2 Installer le **BioDriver (pilote USB)**.

➔ Connectez l'unité d'authentification au port USB de votre ordinateur.

La boîte de dialogue [Nouveau matériel détecté] apparaît.

REMARQUE

Pour connecter ou déconnecter le câble USB, tenez celui-ci par le connecteur. Sinon, la machine pourrait être endommagée ou une panne pourrait se produire.

Ne pas connecter un autre matériel USB sur le même port que l'unité d'authentification. Cela réduirait l'alimentation du port USB et entraînerait un échec de l'opération.

Pour utiliser le concentrateur (hub) USB, connectez le hub USB auto-alimenté délivrant au moins 500 mA.

3 Sélectionnez [Rechercher et installer le pilote logiciel (recommandé)].

4 Cliquez sur [Parcourir mon ordinateur pour rechercher le pilote (avancé)].

5 Cliquez sur [Parcourir...].

6 Sélectionnez le fichier BioDriver (Pilote USB) sur l'ordinateur, puis cliquez sur [OK].

7 Cliquez sur [Suivant], et poursuivez la procédure en suivant les instructions affichées à l'écran.

8 Lorsque l'installation est terminée, cliquez sur [Fermer].

Puis installez **PlugIn Data Administrator pour l'unité d'authentification biométrique AU-102**. Voir page 7-13.

Installation de BioDriver (pilote USB) (Windows XP)

Pour utiliser **Data Administrator**, définissez l'environnement d'exploitation après avoir configuré les réglages d'authentification de cette machine.

Pour cela, installez **BioDriver (Pilote USB)** de l'unité d'authentification, puis installez **PlugIn Data Administrator pour l'unité d'authentification biométrique AU-102**.

✔ Avant d'exécuter le Setup, installez **Data Administrator V4.1.15000** ou ultérieur sur votre ordinateur. Pour plus de détails sur l'installation, voir le manuel **Data Administrator** correspondant.

✔ Pour vérifier la version de votre **Data Administrator**, sélectionnez le menu [Aide] dans **Data Administrator**, et sélectionnez aussi [Informations de version] - [Version Plug-in].

✔ Cette opération nécessite des droits d'administration.

✔ Le **BioDriver (Pilote USB)** le plus récent peut être téléchargé depuis notre site Web.

1 Mettez l'**Interrupteur principal** de cette machine sur Arrêt, et débranchez l'unité d'authentification de cette machine.

2 Connectez l'unité d'authentification au port USB de votre ordinateur.

La boîte de dialogue [Assistant Nouveau matériel détecté].

➔ Si [Connexion Windows à mise à jour Windows] s'affiche, sélectionnez ["Non, pas pour cette fois"] puis cliquez sur [Suivant].

REMARQUE

Pour connecter ou déconnecter le câble USB, tenez celui-ci par le connecteur. Sinon, la machine pourrait être endommagée ou une panne pourrait se produire.

Ne pas connecter un autre matériel USB sur le même port que l'unité d'authentification. Cela réduirait l'alimentation du port USB et entraînerait un échec de l'opération.

Pour utiliser le concentrateur (hub) USB, connectez le hub USB auto-alimenté délivrant au moins 500 mA.

3 Sélectionnez [Installer à partir d'une liste ou d'un emplacement spécifié (utilisateurs expérimentés)], et cliquez ensuite sur [Suivant].

4 Sous [Rechercher le meilleur pilote dans ces emplacements], sélectionnez [Inclure cet emplacement dans la recherche :], et cliquez sur la touche [Parcourir].

5 Sélectionnez le fichier BioDriver (Pilote USB) sur l'ordinateur, puis cliquez sur [OK].

6 Cliquez sur [Suivant], et poursuivez la procédure en suivant les instructions affichées à l'écran.

7 Lorsque l'installation est terminée, cliquez sur [Fermer].

Puis installez **PlugIn Data Administrator pour l'unité d'authentification biométrique AU-102**. Voir page 7-13.

Installation du PlugIn Data Administrator pour l'unité d'authentification biométrique AU-102

✔ Le dernier **PlugIn Data Administrator** peut être téléchargé depuis notre site Web.

1 Cliquez sur setup.exe de **PlugIn Data Administrator**.

2 Au besoin, sélectionnez la langue d'installation et cliquez sur [OK].

3 Suivez les instructions qui s'affichent à l'écran pour continuer l'installation.

4 Cliquez sur [Suivant].

5 Sélectionnez [J'accepte les termes du contrat de licence], puis cliquez sur [Suivant].

6 Cliquer sur [Installer].

7 Lorsque l'installation est terminée, cliquez sur [Fermer].

Cela constitue l'étape finale de l'installation du **PlugIn Data Administrator pour l'unité d'authentification biométrique AU-102** et la fin de la configuration.

7.5.3 Enregistrement des informations concernant l'authentification utilisateur

Pour enregistrer un utilisateur avec **Data Administrator**, connectez l'unité d'authentification au Port USB de l'ordinateur, et connectez aussi l'ordinateur à cette machine via le réseau.

✔ Pour utiliser **Data Administrator**, définissez préalablement l'environnement d'exploitation. Pour plus de détails sur la procédure d'installation, voir page 7-11.

1 Mettez l'**Interrupteur principal** de cette machine sur Marche.

2 Démarrez **Data Administrator**, et importez les informations sur le périphérique de cette machine.

➔ Recommencez la procédure cinq secondes ou plus après avoir connecté l'unité d'authentification.

➔ Pour plus de détails sur la manière d'importer les informations sur le périphérique, voir le manuel **Data Administrator** correspondant.

3 Dans [Sélection de fonction], sélectionnez [Réglages d'authentification] - [Réglages authentification utilisateur], puis cliquez sur [Ajouter].

4 Sélectionnez un profil utilisateur, et cliquez sur [OK].

➔ Pour plus de détails sur les profils, voir le manuel **Data Administrator** correspondant.

L'écran enregistrement de l'utilisateur apparaît.

5 Entrez le nom d'utilisateur et le code, sélectionnez l'onglet [AU-102] et cliquez ensuite sur [Enregistrer Info. Auth.].

➔ Deux informations d'authentification peuvent être enregistrées pour chaque utilisateur. Pour [Emplacement d'enregistrement1] et [Emplacement d'enregistrement2], enregistrer des doigts différents. Il est conseillé d'enregistrer deux informations d'authentification au cas où vous vous blesseriez au doigt par la suite.

6 Placez votre doigt sur l'unité d'authentification pour en numériser l'empreinte.

➔ Placez votre doigt immobile de manière à ce que la pulpe du doigt soit en contact avec le creux et la saillie de la zone de numérisation.

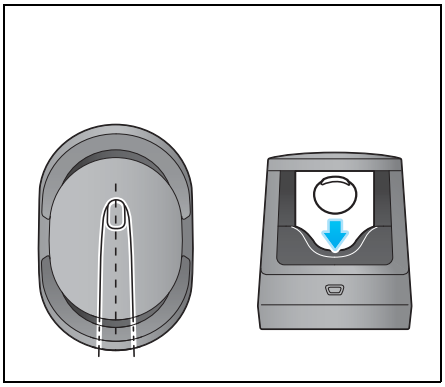

➔ Procédez trois fois à la numérisation de l'empreinte digitale. Replacez une seule fois le même doigt sur l'unité d'authentification après la numérisation et appuyez ensuite sur [Commencer lecture].

➔ Après avoir numérisé les empreintes digitales, placez le même doigt et cliquez ensuite sur [Test Authentification]. Si le test d'authentification a réussi, cliquez sur [Enregistrer]. En cas d'échec du test d'authentification, cliquez sur [Réinitialiser] afin de renouveler l'opération de numérisation.

7 Cliquez sur [OK], et enregistrez les informations d'authentification de l'utilisateur suivant.

8 Une fois que l'enregistrement des informations d'authentification est terminé pour tous les utilisateurs, cliquez sur [Exporter vers le périphérique].

➔ Au besoin, sélectionnez un nom d'utilisateur, et cliquez sur [Éditer] pour changer les informations enregistrées.

9 Cliquez sur [Écriture].

➔ **Data Administrator** prend en charge la fonction de copie par lots. Au besoin, vous pouvez écrire en même temps sur plusieurs périphériques les informations d'authentification enregistrées.

10 Lorsque l'écriture sur cette machine est terminée, cliquez sur [OK].

11 Déconnectez l'unité d'authentification du port USB de l'ordinateur.

REMARQUE

Pour connecter ou déconnecter le câble USB, tenez celui-ci par le connecteur. Sinon, la machine pourrait être endommagée ou une panne pourrait se produire.

12 Redémarrer cette machine.

REMARQUE

*Au redémarrage de cette machine, éteignez l'**Interrupteur principal** puis attendez au moins 10 secondes avant de le rallumer. Ne pas respecter cette procédure peut entraîner un échec de l'opération.*

13 Connectez l'unité d'authentification au **Port USB** de cette machine.

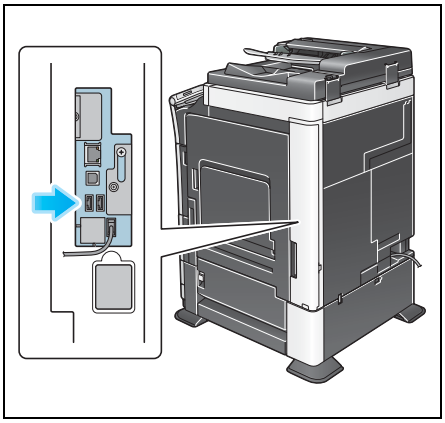

REMARQUE

Pour connecter ou déconnecter le câble USB, tenez celui-ci par le connecteur. Sinon, la machine pourrait être endommagée ou une panne pourrait se produire.

8

Utiliser l'Unité d'authentification (type carte IC)

8 Utiliser l'Unité d'authentification (type carte IC)

8.1 Unité d'authentification (type carte IC)

L'**Unité d'authentification** (type carte IC) est un système d'"Authentification carte IC" qui lit la carte IC pour procéder à l'authentification des personnes. Si vous enregistrez une carte IC sans contact compatible comme la carte d'identification d'un employé, vous pouvez utiliser cette machine de manière synchrone avec des fonctions où, par exemple, l'utilisateur entre/quitte le système de gestion pour intégrer le système d'authentification.

Si cette machine offre la fonction d'authentification utilisateur, vous pouvez vous connecter à cette machine ou exécuter un travail d'impression à l'aide de la fonction d'authentification carte IC.

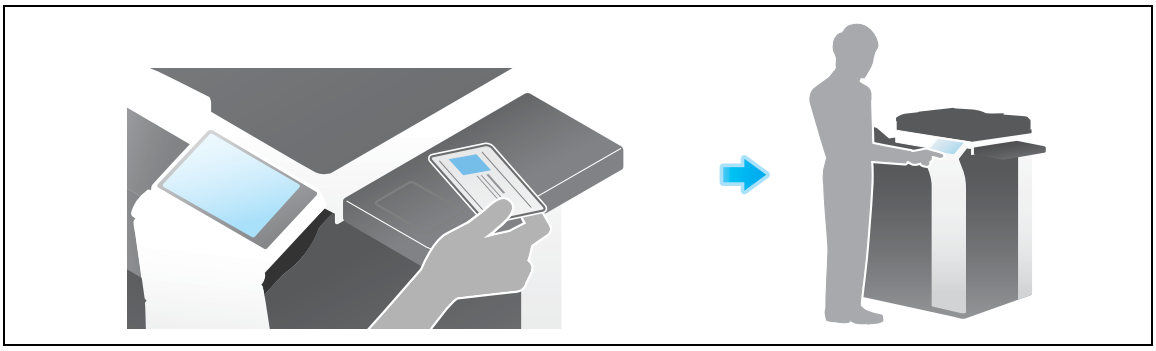

REMARQUE

*L'**Unité d'authentification** (type carte IC) doit être installée dans la **Table de travail** ou dans le **Kit de montage MK-735**.*

*Le **Kit de mise à jour UK-204** ou l'**i-Option LK-101 v3** est requis pour l'utilisation de l'**Unité d'authentification** (type carte IC).*

Pour info

Pour plus de détails sur l'authentification utilisateur, voir le [Guide de l'utilisateur : Web Management Tool].

8.2 Opérations requises pour utiliser cette fonction (pour l'administrateur)

8.2.1 Configuration des paramètres d'authentification de cette machine

Cette section donne un exemple de paramétrage des réglages généraux sur [ON (MFP)].

Pour info

*Vous pouvez également configurer les paramètres de sorte que l'authentification soit effectuée sur le serveur LDAP à l'aide de l'ID de carte enregistré dans la carte d'authentification (LDAP-Auth. Carte IC). La manière de configurer le réglage est expliquée en prenant **Web Connection**. comme exemple. Pour plus d'informations, reportez-vous au [Guide de l'utilisateur : Web Management Tool].*

Configurez d'abord la fonction d'authentification de cette machine (ON (MFP)).

✔ Pour configurer les paramètres d'authentification, le S.A.V. doit activer au préalable les paramètres IWS (Internal Web Server). Pour plus de détails, contacter le S.A.V.

1 Tapez sur [Utilitaires] - [Réglages Administrateur] - [Réglage Réseau] - [Réglages IWS].

2 Sélectionnez [MARCHE], puis tapez sur [Valider].

➔ Redémarrez cette machine en suivant les instructions à l'écran.

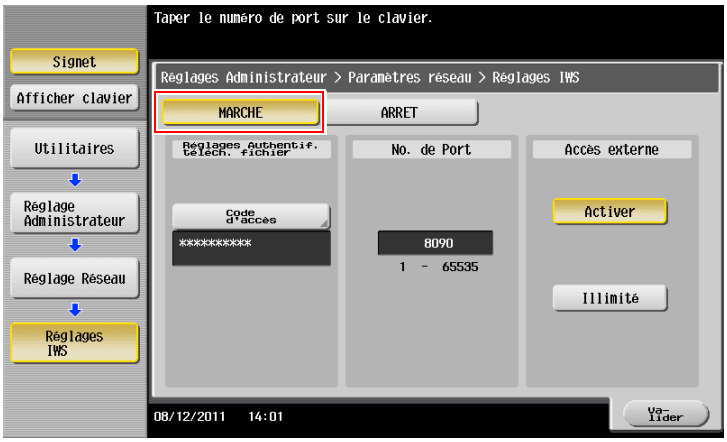

3 Tapez sur [Utilitaires] - [Réglages Administrateur] - [Identification Utilisateur/Compte Département] - [Réglages Généraux] - [Identification utilisateur].

4 Réglez [Réglages Généraux] sur [ON (MFP)], puis tapez sur [Valider].

➔ Si vous voulez associer les réglages de suivi volume, appuyez sur [Utilitaires] - [Réglages Administrateur] - [Identification Utilisateur/Compte Département] - [Réglages Généraux], et réglez [Synchroniser Authentificat. Utilisateur&Compte Départem] sur [Activer synchronis.]. Si l'identification utilisateur et la gestion de compte doivent être gérés séparément, réglez sur [Ne pas Synchroniser].

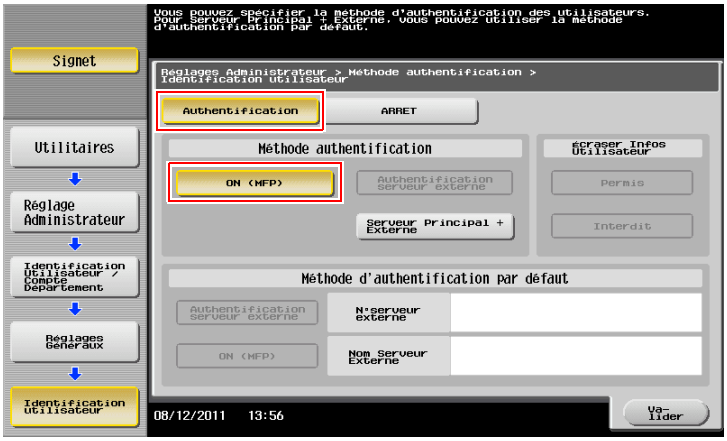

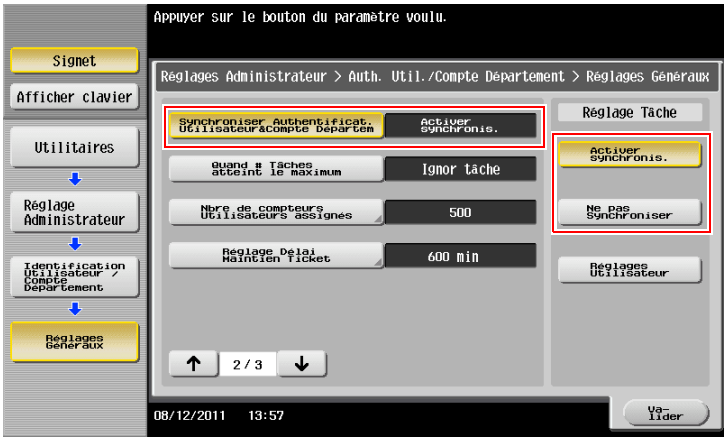

5 Tapez sur [Valider].

6 Sélectionnez [Oui], puis tapez sur [Valider].

7 Tapez sur [Réglages Périph d'authentification] - [Réglages Généraux] - [Authentificat. carte] et configurez le paramètre suivant.

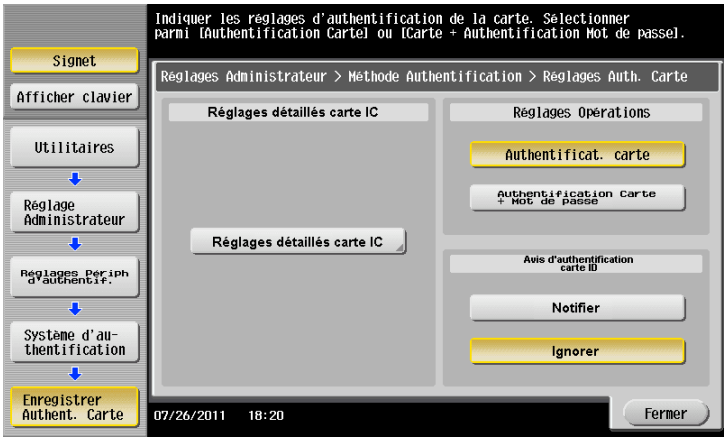

Réglages	Description
[Réglages détaillés carte IC]	Appuyez sur ce bouton pour modifier les informations concernant les paramètres du pilote chargeable pour les cartes IC enregistrées sur le navigateur Web de cette machine. Pour plus de détails sur la procédure de paramétrage, consultez le [Guide de l'utilisateur : Opérations de Fonction Avancée].
[Réglages Opérations]	Sélectionnez le mode de connexion à cette machine. • [Authentificat. carte] : passez la carte IC sur l'unité d'authentification pour vous connecter. • [Authentificat. carte + Mot de passe] : Passez la carte IC sur l'unité d'authentification, et entrez le mot de passe pour vous connecter. [Authentificat. carte] est spécifié par défaut.
[Avis d'authentification carte ID]	Indiquez s'il faut notifier l'authentification carte ID au compteur qui surveille l'état de cette machine. [Ignorer] est spécifié par défaut.

8 Tapez sur [Fermer].

9 Au besoin, tapez sur [Régl.déconnexion] pour configurer les réglages de déconnexion automatique.

➔ Sélectionnez s'il faut déconnecter automatiquement une fois que la numérisation de l'original est achevée (par défaut : [Ne pas déconnecter].

10 Tapez sur [Fermer] pour quitter la configuration de l'authentification de cette machine.

8.2.2 Enregistrement des informations concernant l'authentification utilisateur

Une fois que la fonction d'authentification de cette machine (ON (MFP)) a été configurée, enregistrez les informations relatives à l'authentification utilisateur.

Il y a deux méthodes pour enregistrer ces informations.

- Connectez l'unité d'authentification à cette machine, et utilisez l'**Écran tactile** pour enregistrer les informations.
- Connectez l'unité d'authentification à un ordinateur et utilisez **Data Administrator** sur un ordinateur pour enregistrer les informations.

Cette section explique comment connecter l'unité d'authentification à cette machine et utiliser l'**Écran tactile** pour enregistrer les informations. Pour la manière d'utiliser **Data Administrator** pour l'enregistrement, voir page 8-13.

REMARQUE

Les informations utilisateur sont enregistrées sur le disque dur de cette machine. Si des changements sont apportés au système d'authentification de cette machine ou à la manière dont le disque dur est formaté, les informations utilisateur enregistrées sont effacées.

✔ Avant de lancer cette procédure, connectez l'unité d'authentification à cette machine.

1 Tapez sur [Utilitaires] - [Réglages Administrateur] - [Identification Utilisateur/Compte Département] - [Système d'Authentification] - [Enregistrement Utilisateur].

2 Sélectionnez un numéro d'enregistrement désiré, puis tapez sur [Modifier].

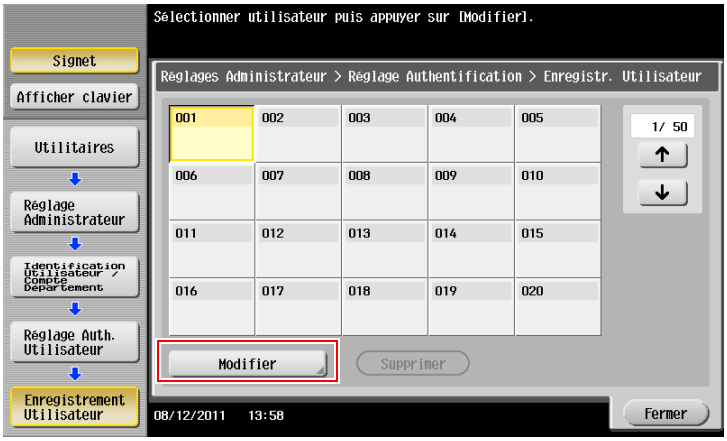

3 Entrez le nom d'utilisateur et le code, puis tapez sur [Enregistrer Info. Auth.].

➔ Pour interdire des fonctions accessibles aux utilisateurs, sélectionnez Fonctions autorisées.

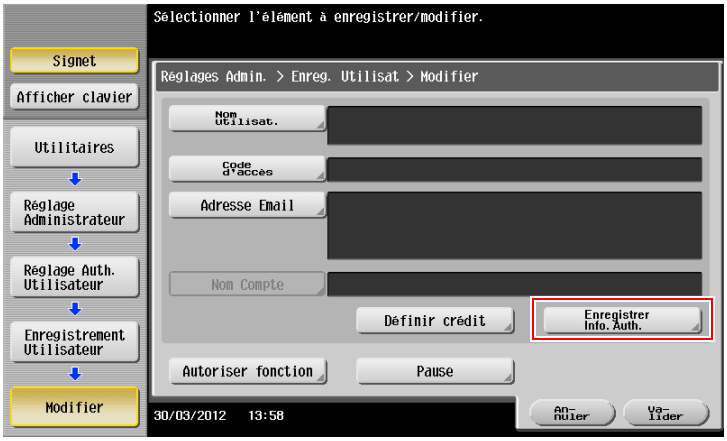

4 Tapez sur [Modifier].

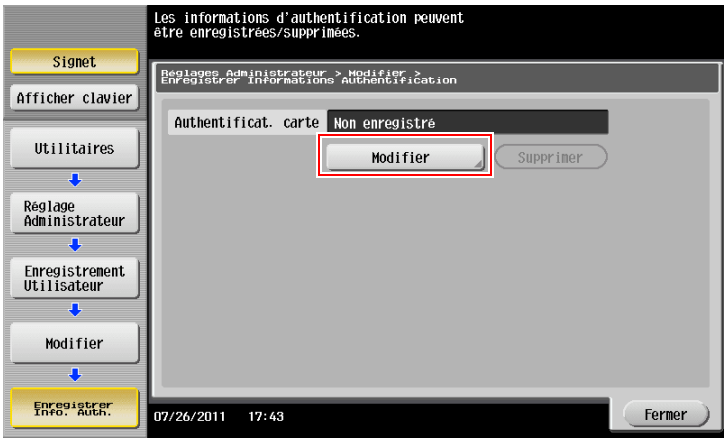

5 Passez ou placez la carte IC au-dessus ou sur l'unité d'authentification, puis tapez sur [Valider].

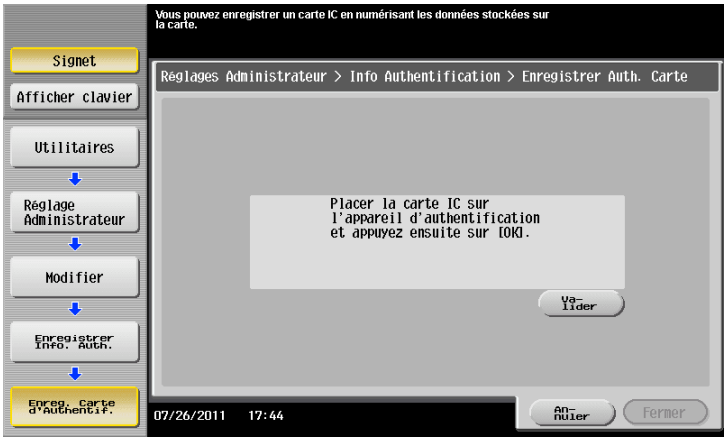

REMARQUE

Pendant la numérisation, ne laissez pas la carte IC à moins de 1-9/16 pouces (40 mm) du lecteur de cartes.

6 Lorsque [Enregistrement terminé] apparaît, tapez sur [Fermer] pour terminer l'enregistrement des informations utilisateur.

8.3 Connexion à cette machine

Les méthodes de connexion varient selon la configuration de l'authentification de cette machine.

- [Authentificat. carte] vous permet de vous connecter simplement en passant ou en plaçant la carte IC au-dessus ou sur l'unité d'authentification.
- Pour [Authentification Carte + Mot de passe], vous pouvez vous connecter en passant ou en plaçant la carte IC au-dessus ou sur l'unité d'authentification et en saisissant le mot de passe.

1 Vérifiez que [Périph. d'authentific.] est sélectionné dans [Méth. d'authentific.].

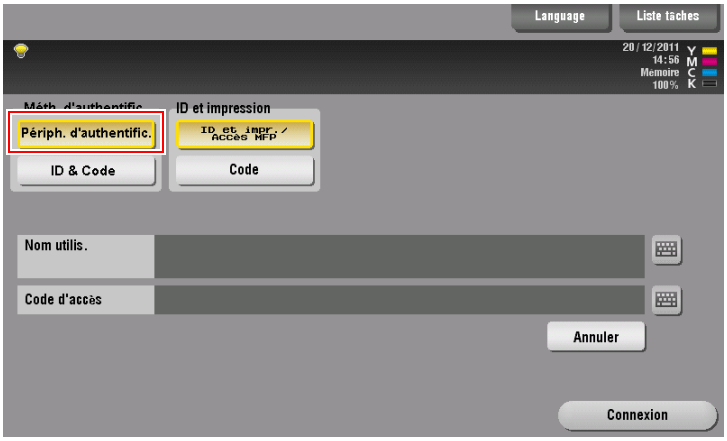

2 Passez ou placez la carte IC au-dessus ou sur l'unité d'authentification.

➔ Pour [Authentification Carte + Mot de passe], saisissez le mot de passe et tapez sur [Connexion].

L'authentification démarre. En cas de réussite de l'authentification, vous pouvez vous connecter sur cette machine.

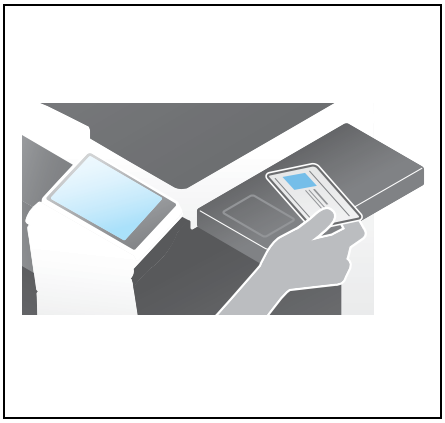

Conseils

- En cas d'échec répété de l'authentification, il se peut que les informations de la carte IC ne soient pas correctement enregistrées. Réenregistrez une nouvelle fois les informations de la carte IC.

8.4 Utilisation de Data Administrator (pour l'administrateur)

8.4.1 Data Administrator

Data Administrator est un outil de gestion permettant de modifier ou d'enregistrer les informations d'authentification ou les informations d'adresse du périphérique cible via un ordinateur du réseau.

Avec cet outil vous pouvez importer les informations d'authentification ou les informations d'adresse depuis un périphérique et les réécrire sur le périphérique après modification.

8.4.2 Configuration de l'environnement d'exploitation

Installation du Pilote de carte IC (pilote USB) (Windows 7)

Pour utiliser **Data Administrator**, définissez l'environnement d'exploitation après avoir configuré les réglages d'authentification de cette machine.

Pour exécuter le Setup, installez **Pilote carte IC (pilote USB)** de l'unité d'authentification, puis installez **PlugIn Data Administrator pour l'unité d'authentification par carte IC AU-201**.

✔ Avant d'exécuter le Setup, installez **Data Administrator V4.1.15000** ou ultérieur sur votre ordinateur. Pour plus de détails sur l'installation, voir le manuel **Data Administrator** correspondant.

✔ Pour vérifier la version de votre **Data Administrator**, sélectionnez le menu [Aide] dans **Data Administrator**, et sélectionnez aussi [Informations de version] - [Version Plug-in].

✔ Le **Pilote de carte IC (pilote USB)** le plus récent peut être téléchargé depuis notre site Web.

1 Mettez l'**Interrupteur principal** de cette machine sur Arrêt, et débranchez l'unité d'authentification de cette machine.

2 Installez **Pilote carte IC (pilote USB)**.

➔ Connectez l'unité d'authentification au port USB de votre ordinateur.

REMARQUE

Pour connecter ou déconnecter le câble USB, tenez celui-ci par le connecteur. Sinon, la machine pourrait être endommagée ou une panne pourrait se produire.

Ne pas connecter un autre matériel USB sur le même port que l'unité d'authentification. Cela réduirait l'alimentation du port USB et entraînerait un échec de l'opération.

Pour utiliser le concentrateur (hub) USB, connectez le hub USB auto-alimenté délivrant au moins 500 mA.

3 Ouvrez la fenêtre [Périphériques et imprimantes].

➔ Ouvrez le [Panneau de contrôle], sélectionnez [Matériel et audio], et cliquez sur [Afficher les périphériques et imprimantes]. Si le [Panneau de contrôle] s'affiche par icônes, double-cliquez sur [Périphériques et imprimantes].

4 Faites un clic droite sur le nom de périphérique ou sur [Périphérique inconnu] de l'unité d'authentification affiché dans la catégorie [Non Spécifié], puis cliquez sur [Propriétés].

5 Dans l'onglet [Matériel], cliquez sur [Propriétés].

6 Dans l'onglet [Général], cliquez sur [Modifier les paramètres].

7 Dans l'onglet [Pilote], cliquez sur [Mettre à jour le pilote ...].

8 Dans l'écran permettant de sélectionner la méthode de recherche du pilote, cliquez sur [Rechercher un pilote sur mon ordinateur].

9 Cliquez sur [Parcourir...].

10 Sélectionnez le fichier IC CardDriver (Pilote USB) sur l'ordinateur, puis cliquez sur [OK].

11 Cliquez sur [Suivant], et poursuivez la procédure en suivant les instructions affichées à l'écran.

➔ Si le dialogue de vérification de l'éditeur [Sécurité Windows] apparaît, cliquez sur [Installez ce pilote quand même].

12 Lorsque l'installation est terminée, cliquez sur [Fermer].

Puis installez **PlugIn Data Administrator pour l'unité d'authentification par carte IC AU-201**. Voir page 8-12.

Installation du Pilote carte IC (pilote USB) (Windows Vista)

Pour utiliser **Data Administrator**, définissez l'environnement d'exploitation après avoir configuré les réglages d'authentification de cette machine.

Pour exécuter le Setup, installez **Pilote carte IC (pilote USB)** de l'unité d'authentification, puis installez **PlugIn Data Administrator pour l'unité d'authentification par carte IC AU-201**.

✔ Avant d'exécuter le Setup, installez **Data Administrator V4.1.15000** ou ultérieur sur votre ordinateur. Pour plus de détails sur l'installation, voir le manuel **Data Administrator** correspondant.

✔ Pour vérifier la version de votre **Data Administrator**, sélectionnez le menu [Aide] dans **Data Administrator**, et sélectionnez aussi [Informations de version] - [Version Plug-in].

✔ Le pilote **Carte pilote IC (pilote USB)** le plus récent peut être téléchargé depuis notre site Web.

1 Mettez l'**Interrupteur principal** de cette machine sur Arrêt, et débranchez l'unité d'authentification de cette machine.

2 Installez **Pilote carte IC (pilote USB)**.

➔ Connectez l'unité d'authentification au port USB de votre ordinateur.

La boîte de dialogue [Nouveau matériel détecté] apparaît.

REMARQUE

Pour connecter ou déconnecter le câble USB, tenez celui-ci par le connecteur. Sinon, la machine pourrait être endommagée ou une panne pourrait se produire.

Ne pas connecter un autre matériel USB sur le même port que l'unité d'authentification. Cela réduirait l'alimentation du port USB et entraînerait un échec de l'opération.

Pour utiliser le concentrateur (hub) USB, connectez le hub USB auto-alimenté délivrant au moins 500 mA.

3 Sélectionnez [Rechercher et installer le pilote logiciel (recommandé)].

4 Cliquez sur [Parcourir mon ordinateur pour rechercher le pilote (avancé)].

5 Cliquez sur [Parcourir...].

6 Sélectionnez le fichier Pilote carte IC (pilote USB) sur l'ordinateur, puis cliquez sur [OK].

7 Cliquez sur [Suivant], et poursuivez la procédure en suivant les instructions affichées à l'écran.

➔ Si le dialogue de vérification de l'éditeur [Sécurité Windows] apparaît, cliquez sur [Installez ce pilote quand même].

8 Lorsque l'installation est terminée, cliquez sur [Fermer].

Puis installez **PlugIn Data Administrator pour l'unité d'authentification par carte IC AU-201**. Voir page 8-12.

Installation du Pilote carte IC (pilote USB) (Windows XP)

Pour utiliser **Data Administrator**, définissez l'environnement d'exploitation après avoir configuré les réglages d'authentification de cette machine.

Pour exécuter le Setup, installez **Pilote carte IC (pilote USB)** de l'unité d'authentification, puis installez **PlugIn Data Administrator pour l'unité d'authentification par carte IC AU-201**.

✔ Avant d'exécuter le Setup, installez **Data Administrator V4.1.15000** ou ultérieur sur votre ordinateur. Pour plus de détails sur l'installation, voir le manuel **Data Administrator** correspondant.

✔ Pour vérifier la version de votre **Data Administrator**, sélectionnez le menu [Aide] dans **Data Administrator**, et sélectionnez aussi [Informations de version] - [Version Plug-in].

✔ Cette opération nécessite des droits d'administration.

✔ Le **Pilote carte IC (pilote USB)** le plus récent peut être téléchargé depuis notre site Web.

1 Mettez l'**Interrupteur principal** de cette machine sur Arrêt, et débranchez l'unité d'authentification de cette machine.

2 Connectez l'unité d'authentification au port USB de votre ordinateur.

La boîte de dialogue [Assistant Nouveau matériel détecté].

➔ Si l'écran [Connexion Windows à mise à jour Windows] apparaît, sélectionnez ["Non, pas pour cette fois"], puis cliquez sur [Suivant].

REMARQUE

Pour connecter ou déconnecter le câble USB, tenez celui-ci par le connecteur. Sinon, la machine pourrait être endommagée ou une panne pourrait se produire.

Ne pas connecter un autre matériel USB sur le même port que l'unité d'authentification. Cela réduirait l'alimentation du port USB et entraînerait un échec de l'opération.

Pour utiliser le concentrateur (hub) USB, connectez le hub USB auto-alimenté délivrant au moins 500 mA.

3 Sélectionnez [Installer à partir d'une liste ou d'un emplacement spécifié (avancé)], et cliquez ensuite sur [Suivant>].

4 Sous [Rechercher le meilleur pilote dans ces emplacements], sélectionnez [Inclure cet emplacement dans la recherche :], et cliquez sur la touche [Parcourir].

5 Sélectionnez le fichier IC CardDriver (Pilote USB) sur l'ordinateur, puis cliquez sur [OK].

6 Cliquez sur [Suivant], et poursuivez la procédure en suivant les instructions affichées à l'écran.

7 Lorsque l'installation est terminée, cliquez sur [Fermer].

Puis installez **PlugIn Data Administrator pour l'unité d'authentification par carte IC AU-201**. Voir page 8-12.

Installation du PlugIn Data Administrator pour l'unité d'authentification par carte IC AU-201

✔ Le dernier **PlugIn Data Administrator** peut être téléchargé depuis notre site Web.

1 Cliquez sur setup.exe de **PlugIn Data Administrator**.

2 Au besoin, sélectionnez la langue d'installation et cliquez sur [OK].

3 Suivez les instructions qui s'affichent à l'écran pour continuer l'installation.

4 Cliquez sur [Suivant].

5 Sélectionnez [J'accepte les termes du contrat de licence], puis cliquez sur [Suivant].

6 Cliquer sur [Installer].

7 Lorsque l'installation est terminée, cliquez sur [Terminer].

Cela constitue l'étape finale de l'installation du **PlugIn Data Administrator pour l'unité d'authentification par carte IC AU-201** et la fin de la configuration.

8.4.3 Enregistrement des informations concernant l'authentification utilisateur

Pour enregistrer un utilisateur avec **Data Administrator**, connectez l'unité d'authentification au Port USB de l'ordinateur, et connectez aussi l'ordinateur à cette machine via le réseau.

✔ Pour utiliser **Data Administrator**, définissez préalablement l'environnement d'exploitation. Pour plus de détails sur la procédure d'installation, voir page 8-10.

1 Mettez l'**Interrupteur principal** de cette machine sur Marche.

2 Démarrez **Data Administrator**, et importez les informations sur le périphérique de cette machine.

➔ Recommencez la procédure cinq secondes ou plus après avoir connecté l'unité d'authentification.

➔ Pour plus de détails sur la manière d'importer les informations sur le périphérique, voir le manuel **Data Administrator** correspondant.

3 Dans [Sélection de fonction], sélectionnez [Réglages d'authentification] - [Réglages authentification utilisateur], puis cliquez sur [Ajouter].

4 Sélectionnez un profil utilisateur, et cliquez sur [OK].

➔ Pour plus de détails sur les profils, voir le manuel **Data Administrator** correspondant.

L'écran enregistrement de l'utilisateur apparaît.

5 Entrez le nom d'utilisateur et code d'accès, et sélectionnez l'onglet [Authentification par carte IC].

6 Placez la carte IC sur l'unité d'authentification, puis cliquez sur [Commencer lecture].

➔ En cas de besoin, cliquez sur [Entrer ID carte] pour enregistrer l'ID carte.

7 Cliquez sur [OK], et enregistrez les informations d'authentification de l'utilisateur suivant.

8 Une fois que l'enregistrement des informations d'authentification est terminé pour tous les utilisateurs, cliquez sur [Exporter vers le périphérique].

➔ Au besoin, sélectionnez un nom d'utilisateur, et cliquez sur [Éditer] pour changer les informations enregistrées.

9 Cliquez sur [Écriture].

➔ **Data Administrator** prend en charge la fonction de copie par lots. Au besoin, vous pouvez écrire en même temps sur plusieurs périphériques les informations d'authentification enregistrées.

10 Lorsque l'écriture sur cette machine est terminée, cliquez sur [OK].

11 Déconnectez l'unité d'authentification du port USB de l'ordinateur.

REMARQUE

Pour connecter ou déconnecter le câble USB, tenez celui-ci par le connecteur. Sinon, la machine pourrait être endommagée ou une panne pourrait se produire.

12 Redémarrer cette machine.

REMARQUE

*Au redémarrage de cette machine, éteignez l'**Interrupteur principal** puis attendez au moins 10 secondes avant de le rallumer. Ne pas respecter cette procédure peut entraîner un échec de l'opération.*

13 Connectez l'unité d'authentification au **Port USB** de cette machine.

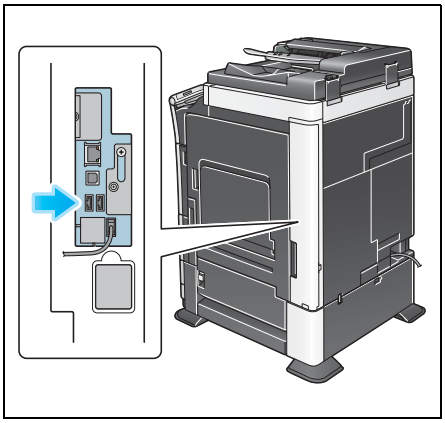

REMARQUE

Pour connecter ou déconnecter le câble USB, tenez celui-ci par le connecteur. Sinon, la machine pourrait être endommagée ou une panne pourrait se produire.