SAMSUNG

GUIDE D'INSTALLATION

UHD TV

HG43NJ690U HG50NJ690U HG55NJ690U
HG65NJ690U HG75NJ690U

Merci d'avoir acheté ce produit Samsung.
Pour recevoir une plus vaste gamme de services, enregistrez votre produit au www.samsung.com
Modèle _____ No de série _____

Avant de lire ce guide d’installation

Ce modèle de téléviseur interentreprises (B2B) et conçu pour les hôtels et d'autres entreprises du secteur de l'accueil. Il prend en charge diverses fonctions spéciales qui vous permettent de restreindre les commandes auxquelles ont accès les usagers (invités).

Les figures et les illustrations de ce guide d'installation ne sont fournies qu’à titre de référence. L’apparence réelle du produit pourrait être différente. La conception et les spécifications du produit peuvent changer sans avis préalable.

Modes de fonctionnement

Ce téléviseur offre deux modes : Modes **Interactive** et **Standalone**.

- Mode **Interactive** : Dans ce mode, le téléviseur est commandé de façon partielle ou intégrale pour un récepteur ou un récepteur satellite vendu par un fournisseur de services d'intégration de systèmes. Lorsque le téléviseur est branché pour la première fois, il envoie une commande dans le but d'identifier le récepteur auquel il est connecté. Si le téléviseur et le récepteur se reconnaissent mutuellement, le téléviseur offre un contrôle intégral au récepteur.
- Mode **Standalone** : Dans ce mode, le téléviseur fonctionne de façon indépendante, sans récepteur externe.

Le téléviseur a un menu **Hotel Option** qui vous permet de régler facilement toutes ses fonctions d'accueil. Vous reporter à la page 29.
Le menu vous permet aussi d'activer et de désactiver certaines fonctions d'accueil et du téléviseur afin de créer votre configuration d'accueil optimale.

Avertissement relatif aux images fixes

Évitez l'affichage d'images fixes (par exemple les fichiers photo jpeg) ou d'éléments d'image fixes (tels que les logos de canaux, le format d'image 4:3 ou panorama, barre de défilement affichant les nouvelles ou la bourse) à l'écran. L'affichage d'une image fixe peut causer une usure inégale de l'écran et affecterait la qualité de l'image. Pour éviter ce risque, veuillez suivre les recommandations ci-dessous :

- Évitez d'afficher la même chaîne pendant de longues périodes.
- Essayez de toujours afficher une image au format plein écran.
- Réduisez la luminosité et le contraste pour éviter l'apparition d'images rémanentes.
- Utilisez toutes les fonctions du téléviseur conçues pour réduire les images rémanentes et la brûlure d'écran.

Avertissement! Consignes de sécurité importantes

Avant d'utiliser le téléviseur, veuillez lire les instructions de sécurité.

MISE EN GARDE RISQUE D'UNE DÉCHARGE ÉLECTRIQUE. NE PAS OUVRIR.			Produit de catégorie II : Ce symbole indique qu'une connexion de sécurité de mise à la terre (à la masse) n'est pas requise.
ATTENTION : AFIN DE RÉDUIRE LE RISQUE DE CHOC ÉLECTRIQUE, N'ENLEVEZ PAS LE COUVERCLE (OU LE PANNEAU ARRIÈRE). AUCUNE PIÈCE POUVANT ÊTRE RÉPARÉE PAR L'UTILISATEUR NE SE TROUVE À L'INTÉRIEUR. VEUILLEZ VOUS ADRESSER À UN TECHNICIEN AGRÉÉ POUR TOUTE RÉPARATION.			Tension CA : La tension nominale indiquée par ce symbole est la tension CA.
	Ce symbole indique la présence d'une haute tension à l'intérieur. Tout contact avec une pièce interne de l'appareil présente un danger.		Tension CC : La tension nominale indiquée par ce symbole est la tension CC.
	Ce symbole vous informe qu'une documentation importante relative au fonctionnement et à l'entretien est fournie avec le produit.		Mise en garde. Consultez les instructions aux fins d'utilisation : Ce symbole indique à l'utilisateur qu'il doit consulter le guide d'installation pour avoir de l'information au sujet de la sécurité.

- Les fentes et évents présents à l'arrière et sous le boîtier sont fournis à des fins de ventilation. Afin de garantir le bon fonctionnement de l'appareil et d'éviter les risques de surchauffe, ces fentes et ouvertures ne doivent être ni obstruées ni couvertes.
  - L'appareil ne doit pas être placé dans un environnement clos tel qu'une bibliothèque ou une armoire encastrée, sauf si une ventilation adéquate est prévue.
  - L'appareil ne doit pas être placé à proximité ou au-dessus d'un radiateur ou d'une grille d'air de chauffage, ni dans un endroit exposé à la lumière directe du soleil.
  - Aucun récipient contenant de l'eau (vases, etc.) ne doit être placé sur l'appareil, car cela présente un risque d'incendie ou de décharge électrique.
- L'appareil ne doit pas être exposé à la pluie ni placé à proximité d'une source d'eau, par exemple une baignoire, un lavabo, un évier, un bac de lavage, un sous-sol humide, une piscine, etc. Si l'appareil est mouillé par accident, débranchez-le et appelez immédiatement un revendeur agréé.
- Cet appareil fonctionne avec des piles. Dans un souci de préservation de l'environnement, la réglementation locale prévoit peut-être des mesures particulières pour la mise au rebut des piles. Veuillez communiquer avec les autorités compétentes pour vous renseigner sur la mise au rebut ou le recyclage des piles.
- Evitez de surcharger les prises murales, les rallonges et les adaptateurs, car cela présente un risque d'incendie ou d'électrocution.
- Les cordons d'alimentation doivent être disposés de telle sorte afin d'éviter que l'on ne marche dessus ou qu'un objet s'y accroche. Portez une attention particulière aux cordons près de l'extrémité de la fiche, à proximité des prises de sortie murales et à leur point de sortie sur l'appareil.
- En cas d'orage, ou bien lorsque vous vous absentez ou n'utilisez pas votre appareil pendant une longue période, débranchez celui-ci de la prise murale et débranchez également l'antenne ou le connecteur au réseau câblé. Ces précautions éviteront que l'appareil ne soit endommagé par la foudre ou par des surtensions.

- Avant de raccorder le cordon d'alimentation CA à la prise de l'adaptateur CC, vérifiez que la tension indiquée sur ce dernier correspond bien à la tension délivrée par le réseau électrique local.
- N'insérez jamais d'objet métallique dans les parties ouvertes de cet appareil, car Cela peut causer une source de danger ou une décharge électrique.
- Pour éviter tout risque d'électrocution, ne mettez jamais les doigts à l'intérieur de l'appareil. Seul un technicien qualifié est habilité à ouvrir cet appareil.
- Assurez-vous de brancher le cordon d'alimentation de sorte qu'il soit correctement inséré dans la prise. Pour débrancher le cordon d'alimentation d'une prise murale, tenez la fiche. Ne débranchez jamais le cordon en tirant sur ce dernier. Évitez de toucher le cordon avec les mains mouillées.
- Si l'appareil ne fonctionne pas normalement, surtout s'il émet des odeurs ou des sons anormaux, débranchez-le immédiatement et appelez un revendeur ou un centre de dépannage agréé.
- Si vous envisagez de ne pas utiliser le téléviseur ou de vous absenter de chez vous pendant une période prolongée, veillez à retirer la fiche d'alimentation de la prise (en particulier si des enfants, des personnes âgées ou des personnes handicapées restent seuls à la maison sans supervision).
  - L'accumulation de poussière peut provoquer une électrocution, une perte d'énergie, ou un incendie induit par le cordon d'alimentation dû à des variations, une surchauffe ou une détérioration de l'isolation.
- Communiquez avec un centre de service homologué lorsque vous installez l'appareil dans un endroit exposé à la poussière, à des températures faibles ou élevées, à des produits chimiques et si l'appareil doit fonctionner continuellement 24 heures sur 24, comme dans un aéroport, une gare, etc. Le non-respect de ces consignes peut causer de sérieux dommages au téléviseur.
- N'utilisez que des prises de sortie murale et des fiches correctement mises à la terre.
  - Une mise à la terre risque incorrecte peut entraîner des électrocutions ou endommager l'appareil (appareil de classe 1 uniquement).
- Pour mettre cet appareil totalement hors tension, il doit être débranché de la prise murale. Pour être certain de pouvoir débrancher rapidement cet appareil si nécessaire, veillez à ce que la prise murale et la fiche d'alimentation soient facilement accessibles.
- Gardez les petits accessoires (piles, etc.) dans un endroit hors de portée des enfants.
- Veiller à ne pas échapper ni plier les lunettes. Si le produit est endommagé, débranchez le cordon d'alimentation et communiquez avec un centre de service.
- Pour nettoyer l'appareil, débranchez le cordon d'alimentation de la prise murale et nettoyez l'appareil à l'aide d'un chiffon doux et sec. N'utilisez pas de produits chimiques tels que de la cire, du benzène, de l'alcool, des solvants, des insecticides, des désodorisants, des lubrifiants ou des détergents. Ces produits peuvent endommager la surface du téléviseur ou effacer les parties imprimées.
- L'appareil ne doit pas être exposé à des éclaboussures ou gouttes d'eau ou de liquide.
- Ne pas jeter les piles au feu.
- Ne pas court-circuiter ou démonter les piles, et éviter qu'elles ne surchauffent.
- Il y a un risque d'explosion si vous n'utilisez pas la bonne sorte de piles pour remplacer les piles de la télécommande. Remplacez-les uniquement par des produits similaires ou équivalents.
- ATTENTION – POUR ÉVITER TOUT RISQUE D'INCENDIE, TENEZ TOUJOURS CE PRODUIT À DISTANCE DES BOUGIES ET AUTRES ARTICLES COMPORTANT UNE FLAMME NUE.

- Faites preuve de précaution lorsque vous touchez l'appareil après qu'il ait été en marche pendant un certain temps. Certains éléments peuvent être chauds.

Sommaire

Avant de lire ce guide d'installation 2
Avertissement! Consignes de sécurité importantes 3

01 Contenu de la boîte

02 Installation du téléviseur

Assemblage du support pivotant (43 à 65 po) 8
Installation du support de téléviseur DEL 9
Installation de l'ensemble de fixation murale 12
Fixation du téléviseur au mur 13
Spécifications de l'ensemble de fixation murale (VESA) 14
Ventilation adéquate de votre téléviseur 15

03 Télécommande

À propos des touches de la télécommande 16
Installation des piles dans la télécommande 17

04 Configuration initiale

Utilisation du Commande du téléviseur 19

05 Panneau de branchement

06 Connexions

Connexion au réseau Internet 22
Raccordement du téléviseur au récepteur (câble ou satellite) 24
Raccordement des haut-parleurs de la salle de bains 26
Raccordement du boîtier de prises de télécommande (RJP (Remote Jack Pack)) 27

07 Réglage des données optionnelles de l'hôtel

Options de menu Hôtel 30
Message d'accueil 39
Logo de l'hôtel 39
Clonage USB 40
Paramètres clonés dans le menu Hôtel 42

Configuration de l'initialisation automatique 45
Mise à jour du logiciel du téléviseur 48

08 Utilisation de la télécommande multi-codes

09 Réglage de la barre de son

Barre de son (AirTrack) et téléviseurs d'hôtel Samsung en 2018 50

10 Modification des chaînes

Channel Bank Editor (Smoovie Téléviseur seulement) 51
Utilisation de la fonction Channel Editor 52

11 Utilisation du système antivol Kensington

12 Spécifications et autres renseignements

Spécifications 56
Facteurs environnementaux 57
Réduire la consommation d'énergie 57
Résolutions prises en charge pour les signaux d'entrée UHD 58
Résolution d'affichage 58
Dimensions 60
Licences 64
Remarques importantes sur la garantie relative au format de l'image du téléviseur 65
ÉNONCÉ DE GARANTIE LIMITÉE DE SAMSUNG ELECTRONICS POUR L'AMÉRIQUE DU NORD 66

01 Contenu de la boîte

Veillez à ce que les articles suivants soient inclus avec votre téléviseur. Si des éléments sont manquants, communiquez avec le détaillant.

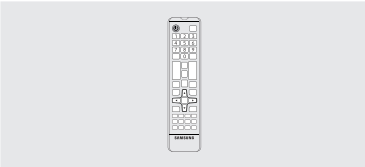

Télécommande (AA59-00817A)

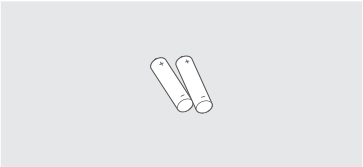

Piles (AAA x 2)

Cordon d'alimentation

Câble de données (en fonction du modèle) (BN39-00865B, BN39-01011E)

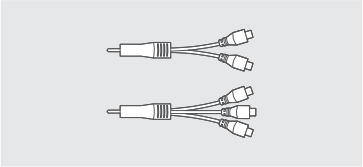

Adaptateur COMPOSANT IN / AV IN

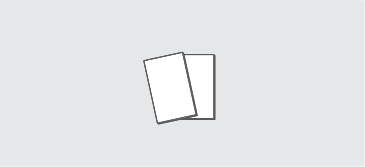

Guide de sécurité / Guide de configuration rapide / Guide de réglementation

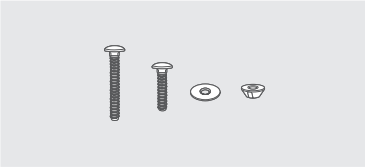

Ensemble de fixation pour hôtel (43 à 65 po)

Guide de câble (43 à 65 po)

Guide de câble (75 po)

Adaptateur pour support mural (x 4)

- La forme et la couleur des articles peuvent varier selon le modèle.
- Les câbles non compris avec l'appareil peuvent être achetés séparément.
- Lorsque vous ouvrez la boîte, vérifiez s'il y a des accessoires cachés dans le matériau d'emballage.

Si vous exercez une pression sur l'écran ou si vous le manipulez de manière inappropriée, vous pourrez l'endommager. Conformément à l'illustration, assurez-vous de tenir l'écran par les bords lorsque vous soulevez le téléviseur.

02 Installation du téléviseur

Assemblage du support pivotant (43 à 65 po)

AVERTISSEMENT : Si le téléviseur est installé sur un support pivotant, assurez-vous de le fixer solidement au sol, au dessus d'un bureau ou d'une commode, etc. tel que décrit dans les instructions d'installation.

Les téléviseurs à DEL ont un support pivotant. Vous pouvez fixer les supports de sorte que les téléviseurs pivotent de 20 degrés, de 60 degrés ou de 90 degrés de gauche à droite à l'aide du SUPPORT PIVOTANT.

- Cette fonction n'est pas disponible sur le modèle HG75NJ690U.

* À la livraison, le support du produit est réglé sur un angle de pivotement de 20°.

* Support pivotant 20°

Pour fixer le support de sorte que le téléviseur pivote de 20° de gauche à droite, insérez la broche dans l'orifice arrondi indiquant 20° de la base du support pivotant. Fixez ensuite le support pivotant à la base à l'aide des trois vis fournies, tel qu'illustré ci-dessous.

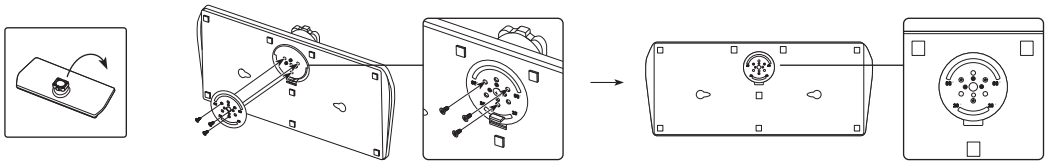

Pour faire pivoter sur 60°

Pour fixer le support de sorte que le téléviseur pivote de 60° de gauche à droite, insérez la broche dans l'orifice arrondi indiquant 60° de la base du support pivotant. Fixez ensuite le support pivotant à la base à l'aide des trois vis fournies, tel qu'illustré ci-dessous.

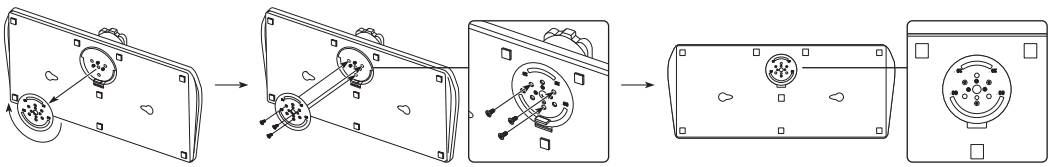

Pour faire pivoter sur 90°

Pour fixer le support de sorte que le téléviseur pivote de 90° vers la gauche et vers la droite, retirez le support pivotant puis fixez les trois vis dans la base, tel qu'illustré ci-dessous.

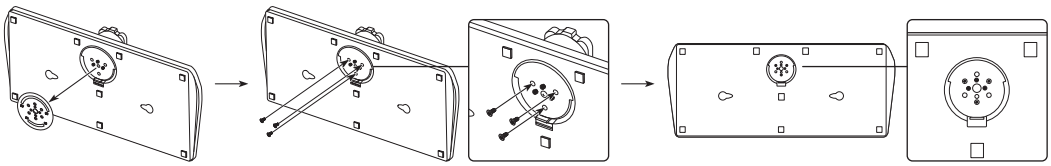

Installation du support de téléviseur DEL

Assemblage du support et des composants (43 à 65 po)

Utilisez les composants et pièces fournis pour l'installation du support.

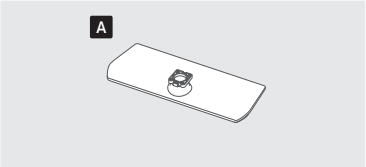

Base x 1

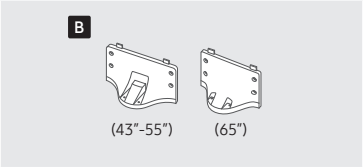

Guide de la base x 1

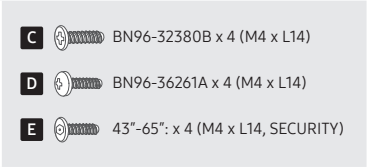

Vis

1 **43"-55"**

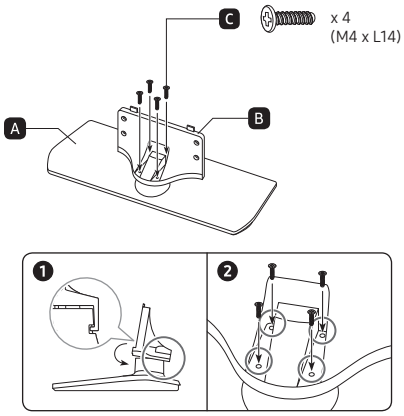

65"

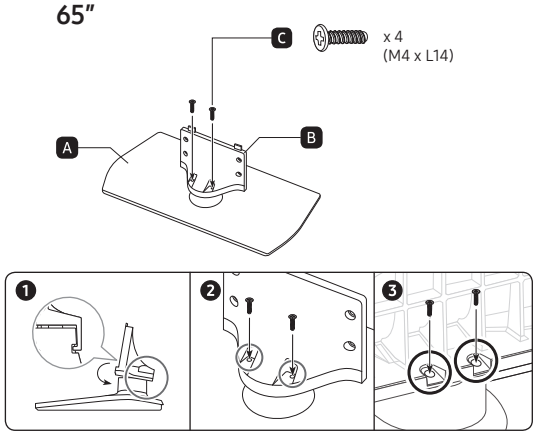

2

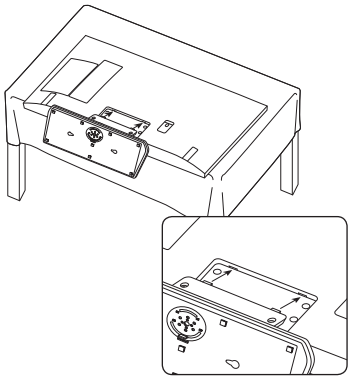

- Pour protéger le téléviseur, posez un tissu doux sur la table et placez le téléviseur de sorte que l'écran donne vers la surface de la table.
- Insérez le guide du support dans la fente située sur la partie inférieure du téléviseur.
- Glissez-le jusqu'au bout de la ligne, dans la direction de la flèche, puis assemblez-le.

3

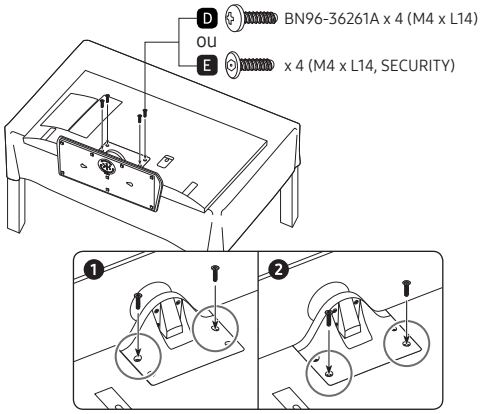

Serrer la vis du bas en premier, puis celle du haut en dernier.

- Serrez les vis dans l'ordre indiqué dans le manuel.

4 43”

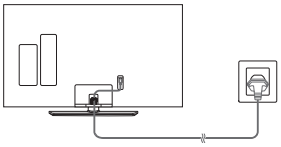

50”-65”

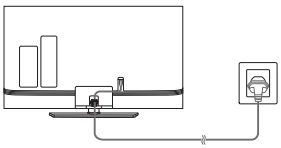

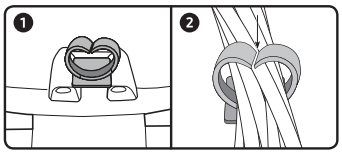

REMARQUE

- Lorsque vous assemblez les composants, assurez-vous de distinguer l'avant de l'arrière.
- Assurez-vous qu'au moins deux personnes soulèvent et déplacent le téléviseur.

Assemblage du support et des composants (75 po)

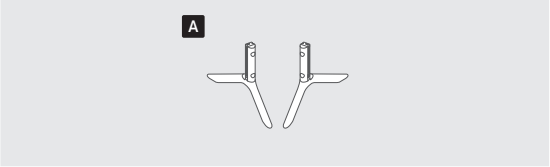

Base x1

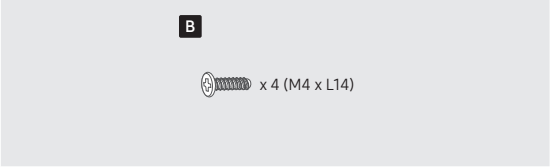

Vis

1

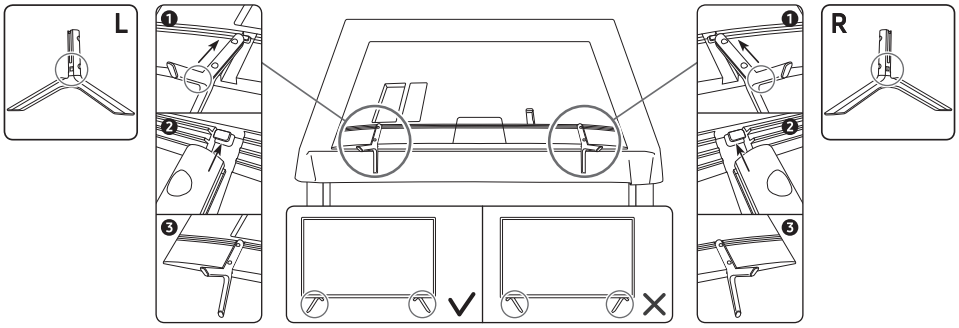

2

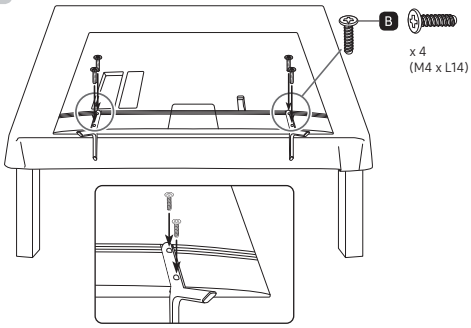

3

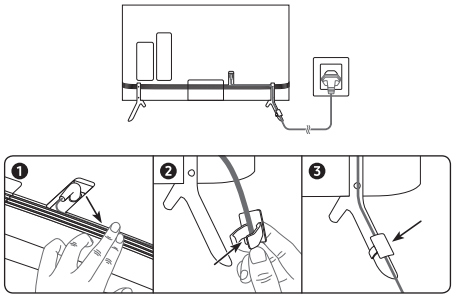

REMARQUE

- Lorsque vous assemblez les composants, assurez-vous de distinguer l'avant de l'arrière.
- Assurez-vous qu'au moins deux personnes soulèvent et déplacent le téléviseur.

Assemblage de l’ensemble de fixation pour hôtel (43 à 65 po)

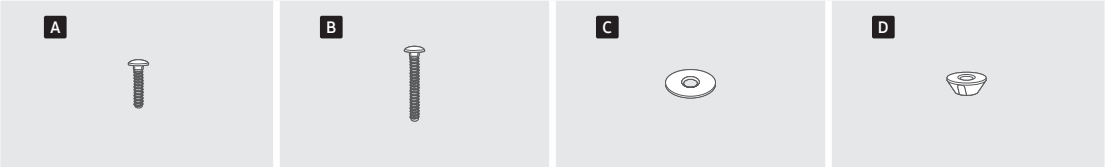

2 boulons courts	2 boulons longs	2 joints	2 écrous

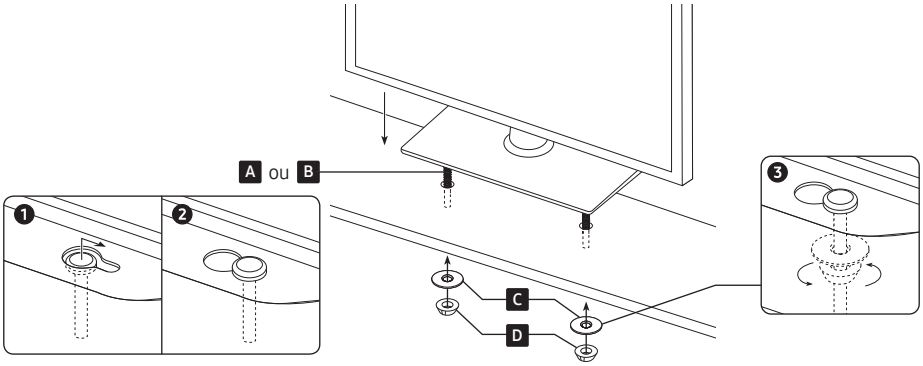

⚠ Posez le support sur une surface plate comme le dessus d'une commode, une table ou un centre de divertissement, tel qu'indiqué.

AVERTISSEMENT : pour prévenir les blessures, vous devez solidement fixer ce téléviseur au plancher, à une table, à une commode ou autre à l'aide de l'ensemble de fixation pour hôtel, tel que décrit dans les présentes directives.

Installation de l’ensemble de fixation murale

Vous pouvez installer le téléviseur au mur à l'aide d'un ensemble de fixation murale (vendu séparément).

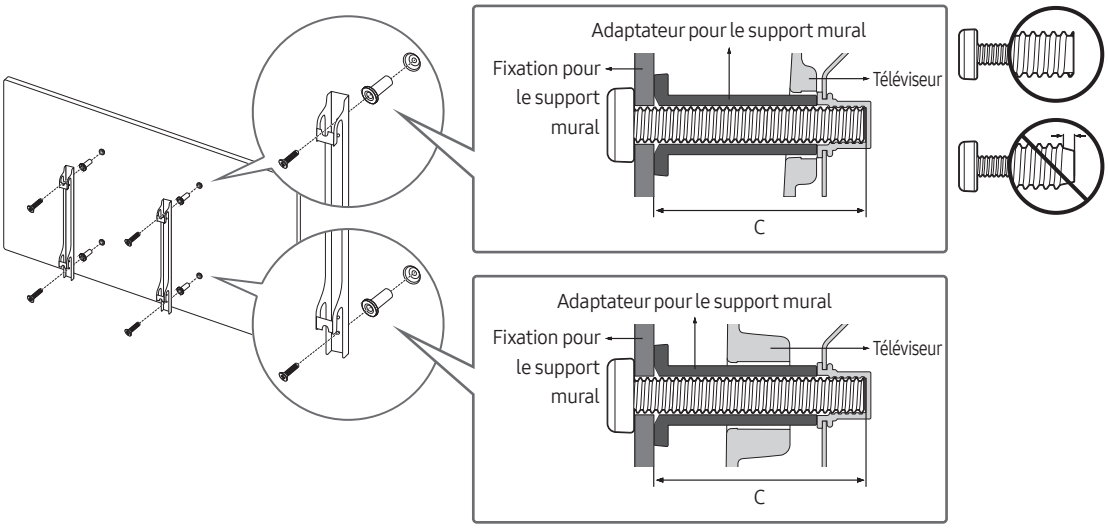

- La forme du produit peut différer selon le modèle.

L'ensemble de fixation murale (vendu séparément) permet de fixer le téléviseur au mur.

Pour obtenir des instructions détaillées sur l'installation du support mural, consultez les instructions fournies avec l'ensemble. Demandez l'aide d'un technicien pour l'installer. Samsung Electronics ne saurait être tenue responsable des dommages causés à l’appareil ni des blessures si vous tentez d’installer le support vous-même.

Fixation du téléviseur au mur

Mise en garde : Le fait de tirer, de pousser ou de monter sur le téléviseur peut en provoquer la chute. Assurez-vous notamment que vos enfants ne se suspendent pas au téléviseur ni le déséquilibrent. Cela pourrait le faire basculer et causer des blessures sérieuses ou entraîner la mort. Suivez toutes les mesures de sécurité indiquées dans la brochure de votre téléviseur. Pour une stabilité et une sécurité accrues, vous pouvez acheter et installer un dispositif anti-chute.

Pour empêcher le téléviseur de tomber

- Ensemble de dispositif de retenue pour téléviseur vendu séparément. Pour acheter le dispositif de retenue pour téléviseur, communiquez avec le centre de service à la clientèle SAMSUNG.

1. Posez les vis dans le support mural et les visser fermement dans le mur. Assurez-vous que les vis sont fermement fixées dans le mur.
   - Nous vous recommandons fortement d'introduire les vis dans un montant.
2. Posez les vis dans le support mural et les visser fermement dans les trous de vis supérieurs de la paroi VESA à l'arrière du téléviseur.
3. Reliez le support du téléviseur au support fixé au mur à l'aide d'une corde ou d'un câble solide puis attachez la corde ou le câble fermement aux supports.

- Assurez-vous que tous les points d’ancrage sont solides. Vérifiez périodiquement les points d'ancrage afin de détecter tout signe de fatigue ou de bris. En cas de doute au sujet des points d’ancrage, communiquez avec un installateur professionnel.
- Installez le téléviseur à proximité du mur de sorte qu’il ne se renverse pas.
- Branchez la corde ou le câble de façon à ce que le support mural soit fixé à une hauteur identique ou inférieure à celles du téléviseur. Retirez la corde ou le câble avant de déplacer le téléviseur.

Spécifications de l'ensemble de fixation murale (VESA)

Installez le support mural sur un mur massif perpendiculaire au plancher. Si vous fixez le support à un matériau de construction autre que le placoplâtre, veuillez communiquer avec votre détaillant local. Si vous l'installez au plafond ou sur un mur incliné, il risque de tomber et de causer des blessures.

- La trousse d'installation murale n'est pas incluse; elle est vendue séparément.
- REMARQUE
  - Les dimensions standard pour les ensembles de fixation murale figurent dans le tableau ci-dessous.
  - Les ensembles de fixation murale de Samsung sont fournis avec un guide d'installation détaillé. Toutes les pièces nécessaires à l'assemblage sont fournies.
  - N'utilisez pas de vis non conformes aux spécifications VESA relatives aux vis standard.
  - N'utilisez pas de vis plus longues que les dimensions standard ou non conformes aux spécifications VESA en la matière. Des vis trop longues pourraient endommager l'intérieur du téléviseur.
  - En ce qui a trait aux supports muraux non conformes aux spécifications de la norme VESA relatives aux vis, la longueur des vis peut différer selon les spécifications du support mural.
  - Ne serrez pas trop les vis; cela pourrait endommager le produit ou provoquer sa chute et causer des blessures. Samsung décline toute responsabilité dans le cas où de tels accidents se produiraient.
  - Samsung ne saurait être tenue responsable des dommages au produit ou des blessures occasionnés par l'utilisation d'un support mural non conforme aux spécifications VESA ou non recommandé, ou si le consommateur ne suit pas les instructions d'installation du produit.
  - N'installez pas le téléviseur à un angle d'inclinaison de plus de 15 degrés.
  - Il faut deux personnes pour fixer le téléviseur sur un mur.

Taille du téléviseur en pouces	Spécifications VESA de l'orifice de passage des vis (A * B) en millimètres	C (mm)	Vis standard	Quantité	
43-55	200 x 200	43-45	M8	4	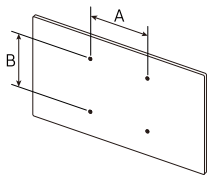
65-75	400 x 400				

N'installez pas le support mural lorsque le téléviseur est sous tension. Cela risque de causer un choc électrique et des blessures corporelles.

Ventilation adéquate de votre téléviseur

Au moment de l'installation du téléviseur, vous devez laisser une distance d'au moins 4 pouces (10 cm) entre le téléviseur et les autres objets (murs, côtés de l'armoire, etc.) afin d'assurer une ventilation adéquate. Le non-respect de cette consigne pourrait faire augmenter la température interne du produit et causer un incendie ou endommager celui-ci.

Lorsque vous utilisez une base ou un support mural, nous vous recommandons fortement d'utiliser seulement les pièces fournies par Samsung Electronics. Si vous utilisez des pièces fournies par un autre fabricant, cela pourrait causer des problèmes ou entraîner des blessures engendrées par la chute du téléviseur.

Installation sur un support.	Installation sur un support mural.
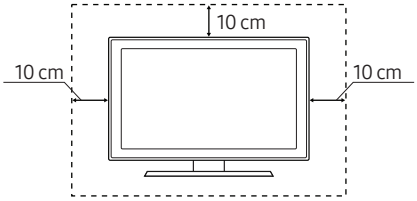	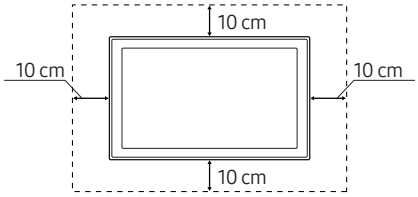

03 Télécommande

À propos des touches de la télécommande

- Les images, les touches et les fonctions de la télécommande peuvent varier selon le modèle.
- Télécommande dispose de points de braille sur les touches **Marche**, **Chaîne**, **Volume**, et **Sélectionner** permettant ainsi aux personnes malvoyantes de l'utiliser.

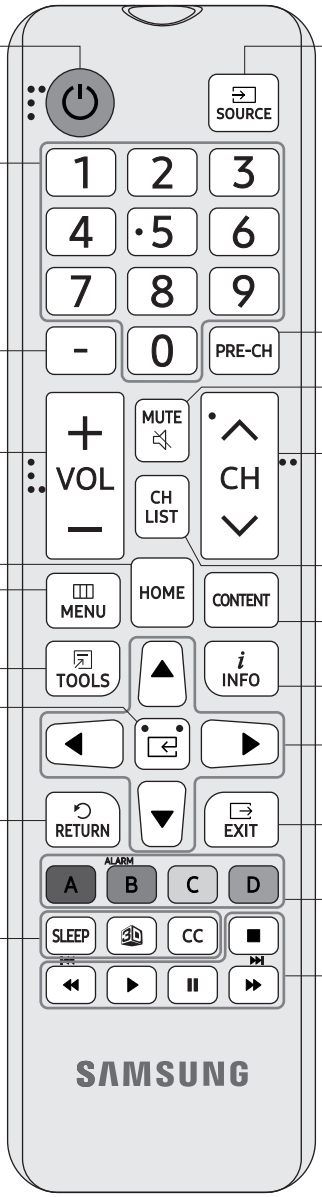

Permet de mettre le téléviseur sous tension et hors tension.

Permet l'accès direct aux chaînes.

Permet de choisir des chaînes numériques supplémentaires diffusées par la même station de diffusion numérique. Par exemple, pour sélectionner la chaîne « 54-3 », appuyez sur « 54 », puis sur « 3 ».

Permet de régler le volume.

Lance le mode **menu d'accueil**.
Affiche le menu principal à l'écran.

Permet de sélectionner rapidement les fonctions fréquemment utilisées. (Non disponible)

(Sélectionner)
Appuyez sur la touche pour sélectionner ou exécuter l'élément saisi.

Permet de revenir au menu précédent.

SLEEP
Permet de régler la minuterie de mise en veille.

Permet d'activer ou de désactiver la fonction 3D. (Non disponible)

CC
Appuyez sur la touche pour afficher le menu **Raccourcis d'accessibilité**.

Permet d'afficher et de sélectionner les sources vidéo disponibles.

Permet de retourner à la chaîne précédente.

Permet de couper le son et de le rétablir.

Permet de changer de chaîne.

Permet de lancer la **Liste des chaînes**.

Permet de lancer la **APPS**.

Permet d'afficher l'information à l'écran du téléviseur.

Permet de déplacer le curseur, de sélectionner les options de menu à l'écran et de modifier les valeurs affichées dans le menu du téléviseur.

Permet de quitter le menu.

Appuyez sur ces touches selon les instructions à l'écran du téléviseur.
B : permet d'entrer l'heure à laquelle vous voulez que le téléviseur s'allume.

Utilisez ces touches avec une fonction particulière selon les instructions à l'écran du téléviseur.

Installation des piles dans la télécommande

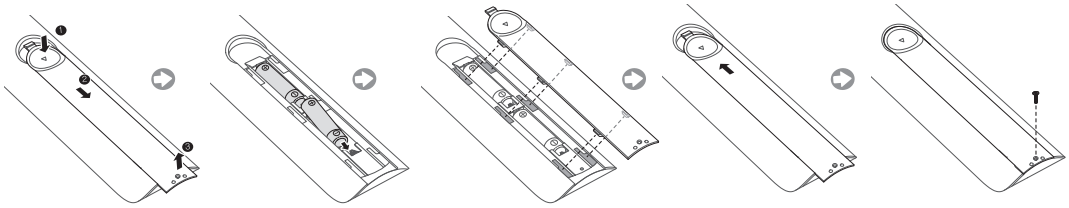

Faites correspondre les pôles des piles avec le schéma situé à l'intérieur du compartiment.

- Utilisez la télécommande à une distance maximale de 7 m du téléviseur.
- Une lumière intense peut affecter le bon fonctionnement de la télécommande. Évitez de l'utiliser prêt d'une source lumineuse fluorescente intense ou une d'une enseigne au néon.
- La couleur et la forme de la télécommande peuvent varier en fonction du modèle.

04 Configuration initiale

Lorsque vous mettez le téléviseur en marche pour la première fois, il lance immédiatement la configuration initiale. Suivez les directives qui s'affichent à l'écran et configurez les réglages de base du téléviseur afin qu'ils correspondent à votre environnement de visionnement.

Si vous avez déjà effectué la configuration initiale, exécutez-la de nouveau à l'aide du menu suivant.

- **Hotel Option** (MUTE > 1 > 1 > 9 > **Sélectionner**) > **System** > **TV Reset**

Si vous sélectionnez l'option **TV Reset**, le téléviseur réinitialise toutes les valeurs aux réglages par défaut. Lorsque le téléviseur se met hors tension, appuyez sur la touche **POWER** de la télécommande pour mettre le téléviseur en marche. Le téléviseur lance la configuration initiale.

- L'image affichée au téléviseur peut différer de l'image ci-dessus en fonction du modèle et de la zone géographique.

1	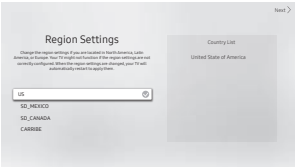	**Sélectionnez les réglages relatifs à la zone** • Avant de sélectionner la zone, reportez-vous à la liste des pays à droite. • Si vous ne sélectionnez pas la bonne zone, exécutez de nouveau l'option **TV Reset** une fois la configuration initiale terminée. • Si vous modifiez la zone, le téléviseur est automatiquement mis hors tension, puis sous tension.
2	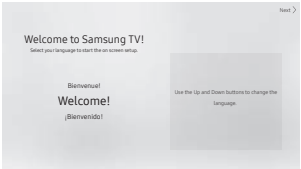	**Sélectionner votre langue** Vous pouvez modifier la langue du menu.
3	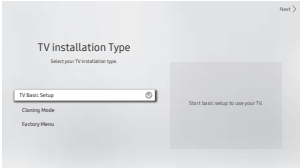	**Sélection du type d'installation du téléviseur** • **Configuration de base du téléviseur** : Sélectionnez cette option pour passer à la prochaine étape et définir les options de base pour l'utilisation de votre téléviseur. • **Mode de clonage** : Copier les paramètres du système d'un dispositif USB ou d'un serveur vers le téléviseur. • **Menu usine** : Terminez la configuration initiale et allez directement au menu **Hotel Option**.
4	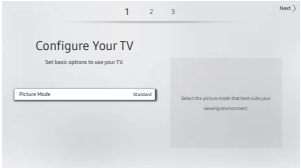	**Définition des options e base pour utiliser votre téléviseur** • **Mode d'image** : Vous pouvez sélectionner un mode d'image qui vous offre une qualité de visionnement du plus haut niveau.
5	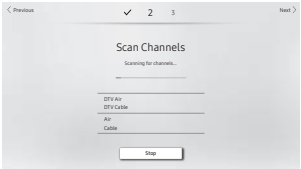	**Recherche d'une chaîne par balayage** • Une fois le balayage des chaînes terminée, sélectionnez **Suivant** ou appuyez sur la touche directionnelle vers la droite sur la télécommande. • Lorsque le câble RF n'est pas branché, cette étape est ignorée.

6		**Réglage de l'heure actuelle** • Si le téléviseur a été réglé sur les chaînes de diffusion numériques et que ces dernières transmettent de l'information sur la date et l'heure, réglez le mode **Mode horloge** à **Auto**. La date et l'heure seront réglées automatiquement par le téléviseur. • Si le téléviseur n'est pas réglé sur les chaînes de diffusion numériques, réglez le **Mode horloge** à **Manuel**, et ensuite réglez manuellement la date et l'heure. • Réglez l'option **H. d'été** (Heure d'été) à **Activer** ou **Désactiver** pour l'appliquer au téléviseur. • Sélectionnez votre fuseau horaire sur la carte qui s'affiche.
7	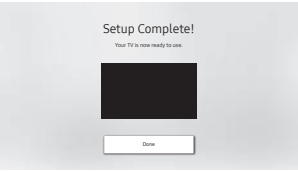	**Configuration terminée!** Appuyez sur la touche **Fait** pour terminer la configuration initiale. Ensuite, le menu **Hotel Option** apparaît. Appuyez sur la touche **POWER** pour quitter.

Utilisation du Commande du téléviseur

Vous pouvez mettre le téléviseur sous tension à l'aide de la touche **Commande du téléviseur** situé au bas du téléviseur, et ensuite utilisez le **Menu de commande**. Le **Menu de commande** s'affiche lorsque **Commande du téléviseur** est activé pendant que le téléviseur est sous tension. Pour avoir de plus amples renseignements sur son fonctionnement, reportez-vous à l'illustration ci-dessous.

- L'écran peut s'obscurcir si vous ne retirez pas la pellicule de protection sur le logo SAMSUNG ou sur le bas du téléviseur. Veillez à retirer la pellicule de protection.

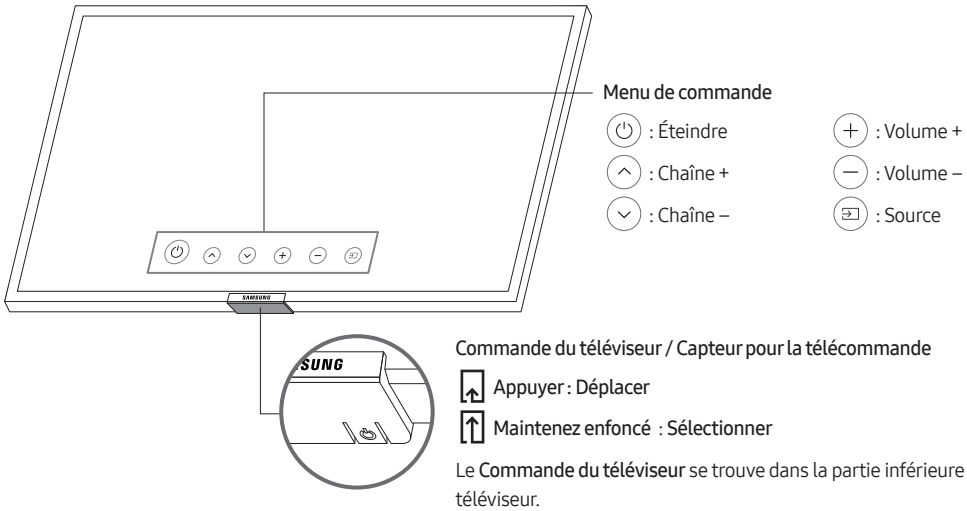

Le **Commande du téléviseur** se trouve dans la partie inférieure du téléviseur.

05 Panneau de branchement

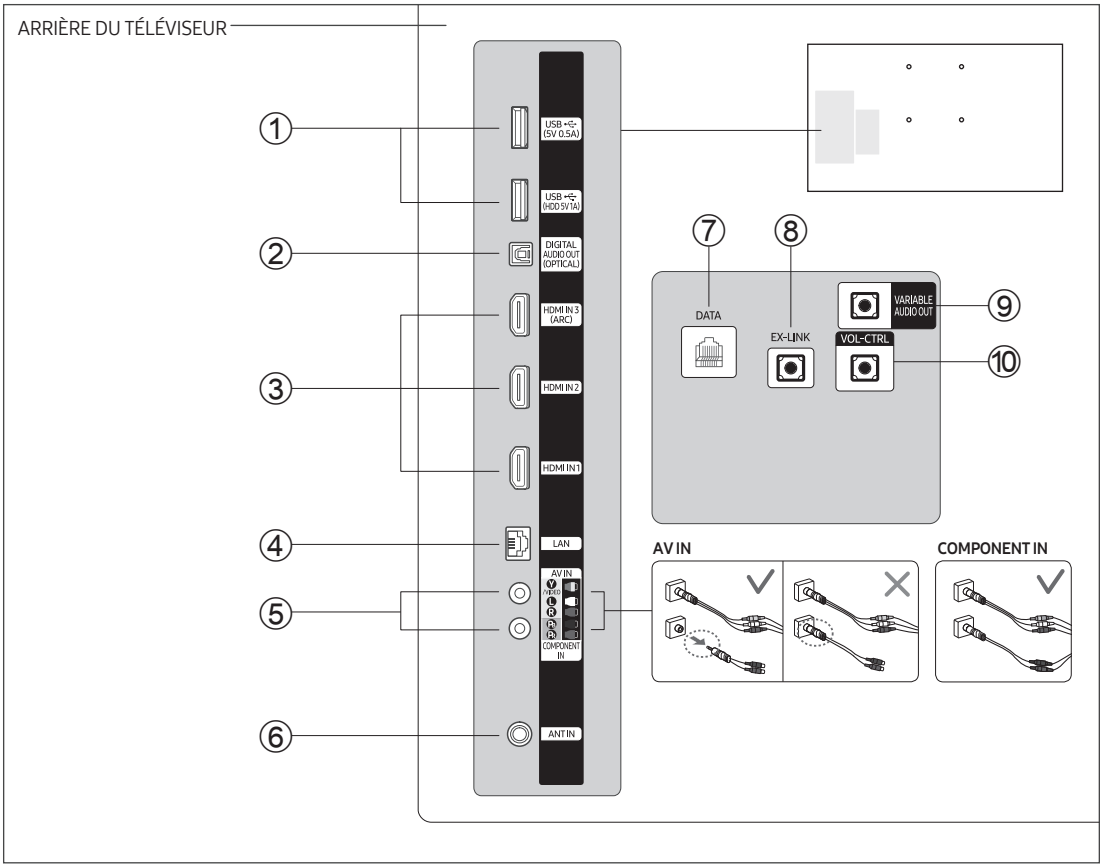

- Assurez-vous que l'appareil et le téléviseur sont hors tension chaque fois que vous branchez un appareil externe au téléviseur.
- Lorsque vous branchez un appareil externe, veillez à ce que les couleurs du câble et de la borne de connexion correspondent.

① USB (5V 0.5A), USB (HDD 5V1A)

– Connecteur pour les mises à niveau de logiciels, Media Play, etc.
– Connexion pour l'entretien.

② DIGITAL AUDIO OUT (OPTICAL)

Permet de se brancher à un appareil audionumérique.

③ HDMI IN 1, 2, 3 (ARC)

permet le branchement à la prise HDMI d'un appareil pourvu d'une sortie HDMI.

– Aucune connexion audio distincte n'est nécessaire entre deux appareils HDMI. Les prises HDMI transmettent les signaux vidéo et audio.
– Il est recommandé que l'appareil externe soit utilisé avec la version HDMI 1.3 ou 1.4 avec ce téléviseur. Si vous éprouvez des problèmes de compatabilité, par ex il n'y a pas de son ou l'affichage à l'écran ou avec l'appareil à la version HDMI 1.2, veuillez communiquer avec le centre de service à la clientèle de Samsung.

④ LAN

permet de se brancher à un réseau LAN câblé à l'aide du câble CAT 7.

⑤ COMPONENT IN / AV IN

- Permet de brancher des appareils audio-vidéo (composante) vidéo/audio tels que des lecteurs DVD et des appareils audio-vidéo (composite) tels que des magnétoscopes.
- Branchez une extrémité des câbles audio dans la prise L-AUDIO-R (avec l'adaptateur AV/Composante) de votre téléviseur et l'autre extrémité dans les prises de sorties audio correspondantes audio-vidéo ou composante sur l'appareil.
- La prise d'entrée COMPONENT IN sert également de prise d'entrée vidéo VIDEO.
- Branchez les câbles vidéo composante (non fournis) aux prises de composantes (PR, PB, Y) sur votre téléviseur (avec l'adaptateur AV/Composante) et les autres extrémités aux prises de sortie vidéo composante correspondantes sur un lecteur DVD. Faites correspondre les couleurs des prises et des câbles.
- Si vous désirez brancher un récepteur et un lecteur DVD, vous devez brancher le récepteur au lecteur DVD, puis le lecteur DVD aux prises de composante (PR, PB, Y) sur le téléviseur (avec l'adaptateur AV/Composante).
- Les prises PR, PB et Y de vos appareils de composante (lecteur DVD) sont parfois marquées Y, B-Y et R-Y ou Y, Cb et Cr.
- Pour les appareils audio-vidéo, branchez une extrémité des câbles audio RCA (non inclus) à une prise L-AUDIO-R située à l'arrière du téléviseur (avec l'adaptateur AV/Composante) et l'autre extrémité aux prises audio correspondantes sur l'appareil externe.
- Lorsque vous branchez un appareil composite audio-vidéo à AV IN [Y/Video], insérez le câble vidéo (jaune) dans la prise AV IN [Y/VIDEO] (verte ou jaune).

⑥ ANT IN

- Le téléviseur doit recevoir un signal de l'une des sources suivantes pour afficher les chaînes correctement :
- une antenne extérieure / un système de câblodistribution / un récepteur satellite

⑦ DATA

- Sert à prendre en charge la communication de données entre le téléviseur et le récepteur (câble ou satellite).
- À brancher à l'aide des prises du téléviseur de type RJ-12.

⑧ EX-LINK

branchez cette prise à celle sur le boîtier de prises de télécommande (RJP). Ceci vous permettra de brancher aisément des appareils externes tels qu'un caméscope, un ordinateur, un lecteur DVD, etc.

⑨ VARIABLE AUDIO OUT

permet de connecter les haut-parleurs pour la salle de bains (sortie audio). Connectez la console murale de salle de bains au port variable (RCA).

⑩ VOL-CTRL

permet de régler le volume du haut-parleur de la salle de bains. Connectez la console murale de salle de bains au port VOL-CTRL.

06 Connexions

Connexion au réseau Internet

Vous pouvez configurer le téléviseur pour qu'il puisse accéder aux applications SMART TV par l'entremise de votre réseau à l'aide d'une connexion sans fil ou câblée.

- Après avoir branché « physiquement » le téléviseur au réseau, vous devez configurer la connexion au réseau pour compléter le processus. Vous pouvez configurer la connexion après le processus de configuration initiale après par l'entremise du menu du téléviseur.

Établir une connexion à Internet sans fil

Connectez le téléviseur à Internet par l'intermédiaire d'un routeur ou d'un modem standard sans fil.

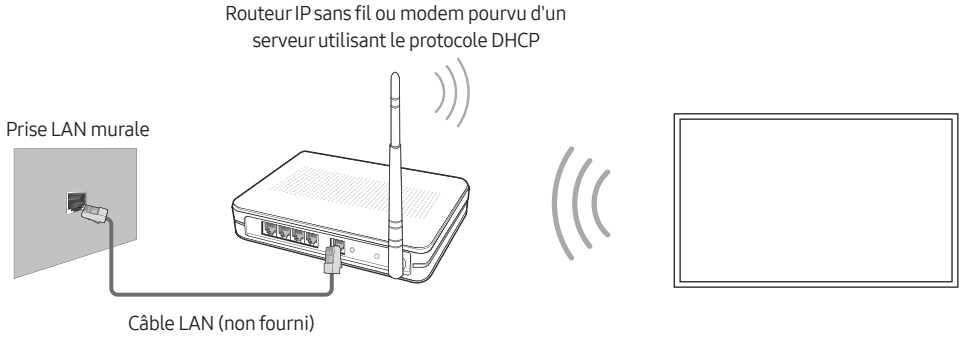

- Ce téléviseur prend en charge les protocoles de communication IEEE 802.11a/b/g/n. Samsung recommande l'utilisation du protocole IEEE 802.11n. Sinon, lorsque vous effectuez la lecture d'un fichier vidéo par une connexion réseau, la lecture du fichier peut ne pas être optimale.
- Pour utiliser un réseau sans fil, le téléviseur doit être connecté à un routeur ou un modem sans fil. Si le routeur sans fil est compatible avec le protocole DHCP, le téléviseur peut utiliser une adresse IP statique ou DHCP pour établir la connexion au réseau sans fil.
- Sélectionnez une chaîne actuellement inutilisée pour le routeur sans fil. Si la chaîne choisie pour le routeur est actuellement utilisée par un autre appareil, il y aura des interférences et la communication échouera.
- La plupart des systèmes de réseau sans fil sont équipés d'un système de sécurité optionnel. Pour utiliser un système de sécurité du réseau sans fil, vous devez créer un code de sécurité composé de caractères et de chiffres; vous devez ensuite entrer ce code dans le routeur par l'intermédiaire du menu. Vous devez alors entrer ce code de sécurité dans tout autre appareil que vous souhaitez connecter au réseau sans fil.

Protocoles de sécurité du réseau

Votre téléviseur prend seulement en charge les protocoles de sécurité du réseau sans fil qui suivent :

- Mode d'authentification : WEP, WPAPSK, WPA2PSK
- Type de chiffrement : WEP, TKIP, AES

Les téléviseurs Samsung ne prennent pas en charge le type de chiffrement WEP ou TKIP conformément aux nouvelles spécifications de certification de produits sans fil lorsque le mode (Greenfield) 802.11n est sélectionné.

Si le routeur sans fil prend en charge la configuration WPS (Configuration Wi-Fi protégée), vous pouvez vous connecter au réseau à l'aide de la configuration par touches (PBC) ou d'un NIP (numéro d'identification personnel). WPS configurera automatiquement les clés SSID et WPA.

Votre téléviseur ne peut pas être connecté à des routeurs sans fil non certifiés.

Établir une connexion à Internet câblée

Il existe trois manières de connecter votre téléviseur par le câble, selon la configuration de votre réseau. Ces trois méthodes sont illustrées ci-dessous :

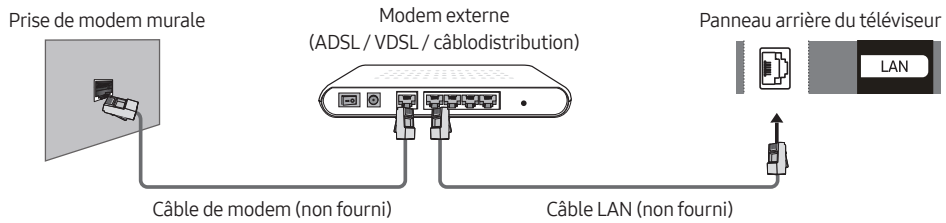

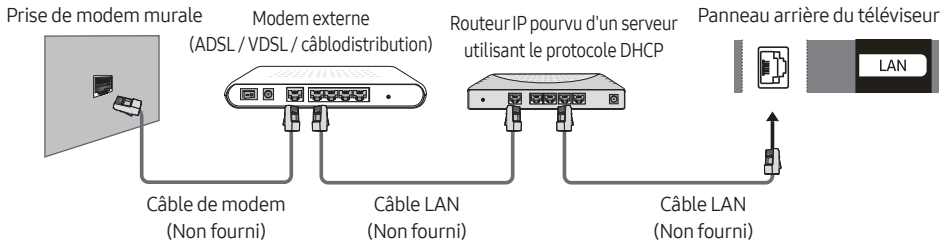

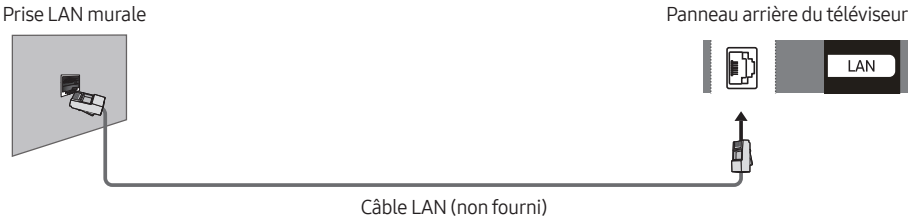

- Le téléviseur ne prend pas en charge les vitesses de réseau qui sont inférieures ou égales à 10 Mbps.
- Utilisez un câble réseau de catégorie 7 pour cette connexion.

Raccordement du téléviseur au récepteur (câble ou satellite)

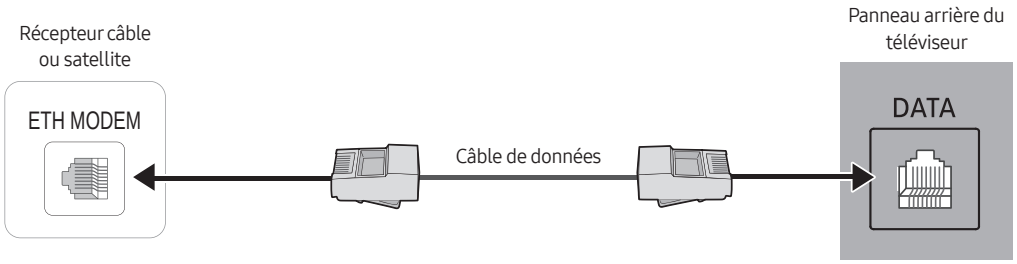

Branchez la prise DATA du téléviseur à la prise **ETH MODEM** du récepteur (câble ou satellite) à l'aide du câble de données.

- Le nom de la prise **ETH MODEM** dans laquelle vous branchez le câble de données peut varier en fonction du type de récepteur.
- Le signal IR de la télécommande doit satisfaire à la spécification suivante afin d'utiliser la fonction de sonde IR.
  Spécification du récepteur du signal IR
  - Fréquence du centre du filtre passe bande : 37.9 ㎑
  - Fréquence porteuse, facteur d'utilisation 50 %
  - Longueur de salve (l-salve) : 12 pulsations (316 us)
  - Laps de temps minimum entre les salves (laps t-salves) : 16 pulsations (422 us)
  - Laps de temps minimum entre les commandes de données (t-pause) : 25 ㎳

Liste des fournisseurs SI d'applications pour hôtel et des câbles de données compatibles avec le téléviseur

- Confirmez que vous utilisez le câble de données approprié de votre fournisseur de SI. Reportez-vous au code de l'étiquette sur les câbles de données.
- Communiquez avec le détaillant ou fournisseur SI le plus près de chez pour acheter le câble de données s'il n'a pas été fourni avec votre téléviseur.

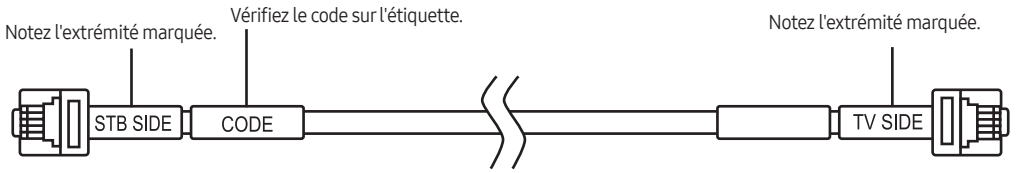

Fournisseur SI	Code de câble	Désignation des broches	Remarque
Samsung OCC Enseo Guest-Tek	BN39-00865B	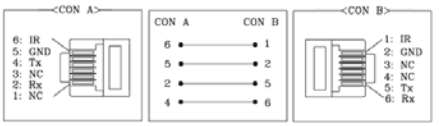	Fourni
NXTV	BN39-01011B	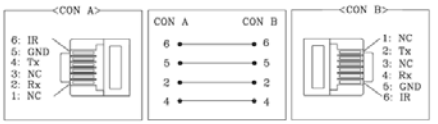	
nStreams	BN39-01110A	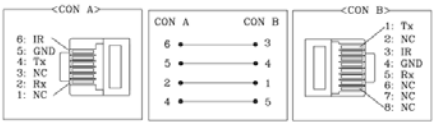	
Sonifi	BN39-01011E	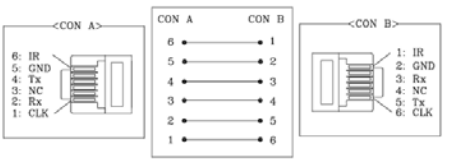	Fourni

- Spécification d'exploitation du câble de données (RJ12) : TTL

Raccordement des haut-parleurs de la salle de bains

Suivez la méthode suivante pour connecter les haut-parleurs de salle de bains.

Connexion au moyen de la sortie variable (disponible sans amplificateur externe)

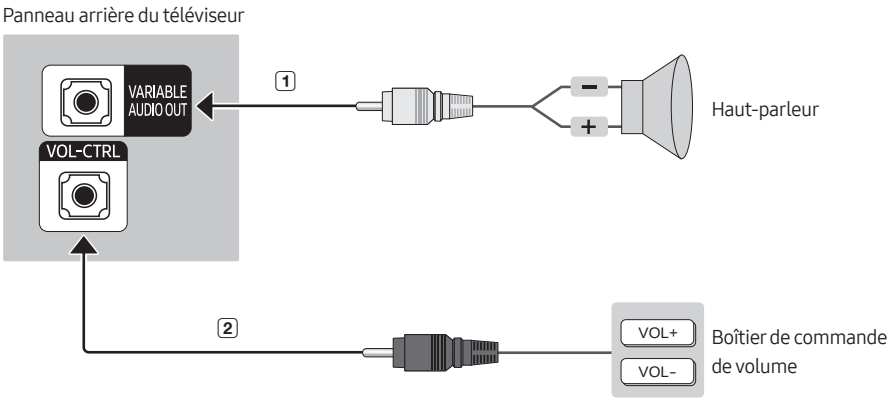

- Le panneau latéral peut différer selon le modèle.

1 Branchez la prise **VARIABLE AUDIO OUT** du téléviseur aux haut-parleurs du mur de la salle de bains de l'hôtel.

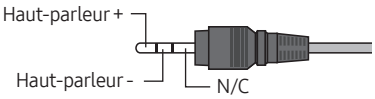

2 Connectez la prise **VOL-CTRL** du téléviseur au port du commutateur du boîtier de commande de volume au mur de la salle de bains de l'hôtel.
  - La puissance maximale du haut-parleur est de 4 W, et la résistance maximale de 8 Ω.
  - La prise **VARIABLE AUDIO OUT** prend en charge uniquement le mode de son **MONO**.

- Installation de la commande de volume
  - Si vous suivez la configuration du boîtier de commande de volume illustrée à la figure suivante, il est possible de commander le volume des haut-parleurs de la salle de bains.
  - Le boîtier de commande de volume est connecté au téléviseur à l'aide d'une sortie casque 3,5 mm ordinaire.
  - Le commutateur du boîtier de commande de volume consiste en une touche à effleurement.
- Réglage du mode Sub AMP
  - **0** : Désactive la fonction Sub AMP (PWM désactivé).
  - **1** : détermine le volume du haut-parleur d'extrêmes graves en fonction du réglage du volume principal. Le volume du haut-parleur d'extrêmes graves est déterminé en fonction des réglages de volume à la mise sous tension, de volume minimal et de volume maximal sélectionnés dans le menu du mode Hôtel.
  - **2** : Détermine le volume en fonction des réglages du panneau de commande de la salle de bains.
- Caractéristiques techniques du port de sortie variable
  - **Fil de raccordement du haut-parleur** : Utilisez un fil de raccordement dont la longueur ne dépasse pas 25 m (82 pi).

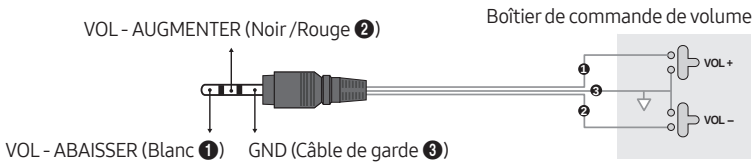

Raccordement du boîtier de prises de télécommande (RJP (Remote Jack Pack))

Branchez les prises d'entrée du téléviseur au boîtier de prises de télécommande. Le boîtier de prises de télécommande permet aux clients de brancher des sources audio et vidéo au téléviseur.

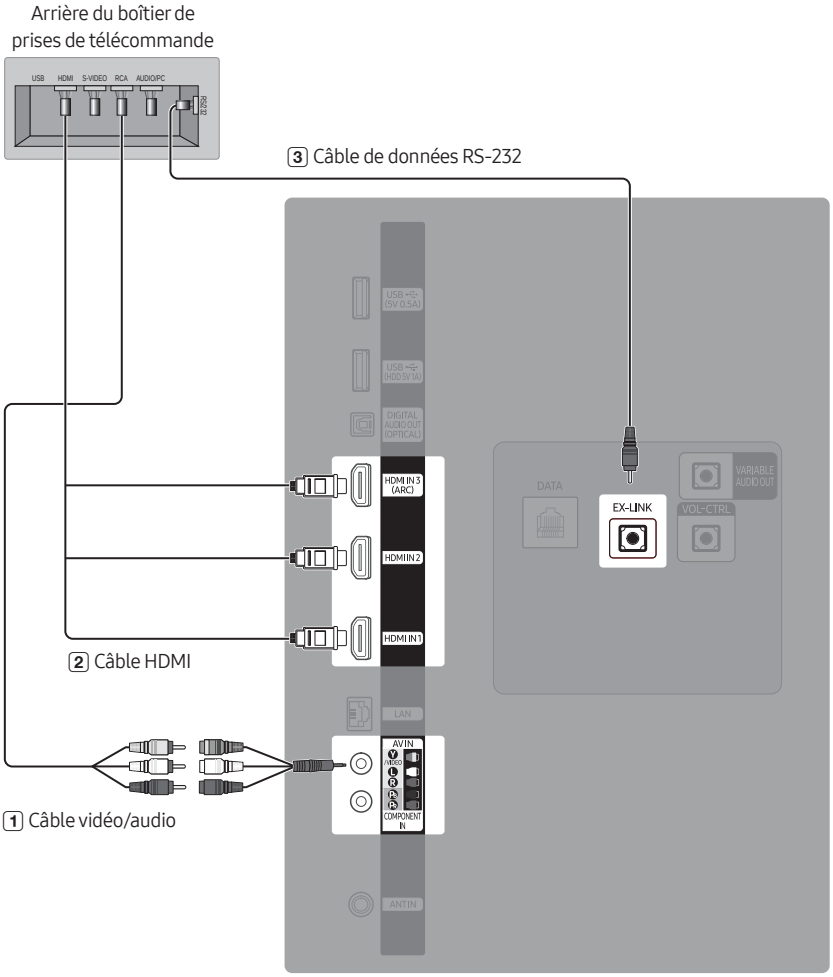

Panneau arrière du téléviseur

- Le panneau latéral peut différer selon le modèle.

1 Connectez la prise **AV IN [VIDEO]/[L-AUDIO-R]** du téléviseur (avec l'adaptateur AV) à la prise RCA du module RJP.

2 Branchez le port **HDMI** du téléviseur au port HDMI du boîtier de prises de RJP.

3 Branchez le port **EX-LINK** du téléviseur au port RS/232 du boîtier de prises de RJP.

  – Seul le boîtier de prises de télécommande TeleAdapt TA-7610 est compatible avec ce téléviseur Samsung.

- **Boîtier de prises de télécommande RJP (Remote Jack Pack)** : Le boîtier de prises de télécommande (RJP) est un module matériel qui contient différentes entrées audio-vidéo (A/V, vidéo, A/V audio, PC et HDMI) et les sorties correspondantes. Les sources de sortie correspondantes sont connectées du boîtier de prises de télécommande au téléviseur. Le boîtier de prises de télécommande communique avec le téléviseur à l'aide du standard RS232.
  Le boîtier de prises de télécommande communique avec le téléviseur en envoyant des messages sur les sources actives ou inactives.
  - Des options du menu **Hotel Option** vous permettent de classer les prises du boîtier de prises de télécommande en ordre de priorité. **1** est le niveau de priorité le plus élevé et **2** est le plus bas. Lorsqu'un client branche des sources externes aux prises du boîtier de prises de télécommande, le téléviseur alternera automatiquement entre les sources selon les priorités que vous avez définies dans le menu **Hotel Option**. Par exemple, disons qu'AV est réglé à **1** et HDMI à **2**. Si un client branche un appareil à la prise HDMI et ensuite un autre appareil à la prise AV, le téléviseur commutera automatiquement vers l'appareil branché à la prise AV (la prise ayant la plus haute priorité). Notez qu'un client peut également commuter des appareils manuellement en appuyant sur une touche du boîtier de prise de commandes (RJP).
- Pour revenir aux valeurs par défaut réglées à l'usine du boîtier de prises de télécommande, appuyer simultanément sur les touches AV et HDMI et maintenir la pression durant 10 secondes. Quand les DEL de l'ensemble des touches clignotent 5 fois, la réinitialisation du boîtier de prises de télécommande a fonctionné.
- Le boîtier de prises de télécommande met hors tension toute DEL allumée après 5 minutes afin d'éviter l'éclairage inutile dans la chambre du client. Toutes les DEL éteintes se rallumeront lorsque l'utilisateur appuiera sur n'importe quelle touche et la minuterie de 5 minutes reprendra à zéro. Si le client appuie sur une autre touche, le téléviseur commutera vers la source voulue et la DEL correspondante s'allumera.
- Après la réinitialisation du boîtier de prises de télécommande ou la mise hors tension puis sous tension du téléviseur, environ 10 secondes sont nécessaires pour établir une communication entre le téléviseur et le boîtier de prises de télécommande.
- Le tableau suivant vous indique la durée approximative, en secondes, pour commuter entre les sources d'entrée sur le téléviseur, en fonction de leur priorité de base ou que vous avez définies dans le menu.
  - Aucune source d'entrée n'est connectée.

Source	Pour se connecter
AV	2 secondes
HDMI	3.9 secondes

  - Lorsque deux éléments ou plus sont branchés au boîtier de prises de télécommande et un de ces éléments est débranché, puis rebranché.

Source	Déconnecter	Pour se connecter	Total
AV	4.5 secondes	2 secondes	6.5 secondes
HDMI	3.9 secondes	3.9 secondes	7.8 secondes

  - si toutes les sources AV, PC et HDMI sont connectées au boîtier de prises de télécommande, la source AV a la priorité; le boîtier de prises de télécommande est en mode HDMI, lorsque le client déconnecte et reconnecte la source AV, la durée minimale requise pour commuter vers la source AV est de 6.5 secondes.
  - Pour lire les fichiers d'un appareil audio (iPod, lecteur MP3, etc.) par le boîtier de prises de télécommande, vous devez activer le **Music Mode AV** dans le menu.
  - Le mode Musique est uniquement pris en charge par la prise AV du boîtier de prises de télécommande TA-7610. Le **HDMI Music Mode** est disponible pour l'option Guestlink RJP seulement.

07 Réglage des données optionnelles de l'hôtel

Pour accéder aux menus **Hotel Option**, appuyez sur les touches **MUTE** > **1** > **1** > **9** > **Sélectionner** de votre télécommande.

Pour commander les fonctions du téléviseur dans le menu **Hotel Option**, le téléviseur a deux modes, le mode **Standalone** et le mode **Interactive**. Les options qui diffèrent d'un mode à l'autre sont présentées ci-après.

Options qui figurent seulement dans le menu du mode **Standalone** seulement :

- **SI Vendor**: **Smoovie** / **SSCP**
- **Network** / **Home Menu** / **REACH Solution** / **H.Browser Solution** / **HMS** / **Virtual Standby** / **Room Number** et ses sous-menus.

Options qui figurent seulement dans le menu du mode **Interactive** seulement :

- **SI Vendor**: Samsung et autres fournisseurs.

Toutes les autres options s'affichent dans les deux modes.

À l'affichage du menu, suivez les instructions générales pour vous déplacer et modifier les valeurs :

- Pour passer d'une option du menu à l'autre, utilisez les touches directionnelles la télécommande.
- Appuyez sur la touche **Sélectionner** de la télécommande pour sélectionner une option de menu. Seule l'option choisie s'affiche à l'écran.
- Appuyez sur la touche directionnelle vers la gauche ou vers la droite pour modifier une valeur. La touche directionnelle vers la droite augmente les valeurs numériques. La touche directionnelle vers la gauche diminue les valeurs numériques.
- Lorsque l'écran affiche une option du menu, vous pouvez afficher l'option suivante ou précédente à l'aide de la touche directionnelle vers le haut ou vers le bas.
- Appuyez sur la touche **RETURN** ou **MENU** pour quitter l'option de menu en cours et passer à un niveau de menu supérieur ou au menu principal.
- Pour quitter un menu **Hotel Option**, éteignez le téléviseur, puis rallumez-le.. Toutes les modifications effectuées sont sauvegardées à l'exception de celles apportées au fournisseur SI (System Integration). Pour apporter des modifications au fournisseur SI, vous devez mettre le téléviseur hors tension, attendre jusqu'à ce que l'indicateur de mise sous tension en bas du téléviseur soit allumé en continu. Ensuite, débranchez le téléviseur, attendez que l'indicateur s'éteigne, puis rebranchez le téléviseur.

Pour changer de menu entre le mode **Interactive** et le mode **Standalone**, suivez les étapes ci-après :

1. Mettez en surbrillance l'option du menu **Hospitality Mode** dans le coin supérieur gauche du menu.
2. Appuyez sur la touche **Sélectionner** de la télécommande. Seule l'option de menu **Hospitality Mode** s'affiche.
3. Appuyez sur la touche directionnelle vers la gauche ou la droite pour changer l'option du **Hospitality Mode** et passer du mode **Standalone** au mode **Interactive** ou du mode **Interactive** au mode **Standalone**.
4. Appuyez sur la touche **RETURN** ou **MENU** de la télécommande. Tout le menu réapparait avec votre sélection affichée dans le champ **Hospitality Mode**.
   - Après avoir réglé les valeurs d'un téléviseur, il vous est possible de cloner ces valeurs vers un plus grand nombre de téléviseurs.
   - Pour avoir plus d'information sur la fonction de clonage USB, reportez-vous à la page 40.

Options de menu Hôtel

Pour accéder à ce menu, appuyez sur les touches **MUTE** > **1** > **1** > **9** > **Sélectionner** de la télécommande dans l'ordre. Pour quitter ce menu, arrêtez le téléviseur (ou arrêtez-le et débranchez le cordon d'alimentation si vous avez changé de fournisseur SI) et rallumez-le. Toutes les modifications effectuées sont enregistrées.

- Les options de menu pourraient ne pas être prises en charge en fonction du modèle.

Options de menu Hôtel		Description
Hospitality Mode		Sélectionnez **Hospitality Mode**. • **Interactive**: le téléviseur fonctionne avec un récepteur SI (câble ou satellite). • **Standalone**: le téléviseur fonctionne de façon autonome, sans être branché à un récepteur SI.
SI Vendor		• **Interactive**: Samsung / OCC / MTI / Nstreams / Enseo / Cardinal / Guestek / SeaChange / MDC / Innvue • **Standalone**: OFF / Smoovie / SSCP
Power On	Power On Channel	Configurez la chaîne à afficher lorsque le téléviseur est sous tension. • **User Defined** : Vous permet de régler le numéro de chaîne manuellement. Reportez-vous aux options **Power On Channel Num** ou **Power On Channel Type** ci-dessous. • **Last Saved**: si vous choisissez cet élément, lors de la mise sous tension du téléviseur, la chaîne sélectionnée sera celle qui était affichée lors de la mise hors tension du téléviseur.
	Power On Channel Num	Lorsque vous mettez le téléviseur sous tension, il passe automatiquement à cette chaîne.
	Power On Channel Type	Sélectionnez le type de chaîne qui sera affiché lorsque le téléviseur sera mis sous tension. **ATV** (bande analogique par ondes aériennes), **DTV** (bande numérique par ondes aériennes), **CATV** (bande de câble analogique), **CDTV** (bande de câble numérique), **IPTV** (Chaînes IP).
	Power On Volume	• **User Defined** : Vous permet de régler manuellement le niveau de volume. • **Last Saved**: lors de la mise sous tension du téléviseur, le volume sera à la même valeur que lors de la mise hors tension du téléviseur.
	Power On Volume Num	Le téléviseur s'allumera à ce niveau de volume en mode **Standalone**.
	Min Volume	Niveau de volume minimum que l'utilisateur peut régler en mode **Standalone**.
	Max Voume	Niveau de volume maximum que l'utilisateur peut régler en mode **Standalone**.
	Power On Source	Sélectionner la source d'entrée à afficher lorsque le téléviseur est sous tension.
	Power On Option	Permet déterminer l'état du téléviseur après une panne du courant ou après avoir débranché puis rebranché le téléviseur. • **Last Option**: Vous permet de revenir à la dernière option de mise sous tension. Le téléviseur revient au mode Veille si celui-ci était initialement réglé. Le téléviseur se met sous tension s'il était déjà réglé sur ce mode. • **Power ON**: après une panne de courant, le téléviseur est mis sous tension. • **Standby**: Après une panne de courant, le téléviseur est mis en mode Veille.

Options de menu Hôtel		Description
Channel	Channel Setup	Donne directement accès à certaines des fonctions du menu de chaîne, dans le menu de l'utilisateur **Diffusion**, telles que les options **Prog. auto**, **Options audio**, etc.
	Channel Editor	Vous permet de modifier les chaînes enregistrées dans la mémoire du téléviseur. • Modifie les noms et numéros de chaînes, gère les groupes de genre et de langue et supprime les chaînes. • Appliquez la fonction **Éteindre écran** aux chaînes sélectionnées. Avec l'option **Éteindre écran** la vidéo d'une chaîne est retirée et seule la fonction audio reste activée. • Vous permet d'afficher aisément l'information relative aux chaînes sans avoir à afficher chacune des chaînes directement.
	Channel Bank Editor	Modifie les chaînes avec trois options bancaires différentes. Les clients peuvent bénéficier de chaînes particulières, en fonction de la carte bancaire. • Cette fonction est disponible uniquement lorsque le téléviseur est réglé sur **Hospitality Mode** : **Standalone**, **SI Vendor**: **Smoovie**.
	Mixed Channel Map	Cette fonction permet d'afficher ou de faire défiler en même temps toutes les chaînes de type d'antenne (Air/Câble). • **ON** : Lorsque la fonction est réglée à MARCHE, les clients peuvent avoir accès la carte des chaînes complète indépendamment du type d'antenne sélectionné. **Liste des chaînes**/**Channel Editor** comprend les chaînes de type Air et Câble. • **OFF** : Lorsque la fonction est réglée à ARRÊT, les clients peuvent avoir accès à la carte des chaînes correspondant au type d'antenne sélectionné (Air/Câble) seulement. La **Liste des chaînes**/**Channel Editor** affiche seulement les chaînes de type antenne sélectionnées.
	Dynamic SI	• **ON** : Ne vérifiez pas le numéro de chaîne numérique. • **OFF** : vérification du numéro de chaîne numérique.
	Mychannel	Active ou désactive la fonction **My Channel**. • Cette fonction est disponible uniquement lorsque le téléviseur est réglé sur **Hospitality Mode** : **Standalone**, **SI Vendor**: **Smoovie**.
Menu OSD	Picture Menu Lock	Active ou désactive le menu **Image**.
	Menu Display	• **ON**: le menu principal s'affiche. • **OFF**: le menu principal ne s'affiche pas.
	Channel Menu Display	• **OFF** : Le menu **Diffusion** est désactivé pour le client. • **ON** : Le menu **Diffusion** est activé pour le client.
	Panel Button Lock	Activation ou désactivation des touches Commande du téléviseur. • **Unlock** : Déverrouille la touche Commande du téléviseur. • **Lock** : Verrouille la touche Commande du téléviseur. • **OnlyPower** : Verrouille la touche Commande du téléviseur à l'exception de la fonction d'arrêt.

Options de menu Hôtel		Description
Clock	Local Time	Sélectionner la méthode de mise à jour des données de l'horloge • Standalone : Manual/Time Channel • Interactive : Manual/Auto/Time Channel – Manual: L'horloge est réglé automatiquement à partir de la chaîne numérique, ou manuellement par l'utilisateur lorsque le téléviseur est en mode Standalone. – Time Channel: l'horloge est réglé à partir de la chaîne sélectionnée.
	Timer Type	Active ou désactive la fonction d'alarme. • WakeUp: Active la fonction d'alarme afin de mettre en marche l'appareil à l'heure spécifiée. • OnOff: Désactivez la fonction d'alarme et activez ou désactivez le minuteur.
	Time Channel Type	Sélectionnez le type de chaîne pour mettre à jour les données de l'horloge. • Cette fonction est disponible uniquement lorsque l'option Local Time est réglée sur Time Channel.
	Time Channel Num	Sélectionnez le numéro de la chaîne d'où pour mettre à jour les données de l'horloge. • Cette fonction est disponible uniquement lorsque l'option Local Time est réglée sur Time Channel.
Music Mode	Music Mode AV	Permet d'écouter de la musique à partir d'un lecteur mp3/audio par le biais d'une source d'entrée AV. Lorsque l'appareil est allumé, le son du lecteur est émis par le téléviseur, qu'il y ait un signal vidéo ou non. Permet aussi de couper le signal vidéo de façon que le téléviseur n'affiche pas d'image lorsqu'un client écoute de la musique. Le rétroéclairage du téléviseur reste cependant activé.
	Music Mode Comp	Permet d'écouter de la musique à partir d'un lecteur mp3/audio par le biais d'une source d'entrée Composante. Lorsque l'appareil est sous tension, le son du lecteur est émis par le téléviseur, qu'il y ait un signal vidéo ou non. Permet aussi de couper le signal vidéo de façon que le téléviseur n'affiche pas d'image lorsqu'un client écoute de la musique. Le rétroéclairage du téléviseur reste cependant activé.
	Music Mode Backlight	S'il est réglé à Désactivé, le rétroéclairage du téléviseur est désactivé complètement lorsqu'un client est en Music mode. Pour économiser l'énergie, réglez-le à Désactivé.
Remote Jack Pack	Priority AV	Permet de régler la priorité du boîtier de prises de télécommande 7610 AV. Vous pouvez choisir 1, 2, 1 étant le niveau le plus élevé et 2 le plus bas. Le téléviseur affiche automatiquement la source dont le niveau de priorité est le plus élevé. Par exemple, disons que AV est réglé à 1 et HDMI est réglé à 2. Si un client branche un appareil à la prise HDMI et ensuite un autre appareil à la prise AV, le téléviseur commutera automatiquement vers l'appareil branché à la prise AV (la prise ayant la plus haute priorité). Notez qu'un client peut également commuter des appareils manuellement en appuyant sur une touche du boîtier de prises de télécommande 7610.
	Priority HDMI	Permet de régler la priorité de la prise HDMMI du boîtier de prises de télécommande 7610 HDMI. Vous pouvez choisir 1, 2, 1 étant le niveau le plus élevé et 2 le plus bas. Le téléviseur affiche automatiquement la source dont le niveau de priorité est le plus élevé. Pour obtenir plus de précisions, voir ci-dessus.
	HDMI Option	Permet de sélectionner la source HDMI du téléviseur qui est connectée au boîtier de prises de télécommande. (HDMI1/HDMI2/HDMI3)
	HDMI Music Mode	Permet de brancher une source de musique externe (p. ex. lecteur mp3) dans une source d'entrée HDMI du téléviseur. Une fois l'appareil activé, vous pouvez entendre du son émis par le lecteur par l'intermédiaire de l'entrée HDMI du téléviseur, qu'il y ait un signal vidéo ou non. • Cette option n'est compatible qu'avec la source de boîtier de prises de télécommande liée au client.

Options de menu Hôtel		Description
External Source	USB Pop-up Screen	Lorsqu'un dispositif USB est branché au téléviseur : • **Default**: Une fenêtre contextuelle s'affiche. • **Automatic**: le menu du contenu USB s'affiche automatiquement. • **Disable**: ni la fenêtre contextuelle ni le menu s'affichent.
	External Source Banner	Si cette fonction est activée, le téléviseur affiche la **External Source Banner** de (les renseignements sur) la source externe lorsque vous modifiez la source en passant à une autre entrée, lorsque vous appuyez sur la touche **SOURCE** de la télécommande ou lorsque vous mettez le téléviseur sous tension. • **ON**: L'information sur la **External Source Banner** est affichée à l'écran. • **OFF**: L'information sur la **External Source Banner** ne s'affiche pas à l'écran.
	Auto Source	• **ON**: lorsqu'une source externe est branchée au téléviseur, le téléviseur identifie la source puis passe automatiquement à cette source d'entrée. • **OFF**: La fonction **Auto Source** est désactivée.
	Anynet+ Return Source	Sélectionnez la source à laquelle le téléviseur retournera après l'interruption d'une connexion Anynet+ (HDMI-CEC). • Cette fonction est particulièrement utile pour un boîtier de prises de télécommande Guestlink RJP.
Bathroom Speaker	Sub Amp Mode	Permet de déterminer le mode de son AMP du haut-parleur de la salle de bains. • **0**: Désactive la fonction AMP du haut-parleur de la salle de bains (PWM désactivé). • **1**: le volume du haut-parleur de la salle de bains suit fidèlement le volume du téléviseur. Il est possible de régler le volume du haut-parleur de la salle de bains à l'aide de la télécommande du téléviseur ou des touches du panneau. • **2**: Le volume du haut-parleur de la salle de bains est réglé à l'aide du contrôle du volume du haut-parleur de la salle de bains.
	Sub Amp Volume	Le volume initial du haut-parleur de la salle de bains, une fois le téléviseur mis sous tension.
Eco Solution	Power Saving Mode	Règle la luminosité de l'écran afin de réduire la consommation d'énergie. • **OFF**: désactive la fonction Économie d'énergie. • **Low**: règle le téléviseur au mode d'économie d'énergie bas. • **Medium**: règle le téléviseur au mode d'économie d'énergie moyen. • **High**: règle le téléviseur au mode d'économie d'énergie élevé.
Logo/ Message	Welcome Message	Permet d'afficher le message d'accueil pendant 60 secondes lorsque le téléviseur est mis sous tension.
	Edit Welcome Message	Permet de modifier le message d'accueil.
	Hospitality Logo	Active la fonction **Hospitality Logo** réglée à **OFF**, **BMP**, **AVI**, **BOTH**. Si la fonction n'est pas réglée à **OFF**, le téléviseur est sous tension, le logo s'affiche avant le signal de la source initiale, et ce, pour la durée définie sous **Logo Display Time**. • Le codec DivX n'est pas pris en charge.
	Hospitality Logo DL	Vous pouvez télécharger le logo de démarrage à partir de la clé USB flash connectée. Spécifications du fichier de logo de l'hôtel : • Fichiers image ou vidéo seulement. • Le fichier image est pris en charge jusqu'à 2 MB. • Le fichier vidéo est pris en charge jusqu'à 50 MB. • Les fichiers peuvent être nommés uniquement de la manière suivante «samsung_image.* », «samsung_video.* ».
	Logo Display Time	Réglez le temps affiché **Hospitality Logo**. (3/5/7 secondes).

Options de menu Hôtel		Description
Cloning	Clone TV to USB	Clonage des valeurs optionnelles actuelles du téléviseur vers un dispositif de stockage USB.
	Clone USB to TV	Clonage des valeurs optionnelles du téléviseur enregistrées dans un dispositif USB vers le téléviseur.
	Setting Auto Initialize	Si vous réglez l'option **Setting Auto Initialize** à **On**, et si vous mettez le téléviseur hors tension puis sous tension, les éléments du menu sont rétablis aux valeurs clonées initialement.
Network	Network Setup	Si vous sélectionnez cet élément, le menu de configuration réseau s'affiche. Le menu de configuration réseau permet de configurer l'accès au réseau et à Internet. • **Soft AP**: Permet d'activer ou de désactiver la fonction **Soft AP**. Lorsque la fonction **Soft AP** est activée, l'appareil mobile peut trouver le nom du produit dans la liste des connexions Wi-Fi. – La fonction **Soft AP** est activée lorsque le téléviseur est connecté au réseau sans fil. • **Security key**: règle un code de sécurité que vous devez entrer pour les autres appareils afin qu'ils puissent se connecter au téléviseur. • **Paramètres de réseau ouvert** : Connectez le téléviseur au réseau disponible. – Saisissez le code de sécurité généré par l'appareil que vous souhaitez connecter. – Si le réseau ne fonctionne pas normalement, vérifiez de nouveau le code de sécurité. Un code de sécurité incorrect peut entraîner un mauvais fonctionnement. – Il se peut que le mode **Soft AP** ne soit pas disponible s'il n'est pas pris en charge par le modèle. – Nombre maximum d'appareils qui peuvent être connectés : 4 appareils. – Débit binaire : 10 Mbit/s par appareil. – Les spécifications ci-dessus sont fondées sur nos essais internes. La performance réelle peut varier en fonction de l'environnement, c'est-à-dire un réseau câblé ou sans fil.
	Apps ID Setting	Établissez le modèle Smart Hub.
	Apps Setting	Configurez Smart Hub.
	Service Discovery	Cette fonction permet d'activer des fonctions comme DLNA.
	ARP Interval	Ajustez la valeur d'intervalle ARP (Address Resolution Protocol). • Valeur de configuration : 2 / 5 / 10 / 30 / 60 / 120 / 180 secondes (par défaut : 60 sec)
System Manager		Vous donne directement accès aux fonctions du **System Manager** telles que **Heure**, **Langue**, **Changer le NIP**, etc. Le **System Manager** vous permet d'ajuster le système de votre téléviseur et de personnaliser les paramètres pour la visualisation.

Options de menu Hôtel		Description
Security	Factory Lock	Désactivez l'entrée dans le menu **Hotel Option**. • **ON**: Le mot de passe est requis avant d'entrer dans le menu **Hotel Option**. • **OFF**: Désactivez cette fonction.
	Password Popup	Activez ou désactivez la fenêtre contextuelle de l'entrée du mot de passe. Si cette fonction est réglée à OFF, le téléviseur n'affichera pas de fenêtre contextuelle de mot de passe lorsque vous entrerez dans le menu **Hotel Option**. Si la fonction est réglée à ON, la fenêtre contextuelle de mot de passe s'affichera.
	Password Input	Si la fonction est activée, une fenêtre contextuelle de mot de passe s'affichera et demandera que l'on saisisse un mot de passe de 8 caractères. L'administrateur doit saisir le mot de passe avant de confirmer ou de modifier les préférences en matière de sécurité. Si le bon mot de passe est saisi, des options deviennent disponibles, par exemple **Password Setting**, **Password Reset** et **Security Mode**.
	Password Setting	L'utilisateur peut changer le mot de passe.
	Password Reset	Le mot de passe est réinitialisé à « 00000000 ».
	Security Mode	Fournit une fonctionnalité administrative protégée par mot de passe afin d'activer ou désactiver les fonctions hôtel comme **USB**, **HDMI**. Pour utiliser cette option, le **Security Mode** doit être réglé à ON. Une fois que le **Security Mode** est réglé sur Activé, des options telles que **USB**, **HDMI** sont activées automatiquement. Les fonctions **Clone USB to TV** et **TV Reset** sont désactivées dans le menu **Hotel Option**.
	USB	Activer/désactiver l'accès USB. Si la fonction est réglée sur désactiver, l'accès aux médias USB est bloqué.
	HDMI	Activer/désactiver l'accès HDMI. Si cette fonction est réglée à Désactivée, l'utilisateur n'aura pas accès à Anynet, aux sources HDMI ou aux chaînes externes de type HDMI.
DRM	DRM Mode	Configuration de la prise en charge de la gestion des droits numériques. • **OFF**: désactive la prise en charge de la gestion des droits numériques. • **LYNK DRM**: Sélectionnez pour activer le soutien S-LYNK DRM CAS seulement. • **Pro:idiom**: Sélectionnez pour activer le soutien Pro:Idim CAS seulement. • **LYNK DRM, PI**: Sélectionnez pour avoir le soutien TV S-LYNK DRM CAS et Pro:Idiom CAS.
	PI AES Data	Affiche le statut actuel de Pro:Idiom AES • Cette fonction est disponible uniquement lorsque l'option **DRM Mode** est réglée sur **Pro:idiom** ou **LYNK DRM, PI**.

Options de menu Hôtel		Description
System	Self Diagnosis for TV	Entrez le menu **Autodiagnostic**. • **Commencer le test de l'image** : Effectuez ce test s'il y a un problème avec l'image de votre téléviseur. • **Commencer le test du son** : Effectuez ce test s'il y a un problème avec le son de votre téléviseur. • **Informations sur le signal** : Affiche les renseignements sur les signaux de diffusion. • **Réinitialiser Smart Hub** : Réinitialise les paramètres Smart Hub et du compte Samsung enregistrés dans le téléviseur. • **Réinitialiser** : Cette option rétablit tous les réglages du téléviseur (sauf les réglages de réseau) aux réglages définis par défaut.
	Self Diagnosis for HTV	Permet de vérifier l'état de Pro:Idiom et de la communication avec le récepteur SI STB ou SBB. Utilisez cette fonction de diagnostic si vous éprouvez des problèmes avec le canal de cryptage Pro:idiom ou de communication avec le récepteur SI STB ou SBB. Si **PI DTV Channel Key Loss (Pro:Idiom DTV Channel Key Loss)** semble avoir échoué et que le canal de cryptage Pro:Idim n'a pas pu lire le contenu, vérifiez d'abord les systèmes de télédiffusion reliés au cryptage Pro:Idiom. Si le système de télédiffusion fonctionne correctement, communiquez avec le centre de service Samsung. Si l'option **STB SI Vendor Setting** semble avoir échoué et la communication avec les dispositifs SI STB ou SBB a échoué, vérifiez votre SI STB ou SBB. Si le dispositif SI STB ou SBB fonctionne correctement, communiquez avec le centre de service Samsung.
	Software Update	Permet la mise à niveau du logiciel du téléviseur à partir d'une clé USB flash.
	Sound Bar Out	Si une barre de son Samsung est branchée au téléviseur, cet élément vous permet de sélectionner où le son sera émis lorsque le téléviseur sera mis sous tension. • **ON**: lorsque le téléviseur est mis sous tension, le son du téléviseur est automatiquement diffusé uniquement par la barre de son. • **OFF** : Lorsque le téléviseur est mis sous tension, le son du téléviseur est automatiquement diffusé uniquement par le haut-parleur du téléviseur.
	Contact Samsung	Afficher le site Web du centre de réparation SAMSUNG, la version du logiciel, et l'adresse MAC.
	Standby LED	Lorsque le téléviseur est en mode de veille, vous pouvez configurer les réglages de l'indicateur de puissance. • **ON**: La LED est activée. • **OFF**: La LED est désactivée.
	Boot Logo	Pour activer ou désactiver l'affichage du logo de Samsung lorsque le téléviseur est mis sous tension.
	TV Reset	Rétablit toutes les valeurs du téléviseur à leurs réglages par défaut.
Home Menu	Home Menu Display	Activez le **Home Menu** en mode **Standalone** pour l'utilisateur. • **ON**: **Home Menu** activé. • **OFF**: **Home Menu** désactivé. En mode **Standalone**, vous pouvez accéder rapidement à diverses options telles que **Source**, **Media Play** etc et les réglages comme **Image Format**, **Langue**, etc.
	Home Menu Editor	Modifie et gère les fonctions du téléviseur à être utilisées à partir de l'option **Home Menu**.
	Home Menu Auto Start	Cette option vous permet de régler le **Home Menu** comme premier écran pour l'utilisateur. • **ON**: **Home Menu** s'affiche comme premier écran. • **OFF**: Ne pas afficher le **Home Menu** comme premier écran.

Options de menu Hôtel		Description
REACH Solution	REACH RF Mode	Permet d'activer ou de désactiver **REACH RF Mode**. Lorsqu'il est réglé sur On, le téléviseur peut fonctionner avec le REACH Server (Modulator) par le biais du câble RF.
	REACH IP Mode	Vous pouvez activer ou désactiver la fonction **REACH IP Mode**. Lorsqu'il est réglé sur On, le téléviseur peut fonctionner avec le REACH IP Server par le biais du réseau IP.
	Server URL Setting	Vous pouvez entrer l'adresse du REACH IP Server. (Exemple : http://192.168.1.2:443)
	REACH Channel	Il s'agit du numéro PTC de la chaîne de câble télévision numérique pour recevoir les données REACH lorsque le **REACH RF Mode** est réglé sur On. La valeur doit être la même que celle réglée sur le REACH Server (Modulator).
	Group ID	Vous pouvez régler le code d'identification du groupe TV pour gérer les téléviseurs en groupes sur le REACH Server (Modulator).
	REACH Update Time	Vous pouvez régler l'heure précise pour recevoir et mettre à jour les données REACH à partir du REACH Server (Modulator). (Fonctionne lorsque le cordon d'alimentation CA est branché et que l'alimentation est coupée). • **OFF**: Vous pouvez désactiver la fonction **REACH Update Time**. • **12:00 am** : 12:00 am tous les jours • **2:00 am**: 2 h tous les jours • **12:00 pm**: 0 h tous les jours • **2:00 pm**: 14 h tous les jours
	REACH Update Immediate	Lorsqu'il est réglé à On, le téléviseur reçoit et met à jour les données REACH à partir du REACH Server (Modulator) dès que l'alimentation est coupée. (Fonctionne lorsque le cordon d'alimentation CA est branché et que l'alimentation est coupée).
	REACH Config Version	Affiche la version des données de configuration du téléviseur reçue à partir du REACH Server.
H.Browser Solution	H.Browser Mode	Vous pouvez activer ou désactiver le **H.Browser Mode** et exécuter la **H.Browser Web App**.
	H.Browse Vendor	Vous pouvez sélectionner le fournisseur H.Browse.
	URL Launcher Setting	Menu de paramètres **H.Browser Solution** • **Install Web App**: Entrez l'adresse URL du serveur H.Browser où l'application Web et les fichiers sssp_config.xml se trouvent. • **Uninstall**: Vous pouvez supprimer l'application installée. • **Timeout setting**: Règle la période de temporisation pour la connexion à l'URL. • **Developer Mode**: Si vous avez utilisé l'option Tizen Studio (SDK) pour le développement, vous pouvez vous connecter à l'ordinateur hôte (dont le SDK est installé) pour utiliser l'outil de développement.

Options de menu Hôtel		Description
HMS	HMS Mode	Vous pouvez activer ou désactiver la fonction **HMS Mode**. Lorsqu'il est réglé sur On, le téléviseur peut fonctionner avec le serveur HMS par le biais du réseau IP.
	HMS Server URL Setting	Vous pouvez entrer l'adresse du serveur HMS. (Exemple : http://192.168.1.2:8080)
	HMS Gateway Role	Lorsqu'il y a un téléviseur par pièce, réglez à « **Master** ». Lorsqu'il y a plusieurs téléviseurs par pièce, réglez le téléviseur principal à « **Master** » et les autres à « **Slave** ».
	HMS HalfTicker Display	Réglez à On si vous souhaitez utiliser l'option HalfTicker UI. Lorsqu'elle est réglée à Off, l'option HalfTicker UI n'est pas affichée. Cependant, toutes les touches de raccourci (à l'exception de la touche de commande de la pièce) sur la télécommande HMS fonctionne normalement sans **HalfTicker UI Display**.
Virtual Standby	Virtual Standby Mode	Lorsque le cordon d'alimentation CA est branché et que l'alimentation est coupée, cette option permet de maintenir les fonctionnalités importantes du téléviseur même lorsque l'écran est éteint. • La consommation électrique peut varier en fonction de l'environnement.
	Reboot Time	Une fois que l'alimentation du téléviseur est coupée (en mode **Virtual Standby Mode**) s'il n'y a pas de saisie de la part de l'utilisateur dans les limites du **Reboot Time**, le téléviseur se remet en marche et passe de nouveau en **Virtual Standby Mode**.
Room Number		Vous pouvez régler le numéro de la chambre où se trouve le téléviseur.

- Reportez-vous au manuel de solution respectif pour avoir des instructions détaillées au sujet des fonctions et configurations des solutions telles que REACH, HMS, et H.Browser.
- REACH (Remote Enhanced Active Control for Hospitality) est un module de commande interactif professionnel qui vous permet d'effectuer des mises à jour du micrologiciel du téléviseur, de cloner des données, de modifier le classement des chaînes et de fournir les contenus REACH et TICKER simultanément par le biais du câble RF sur plusieurs centaines de téléviseurs de l'hôtel. Les fonctions REACH sont disponibles uniquement en mode **Standalone**. Le REACH Server est vendu séparément. Reportez-vous au manuel du REACH Server fourni avec le produit REACH Server pour en savoir davantage sur son fonctionnement.

Message d'accueil

Hotel Option (MUTE > 1 > 1 > 9 > Sélectionner ⏎) > Logo/Message > Welcome Message

La fonction **Welcome Message** sert à afficher un message personnalisé sur le téléviseur à toutes les fois que vous le mettez sous tension.

- Réglez le **Welcome Message** sur On pour afficher le message lorsque le téléviseur est mis sous tension.
- Vous pouvez composer le message d'accueil et le modifier.
- Vous pouvez modifier le message d'accueil à l'aide du clavier à l'écran sous **Edit Welcome Message** (**Hotel Option** > **Logo/Message** > **Edit Welcome Message**).
- À l'aide des flèches directionnelles de la télécommande, pour entrer le titre et le message, et sélectionnez **Enregistrer**.

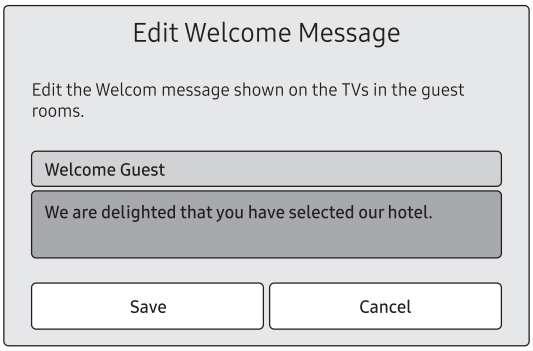

Logo de l'hôtel

Hospitality Logo

Hotel Option (MUTE > 1 > 1 > 9 > Sélectionner ⏎) > Logo/Message > Hospitality Logo

La fonction **Hospitality Logo** permet d'afficher l'image de l'hôtel lorsque le téléviseur est mis sous tension.

- Lorsque vous réglez la fonction **Hospitality Logo** à **AVI** / **BMP** / **BOTH**, **Hospitality Logo DL** et **Logo Display Time** sont activés.
- Si une image du logo est mémorisée et que la fonction **Hospitality Logo** est **AVI** / **BMP** / **BOTH**, le logo s'affiche à la mise sous tension du téléviseur.
- L'image du logo ne s'affiche pas lorsque la fonction **Hospitality Logo** est désactivée, et ce même si l'image du logo a été téléchargée dans le téléviseur.

Téléchargement du logo

Hotel Option (MUTE > 1 > 1 > 9 > Sélectionner) > Logo/Message > Hospitality Logo DL

Cette option vous permet de télécharger l'image du logo dans la mémoire du téléviseur à partir d'un dispositif USB.

- Le message d'attente s'affiche lorsque l'image est copiée dans le téléviseur.
- Le message « Terminé » s'affiche lorsque l'opération de copie s'est effectuée avec succès.
- Le message « Échec » s'affiche lorsque l'opération de copie a échoué.
- Le message « Aucune clé USB » s'affiche lorsqu'aucune clé USB n'est branchée.
- S'il n'y a aucun fichier à copier sur la clé USB ou que le fichier n'est pas dans le bon format, un message s'affiche indiquant qu'il n'y a pas de fichier.
- Si le message « Aucun fichier » s'affiche alors que votre dispositif USB contient un fichier du logo, vérifiez le format du fichier.
- Format de fichier du logo
  - Le téléviseur prend en charge tous les formats de fichiers.
  - Les fichier doivent avoir les noms « samsnug_image.* » et «samsung_video.* ».
  - La taille maximale des fichiers peut être de 50 Mo pour les modèles intelligents,
  - Le téléviseur ne modifie pas le format ou l'échelle de l'image.

Clonage USB

Hotel Option (MUTE > 1 > 1 > 9 > Sélectionner) > Cloning

La fonction de clonage USB vous permet de télécharger des paramètres configurés par l'utilisateur (Image, Son, Chaîne, et Hotel Option) d'un téléviseur à une clé USB, puis de télécharger les paramètres du dispositif USB vers d'autres téléviseurs. Vous avez aussi la possibilité de créer un fichier de réglages standard et de l'appliquer à tous les téléviseurs installés dans votre établissement.

- Une fois le clonage terminé, certaines fonctionnalités sont appliquées lors de la remise sous tension du téléviseur.

Cloning TV to USB: Permet de copier des paramètres de menu mémorisés d'un téléviseur vers une clé USB.

Hotel Option (MUTE > 1 > 1 > 9 > Sélectionner) > Cloning > Clone TV to USB

1. Insérez la clé USB dans le port USB à l'arrière du téléviseur.
2. Entrez dans le menu Hotel Option en appuyant sur les touches suivantes dans l'ordre. (MUTE > 1 > 1 > 9 > Sélectionner)
3. Appuyez sur la touche directionnelle vers le haut ou vers le bas pour sélectionner Clone TV to USB, et appuyez sur la touche Sélectionner de la télécommande.
4. Lorsque le message Clone TV to USB s'affiche. Appuyez sur la touche Sélectionner de la télécommande.

– Le dossier cloné portera l'étiquette T-KTM2AKUCB.
– Les valeurs clonées sont celles qui figurent dans le menu latéral du client (Luminosité, Image Format, Contraste, etc.) et le menu Hotel Option.

Cloning USB to TV: Copie des paramètres de menu mémorisés et les données relatives aux données d'une clé USB vers un téléviseur.

Raccourci : Mettez le téléviseur hors tension, insérez la clé USB, mettez le téléviseur sous tension, et ensuite appuyez sur la touche Sélectionner de la télécommande pendant 5 secondes.

Pour cloner les données vers le téléviseur à l'aide du menu de l'hôtel, procédez comme suit :

1. Mettez le téléviseur hors tension.
2. Insérez le dispositif USB dans le port USB à l'arrière du téléviseur.
3. Mettez le téléviseur sous tension.
4. Entrez dans le menu Hotel Option en appuyant sur les touches suivantes dans l'ordre. (MUTE > 1 > 1 > 9 > Sélectionner)
5. Appuyez sur la touche directionnelle vers le haut ou vers le bas pour sélectionner Clone USB to TV, et appuyez sur la touche Sélectionner de la télécommande.
6. Le message Clone USB to TV s'affiche. Appuyez sur la touche Sélectionner de la télécommande.

– S'il n'y a aucun fichier à copier vers la clé USB ou si le message indiquant qu'il n'y a pas de fichier s'affiche, vérifiez le dossier sur votre clé USB.
– Le nom du dossier doit être T-KTM2AKUCB.
– Les tableaux contenant les paramètres clonés dans le menu Hotel Option sont présentés à la page suivante.

Conditions préalables relatives au clonage (vérifier ce point)

- Le clonage peut se faire selon le même modèle (la même version).
- Avant de procéder au clonage, tous les affichages doivent être mis à jour selon la toute dernière version (même version).

Paramètres clonés dans le menu Hôtel

- Les options de menu pourraient ne pas être prises en charge en fonction du modèle.

Élément du menu		Sous-option	Cloné ou non
Hospitality Mode		Standalone / Interactive	Oui
SI Vendor		Interactive mode : Samsung / OCC / MTI / Nstreams / Enseo / Cardinal /Guestek / SeaChange / MDC / Innvue Standalone mode : OFF / Smoovie / SSCP	Oui
Power On	Power On Channel	User Defined / Last Saved	Oui
	Power On Channel Num	***	Oui
	Power On Channel Type	ATV / DTV / CATV / CDTV / IPTV	Oui
	Power On Volume	User Defined / Last Saved	Oui
	Power On Volume Num	0~100	Oui
	Min Volume	0~100	Oui
	Max Volume	0~100	Oui
	Power On Source	TV / HDMI1 / HDMI2 / HDMI3 / AV / COMP / Last Saved	Oui
	Power On Option	Power On / Standby / Last Option	Oui
Channel	Channel Setup	—	Non
	Channel Editor	—	Non
	Channel Bank Editor	—	Non
	Mixed Channel Map	ON / OFF	Oui
	Dynamic SI	ON / OFF	Oui
	MyChannel	ON / OFF	Oui
Menu OSD	Picture Menu Lock	ON / OFF	Oui
	Menu Display	ON / OFF	Oui
	Channel Menu Display	ON / OFF	Oui
	Panel Button Lock	Unlock / Lock / OnlyPower	Oui
Clock	Local Time	Standalone: Manual / Time Channel Interactive: Manual / Auto / Time Channel	Oui
	Timer Type	WakeUp / OnOff	Oui
	Time Channel Type	DTV / CDTV	Oui
	Time Channel Num	***	
Music Mode	Music Mode AV	ON / OFF	Oui
	Music Mode Comp.	ON / OFF	Oui
	Music Mode Backlight	ON / OFF	Oui
Remote Jack Pack	Priority AV	1~2	Oui
	Priority HDMI	1~2	Oui
	HDMI Option	HDMI1 / HDMI2 / HDMI3	Oui
	HDMI Music Mode	ON / OFF	Oui

Élément du menu		Sous-option	Cloné ou non
External Source	USB Pop-up Screen	Default / Automatic / Disable	Oui
	External Source Banner	ON / OFF	Oui
	Auto Source	ON / OFF	Oui
	Anynet+Return Source	Power On Src / Last Source / La liste source de chaque modèle (TV, HDMI1, HDMI2, etc.)	Oui
Bathroom Speaker	SubAmp Mode	0~2	Oui
	SubAmp Volume	0~32	Oui
Eco Solution	Power Saving Mode	OFF / Low / Medium / High	Oui
Logo / Message	Welcome Message	ON / OFF	Oui
	Edit Welcome Message	—	Oui
	Hospitality Logo	OFF / BMP / AVI / BOTH	Oui
	Hospitality Logo DL	—	Oui
	Logo Display Time	3 second / 5 second / 7 second	Oui
Cloning	Clone TV to USB	—	Non
	Clone USB to TV	—	Non
	Setting Auto Intialize	ON / OFF	Oui
Network	Network Setup	—	Non
	Apps ID Setting	—	Oui
	Apps Setting	—	Non
	Service Discovery	ON / OFF	Oui
	ARP Interval	2s / 5s / 10s / 30s / 60s / 120s / 180s	Oui
System Manager		—	Non
Security	FactoryLock	ON / OFF	Oui
	Password Popup	ON / OFF	Oui
	Password Input	—	Non
	Password Setting	—	Oui
	Password Reset	—	Non
	Security Mode	ON / OFF	Oui
	USB	Enable / Disable	Oui
	HDMI	Enable / Disable	Oui
DRM	DRM Mode	PI Model - OFF / LYNK DRM / Pro:idiom / LYNK DRM, PI Non PI Model - OFF / LYNK DRM	Oui
	PI AES Data	0xD279	Non

Élément du menu			Sous-option	Cloné ou non
System	Self Diagnosis for TV		—	Non
	Self Diagnosis for HTV	PI DTV Channel Key Loss	Success / Failure	Non
		STB SI Vendor Setting	Si Name Success / Failure	
		Bathroom AMP	Success / Failure	
		RTC	Success / Failure	
	Software Update		—	Non
	Sound Bar Out		ON / OFF	Oui
	Contact Samsung		—	Non
	Standby LED		ON / OFF	Oui
	Boot Logo		ON / OFF	Oui
	TV Reset		—	Non
Home Menu	Home Menu Display		ON / OFF	Oui
	Home Menu Editor		—	Oui
	Home Menu Auto Start		ON / OFF	Oui
REACH Solution	REACH RF Mode		ON / OFF	Oui
	REACH IP Mode		ON / OFF	Oui
	Server URL Setting		—	Oui
	REACH Channel		***	Oui
	Group ID		ALL, 1 - 511	Non
	REACH Update Time		OFF / 12:00 am / 2:00 am / 12:00 pm / 2:00 pm	Oui
	REACH Update Immediate		ON / OFF	Oui
	REACH Config Version		—	Non
H.Browser Solution	H.Browser Mode		ON / OFF	Oui
	H.Browse Vendor		Others / Sonifi	Oui
	URL Launcher Setting		—	Oui
HMS	HMS Mode		ON / OFF	Oui
	HMS Server URL Setting		—	Oui
	HMS Gateway Role		Master / Slave	Oui
	HMS HalfTicker Display		ON / OFF	Oui
Virtual Standby	Virtual Standby Mode		ON / OFF	Oui
	Reboot Time		OFF / 5 / 15 / 30 / 60	
Room Number			—	Non

Configuration de l’initialisation automatique

Hotel Option (MUTE > 1 > 1 > 9 > Sélectionner ⏎) > Cloning > Setting Auto Initialize

Lorsque vous clonez des paramètres d'un téléviseur à un autre, vous clonez les paramètres du menu latéral à la fois du client et de l'hôtel : **Image**, **Son**, **Chaîne**, et le menu **Hotel Option**. Ainsi, vous avez la possibilité d'attribuer des paramètres standards aux valeurs de tous les menus des téléviseurs de l'hôtel. Si vous permettez aux clients d'accéder aux menus latéraux, par exemple le menu **Image**, ils peuvent modifier les paramètres des menus en question; ceux-ci ne sont plus standard. Si vous réglez la fonction **Setting Auto Initialize** sur On, le téléviseur rétablit automatiquement (initialise) toutes les valeurs du menu latéral du client aux valeurs standards clonées lorsque vous éteignez et rallumez le téléviseur. Notez que la fonction **Setting Auto Initialize** n'est possible que pour les valeurs clonées du menu latéral du client. Les réglages qui n'ont pas été clonés sont ignorés.

Le tableau ci-dessous contient la liste des paramètres qui sont rétablis aux valeurs clonées lorsque vous activez la fonction **Setting Auto Initialize**.

- Les options de menu pourraient ne pas être prises en charge en fonction du modèle.

Élément du menu			
Image	Mode d’image		
	Paramètres du format d’image	Image Format	
		Ajuster à l'écran	
		Zoom et position	
	Paramètres avancés	Contre-jour	
		Luminosité	
		Contraste	
		Netteté	
		Couleur	
		Teinte (V/R)	
		Appliquer Paramètres image	
		Image claire numérique	
		Paramètres Auto Motion Plus	Auto Motion Plus
			Réd. effet de flou
			Mouvement clair DEL
		Rehausseur de contraste	
		HDR+ Mode	
		Mode Film	
		Nuance de la couleur	

Élément du menu				
Image	Paramètres avancés	Équilibrage du blanc	2 points	Gain-R
				Gain-V
				Gain-B
				Décal.-R
				Décal.-V
				Décal.-B
			Paramètres des 20 points	20 points
				Intervalle
				Rouge
				Vert
				Bleu
		Gamma		
		HLG		
		ST.2084		
		BT.1886		
		Mode RGB uniquement		
		Paramètres de l'espace couleur	Espace couleur	
			Couleur	
			Rouge	
			Vert	
			Bleu	
Son	Sortie audio			
	Mode Son			
	Paramètres avancés	Balance		
		Égaliseur		
		Format d'entrée audio HDMI		
		Format de sortie audio numérique		
		Retardateur audio		
		Volume auto		
		Rétroaction audio		

Élément du menu				
Diffusion	Options audio	Langue privilégiée		
Général	Gestionnaire système	Heure	Horloge	Mode horloge
				H. d'été
				Fuseau hor.
		Langue		
		Délai de protection automatique		
	Gestionnaire de périphérique externe	Anynet+ (HDMI-CEC)		
		Mode Jeu		
		HDMI UHD Color		
		Niveau de noir HDMI		
		Gestionnaire de périphérique	Langue du clavier	
			Type de clavier	
	Solution Eco	Détection de l'éclairage ambiant		
		Rétroéclairage minimal		
		Mode d'économie d'énergie		
		Luminosité mouvement		
		Arrêt automatique		
	Accessibilité	Contraste élevé		
		Échelle de gris		
		Agrandir		

Mise à jour du logiciel du téléviseur

ÉVITEZ de couper l'alimentation avant la fin de la mise à jour. Le téléviseur se mettra hors tension et redémarrera automatiquement une fois la mise à jour terminée. Les réglages vidéo et audio seront réinitialisés à leurs valeurs par défaut après une mise à jour du logiciel. Nous vous recommandons de cloner les paramètres du téléviseur afin de pouvoir les rétablir facilement après la mise à niveau.

- Pour avoir plus d'information sur la fonction de clonage USB, reportez-vous à la page 40.

Mise à jour par le biais d'une clé USB

Pour la mise à niveau du logiciel du téléviseur, suivez les étapes ci-après :

1. Insérez une clé USB flash contenant le fichier de mise à niveau logicielle dans le port USB du téléviseur.
2. Exécutez le **Mettre à jour maintenant**. (MENU > **Support tech.** > **Mise à jour du logiciel** > **Mettre à jour maintenant**)
3. Le téléviseur affiche un message contextuel qui vérifie si la dernière version mise à niveau est installée.
4. Déplacez la cible de saisie sur **OK**, et ensuite appuyez sur la touche **Sélectionner** sur la télécommande.

– Veillez à ne pas interrompre l'alimentation ou retirer la clé USB flash pendant que la procédure de mise à niveau est en cours. Le téléviseur se mettra hors tension et redémarrera automatiquement une fois la mise à niveau terminée. Veuillez vérifier la version du logiciel une fois que la mise à niveau est terminée.

08 Utilisation de la télécommande multi-codes

La télécommande multi-codes est une télécommande spécialement conçue pour contrôler plusieurs téléviseurs. Cette fonction est utile lorsqu'il y a plusieurs téléviseurs dans un lieu.
Il est possible de contrôler jusqu'à 10 téléviseurs sans qu'il y ait de conflit, chacun ayant un code ID différent, avec une seule télécommande. Les numéros ID sont affichés sur chaque menu à l'écran des téléviseurs.
Le code ID initial de chaque téléviseur est 0.

- Il est possible d'initialiser et de réinitialiser le code ID en mode Télévision analogique ou en mode PC. (non disponible dans le mode Numérique.)
- Vous pouvez établir le code ID à n'importe quel chiffre entre 0 et 9.
- Pour définir le code ID du téléviseur, suivez les étapes ci-après :

1. Orientez la télécommande vers le téléviseur, puis appuyez simultanément sur les touches MUTE et RETURN de la télécommande durant plus de 7 secondes. Lorsque vous relâchez les touches, le téléviseur affiche l'ID actuel au milieu de l'écran et un message s'affiche.
2. Appuyez sur le numéro de la télécommande que vous voulez attribuer au téléviseur. Le téléviseur affiche un message.
3. si vous voyez le message ci-dessous et si vous appuyez sur la touche 1, le téléviseur et la télécommande auront le code ID 1.

– Le téléviseur peut uniquement être commandé par une télécommande dont le code ID est le même, soit 1.
– Pour réinitialiser le code ID, maintenez enfoncées simultanément les touches MUTE et EXIT durant plus de 7 secondes. Lorsque vous relâchez la pression, les codes ID du téléviseur et de la télécommande seront fixés à 0.

09 Réglage de la barre de son

Barre de son (AirTrack) et téléviseurs d'hôtel Samsung en 2018

- Les téléviseurs d'hôtel et les barres de son (AirTrack) Samsung prennent en charge la fonction ARC (Audio Return Channel) avec HDMI si l'on branche une barre de son (AirTrack) Samsung à un téléviseur d'hôtel Samsung à l'aide d'un câble HDMI; les téléspectateurs peuvent entendre le son du téléviseur par le biais de la barre de son (AirTrack).
- L'option **Sound bar Out** dans le menu **Hotel Option** vous permet de contrôler la sortie de son du téléviseur lorsqu'il est sous tension.
  - **Hotel Option** (MUTE > 1 > 1 > 9 > **Sélectionner**) > **System** > **Sound Bar Out**
- Si l'option **Sound bar Out** est activée, le son du téléviseur sort automatiquement de la barre de son (AirTrack) seulement lorsque le téléviseur est sous tension.
- Si l'option **Sound bar Out** est désactivée, le son sort automatiquement par les haut-parleurs du téléviseur uniquement lorsque le téléviseur est mis sous tension.
- Les modèles prenant en charge la fonction ARC sont présentés ci-après.
  - HW-M550/M500/M4500
  - HW-N650/N550/N450

Configuration de la barre de son (AirTrack) au mode Hôtel.

1. Configurez les options suivantes sous **Hotel Option** (MUTE > 1 > 1 > 9 > **Sélectionner**) :
   - **System** > **Sound Bar Out** > **ON**
   - **Power On** > **Power On Volume** > **User Defined**
   - **Power On** > **Power On Volume Num** > réglé à une valeur supérieure à **0**
   - **Power On** > **Max Volume** > réglé à une valeur supérieure à **0**
2. Branchez un câble HDMI de la prise de sortie HDMI à l'arrière de la barre de son (AirTrack) au port HDMI (prenant en charge la fonction ARC) sur le téléviseur d'hôtel.
3. Une fois la barre de son (AirTrack) branchée au téléviseur d'hôtel, mettez ce dernier sous tension; la barre de son (AirTrack) détecte automatiquement le téléviseur et active ainsi le mode Hôtel.

La barre de son (AirTrack) est configurée dans le mode hôtel

- La mise sous tension et la mise hors tension sont synchronisées avec le téléviseur.
- Les réglages par défaut HDMI-CEC sont activés
- Disponible uniquement par la prise de sortie HDMI
- Désactive la touche « Input mode » en mode VFD pour éviter tout changement imprévu de la source audio.
- Prend en charge les paramètres **Power On** et **Max Volume** réglables à partir du menu **Hotel Option** du téléviseur. Cependant, les valeurs **Power On Volume** et **Max Volume** de la barre de son sont réglées à la moitié des paramètres **Power On Volume** et **Max Volume** dans le menu **Hotel Option** du téléviseur.
  - Si les paramètres du téléviseur **Power On Volume** = **20** et **Max Volume** = **90**, les paramètres de la barre de son **Power On Volume** = **10** et **Max Volume** = **45**.
- Pour utiliser le **Guide vocal** alors qu'un appareil externe est branché à **DIGITAL AUDIO OUT (OPTICAL)** ou **HDMI IN (ARC)** dans le terminal, assurez-vous de sélectionner **PCM** sous **MENU** > **Son** > **Paramètres avancés** > **Format de sortie audio numérique**.

10 Modification des chaînes

Channel Bank Editor (Smoovie Téléviseur seulement)

L'option **Channel Bank Editor** utilisée conjointement avec la télécommande SMOOVIE vous permet de contrôler l'accès des clients aux chaînes. L'option **Channel Bank Editor** offre trois banques de chaînes et permet de sélectionner les chaînes qui seront accessibles à partir de chacune des banques. La télécommande SMOOVIE peut recevoir des cartes bancaires qui correspondent aux banques de chaînes dans l'option **Channel Bank Editor**. La télécommande donne alors accès uniquement aux chaînes appartenant à la banque de chaînes correspondant à la carte installée. Par conséquent, les chaînes accessibles au client varient en fonction de la carte installée dans la télécommande SMOOVIE.

Réglage de l'option Channel Bank Editor sous le mode Standalone

1. Appuyez sur les touches **MUTE** > **1** > **1** > **9** > **Sélectionner** de la télécommande pour entrer dans le menu **Hotel Option**.
2. Allez à **SI vendor** (Fournisseur SI), et ensuite sélectionnez **Smoovie**.
3. Allez à **Channel** > **Channel Bank Editor**. Appuyez sur la touche **Sélectionner** de la télécommande.
4. Entrez l'option **Channel Bank Editor**. Modifier la banque de chaînes.
   - **Bank1** (chaîne gratuite) : Sélectionnez les chaînes qui sont accessibles lorsque la télécommande fonctionne sans carte.
   - **Bank2** (carte familiale - verte) : Sélectionnez les chaînes qui sont accessibles lorsque la télécommande fonctionne avec la CARTE VERTE.
   - **Bank3** (carte adultes - rouge) : Sélectionnez les chaînes qui sont accessibles lorsque la télécommande fonctionne avec la CARTE ROUGE.

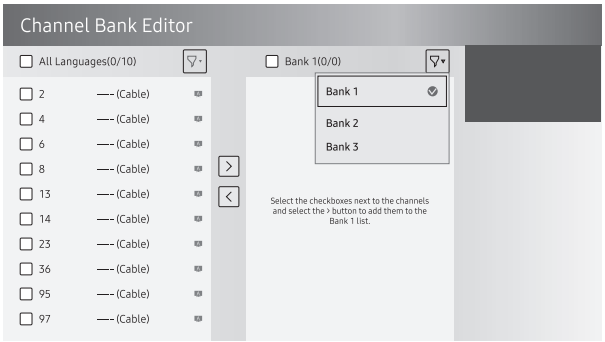

Renseignements sur les télécommandes SMOOVIE

- Si vous sélectionnez **SMOOVIE** comme **SI vendor**, vous devez utiliser des télécommandes SMOOVIE dans votre établissement.
- Les clients avec une télécommande n'ayant pas de carte ne peuvent voir que les chaînes de la **Bank1**.
- Les clients utilisant les touches numériques de la télécommande pour changer de chaîne n'ont accès qu'aux chaînes de la banque **Bank1**.
- Les clients ayant installé une carte verte ou rouge dans la télécommande doivent utiliser les touches directionnelles vers le haut ou vers le bas pour changer de chaîne.
- Les clients ne peuvent voir que les chaînes de la liste de chaînes de la **Bank1** dans le **Guide** ou dans la **Liste des chaînes**.

Marche à suivre pour la configuration de Smoovie

1. Terminez la configuration initiale.
2. Le téléviseur affiche le menu **Hotel Option**.
   – Si la configuration initiale est déjà faite, entrez dans le menu **Hotel Option**. (**MUTE** > **1** > **1** > **9** > **Sélectionner**)
3. Sélectionnez le type de chaîne. (**Power On** > **Power On Channel Type**)
   – **ATV** ou **ADTV** pour la diffusion par antenne
   – **CATV** ou **CDTV** pour la diffusion par câble
4. Sélectionnez **Smoovie** dans le menu **SI Vendor**.
5. Sélectionnez **Channel Setup** (**Channel** > **Channel Setup**).
6. Sélectionnez **Antenne** ou **Câble** pour la syntonisation automatique.
7. Configurez les chaînes dans le menu **Channel Bank Editor** (**Channel** > **Channel Bank Editor**).
8. Éteignez le téléviseur, puis rallumez-le. Ensuite, les clients peuvent utiliser le téléviseur.

Utilisation de la fonction Channel Editor

Hotel Option (**MUTE** > **1** > **1** > **9** > **Sélectionner**) > **Channel** > **Channel Editor**

À l'aide du menu **Channel Editor**, vous pouvez modifier les chaînes enregistrées dans la mémoire du téléviseur.

- Modifie les noms et numéros de chaînes, modifie la langue de la chaîne et le genre de chaîne et de langue et supprime les chaînes.
  – Cette fonction est activée lorsque la fonction **My Channel** est réglée sur **On** à partir du menu **Hotel Option**. (**Hotel Option** (**MUTE** > **1** > **1** > **9** > **Sélectionner**) > **Channel** > **My Channel**)
- Appliquez la fonction **Éteindre écran** aux chaînes sélectionnées. La fonction **Éteindre écran** supprime l'affichage vidéo d'une chaîne et seul le son est émis, ce qui est indiqué par une icône d'écran désactivé.
- Le menu **Channel Editor** vous permet d'afficher aisément l'information relative aux chaînes sans avoir à afficher chacune des chaînes directement.

Étapes générales pour utiliser le menu Channel Editor dans le mode Standalone

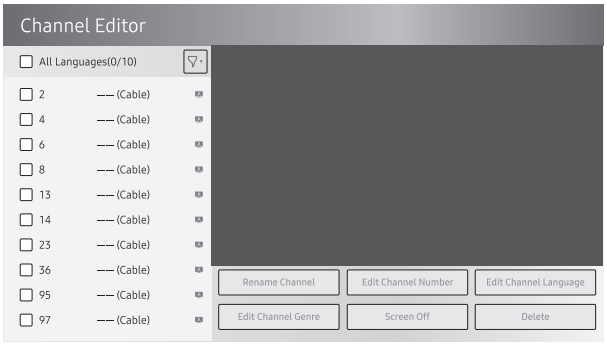

1. Exécutez la **Channel Setup** (**Channel** > **Channel Setup**) dans le menu **Hotel Option**.
2. Entrez dans **Channel Editor** (**Channel** > **Channel Editor**) dans le menu **Hotel Option**.
3. Sur une feuille de papier, compilez une liste des canaux que vous voulez avoir dans l'ordre voulu.
4. En fonction de la liste créée à l'étape 3, réorganise les chaînes et modifie les noms de chaîne.
5. Appuyer sur la touche **EXIT** ou **RETURN** pour quitter.

Modifier le numéro de chaîne.

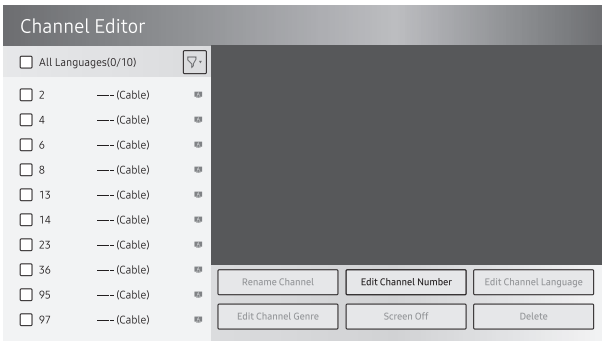

Changez le numéro de la chaîne que vous avez sélectionnée. Suivez les étapes suivantes pour changer un numéro de canal :

1. Sélectionnez une chaîne à l'écran **Channel Edit**.
2. À l'aide des flèches directionnelles de la télécommande, déplacez la cible de saisie à **Modifier le numéro**, et de la touche **Sélectionner**.
3. Utilisez les touches directionnelles vers le haut ou vers le bas sur la télécommande pour changer le numéro de chaîne.
4. Sélectionnez **OK** une fois terminé, et ensuite appuyez sur la touche **Sélectionner** de la télécommande.
   – Lorsque vous modifiez le numéro d'une chaîne, l'information sur la chaîne n'est pas mise à jour automatiquement.

Renommez la chaîne

Changez le nom de la chaîne que vous avez sélectionnée. Pour changer le nom d'une chaîne, procédez comme suit :

1. Sélectionnez une chaîne à l'écran **Channel Edit**.
2. À l'aide des flèches directionnelles de la télécommande, déplacez la cible de saisie à **Renommer un canal**, et de la touche **Sélectionner**.
3. À l'aide du clavier affiché à l'écran, entrez le nouveau nom. Utilisez les touches directionnelles de la télécommande, sélectionnez une lettre ou un chiffre, et ensuite appuyez sur la touche **Sélectionner**. Répétez pour chacune des lettres ou chiffres que vous voulez sélectionner.
4. Une fois terminée, sélectionnez **Fait** au bas de l'écran, et ensuite appuyez sur la touche **Sélectionner** de la télécommande.

Assigner le numéro de chaîne à l'appareil externe

La source externe de ce téléviseur sont affichées sur la dernière page du menu **Channel Editor** tel qu'illustré ci-dessous.

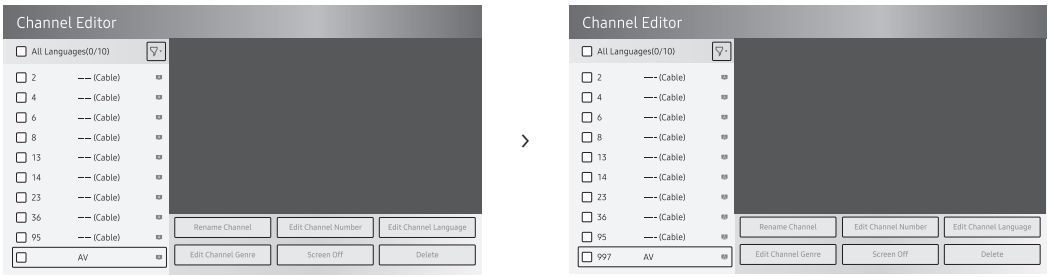

1. Sélectionnez une source externe à l'écran **Channel Edit**.
2. À l'aide des flèches directionnelles de la télécommande, déplacez la cible de saisie à **Modifier le numéro**, et de la touche **Sélectionner**.
3. Utilisez les touches directionnelles vers le haut ou vers le bas sur la télécommande pour assigner le numéro de chaîne.
4. Sélectionnez **OK** une fois terminé, et ensuite appuyez sur la touche **Sélectionner** de la télécommande.

– Une fois que vous assigner un numéro de chaîne à un appareil externe, vous pouvez entrer l'appareil externe sans ouvrir le menu Source du téléviseur.

11 Utilisation du système antivol Kensington

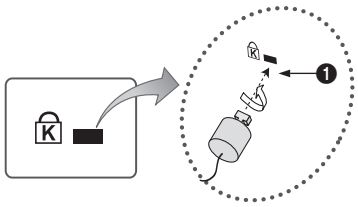

Un verrou Kensington est un dispositif de sécurité que vous pouvez utiliser pour immobiliser votre téléviseur lorsqu'utilisé dans un endroit public. L'aspect et la méthode de verrouillage peuvent différer de l'illustration en fonction du fabricant. Pour de plus amples renseignements et afin d'utiliser le verrou de façon appropriée, reportez-vous au manuel fourni avec le dispositif Kensington.

- Le verrou de fente Kensington est uniquement disponible sur le modèle HG43NJ690U.

Le verrou Kensington n'est pas fourni par Samsung.

- Recherchez l'icône à l'arrière du téléviseur. Une fente Kensington se trouve en regard de l'icône .

Pour verrouiller le produit, procédez comme suit :

1. Enroulez le câble du verrou Kensington autour d'un grand objet inamovible comme un bureau ou une chaise.
2. Faites glisser l'extrémité du câble avec le verrou attaché à travers le bout du câble du verrou Kensington.
3. Insérez le verrou dans la fente Kensington située sur l'appareil ❶.
4. Verrouillez.

– Il s'agit d'instructions à caractère général. Pour avoir des instructions précises, reportez-vous au guide de l'utilisateur fourni avec le dispositif de verrouillage.
– Ce dispositif de verrouillage doit être acheté séparément.
– L'emplacement du verrou Kensington peut varier selon le modèle de télévision.

12 Spécifications et autres renseignements

Spécifications

Nom du modèle	HG43NJ690U	HG50NJ690U
Résolution d'affichage	3840 x 2160	3840 x 2160
Taille de l'écran Diagonale Les mesures sont prises en diagonale	 Catégorie de 43 pouces 42.5 pouces	 Catégorie de 50 pouces 49.5 pouces
Son (sortie)	20 W	20 W
Rotation du support (Gauche/droite)	20° / 60° / 90°	20° / 60° / 90°
Dimensions (L x H x P) Boîtier Avec support	 38.2 x 22.2 x 2.3 pouces (970.2 x 563.2 x 58.8 mm) 38.2 x 24.3 x 8.9 pouces (970.2 x 618.1 x 226.5 mm)	 44.3 x 25.6 x 2.4 pouces (1124.8 x 650.2 x 59.7 mm) 44.3 x 27.7 x 8.9 pouces (1124.8 x 704.2 x 226.5 mm)
Poids Sans support Avec support	 21.2 lb (9.6 kg) 28.0 lb (12.7 kg)	 30.0 lb (13.6 kg) 37.0 lb (16.8 kg)
Nom du modèle	HG55NJ690U	HG65NJ690U
Résolution d'affichage	3840 x 2160	3840 x 2160
Taille de l'écran Diagonale Les mesures sont prises en diagonale	 Catégorie de 55 pouces 54.6 pouces	 Catégorie de 65 pouces 64.5 pouces
Son (sortie)	20 W	20 W
Rotation du support (Gauche/droite)	20° / 60° / 90°	20° / 60° / 90°
Dimensions (L x H x P) Boîtier Avec support	 48.8 x 28.1 x 2.3 pouces (1238.6 x 714.2 x 59.2 mm) 48.8 x 30.3 x 8.9 pouces (1238.6 x 768.4 x 226.5 mm)	 57.4 x 33.0 x 2.4 pouces (1457.5 x 837.3 x 59.7 mm) 57.4 x 35.8 x 14.0 pouces (1457.5 x 908.7 x 355.1 mm)
Poids Sans support Avec support	 38.1 lb (17.3 kg) 45.2 lb (20.5 kg)	 55.1 lb (25.0 kg) 66.6 lb (30.2 kg)

Nom du modèle	HG75NJ690U
Résolution d'affichage	3840 x 2160
Taille de l'écran Diagonale Les mesures sont prises en diagonale	 Catégorie de 75 pouces 74.5 pouces
Son (sortie)	20 W
Rotation du support (Gauche/droite)	0°
Dimensions (L x H x P) Boîtier Avec support	 66.3 x 38.0 x 2.4 pouces (1684.6 x 966.4 x 60.6 mm) 66.3 x 41.6 x 14.0 pouces (1684.6 x 1056.5 x 356.1 mm)
Poids Sans support Avec support	 81.6 lb (37.0 kg) 82.7 lb (37.5 kg)

Facteurs environnementaux

Température de fonctionnement	50 à 104 °F (10 à 40 °C)
Niveau d'humidité en fonctionnement	10 à 80 %, sans condensation
Température d'entreposage	-4 à 113 °F (-20 à 45 °C)
Niveau d'humidité en entreposage	5 à 95 %, sans condensation

Remarques

- La conception et les spécifications peuvent faire l'objet de modifications sans préavis.
- Pour les caractéristiques d'alimentation et de consommation électrique, consultez l'étiquette fixée au produit.
  - Sur la plupart des modèles, l'étiquette est fixée à l'arrière du téléviseur. (Sur certains modèles, l'étiquette est fixée à l'intérieur du recouvrement.)
- La consommation d'énergie typique est mesurée conformément aux exigences du programme Energy Star relatives aux téléviseurs.
- Votre téléviseur et ses accessoires peuvent être différents des illustrations présentées dans le présent guide, en fonction du modèle.
- les dessins ne sont pas nécessairement à l'échelle. Certaines dimensions pourraient être modifiées sans préavis. Avant d'installer le téléviseur, vérifiez les dimensions. Nous ne sommes pas responsables des erreurs de typographie ou d'impression.
- Pour connecter un câble LAN, utilisez un câble CAT 7 (*type STP) pour la connexion.
  * Shielded Twist Pair

Réduire la consommation d'énergie

Lorsque vous mettez le téléviseur hors tension, il passe en mode Veille. En mode veille, le téléviseur consommer une faible quantité d'électricité. Pour réduire la consommation d'énergie, débranchez le cordon d'alimentation lorsque le téléviseur n'est pas utilisé pendant une longue période.

Résolutions prises en charge pour les signaux d'entrée UHD

- Résolution : 3840 x 2160p, 4096 x 2160p
  - Le fait que le connecteur HDMI qui prend en charge la fonction **HDMI UHD Color** soit réglé à **Désactiver** permet de prendre en charge le mode UHD 50P/60P aux signaux d'entrée 4:2:0 au maximum, alors qu'un connecteur HDMI pour lequel la fonction **HDMI UHD Color** est réglée à **Activer** prend en charge le mode UHD 50P/60P aux signaux d'entrée 4:4:4 et 4:2:2 au maximum.
  - MENU > Général > Gestionnaire de périphérique externe> HDMI UHD Color

Si la fonction de couleur HDMI UHD est réglée sur Arrêt

Fréquence de trames (image/sec)	RVB	YCbCr 4:4:4	YCbCr 4:2:2	YCbCr 4:2:0
24 / 25 / 30	O	O	O	-
50 / 60	-	-	-	O

Si la fonction de couleur HDMI UHD est réglée sur On

Fréquence de trames (image/sec)	RVB	YCbCr 4:4:4	YCbCr 4:2:2	YCbCr 4:2:0
24 / 25 / 30	O	O	O	-
50 / 60	O	O	O	O

Résolution d'affichage

Lorsque vous utilisez le téléviseur comme un écran d'ordinateur, vous pouvez choisir une des résolutions standard indiquées dans la colonne Résolution. Le téléviseur se réglera automatiquement à la résolution choisie.

Mode	Résolution	Format d'affichage	Fréquence horizontale (KHz)	Fréquence verticale (Hz)	Fréquence d'horloge (MHz)	Polarité (horizontale/ verticale)
IBM	720 x 400	70 Hz	31.469	70.087	28.322	-/+
MAC	640 x 480	67 Hz	35.000	66.667	30.240	-/-
	832 x 624	75 Hz	49.726	74.551	57.284	-/-
	1152 x 870	75 Hz	68.681	75.062	100.000	-/-
VESA DMT	640 x 480	60 Hz	31.469	59.940	25.175	- / -
	640 x 480	72 Hz	37.861	72.809	31.500	- / -
	640 x 480	75 Hz	37.500	75.000	31.500	- / -
	800 x 600	60 Hz	37.879	60.317	40.000	+ / +
	800 x 600	72 Hz	48.077	72.188	50.000	+ / +
	800 x 600	75 Hz	46.875	75.000	49.500	+ / +
	1024 x 768	60 Hz	48.363	60.004	65.000	- / -
	1024 x 768	70 Hz	56.476	70.069	75.000	- / -
	1024 x 768	75 Hz	60.023	75.029	78.750	+ / +
	1152 x 864	75 Hz	67.500	75.000	108.000	+ / +
	1280 x 720	60 Hz	45.000	60.000	74.250	+ / +
	1280 x 800	60 Hz	49.702	59.810	83.500	- / +
	1280 x 1024	60 Hz	63.981	60.020	108.000	+ / +
	1280 x 1024	75 Hz	79.976	75.025	135.000	+ / +
	1366 x 768	60 Hz	47.712	59.790	85.500	+ / +
	1440 x 900	60 Hz	55.935	59.887	106.500	- / +
	1600 x 900RB	60 Hz	60.000	60.000	108.000	+ / +
	1680 x 1050	60 Hz	65.290	59.954	146.250	- / +
	1920 x 1080	60 Hz	67.500	60.000	148.500	+ / +
	1920 x 1200	60 Hz	74.556	59.885	193.250	- / +

Mode	Résolution	Format d'affichage	Fréquence horizontale (KHz)	Fréquence verticale (Hz)	Fréquence d'horloge (MHz)	Polarité (horizontale/ verticale)
CEA-861	720(1440) x 576i	50 Hz	15.625	50.000	27.000	- / -
	720(1440) x 480i	60 Hz	15.734	59.940	27.000	- / -
	720 x 576	50 Hz	31.250	50.000	27.000	- / -
	720 x 480	60 Hz	31.469	59.940	27.000	- / -
	1280 x 720	50 Hz	37.500	50.000	74.250	+ / +
	1280 x 720	60 Hz	45.000	60.000	74.250	+ / +
	1920 x 1080i	50 Hz	28.125	50.000	74.250	+ / +
	1920 x 1080i	60 Hz	33.750	60.000	74.250	+ / +
	1920 x 1080	24 Hz	27.000	24.000	74.250	+ / +
	1920 x 1080	25 Hz	28.125	25.000	74.250	+ / +
	1920 x 1080	30 Hz	33.750	30.000	74.250	+ / +
	1920 x 1080	50 Hz	56.250	50.000	148.500	+ / +
	1920 x 1080	60 Hz	67.500	60.000	148.500	+ / +
	3840 x 2160	24 Hz	54.000	24.000	297.000	+ / +
	3840 x 2160	25 Hz	56.250	25.000	297.000	+ / +
	3840 x 2160	30 Hz	67.500	30.000	297.000	+ / +
	3840 x 2160	50 Hz	112.500	50.000	594.000	+ / +
	3840 x 2160	60 Hz	135.000	60.000	594.000	+ / +
	4096 x 2160	24 Hz	54.000	24.000	297.000	+ / +
	4096 x 2160	25 Hz	56.250	25.000	297.000	+ / +
	4096 x 2160	30 Hz	67.500	30.000	297.000	+ / +
	4096 x 2160	50 Hz	112.500	50.000	594.000	+ / +
	4096 x 2160	60 Hz	135.000	60.000	594.000	+ / +
HDMI	3840 x 2160	30 Hz	67.500	30.000	297.000	+ / +
	3840 x 2160	25 Hz	56.250	25.000	297.000	+ / +
	3840 x 2160	24 Hz	54.000	24.000	297.000	+ / +
	4096 x 2160	24 Hz	54.000	24.000	297.000	+ / +

- Le mode entrelacé n’est pas pris en charge.
- Si vous sélectionnez une résolution non standard, votre téléviseur pourrait ne pas fonctionner correctement.
- Les modes séparé et composé sont pris en charge. Le mode synchronisation au vert n'est pas pris en charge.

Dimensions

Vue avant / vue latérale

L'image affichée peut varier selon le modèle de téléviseur.

- 43 po

(Unité : pouces)

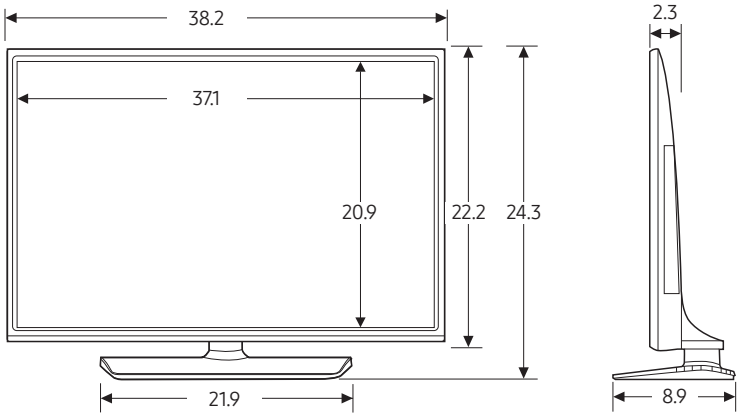

- 50 po

(Unité : pouces)

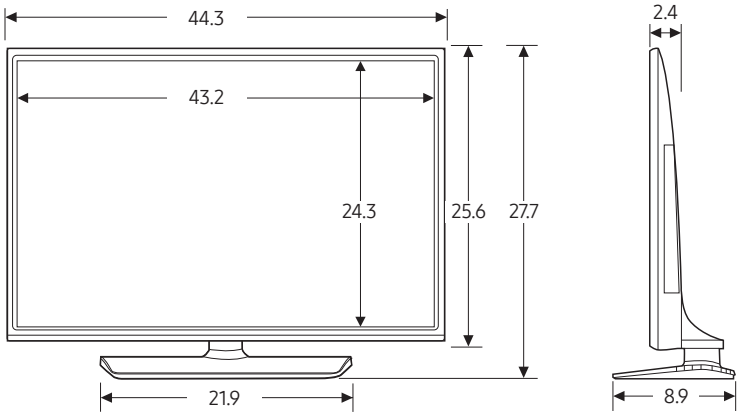

- 55 po

(Unité : pouces)

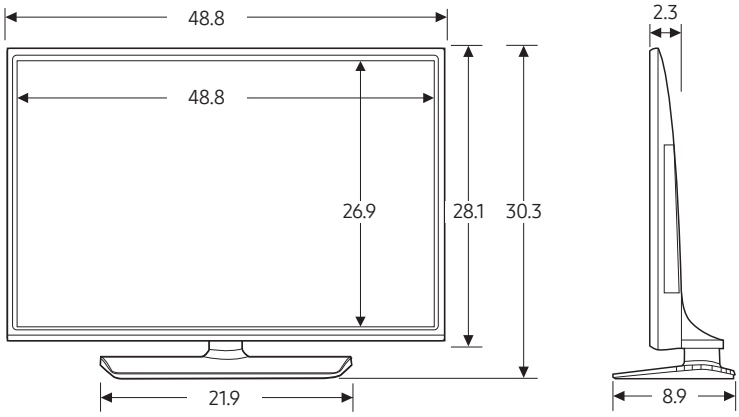

- 65 po

(Unité : pouces)

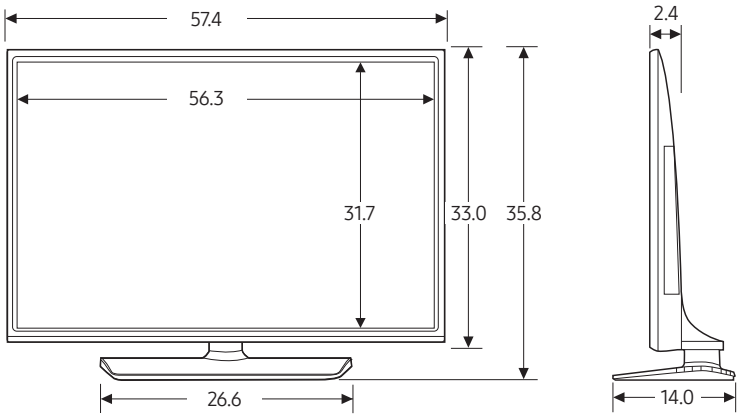

- 75 po

(Unité : pouces)

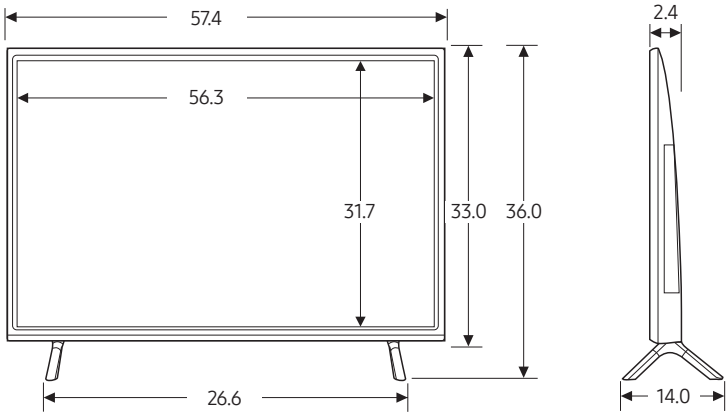

Panneau des prises / vue arrière

Vous pouvez prendre connaissance des dimensions détaillées à l'adresse displaysolutions.samsung.com.

Détails sur la base du support

L'image affichée peut varier selon le modèle de téléviseur.

- 43 po

(Unité : pouces)

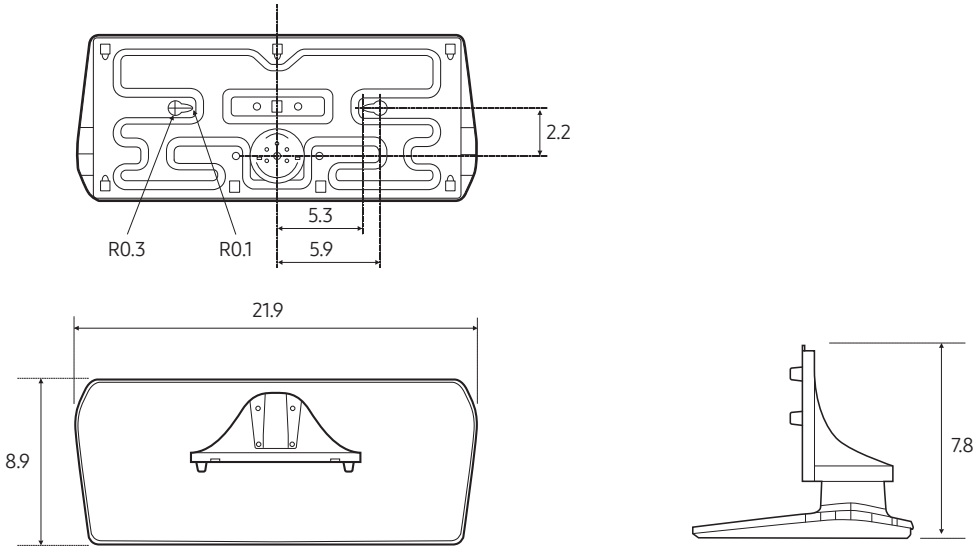

- 50 po à 55 po

(Unité : pouces)

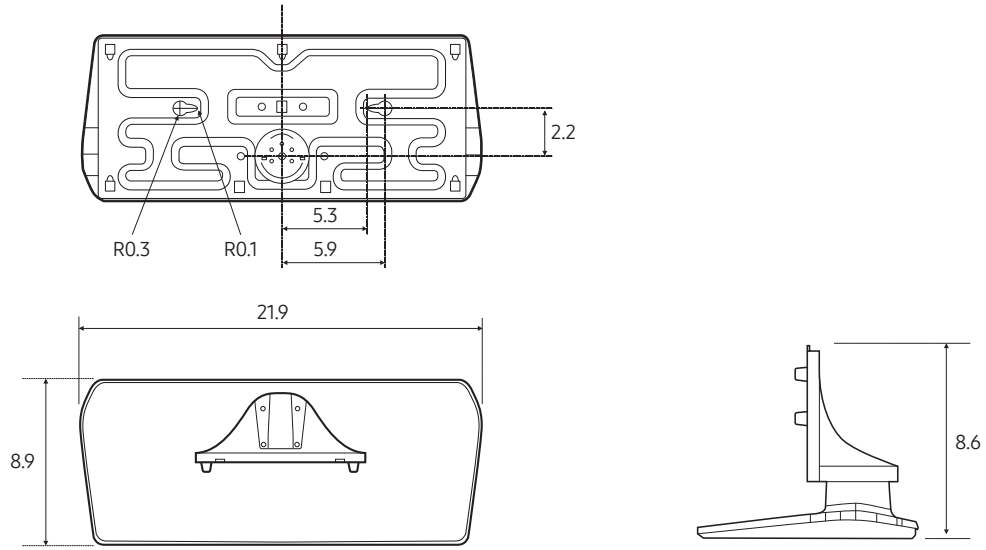

- 65 po

(Unité : pouces)

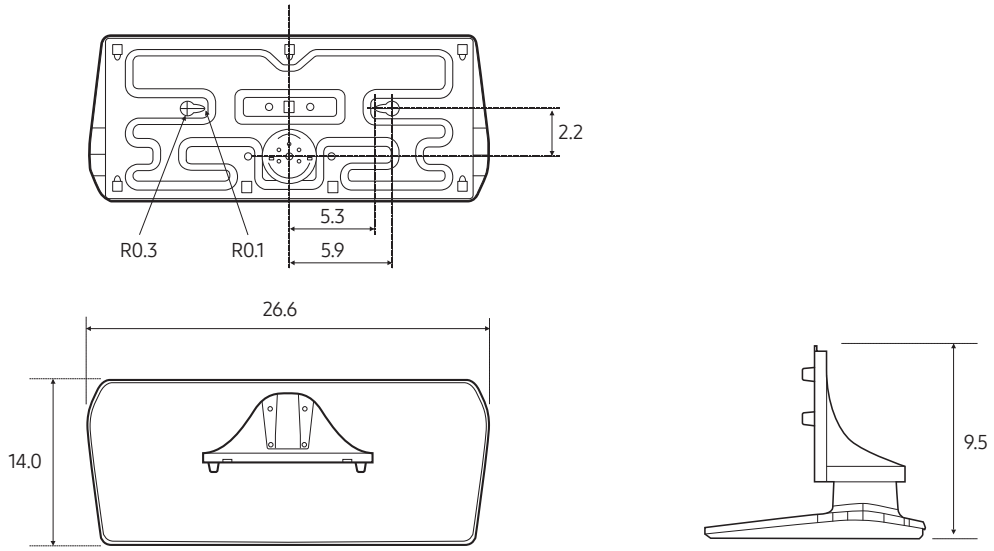

- 75 po

(Unité : pouces)

Licences

DOLBY AUDIO™	Manufactured under license from Dolby Laboratories. Dolby, Dolby Audio, Pro Logic, and the double-D symbol are trademarks of Dolby Laboratories.
HEVC Advance™ Covered by Patents at patentlist.hevcadvance.com	CE PRODUIT EST VENDU EN VERTU D'UNE LICENCE RESTREINTE ET NE PEUT ÊTRE UTILISÉ QUE POUR DU CONTENU HEVC QUI SATISFAIT AUX TROIS CRITÈRES SUIVANTS : QUALIFICATIONS : 1) CONTENU HEVC POUR UN USAGE PERSONNEL UNIQUEMENT; 2) CONTENU HEVC QUI N'EST PAS À VENDRE; 3) CONTENU HEVC QUI A ÉTÉ CRÉÉ PAR LE PROPRIÉTAIRE DU PRODUIT. IL EST INTERDIT D'UTILISER CE PRODUIT EN CE QUI A TRAIT À DU CONTENU EN FORMAT HEVC QUI A ÉTÉ CRÉÉ PAR UN TIERS OU QUE L'UTILISATEUR A COMMANDÉ OU ACHETÉ D'UN TIERS, SAUF SI L'UTILISATEUR S'EST VU OCTROYER INDÉPENDAMMENT LE DROIT D'UTILISER LE PRODUIT AVEC UN TEL CONTENU PAR UN VENDEUR DE CONTENU DÉTENTEUR D'UNE LICENCE. EN UTILISANT CE PRODUIT POUR TRAITER DU CONTENU EN FORMAT HEVC, NOUS CONSIDÉRONS QUE VOUS ACCEPTEZ LE DROIT D'UTILISATION RESTREINT DÉCRIT CI-DESSUS.
HDMI™ HIGH-DEFINITION MULTIMEDIA INTERFACE	The terms HDMI and HDMI High-Definition Multimedia Interface, and the HDMI Logo are trademarks or registered trademarks of HDMI Licensing LLC in the United States and other countries.

Open Source License Notice

Open Source used in this product can be found on the following webpage. (http://opensource.samsung.com)
Open Source License Notice is written only English.

Remarques importantes sur la garantie relative au format de l'image du téléviseur

- Consultez la carte de garantie afin d'obtenir de plus amples renseignements sur les conditions de la garantie.

Le format écran large des écrans DEL (16:9, soit le rapport hauteur/largeur de l'image) est conçu principalement pour les vidéos plein écran à écran large. Les images affichées devraient être en format écran large 16:9 ou agrandi afin de remplir l'écran si votre modèle offre cette caractéristique et que les images sont constamment en mouvement. L'affichage de graphiques et d'images fixes, comme les barres noires des vidéos et des programmes de télévision en format standard non agrandi doit être limité au maximum à 5 % du temps d'écoute hebdomadaire.
De plus, il faut limiter l'affichage d'images et de textes fixes, comme les rapports boursiers, les affichages de jeux vidéo, les logos des stations, les sites Web ou les images graphiques et les schémas des ordinateurs, tel qu'indiqué ci-dessus, et ce pour tous les téléviseurs. L'affichage d'images fixes qui ne respecte pas les directives ci-dessus peut causer un vieillissement inégal des écrans DEL en y créant des images fantômes subtiles mais permanentes. Pour éviter ce problème, faites varier les émissions et les images et regardez principalement des images plein écran en mouvement et non pas des images ou des barres foncées fixes. Dans les modèles d'écran à DEL qui offrent des caractéristiques de format d'image, utilisez ces commandes pour obtenir différents formats en plein écran.
Prenez garde au choix des formats et à leur durée d'utilisation. Le vieillissement inégal de l'affichage DEL résultant du choix et de l'utilisation d'un format n'est pas couvert par la garantie limitée de Samsung; les images rémanentes en sont également exclues.

ÉNONCÉ DE GARANTIE LIMITÉE DE SAMSUNG ELECTRONICS POUR L'AMÉRIQUE DU NORD

Assujettie aux exigences, conditions, exclusions et limitations de la garantie limitée originale fournie avec les produits de Samsung Electronics (SAMSUNG) et les exigences, conditions, exclusions et limitations de la présente garantie, SAMSUNG offrira en plus un service de réparation sous garantie aux États-Unis pour les produits achetés au Canada et un service de réparation sous garantie au Canada pour les produits achetés aux États-Unis pendant la période de garantie précisée à l'origine et pour l'acheteur initial seulement.

Les réparations sous garantie décrites ci-dessus doivent être effectuées dans un centre de réparation agréé SAMSUNG. En plus de la présente garantie, la garantie limitée originale et une facture datée en tant que preuve d'achat doivent être présentées au centre de réparation. Le transport de l'appareil à destination et en provenance du centre de réparation incombe à l'acheteur. Les conditions couvertes ne sont limitées qu'aux vices de matériaux et de fabrication dans des conditions d'utilisation normale.

Exclues, mais sans s'y limiter, sont les dispositions précisées à l'origine pour le service à domicile ou sur place, durées de réparation minimales et maximales, échanges ou remplacements, accessoires, options, mises à niveau ou produits non durables.

Pour obtenir le nom d'un centre de réparation agréé Samsung, composez les numéros sans frais suivants :

- Aux États-Unis : 1-866-sam4biz
- Au Canada : 1-800-749-0205

SAMSUNG

Communiquez avec SAMSUNG WORLD WIDE

Pour toute question ou commentaire en lien avec les produits Samsung, veuillez communiquer avec le centre de service à la clientèle SAMSUNG.

Samsung Hospitality Hotline 1-866-sam4biz (US)
1-800-749-0205 (CANADA)
1-800-726-7864 (MEXICO)

Site Web : http://www.samsung.com/us/business

© 2018 Samsung Electronics Co., Tous droits réservés.

NJ690U-NA-02